EN: ASSEMBLY & INSTRUCTION MANUAL
DE: MONTAGE- UND BEDIENUNGSANLEITUNG
IT: MANUALE DI MONTAGGIO E ISTRUZIONI
FR: MANUEL D'ASSEMBLAGE ET D'INSTRUCTIONS
ES: MANUAL DE MONTAJE E INSTRUCCIONES
JA: 組み立てと取扱説明書

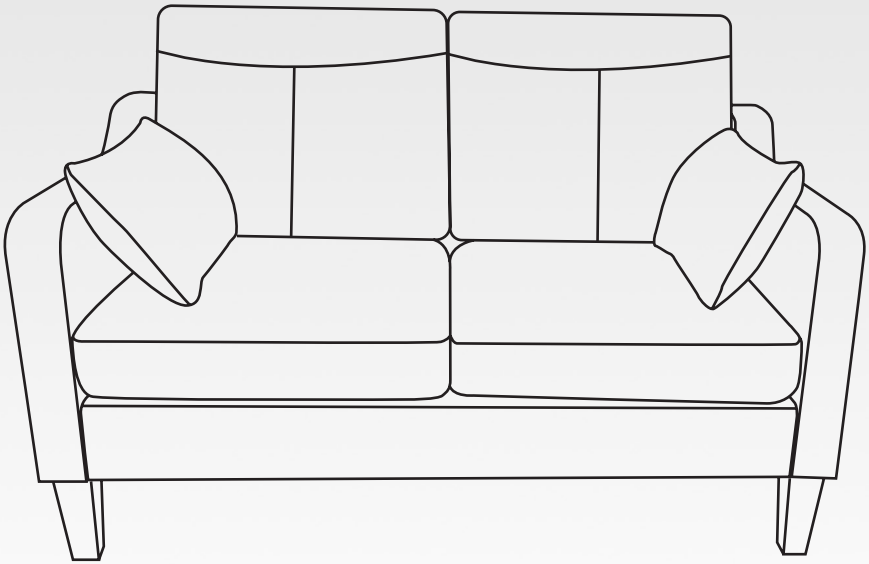

EN: ⚠ BEFORE YOU GET STARTED, A FEW POINTERS:

Please read all instructions carefully before assembly. Assemble the sofa on a flat, dry surface with enough space. Due to the size and weight of sofa modules, two adults are recommended. Do not force parts together, as this may cause damage or safety hazards.

DE: ⚠ BEVOR SIE BEGINNEN, EINIGE HINWEISE:

Bitte lesen Sie vor der Montage alle Anweisungen sorgfältig durch. Montieren Sie das Sofa auf einer ebenen, trockenen Fläche mit ausreichend Platz. Aufgrund der Größe und des Gewichts der Sofamodule wird die Montage durch zwei Erwachsene empfohlen. Setzen Sie die Teile nicht mit Gewalt zusammen, da dies zu Beschädigungen oder Sicherheitsrisiken führen kann.

IT: ⚠ PRIMA DI INIZIARE, ALCUNI CONSIGLI:

Leggere attentamente tutte le istruzioni prima del montaggio. Montare il divano su una superficie piana e asciutta, con spazio sufficiente. A causa delle dimensioni e del peso dei moduli del divano, si consiglia il montaggio da parte di due adulti. Non forzare l'unione delle parti, poiché ciò potrebbe causare danni o rischi per la sicurezza.

FR: ⚠ AVANT DE COMMENCER, QUELQUES CONSIGNES :

Veuillez lire attentivement toutes les instructions avant le montage. Assemblez le canapé sur une surface plane et sèche, avec suffisamment d'espace. En raison de la taille et du poids des modules du canapé, le montage par deux adultes est recommandé. Ne forcez pas l'assemblage des pièces, car cela pourrait causer des dommages ou présenter des risques pour la sécurité.

ES: ⚠ ANTES DE COMENZAR, ALGUNOS CONSEJOS:

Lea atentamente todas las instrucciones antes del montaje. Monte el sofá sobre una superficie plana y seca, con suficiente espacio. Debido al tamaño y peso de los módulos del sofá, se recomienda que el montaje lo realicen dos adultos. No fuerce las piezas al unirlas, ya que esto podría causar daños o riesgos de seguridad.

JA: ⚠ 開始前に、いくつかの注意点：

組み立て前にすべての説明をよくお読みください。ソファは十分なスペースのある、平らで乾いた場所で組み立ててください。ソファモジュールはサイズが大きく重量があるため、大人2人での組み立てをおすすめします。部品を無理に組み合わせないでください。破損や安全上の危険につながるおそれがあります。

EN: WEIGHT CAPACITY FOR PRODUCT: 550 LBS (≈249 KG)

DE: GEWICHTSKAPAZITÄT DES PRODUKTS: 550 LBS (≈249 KG)

IT: CAPACITÀ DI CARICO DEL PRODOTTO: 550 LBS (≈249 KG)

FR: CAPACITÉ DE CHARGE DU PRODUIT : 550 LBS (≈249 KG)

ES: CAPACIDAD DE PESO PARA EL PRODUCTO: 550 LBS (≈249 KG)

JA: 製品の重量制限：550 LBS（約 249 KG）

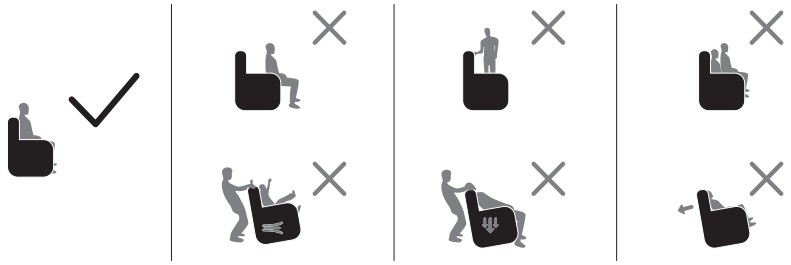

A



Back Support Brace *1
Rückenstützstrebe *1
Barra di supporto dello schienale *1
Barre de support du dossier *1
Refuerzo de soporte del respaldo *1
背もたれサポートブレース *1

B

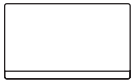

Bottom Support Bracket *1
Untere Stützhalterung *1
Staffa di supporto inferiore *1
Support inférieur *1
Soporte inferior *1
底部サポートブラケット *1

C

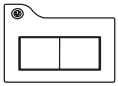

Left-side Armrest *1
Linke Armlehne *1
Bracciolo sinistro *1
Accoudoir gauche *1
Reposabrazos izquierdo *1
左側アームレスト *1

D

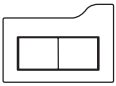

Right-side Armrest *1
Rechte Armlehne *1
Bracciolo destro *1
Accoudoir droit *1
Reposabrazos derecho *1
右側アームレスト *1

E

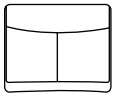

Back Cushion *2
Rückenkissen *2
Cuscino dello schienale *2
Coussin de dossier *2
Cojín del respaldo *2
背もたれクッション *2

F



Back Cushion Sponge *2
Schaumstoff für Rückenkissen *2
Spugna del cuscino dello schienale *2
Mousse du coussin de dossier *2
Espuma del cojín del respaldo *2
背もたれクッション用スポンジ *2

G

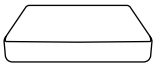

Seat Cushion *2
Sitzkissen *2
Cuscino del sedile *2
Coussin d'assise *2
Cojín del asiento *2
座面クッション *2

H

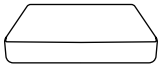

Seat Cushion Sponge *2
Schaumstoff für Sitzkissen *2
Spugna del cuscino del sedile *2
Mousse du coussin d'assise *2
Espuma del cojín del asiento *2
座面クッション用スポンジ *2

I



Pillow *2
Kissen *2
Cuscino *2
Oreiller *2
Almohada *2
ピロー *2

J



Pillow Core *2
Kissenfüllung *2
Imbottitura del cuscino *2
Garnissage d'oreiller *2
Relleno de almohada *2
ピロー芯 *2

K

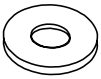

Flat Washer *6
Unterlegscheibe *6
Rondella piatta *6
Rondelle plate *6
Arandela plana *6
平ワッシャー *6

L



M8×35mm Bolt *6
M8×35 mm Schraube *6
Bullone M8×35 mm *6
Boulon M8×35 mm *6
Perno M8×35 mm *6
M8×35mm ボルト *6

M



Spacer *4
Abstandshalter *4
Distanziale *4
Entretoise *4
Separador *4
スペーサー *4

N



Leg *4
Bein *4
Gamba *4
Pied *4
Pata *4
脚 *4

O



Foot Pad *4
Fußpolster *4
Piedino di protezione *4
Patin de pied *4
Almohadilla para pata *4
脚パッド *4

P



Wrench *1
Schraubenschlüssel *1
Chiave *1
Clé *1
Llave *1
レンチ *1

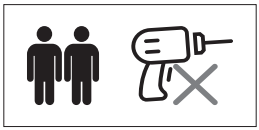

1

EN: Insert Back Cushion Sponge (F) into the Back Cushion (E), and you can appropriately adjust the position of the sponge during the process.
Note: When placing the sponge, make sure to get the orientation correct.

DE: Setzen Sie den Schaumstoff für Rückenkissen (F) in das Rückenkissen (E) ein. Während dieses Vorgangs können Sie die Position des Schaumstoffs entsprechend anpassen.
Hinweis: Achten Sie beim Einsetzen des Schaumstoffs auf die richtige Ausrichtung.

IT: Inserire la spugna del cuscino dello schienale (F) nel cuscino dello schienale (E). Durante il processo, è possibile regolare adeguatamente la posizione della spugna.
Nota: Durante l'inserimento della spugna, assicurarsi che l'orientamento sia corretto.

FR: Insérez la mousse du coussin de dossier (F) dans le coussin de dossier (E). Pendant cette opération, vous pouvez ajuster correctement la position de la mousse.
Remarque : Lors de l'insertion de la mousse, assurez-vous qu'elle est orientée correctement.

ES: Inserte la espuma del cojín del respaldo (F) en el cojín del respaldo (E). Durante el proceso, puede ajustar adecuadamente la posición de la espuma.
Nota: Al colocar la espuma, asegúrese de que la orientación sea correcta.

JA: 背もたれクッション用スポンジ(F)を背もたれクッション(E)に入れます。作業中に、スポンジの位置を適宜調整してください。
注意:スポンジを入れる際は、向きが正しいことを確認してください。

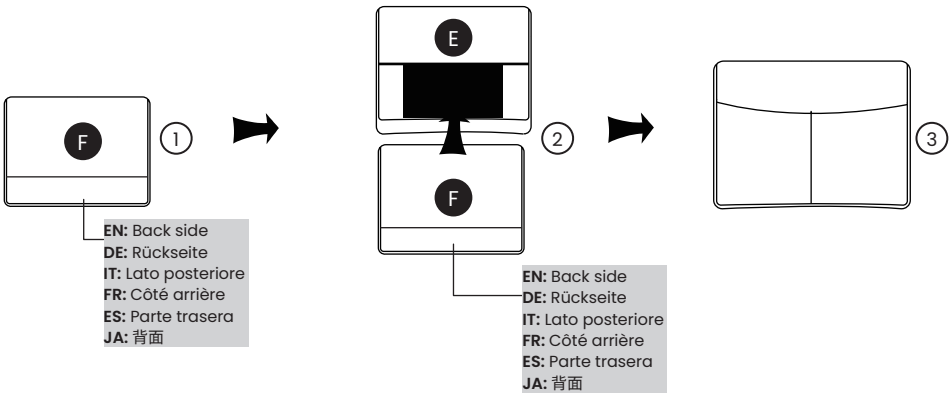

2

EN: Insert Seat Cushion Sponge (H) into the Seat Cushion (G), and you can appropriately adjust the position of the sponge during the process.
Note: When placing the sponge, make sure to get the orientation correct.

DE: Setzen Sie den Schaumstoff für Sitzkissen (H) in das Sitzkissen (G) ein. Während dieses Vorgangs können Sie die Position des Schaumstoffs entsprechend anpassen.
Hinweis: Achten Sie beim Einsetzen des Schaumstoffs auf die richtige Ausrichtung.

IT: Inserire la spugna del cuscino del sedile (H) nel cuscino del sedile (G). Durante il processo, è possibile regolare adeguatamente la posizione della spugna.
Nota: Durante l'inserimento della spugna, assicurarsi che l'orientamento sia corretto.

FR: Insérez la mousse du coussin d'assise (H) dans le coussin d'assise (G). Pendant cette opération, vous pouvez ajuster correctement la position de la mousse.
Remarque : Lors de l'insertion de la mousse, assurez-vous qu'elle est orientée correctement.

ES: Inserte la espuma del cojín del asiento (H) en el cojín del asiento (G). Durante el proceso, puede ajustar adecuadamente la posición de la espuma.
Nota: Al colocar la espuma, asegúrese de que la orientación sea correcta.

JA: 座面クッション用スポンジ(H)を座面クッション(G)に入れます。作業中に、スポンジの位置を適宜調整してください。
注意:スポンジを入れる際は、向きが正しいことを確認してください。

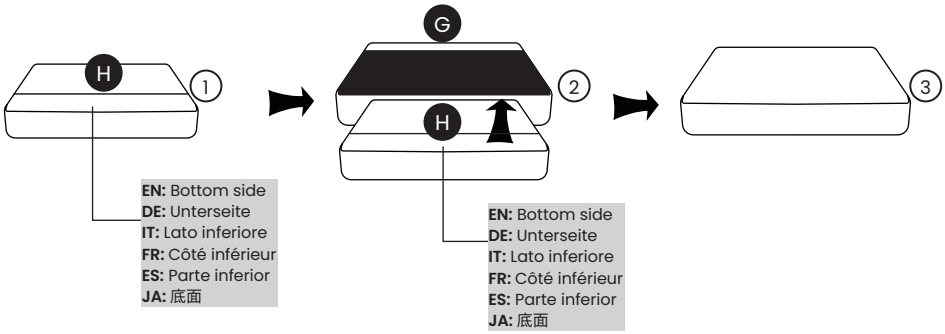

3

EN: Insert Pillow Core (J) into the Pillow (I), and you can appropriately adjust the position of Pillow Core (J) during the process.
Note: When placing the Pillow Core (J), make sure to get the orientation correct.

DE: Setzen Sie die Kissenfüllung (J) in das Kissen (I) ein. Während dieses Vorgangs können Sie die Position der Kissenfüllung (J) entsprechend anpassen.
Hinweis: Achten Sie beim Einsetzen der Kissenfüllung (J) auf die richtige Ausrichtung.

IT: Inserire l'imbottitura del cuscino (J) nel cuscino (I). Durante il processo, è possibile regolare adeguatamente la posizione dell'imbottitura del cuscino (J).
Nota: Durante l'inserimento dell'imbottitura del cuscino (J), assicurarsi che l'orientamento sia corretto.

FR: Insérez le garnissage d'oreiller (J) dans l'oreiller (I). Pendant cette opération, vous pouvez ajuster correctement la position du garnissage d'oreiller (J).
Remarque : Lors de l'insertion du garnissage d'oreiller (J), assurez-vous qu'il est orienté correctement.

ES: Inserte el relleno de almohada (J) en la almohada (I). Durante el proceso, puede ajustar adecuadamente la posición del relleno de almohada (J).
Nota: Al colocar el relleno de almohada (J), asegúrese de que la orientación sea correcta.

JA: ピロー芯(J)をピロー(I)に入れます。作業中に、ピロー芯(J)の位置を適宜調整してください。
注意:ピロー芯(J)を入れる際は、向きが正しいことを確認してください。

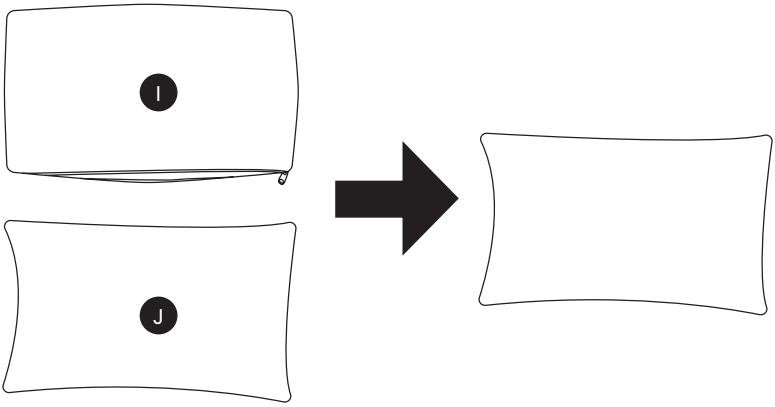

4

EN: Connect Armrests (C&D) to the Bottom Support Bracket (B), then fix them at the bottom with Bolts (L) and Flat Washers (K), using the Wrench (P).
Note: Simply tighten Bolts (L) to 50% of the specified torque.

DE: Verbinden Sie die Armlehnen (C & D) mit der unteren Stützhalterung (B). Befestigen Sie sie anschließend an der Unterseite mit Schrauben (L) und Unterlegscheiben (K), unter Verwendung des Schraubenschlüssels (P).
Hinweis: Ziehen Sie die Schrauben (L) zunächst nur auf 50% des angegebenen Drehmoments fest.

IT: Collegare i braccioli (C e D) alla staffa di supporto inferiore (B). Quindi fissarli nella parte inferiore con i bulloni (L) e le rondelle piatte (K), utilizzando la chiave (P).
Nota: Serrare semplicemente i bulloni (L) al 50% della coppia specificata.

FR: Fixez les accoudoirs (C et D) au support inférieur (B), puis fixez-les par le dessous à l'aide des boulons (L) et des rondelles plates (K), en utilisant la clé (P).
Remarque : Serrez simplement les boulons (L) à 50% du couple spécifié.

ES: Conecte los reposabrazos (C y D) al soporte inferior (B), luego fíjelos en la parte inferior con los pernos (L) y las arandelas planas (K), utilizando la llave (P).
Nota: Apriete los pernos (L) solo al 50% del par especificado.

JA: アームレスト(C・D)を底部サポートブラケット(B)に接続し、レンチ(P)を使用して、底部をボルト(L)と平ワッシャー(K)で固定します。
注意:ボルト(L)は指定トルクの50%程度まで締めてください。

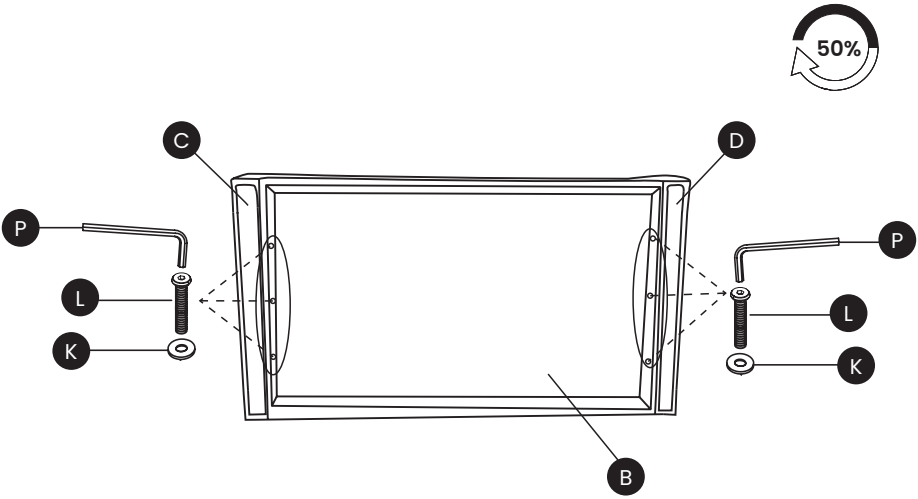

5

EN: Insert Back Support Brace (A) into the Bottom Support Bracket (B), pay attention to aligning it with the slots between the two Armrests (C&D) as shown in the figure.

DE: Setzen Sie die Rückenstützstrebe (A) in die untere Stützhalterung (B) ein. Achten Sie darauf, sie wie in der Abbildung gezeigt an den Schlitzen zwischen den beiden Armlehnen (C & D) auszurichten.

IT: Inserire la barra di supporto dello schienale (A) nella staffa di supporto inferiore (B). Prestare attenzione ad allinearla con le fessure tra i due braccioli (C e D), come mostrato in figura.

FR: Insérez la barre de support du dossier (A) dans le support inférieur (B). Veillez à l'aligner avec les fentes situées entre les deux accoudoirs (C et D), comme indiqué sur la figure.

ES: Inserte el refuerzo de soporte del respaldo (A) en el soporte inferior (B). Preste atención a alinearlo con las ranuras entre los dos reposabrazos (C y D), como se muestra en la figura.

JA: 背もたれサポートブレース(A)を底部サポートブラケット(B)に差し込みます。図のように、2つのアームレスト(C・D)の間のスロットに合わせてください。

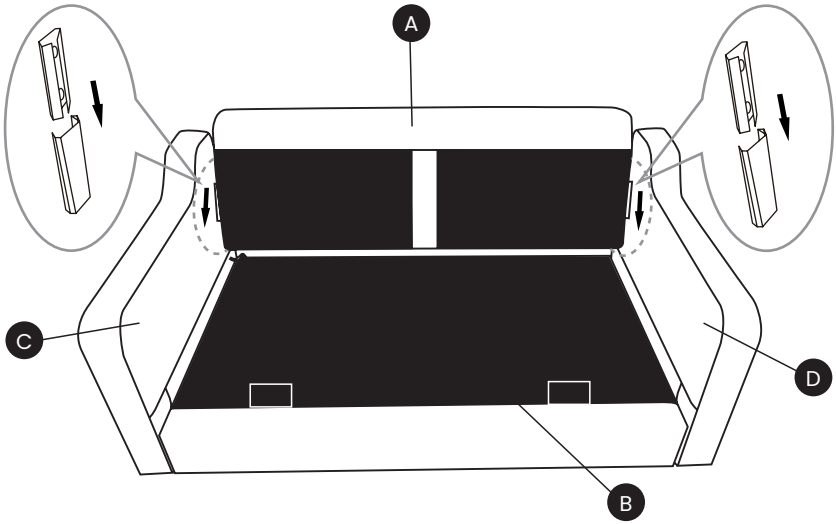

6

EN: Use Wrench (P) to tighten Bolts (L) and Flat Washers (K) at the bottom of Bottom Support Bracket (B) to 100%.

DE: Ziehen Sie die Schrauben (L) und Unterlegscheiben (K) an der Unterseite der unteren Stützhalterung (B) mit dem Schraubenschlüssel (P) zu 100% fest.

IT: Utilizzare la chiave (P) per serrare al 100% i bulloni (L) e le rondelle piatte (K) nella parte inferiore della staffa di supporto inferiore (B).

FR: Utilisez la clé (P) pour serrer complètement les boulons (L) et les rondelles plates (K) situés sous le support inférieur (B).

ES: Utilice la llave (P) para apretar al 100% los pernos (L) y las arandelas planas (K) en la parte inferior del soporte inferior (B).

JA: レンチ(P)を使用して、底部サポートブラケット(B)の底部にあるボルト(L)と平ワッシャー(K)を100%まで締め付けます。

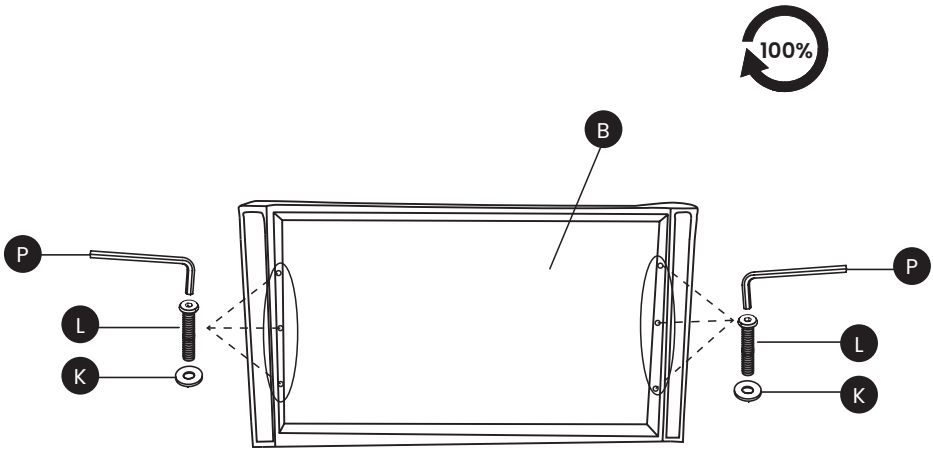

7

EN: Put the Spacers (M) on Legs (N), and connect them to the Bottom Support Bracket (B), then remove the stickers from the Foot Pads (O) and stick them onto the Legs (N).

DE: Setzen Sie die Abstandshalter (M) auf die Beine (N) und verbinden Sie diese mit der unteren Stützhalterung (B). Ziehen Sie anschließend die Schutzfolie von den Fußpolstern (O) ab und kleben Sie sie auf die Beine (N).

IT: Posizionare i distanziali (M) sulle gambe (N) e collegarli alla staffa di supporto inferiore (B). Quindi rimuovere la pellicola protettiva dai piedini di protezione (O) e applicarli sulle gambe (N).

FR: Placez les entretoises (M) sur les pieds (N) et fixez-les au support inférieur (B). Retirez ensuite le film protecteur des patins de pied (O) et collez-les sur les pieds (N).

ES: Coloque los separadores (M) en las patas (N) y conéctelos al soporte inferior (B). Luego retire la película protectora de las almohadillas para pata (O) y péguelas en las patas (N).

JA: スペーサー (M) を脚 (N) に取り付け、底部サポートブラケット (B) に接続します。その後、脚パッド (O) の保護フィルムをはがし、脚 (N) に貼り付けます。

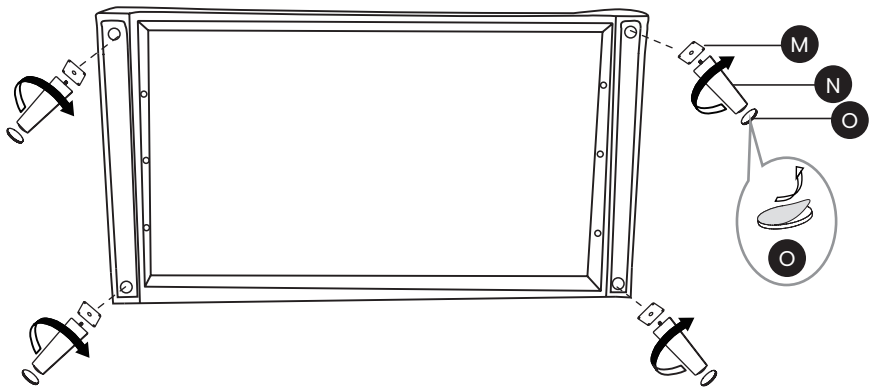

8

EN: Pull the back flap down tightly and attach it to the bottom of the seat as shown in the figure.
Note: Pull out the power cord as shown in the figure.

DE: Ziehen Sie die hintere Stofflasche straff nach unten und befestigen Sie sie an der Unterseite der Sitzfläche, wie in der Abbildung gezeigt.
Hinweis: Ziehen Sie das Netzkabel wie in der Abbildung gezeigt heraus.

IT: Tirare saldamente verso il basso il lembo posteriore e fissarlo alla parte inferiore della seduta, come mostrato in figura.
Nota: Estrarre il cavo di alimentazione come mostrato in figura.

FR: Tirez fermement le rabat arrière vers le bas et fixez-le sous l'assise, comme indiqué sur la figure.
Remarque : Faites sortir le cordon d'alimentation comme indiqué sur la figure.

ES: Tire firmemente de la solapa trasera hacia abajo y fíjela a la parte inferior del asiento, como se muestra en la figura.
Nota: Saque el cable de alimentación como se muestra en la figura.

JA: 背面フラップをしっかりと下に引き、図のように座面の底部に取り付けます。
注意：図のように電源コードを引き出してください。

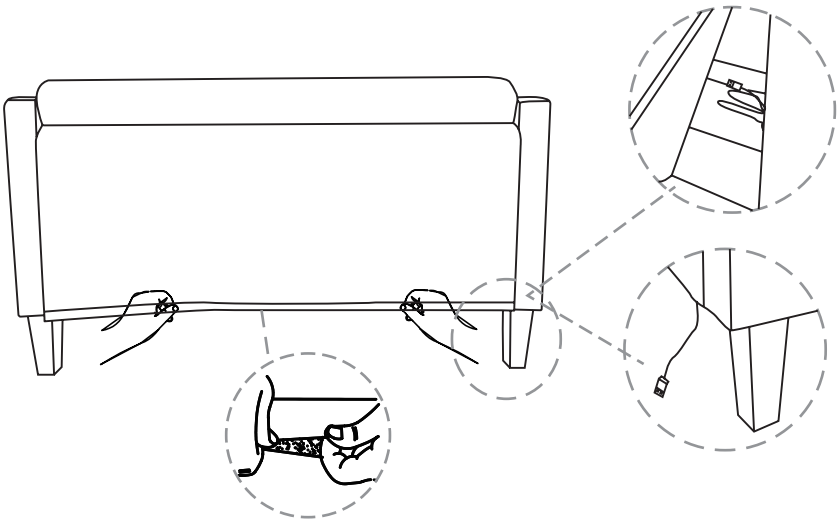

9

EN: Remove the protective strips on Bottom Support Bracket (B) and Back Cushions (E) as shown in the figure.

DE: Entfernen Sie die Schutzstreifen an der unteren Stützhalterung (B) und den Rückenkissen (E), wie in der Abbildung gezeigt.

IT: Rimuovere le strisce protettive sulla staffa di supporto inferiore (B) e sui cuscini dello schienale (E), come mostrato in figura.

FR: Retirez les bandes de protection du support inférieur (B) et des coussins de dossier (E), comme indiqué sur la figure.

ES: Retire las tiras protectoras del soporte inferior (B) y de los cojines del respaldo (E), como se muestra en la figura.

JA: 図のように、底部サポートブラケット（B）と背もたれクッション（E）の保護ストリップを取り外します。

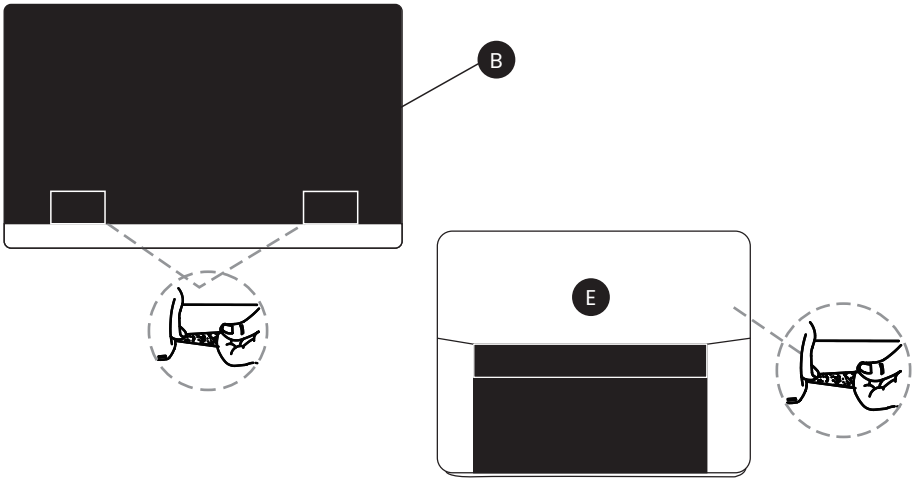

10

EN: Place the assembled Back Cushions (E) and Seat Cushions (G) onto the assembled sofa frame as shown in the figure.

DE: Legen Sie die montierten Rückenkissen (E) und Sitzkissen (G) wie in der Abbildung gezeigt auf den montierten Sofarahmen.

IT: Posizionare i cuscini dello schienale assemblati (E) e i cuscini del sedile assemblati (G) sul telaio del divano assemblato, come mostrato in figura.

FR: Placez les coussins de dossier assemblés (E) et les coussins d'assise assemblés (G) sur le cadre du canapé assemblé, comme indiqué sur la figure.

ES: Coloque los cojines del respaldo ensamblados (E) y los cojines del asiento ensamblados (G) sobre el armazón del sofá ensamblado, como se muestra en la figura.

JA: 組み立て済みの背もたれクッション(E)と座面クッション(G)を、図のように組み立て済みのソファフレームに置きます。

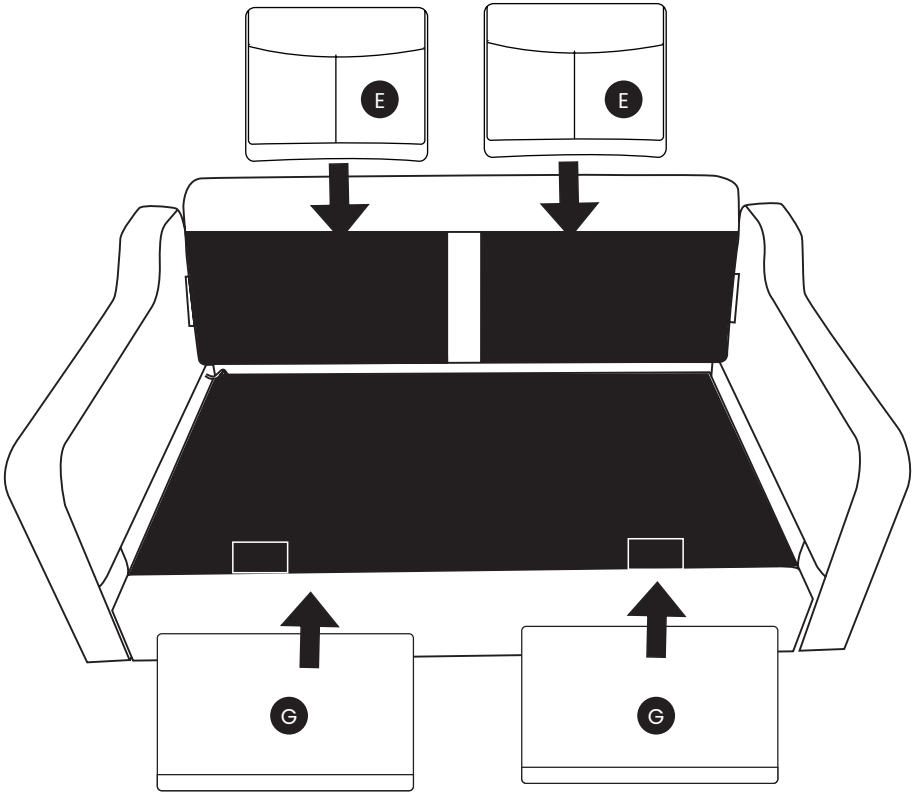
E
E
G
G

11

EN: Place Pillows (I) next to Left-side Armrest (C) and Right-side Armrest (D) respectively.
Note: The sofa's power socket is located on the inner side of Left-side Armrest (C) .

DE: Platzieren Sie die Kissen (I) jeweils neben der linken Armlehne (C) und der rechten Armlehne (D).
Hinweis: Die Steckdose des Sofas befindet sich an der Innenseite der linken Armlehne (C).

IT: Posizionare i cuscini (I) rispettivamente accanto al bracciolo sinistro (C) e al bracciolo destro (D).
Nota: La presa di alimentazione del divano si trova sul lato interno del bracciolo sinistro (C).

FR: Placez les oreillers (I) respectivement à côté de l'accoudoir gauche (C) et de l'accoudoir droit (D).
Remarque : La prise de courant du canapé se trouve sur le côté intérieur de l'accoudoir gauche (C).

ES: Coloque las almohadas (I) junto al reposabrazos izquierdo (C) y al reposabrazos derecho (D), respectivamente.
Nota: La toma de corriente del sofá se encuentra en el lado interior del reposabrazos izquierdo (C).

JA: ピロー (I) をそれぞれ左側アームレスト (C) と右側アームレスト (D) の横に置きます。
注意：ソファの電源ソケットは、左側アームレスト (C) の内側にあります。

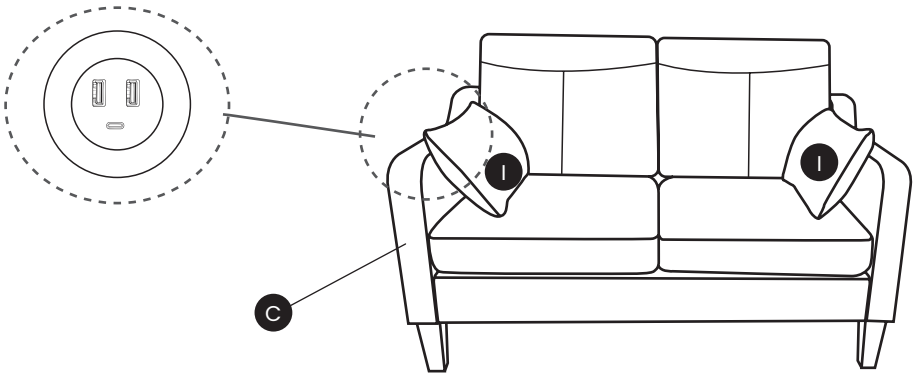

12

EN: Now, your sofa is successfully installed.

DE: Ihr Sofa ist nun erfolgreich montiert.

IT: Ora il divano è stato assemblato correttamente.

FR: Votre canapé est maintenant correctement assemblé.

ES: Ahora su sofá está correctamente montado.

JA: これでソファの組み立ては完了です。

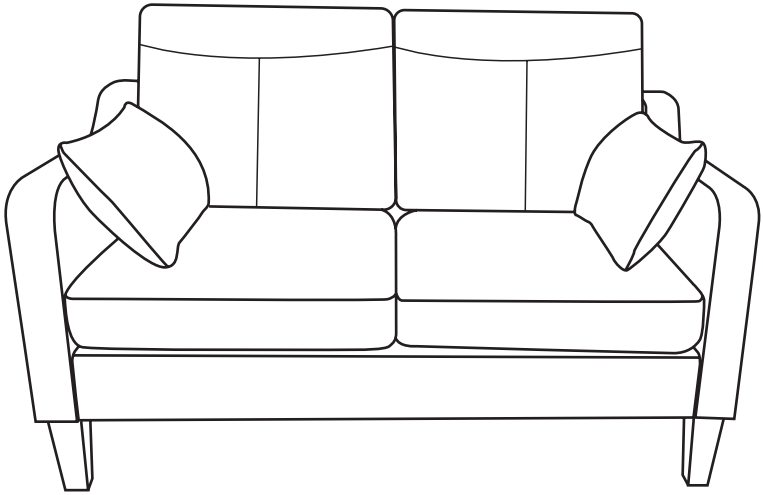

WARRANTY
We will repair or replace any defective product within one year of purchase, as long as you, the original purchaser, still own it. This is your only remedy under the warranty.

EXCLUSIONS
This warranty does not cover:
Normal wear and tear.
Misuse, abuse, or excessive use.
Unauthorized modifications or attachments.
Products not installed, used, or maintained properly.
Rental or unauthorized retail use.

PRODUCT USAGE:
Normal use is equivalent to a 40-hour workweek. Exceeding this will proportionately reduce the warranty period.

RETURN POLICY
We offer a 30-day return policy. Contact us within 30 days for a return. Returns must be in original condition with packaging.

CONDITIONS
Returned products must be in original condition and packaging.
The buyer pays return shipping if changing their mind.
Faulty products will have return shipping covered by us.
Partial refunds may apply for returned items that are damaged or missing parts.

HOW RETURNS WORK
Attach your invoice and reason for return. We'll provide a return address and resolution after inspection. Approved returns will be refunded to the original payment method.

GARANTIE
Wir reparieren oder ersetzen jedes defekte Produkt innerhalb eines Jahres nach dem Kauf, sofern Sie der ursprüngliche Käufer sind und das Produkt weiterhin besitzen. Dies ist Ihr einziges Rechtsmittel im Rahmen dieser Garantie.

AUSSCHLÜSSE
Diese Garantie deckt Folgendes nicht ab:
Normale Abnutzung und Verschleiß.
Missbrauch, unsachgemäße Nutzung oder übermäßige Beanspruchung.
Nicht autorisierte Änderungen oder Anbauten.
Produkte, die nicht ordnungsgemäß installiert, verwendet oder gewartet wurden.
Vermietung oder nicht autorisierte gewerbliche Nutzung.

PRODUKTNUTZUNG:
Der normale Gebrauch entspricht einer 40-Stunden-Arbeitswoche. Eine Überschreitung kann die Garantiezeit entsprechend verkürzen.

RÜCKGABERICHTLINIE
Wir bieten ein 30-tägiges Rückgaberecht. Bitte kontaktieren Sie uns innerhalb von 30 Tagen für eine Rückgabe. Rücksendungen müssen sich im Originalzustand und in der Originalverpackung befinden.

BEDINGUNGEN
Zurückgesendete Produkte müssen sich im Originalzustand und in der Originalverpackung befinden.
Bei Rücksendungen aufgrund von Meinungsänderung trägt der Käufer die Rücksendekosten.
Bei defekten Produkten übernehmen wir die Rücksendekosten.
Teilrückerstattungen können bei beschädigten Artikeln oder fehlenden Teilen erfolgen.

ABLAUF DER RÜCKGABE
Legen Sie Ihre Rechnung und den Rücksendegrund bei. Nach Prüfung teilen wir Ihnen die Rücksendeadresse und die Lösung mit. Genehmigte Rücksendungen werden auf die ursprüngliche Zahlungsmethode erstattet.

GARANZIA
Ripareremo o sostituiremo qualsiasi prodotto difettoso entro un anno dalla data di acquisto, a condizione che l'acquirente originale sia ancora in possesso del prodotto. Questo è l'unico rimedio previsto dalla presente garanzia.

ESCLUSIONI
La presente garanzia non copre:
Normale usura.
Uso improprio, abuso o utilizzo eccessivo.
Modifiche o accessori non autorizzati.
Prodotti non installati, utilizzati o mantenuti correttamente.
Noleggio o uso commerciale non autorizzato.

USO DEL PRODOTTO:
L'uso normale equivale a una settimana lavorativa di 40 ore. Il superamento di tale limite può ridurre proporzionalmente il periodo di garanzia.

POLITICA DI RESO
Offriamo una politica di reso entro 30 giorni. Contattateci entro 30 giorni per avviare il reso. I prodotti restituiti devono essere in condizioni e imballaggio originali.

CONDIZIONI
I prodotti restituiti devono essere in condizioni e imballaggio originali.
In caso di ripensamento, le spese di spedizione per il reso sono a carico dell'acquirente.
Per i prodotti difettosi, le spese di spedizione per il reso saranno a nostro carico.
Potrebbero essere applicati rimborsi parziali per articoli restituiti danneggiati o con parti mancanti.

PROCEDURA DI RESO
Allegare la fattura e il motivo del reso. Dopo l'ispezione, forniremo l'indirizzo di reso e la risoluzione. I resi approvati saranno rimborsati sul metodo di pagamento originale.

GARANTIE
Nous réparerons ou remplacerons tout produit défectueux dans un délai d'un an à compter de la date d'achat, à condition que vous soyez l'acheteur initial et que vous possédiez toujours le produit. Il s'agit de votre seul recours au titre de cette garantie.

EXCLUSIONS
Cette garantie ne couvre pas :
L'usure normale.
Une mauvaise utilisation, un abus ou une utilisation excessive.
Des modifications ou accessoires non autorisés.
Les produits non installés, utilisés ou entretenus correctement.
La location ou une utilisation commerciale non autorisée.

UTILISATION DU PRODUIT:
Une utilisation normale correspond à une semaine de travail de 40 heures. Un dépassement peut réduire proportionnellement la période de garantie.

POLITIQUE DE RETOUR
Nous offrons une politique de retour de 30 jours. Veuillez nous contacter dans les 30 jours pour effectuer un retour. Les articles retournés doivent être dans leur état et emballage d'origine.

CONDITIONS
Les produits retournés doivent être dans leur état et emballage d'origine.
Les frais de retour sont à la charge de l'acheteur en cas de changement d'avis.
Pour les produits défectueux, les frais de retour seront pris en charge par nos soins.
Des remboursements partiels peuvent s'appliquer pour les articles retournés endommagés ou incomplets.

PROCESSUS DE RETOUR
Joignez votre facture et le motif du retour. Après inspection, nous fournirons l'adresse de retour et la solution. Les retours approuvés seront remboursés sur le mode de paiement initial.

GARANTÍA
Repararemos o sustituiremos cualquier producto defectuoso dentro de un año a partir de la fecha de compra, siempre que usted sea el comprador original y conserve el producto. Este es su único recurso bajo esta garantía.

EXCLUSIONES
Esta garantía no cubre:
Desgaste normal.
Uso indebido, abuso o uso excesivo.
Modificaciones o accesorios no autorizados.
Productos no instalados, utilizados o mantenidos correctamente.
Alquiler o uso comercial no autorizado.

USO DEL PRODUCTO:
El uso normal equivale a una semana laboral de 40 horas. Superar este límite puede reducir proporcionalmente el período de garantía.

POLÍTICA DE DEVOLUCIONES
Ofrecemos una política de devolución de 30 días. Contáctenos dentro de los 30 días para realizar una devolución. Los productos devueltos deben estar en su estado y embalaje originales.

CONDICIONES
Los productos devueltos deben estar en su estado y embalaje originales.
El comprador asume los gastos de envío de devolución en caso de cambio de opinión.
En caso de productos defectuosos, cubriremos los gastos de envío de la devolución.
Pueden aplicarse reembolsos parciales a artículos devueltos dañados o con piezas faltantes.

PROCESO DE DEVOLUCIÓN
Adjunte su factura y el motivo de la devolución. Tras la inspección, le proporcionaremos la dirección de devolución y la solución correspondiente. Las devoluciones aprobadas se reembolsarán al método de pago original.

保証
ご購入日から1年以内に不具合が確認された場合、購入者ご本人が引き続き製品を所有していることを条件として、修理または交換を行います。本保証に基づく救済はこれに限定されます。

保証対象外
本保証は以下の場合には適用されません。
通常の摩耗や劣化
誤使用、乱用、または過度な使用
無断で行われた改造や付属品の追加
正しく設置、使用、または保守されていない製品
レンタルまたは無許可の商業利用

製品の使用条件:
通常使用とは、週40時間の使用を基準とします。これを超える使用は、保証期間を相応に短縮する場合があります。

返品ポリシー
30日間の返品対応を行っています。返品をご希望の場合は、30日以内にご連絡ください。返品品は、元の状態および梱包である必要があります。

条件
返品される製品は、元の状態および梱包である必要があります。
お客様のご都合による返品の場合、返送料はお客様負担となります。
不良品の場合、返送料は当社が負担します。
破損や部品不足がある場合、返金額が一部減額されることがあります。

返品の流れ
請求書（購入証明）と返品理由を同封してください。検品後、返送先住所および対応内容をご案内します。承認された返品は、元のお支払い方法へ返金されます。