USER MANUAL

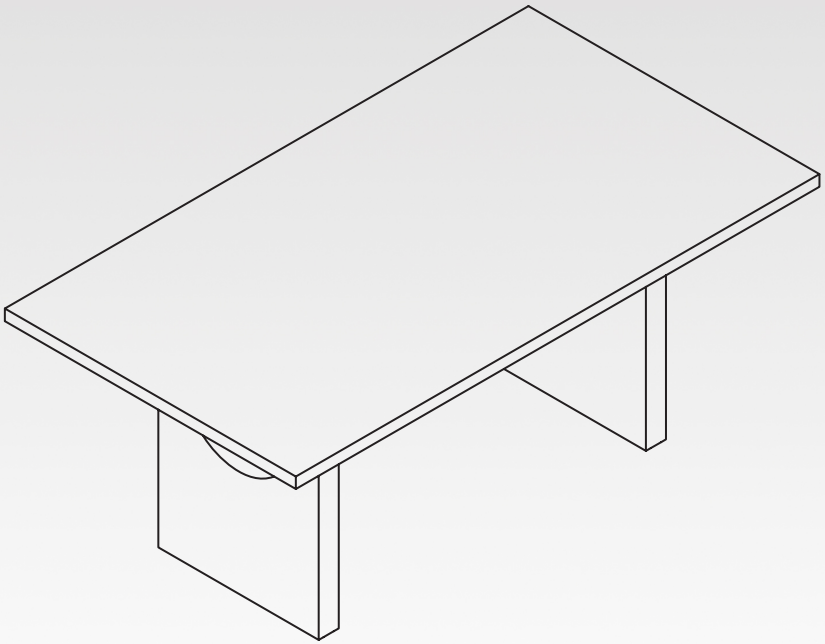

DINING TABLE

CONTENTS

01	ENGLISH PRODUCT MANUAL	01
02	SPANISH PRODUCT MANUAL MANUAL DE PRODUCTO EN ESPAÑOL	07
03	FRENCH PRODUCT MANUAL MANUEL DU PRODUIT EN FRANÇAIS	13
04	GERMAN PRODUCT MANUAL DEUTSCHES PRODUKTHANDBUCH	19
05	ITALIAN PRODUCT MANUAL MANUALE DEL PRODOTTO IN ITALIANO	25
06	JAPANESE PRODUCT MANUAL 日本語製品マニュアル	31

WARNING

Please read the instructions carefully and follow the assembly steps.

To ensure proper assembly, please follow all steps and use all parts provided. Not following this warning may result in serious injury to you or others.

To prevent misalignments, keep the screws loose and do not tighten them until they are all in their correct positions.

Avoid overtightening or forcing the screws, as this could cause them to break, strip, or damage the threads of the holes.

Using the wrong size of screws for a particular part could cause damage to the screw or the part.

Please lubricate all moving parts regularly and tighten all bolts and screws every 6 months, or as needed.

SAFETY INFORMATION

WEIGHT CAPACITY FOR PRODUCT: 250 LBS (≈113 KG)

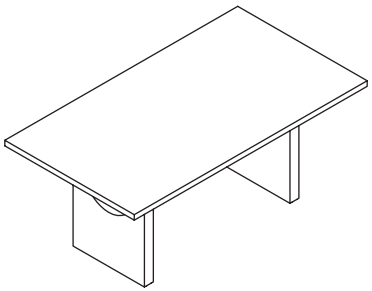

Do not stand or climb on the tabletop.

Warning: This table is not designed to support human weight. Standing on it may cause tipping or breakage.

ASSEMBLY PARTS AND TOOL

PLEASE MAKE SURE ALL THE PARTS ARE INCLUDED.

1

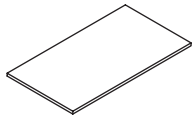

Table Top *1

2

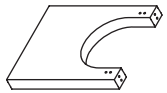

Leg *2

3

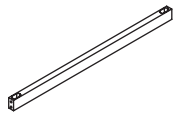

Stretcher *2

4

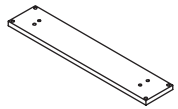

Mounting Plate *2

A

Bolt 5/16"-18 x 1-1/4" (Stretcher Leg) *16

B

Bolt 5/16"-18 x 3" (Table Leg) *4

C

Dowel Ø8×30mm (Stretcher Leg) *4

D

Allen Wrench 4mm *1

BEFORE YOU GET STARTED, A FEW POINTERS:

Having a friend to help makes assembly extra-easy.

Please use the included wrench instead of an ELECTRIC HAND DRILL to avoid damage to the product.

ASSEMBLY INSTRUCTIONS

STEP 1 Attach Mounting Plates (4) to Leg (2) using Bolts (A). Do not fully tighten.

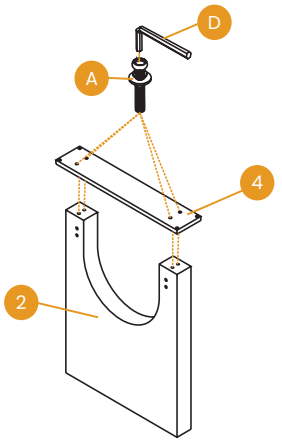

STEP 2 Insert Dowels (C) into the designated holes on each Leg (2). Then attach Stretchers (3) to Legs (2) using Bolts (B). Do not fully tighten.

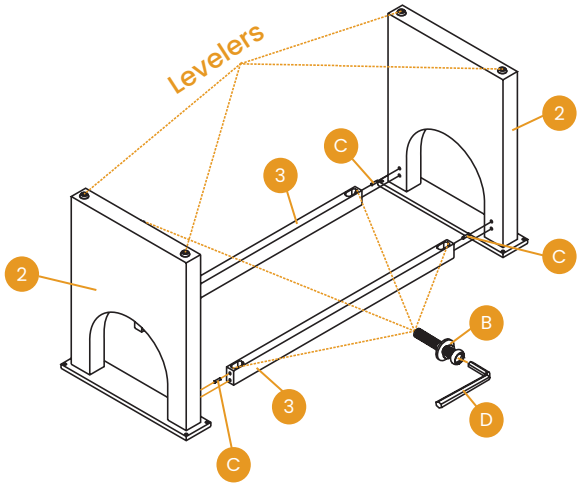

ASSEMBLY INSTRUCTIONS

STEP 3 Attach the assembled section to Table Top (1) with Bolts (A). Align all parts, then fully tighten all Bolts using Allen Wrench (D).

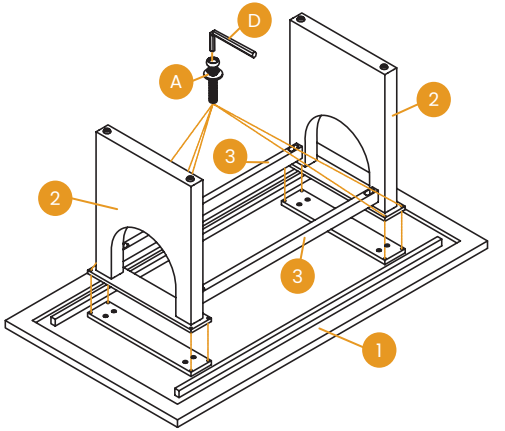

STEP 4 Check stability and periodically re-tighten connectors as needed.

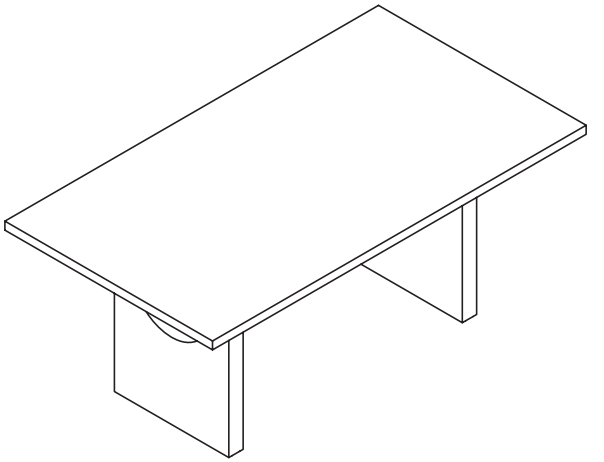

LIMITED WARRANTY

We promises to repair or replace any product that is found to be defective in material or workmanship within one year from the date of original purchase, as long as you, the original purchaser, still own it. This is your sole and exclusive remedy under this warranty, subject to the provisions outlined below.

EXCLUSIONS

This warranty does not apply to, and no other warranty applies to:

- Normal wear and tear, which is to be expected over the course of ownership.
- Misuse, abuse, or excessive use of the product.
- Modifications or attachments to the product that are not approved.
- Products that were not installed, used, or maintained in accordance with the product instructions and warnings.
- Products used for rental purposes or unauthorized retail activities.

Product Usage: Normal use for the product is defined as equivalent to a single shift, forty-hour (40) workweek. If the product is used in a manner exceeding this, the applicable warranty period will be proportionately reduced.

RETURN POLICY

We offer a 30-day return policy, meaning that all products purchased through this website may be returned to us within that timeframe. You must contact us within 30 days of receiving the product(s), and they must be returned to us without any undue delays.

CONDITIONS:

- Returned products must be in the same condition as received and returned in their original packaging.

LIMITED WARRANTY

- If the product is not faulty (i.e., if you change your mind or are unhappy with the product for another reason), you are responsible for the cost of return shipping. You must ensure the package arrives safely to us, so we recommend using a courier service that offers tracking.
- If the product is faulty when received, please contact us, and we will assist you with the return, covering the shipping costs in this case.
- We reserve the right to offer partial refunds for returned products that are not in unused condition, are damaged, or have missing parts not due to our error.

HOW RETURNS WORK

To request a return, please fill out the contact form on our website and attach a copy of your invoice as proof of purchase, along with the reason for the return.

We will provide the return address for the product as soon as possible. Once the returned product is received and inspected, we will provide a specific resolution.

If the return is approved, the refund amount will be automatically credited to your original payment method.

ADVERTENCIA

Por favor, lea las instrucciones cuidadosamente y siga los pasos de ensamblaje.

Para asegurar un ensamblaje adecuado, siga todos los pasos y utilice todas las piezas proporcionadas. No seguir esta advertencia puede resultar en lesiones graves para usted o para otros.

Para evitar desalineaciones, mantenga los tornillos flojos y no los apriete hasta que estén en sus posiciones correctas.

Evite apretar demasiado o forzar los tornillos, ya que esto podría hacer que se rompan, se despojen o dañen las roscas de los agujeros.

Usar el tamaño incorrecto de tornillos para una pieza determinada podría causar daño al tornillo o a la pieza.

Lubrique todas las partes móviles regularmente y apriete todos los tornillos y pernos cada 6 meses o según sea necesario.

INFORMACIÓN DE SEGURIDAD

CAPACIDAD DE CARGA DEL PRODUCTO: 250 LBS (≈113 KG)

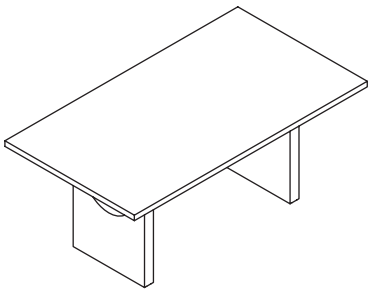

No se pare ni se suba sobre el tablero de la mesa.

Advertencia: Esta mesa no está diseñada para soportar el peso de una persona. Pararse sobre ella puede provocar que se vuelque o se rompa.

PIEZAS Y HERRAMIENTA DE MONTAJE

POR FAVOR, ASEGÚRESE DE QUE TODAS LAS PIEZAS ESTÉN INCLUIDAS.

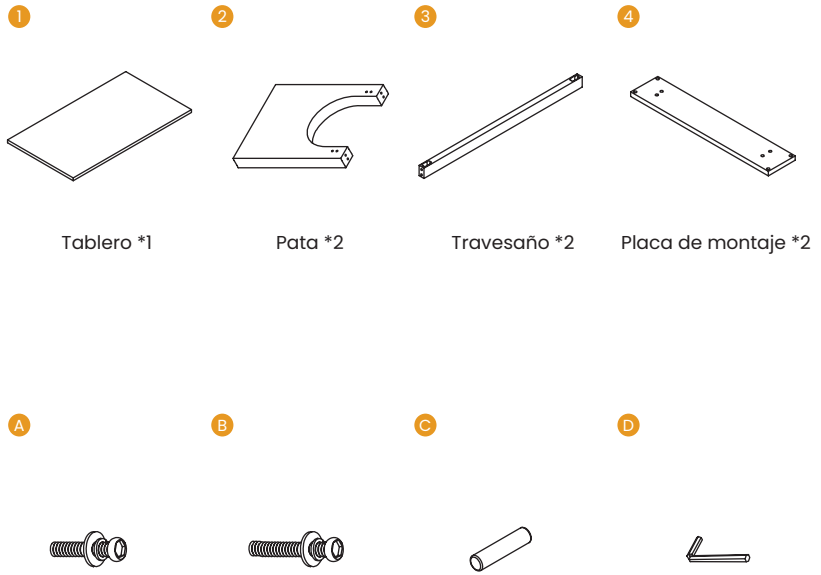

Tablero *1	Pata *2	Travesaño *2	Placa de montaje *2

Perno 5/16"-18 x 1-1/4" (Travesaño/Pata) *16	Perno 5/16"-18 x 3" (Pata de la mesa) *4	Espiga Ø8×30mm (Travesaño/Pata)*4	Llave Allen de 4 mm *1

ANTES DE COMENZAR, ALGUNOS CONSEJOS:

Tener a un amigo que te ayude hace que el ensamblaje sea mucho más fácil.

Por favor, usa la llave incluida en lugar de un TALADRO ELÉCTRICO para evitar dañar el producto.

INSTRUCCIONES DE MONTAJE

PASO 1 Fije las placas de montaje (4) a las patas (2) con los pernos (A). No las apriete por completo.

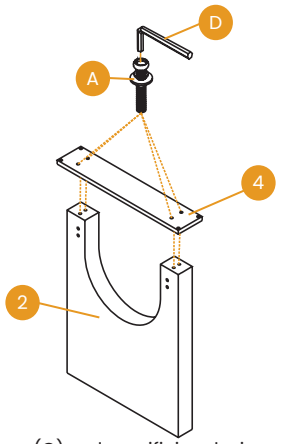

PASO 2 Inserte las espigas (C) en los orificios designados de cada pata (2). Luego, fije los travesaños (3) a las patas (2) con los pernos (B). No los apriete por completo.

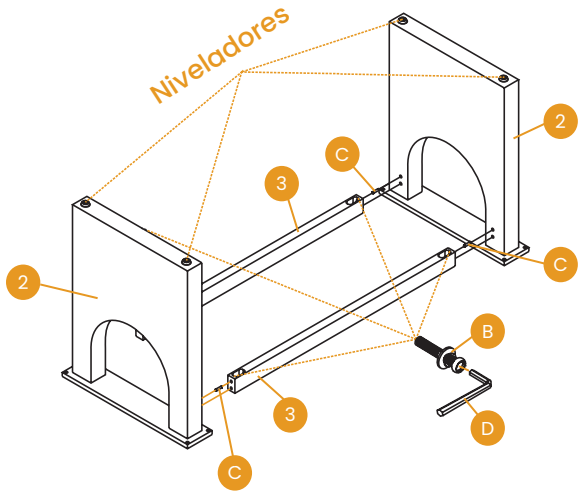

INSTRUCCIONES DE MONTAJE

PASO 3 Fije la sección ensamblada al tablero (1) con los pernos (A). Alinee todas las piezas y luego apriete completamente todos los pernos con la llave Allen (D).

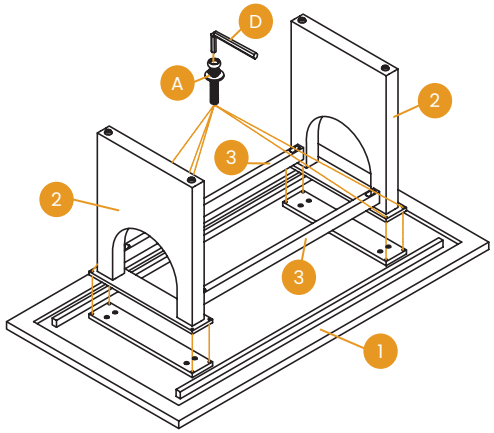

PASO 4 Verifique la estabilidad y vuelva a apretar periódicamente los conectores según sea necesario.

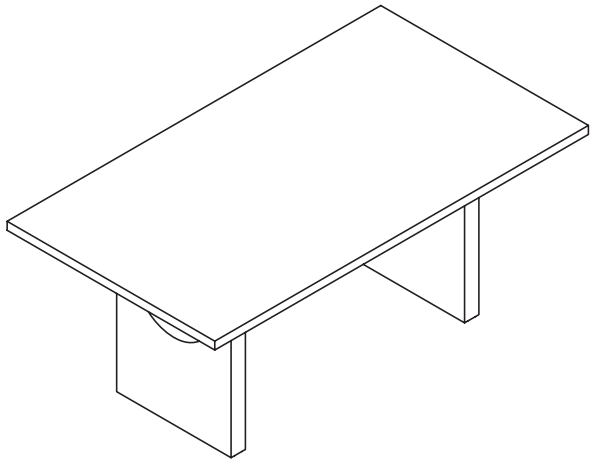

GARANTÍA LIMITADA

El fabricante promete reparar o reemplazar cualquier producto del fabricante que se encuentre defectuoso en material o mano de obra dentro de un año desde la fecha de compra original, siempre que usted, el comprador original, aún lo posea. Esta es su única y exclusiva solución bajo esta garantía, sujeta a las disposiciones descritas a continuación.

EXCLUSIONES

Esta garantía no se aplica a, y ninguna otra garantía se aplica a:

- Desgaste normal, que se espera durante el curso de la propiedad.
- Uso indebido, abuso o uso excesivo del producto.
- Modificaciones o accesorios al producto que no sean aprobados por el fabricante.
- Productos que no fueron instalados, utilizados o mantenidos de acuerdo con las instrucciones y advertencias del producto.
- Productos utilizados para fines de alquiler o actividades comerciales no autorizadas.

Uso del producto: El uso normal del producto se define como equivalente a un solo turno de trabajo de cuarenta (40) horas semanales. Si el producto se utiliza de una manera que exceda esto, el período de garantía aplicable se reducirá proporcionalmente.

POLÍTICA DE DEVOLUCIONES

Ofrecemos una política de devoluciones de 30 días, lo que significa que todos los productos comprados a través de este sitio web pueden ser devueltos dentro de ese plazo. Debe ponerse en contacto con nosotros dentro de los 30 días posteriores a la recepción del producto(s), y deben ser devueltos sin demora innecesaria.

CONDICIONES:

- Los productos devueltos deben estar en las mismas condiciones en que fueron recibidos y ser devueltos en su embalaje original.

GARANTÍA LIMITADA

- Si el producto no está defectuoso (es decir, si cambia de opinión o no está satisfecho con el producto por otro motivo), usted es responsable del costo del envío de la devolución. Debe asegurarse de que el paquete llegue de manera segura a nosotros, por lo que recomendamos usar un servicio de mensajería que ofrezca seguimiento.
- Si el producto está defectuoso al recibirlo, por favor contáctenos y le asistiremos con la devolución, cubriendo los costos de envío en este caso.
- Nos reservamos el derecho de ofrecer reembolsos parciales para productos devueltos que no estén en condiciones sin usar, estén dañados o tengan piezas faltantes que no sean por nuestro error.

CÓMO FUNCIONAN LAS DEVOLUCIONES

Para solicitar una devolución, por favor complete el formulario de contacto en nuestro sitio web y adjunte una copia de su factura como prueba de compra, junto con el motivo de la devolución.

Proporcionaremos la dirección de devolución del producto lo antes posible. Una vez recibido e inspeccionado el producto devuelto, proporcionaremos una resolución específica.

Si la devolución es aprobada, el monto del reembolso será acreditado automáticamente a su método de pago original.

AVERTISSEMENT

Veuillez lire attentivement les instructions et suivre les étapes d'assemblage.
Pour assurer un montage correct, veuillez suivre toutes les étapes et utiliser toutes les pièces fournies. Ne pas suivre cet avertissement pourrait entraîner des blessures graves pour vous ou pour d'autres.

Pour éviter les désalignements, gardez les vis desserrées et ne les serrez pas tant qu'elles ne sont pas toutes dans leurs positions correctes.

Évitez de trop serrer ou de forcer les vis, car cela pourrait les casser, les dénuder ou endommager les filetages des trous.

Utiliser la mauvaise taille de vis pour une pièce particulière pourrait endommager la vis ou la pièce.

Lubrifiez toutes les pièces mobiles régulièrement et serrez tous les boulons et vis tous les 6 mois, ou selon les besoins.

INFORMATIONS DE SÉCURITÉ

CAPACITÉ DE CHARGE DU PRODUIT: 250 LBS (≈113 KG)

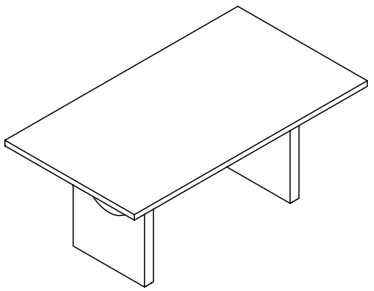

Ne vous tenez pas debout et ne grimpez pas sur le plateau de la table.
Avertissement : Cette table n'est pas conçue pour supporter le poids d'une personne. Se tenir debout dessus peut entraîner un basculement ou une rupture.

PIÈCES ET OUTILS D'ASSEMBLAGE

ASSUREZ-VOUS QUE TOUTES LES PIÈCES SONT INCLUSES.

1

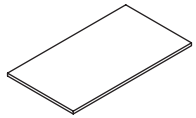

Plateau de table *1

2

Pied *2

3

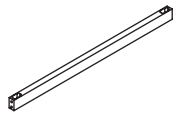

Traverse *2

4

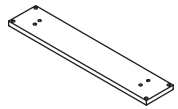

Plaque de fixation *2

A

Boulon 5/16"-18 x 1-1/4" (Traverse/Pied) *16

B

Boulon 5/16"-18 x 3" (Pied de table)*4

C

Tourillon Ø8×30mm (Traverse/Pied) *4

D

Clé Allen de 4 mm *1

AVANT DE COMMENCER, QUELQUES CONSEILS :

Avoir un ami pour vous aider rend l'assemblage encore plus facile.

Veuillez utiliser la clé fournie au lieu d'un PERCEUSE MANUELLE ÉLECTRIQUE pour éviter d'endommager le produit.

INSTRUCTIONS D'ASSEMBLAGE

ÉTAPE 1 Fixez les plaques de fixation (4) aux pieds (2) à l'aide des boulons (A). Ne les serrez pas complètement.

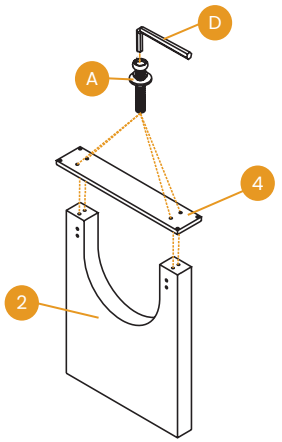

ÉTAPE 2 Insérez les tourillons (C) dans les trous prévus sur chaque pied (2). Fixez ensuite les traverses (3) aux pieds (2) à l'aide des boulons (B). Ne les serrez pas complètement.

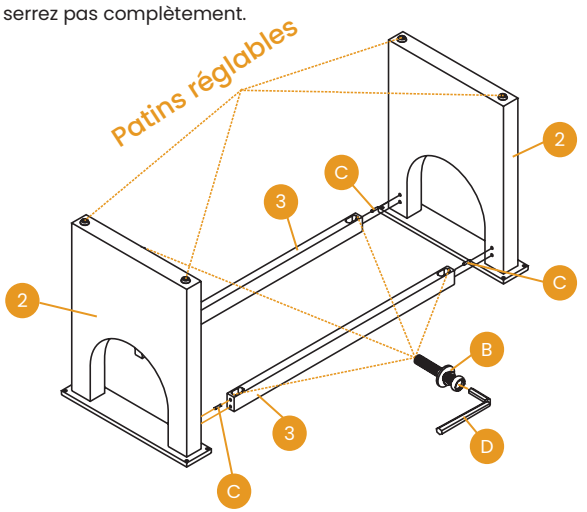

FRENCH / FRANÇAIS

INSTRUCTIONS D'ASSEMBLAGE

ÉTAPE 3 Fixez la section assemblée au plateau de table (1) à l'aide des boulons (A). Alignez toutes les pièces, puis serrez complètement tous les boulons à l'aide de la clé Allen (D).

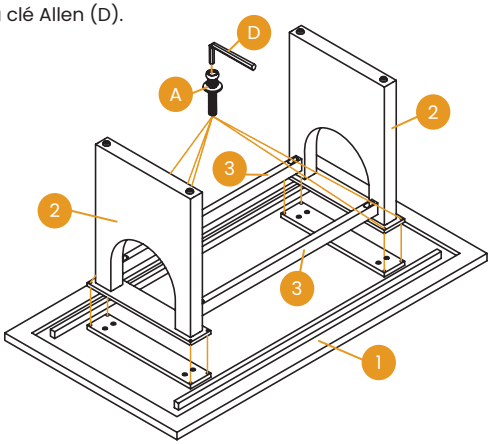

ÉTAPE 4 Vérifiez la stabilité et resserrez périodiquement les éléments de fixation si nécessaire.

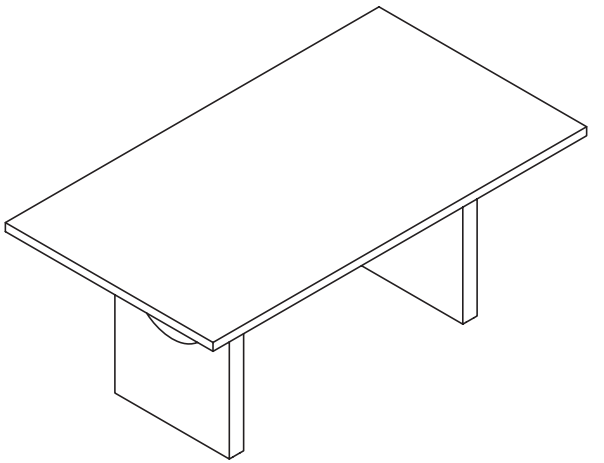

GARANTIE LIMITÉE

Le fabricant s'engage à réparer ou remplacer tout produit du fabricant reconnu défectueux en matière de matériaux ou de fabrication dans l'année suivant la date d'achat initiale, tant que vous, l'acheteur initial, en êtes toujours propriétaire. Il s'agit de votre seul et unique recours dans le cadre de cette garantie, sous réserve des conditions énoncées ci-dessous.

EXCLUSIONS

Cette garantie ne s'applique pas à, et aucune autre garantie ne s'applique à :

- L'usure normale, qui est à prévoir au cours de la possession.
- Mauvaise utilisation, abus ou utilisation excessive du produit.
- Modifications ou accessoires du produit qui ne sont pas approuvés par le fabricant.
- Produits qui n'ont pas été installés, utilisés ou entretenus conformément aux instructions et avertissements du produit.
- Produits utilisés à des fins de location ou pour des activités de vente au détail non autorisées.

Utilisation du produit : L'utilisation normale du produit est définie comme équivalente à un quart de travail de quarante heures (40) par semaine. Si le produit est utilisé d'une manière dépassant cette norme, la période de garantie applicable sera proportionnellement réduite.

POLITIQUE DE RETOUR

Nous offrons une politique de retour de 30 jours, ce qui signifie que tous les produits achetés sur ce site peuvent être retournés dans ce délai. Vous devez nous contacter dans les 30 jours suivant la réception du ou des produits, et ceux-ci doivent être retournés sans retard excessif.

GARANTIE LIMITÉE

CONDITIONS :

- Les produits retournés doivent être dans le même état que lorsqu'ils ont été reçus et retournés dans leur emballage d'origine.
- Si le produit n'est pas défectueux (c'est-à-dire si vous changez d'avis ou si vous êtes insatisfait du produit pour une autre raison), vous êtes responsable des frais de retour. Vous devez vous assurer que le colis arrive en toute sécurité chez nous, nous vous recommandons donc d'utiliser un service de messagerie qui propose un suivi.
- Si le produit est défectueux lors de la réception, veuillez nous contacter et nous vous aiderons pour le retour, en prenant en charge les frais d'expédition dans ce cas.
- Nous nous réservons le droit d'offrir des remboursements partiels pour les produits retournés qui ne sont pas dans un état inutilisé, qui sont endommagés ou qui ont des pièces manquantes qui ne sont pas dues à notre erreur.

COMMENT FONCTIONNENT LES RETOURS

Pour demander un retour, veuillez remplir le formulaire de contact sur notre site Web et joindre une copie de votre facture en tant que preuve d'achat, ainsi que la raison du retour.

Nous vous fournirons l'adresse de retour du produit dès que possible. Une fois le produit retourné reçu et inspecté, nous vous fournirons une solution spécifique.

Si le retour est approuvé, le montant du remboursement sera automatiquement crédité sur votre méthode de paiement originale.

WARNUNG

Bitte lesen Sie die Anweisungen sorgfältig durch und folgen Sie den Montageanweisungen.
Um eine ordnungsgemäße Montage sicherzustellen, befolgen Sie bitte alle Schritte und verwenden Sie alle bereitgestellten Teile. Das Missachten dieser Warnung kann zu schweren Verletzungen bei Ihnen oder anderen führen.

Um Fehlstellungen zu vermeiden, halten Sie die Schrauben locker und ziehen Sie sie erst an, wenn sie alle in der richtigen Position sind.

Vermeiden Sie es, die Schrauben zu überdrehen oder zu erzwingen, da dies dazu führen kann, dass sie brechen, abgenutzt werden oder die Gewinde der Löcher beschädigt werden.

Die Verwendung der falschen Schraubengröße für ein bestimmtes Teil kann den Schraube oder das Teil beschädigen.

Schmieren Sie alle beweglichen Teile regelmäßig und ziehen Sie alle Schrauben und Bolzen alle 6 Monate oder nach Bedarf an.

SICHERHEITSINFORMATIONEN

GEWICHTSKAPAZITÄT DES PRODUKTS: 250 LBS (≈113 KG)

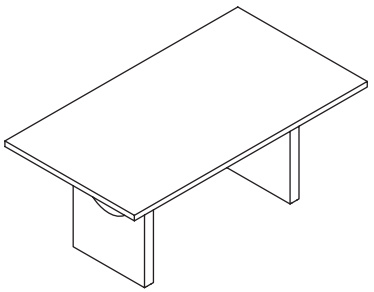

Stellen Sie sich nicht auf die Tischplatte und klettern Sie nicht darauf.
Warnung: Dieser Tisch ist nicht dafür ausgelegt, das Gewicht einer Person zu tragen. Das Stehen darauf kann zum Umkippen oder zu Beschädigungen führen.

MONTAGETEILE UND WERKZEUG

STELLEN SIE SICHER, DASS ALLE TEILE ENTHALTEN SIND.

1

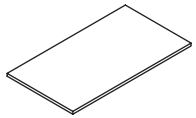

Tischplatte *1

2

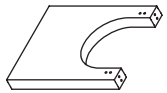

Tischbein *2

3

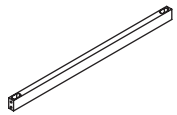

Querstrebe *2

4

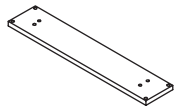

Montageplatte *2

A

Schraube 5/16"-18 x 1-1/4" (Querstrebe/ Bein) *16

B

Schraube 5/16"-18 x 3" (Tischbein) *4

C

Holzdübel Ø8×30mm (Querstrebe/Bein)*4

D

Innensechskantschlüssel 4 mm *1

BEVOR SIE BEGINNEN, EIN PAAR HINWEISE:

Es ist hilfreich, einen Freund zur Unterstützung zu haben, um die Montage zu erleichtern.

Bitte verwenden Sie den mitgelieferten Schraubenschlüssel anstelle eines ELEKTRISCHEN HANDDREHERS, um Schäden am Produkt zu vermeiden.

MONTAGEANLEITUNG

SCHRITT 1 Befestigen Sie die Montageplatten (4) mit den Schrauben (A) an den Tischbeinen (2). Ziehen Sie sie noch nicht vollständig fest.

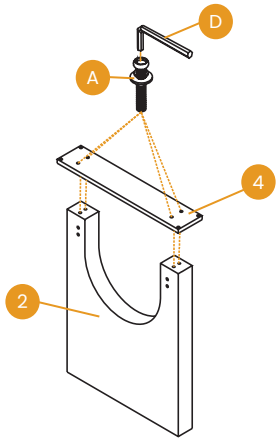

SCHRITT 2 Stecken Sie die Holzdübel (C) in die vorgesehenen Löcher an jedem Tischbein (2). Befestigen Sie anschließend die Querstreben (3) mit den Schrauben (B) an den Tischbeinen (2). Ziehen Sie sie noch nicht vollständig fest.

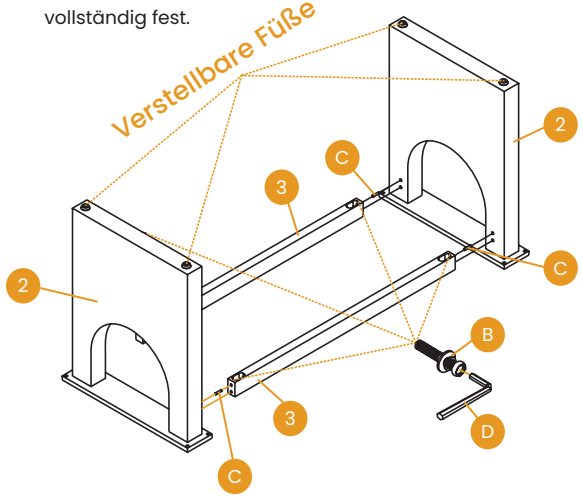

MONTAGEANLEITUNG

SCHRITT 3 Befestigen Sie die montierte Baugruppe mit den Schrauben (A) an der Tischplatte (1). Richten Sie alle Teile aus und ziehen Sie anschließend alle Schrauben mit dem Innensechskantschlüssel (D) vollständig fest.

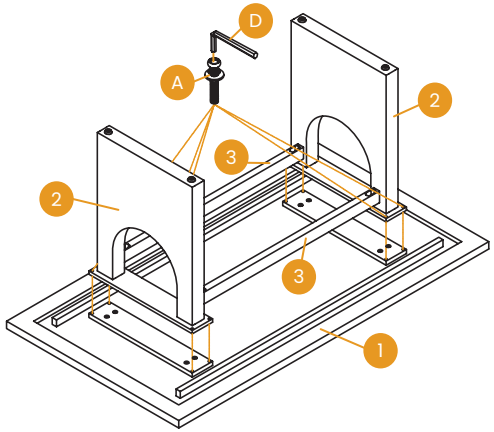

SCHRITT 4 Prüfen Sie die Stabilität und ziehen Sie die Verbindungselemente bei Bedarf regelmäßig nach.

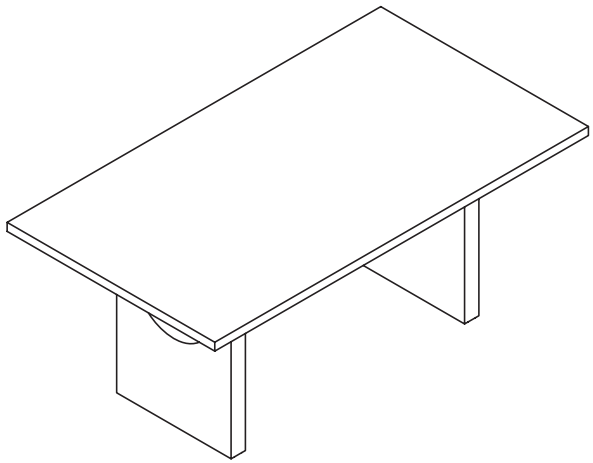

BEGRENZTE GARANTIE

Der Hersteller verpflichtet sich, jedes Produkt des Herstellers, das innerhalb eines Jahres ab dem ursprünglichen Kaufdatum als material- oder verarbeitungsfehlerhaft befunden wird, zu reparieren oder zu ersetzen, solange Sie, der ursprüngliche Käufer, es weiterhin besitzen. Dies ist Ihre einzige und exklusive Abhilfe im Rahmen dieser Garantie, vorbehaltlich der unten aufgeführten Bestimmungen.

AUSSCHLÜSSE

Diese Garantie gilt nicht für, und keine andere Garantie gilt für:

- Normale Abnutzung, die im Laufe des Besitzes zu erwarten ist.
- Missbrauch, übermäßige Nutzung oder unsachgemäße Verwendung des Produkts.
- Modifikationen oder Anbauten am Produkt, die nicht vom Hersteller genehmigt wurden.
- Produkte, die nicht gemäß den Produktanweisungen und Warnhinweisen installiert, verwendet oder gewartet wurden.
- Produkte, die für Vermietungszwecke oder unautorisierte Einzelhandelsaktivitäten verwendet wurden.

Produktverwendung: Die normale Verwendung des Produkts wird als gleichwertig mit einer einzelnen Schicht, einer 40-Stunden-Arbeitswoche (40 Stunden) definiert. Wenn das Produkt in einer Weise verwendet wird, die dies überschreitet, wird der anwendbare Garantiezeitraum proportional verkürzt.

RÜCKGABERICHTLINIE

Wir bieten eine 30-tägige Rückgabegarantie an, was bedeutet, dass alle über diese Website gekauften Produkte innerhalb dieses Zeitrahmens an uns zurückgegeben werden können. Sie müssen uns innerhalb von 30 Tagen nach Erhalt des Produkts/der Produkte kontaktieren, und diese müssen ohne unangemessene Verzögerung an uns zurückgesendet werden.

BEGRENZTE GARANTIE

BEDINGUNGEN:

- Zurückgegebene Produkte müssen sich in demselben Zustand wie bei Erhalt befinden und in der Originalverpackung zurückgegeben werden.
- Wenn das Produkt nicht fehlerhaft ist (d.h., wenn Sie Ihre Meinung ändern oder aus anderen Gründen mit dem Produkt unzufrieden sind), sind Sie für die Kosten des Rückversands verantwortlich. Sie müssen sicherstellen, dass das Paket sicher zu uns zurückkommt. Wir empfehlen, einen Kurierdienst zu verwenden, der eine Sendungsverfolgung anbietet.
- Wenn das Produkt bei Erhalt fehlerhaft ist, kontaktieren Sie uns bitte, und wir werden Ihnen bei der Rücksendung helfen und die Versandkosten in diesem Fall übernehmen.
- Wir behalten uns das Recht vor, Teilrückerstattungen für zurückgegebene Produkte anzubieten, die nicht unbenutzt sind, beschädigt wurden oder fehlende Teile aufweisen, die nicht auf unseren Fehler zurückzuführen sind.

WIE RÜCKGABEN FUNKTIONIEREN

Um eine Rückgabe anzufordern, füllen Sie bitte das Kontaktformular auf unserer Website aus und fügen Sie eine Kopie Ihrer Rechnung als Kaufnachweis bei, zusammen mit dem Grund für die Rückgabe.

Wir werden Ihnen die Rücksendeadresse für das Produkt so schnell wie möglich mitteilen. Sobald das zurückgegebene Produkt bei uns eingegangen und geprüft wurde, werden wir eine spezifische Lösung anbieten.

Wenn die Rückgabe genehmigt wird, wird der Erstattungsbetrag automatisch auf Ihre ursprüngliche Zahlungsmethode gutgeschrieben.

AVVISO

Si prega di leggere attentamente le istruzioni e seguire i passaggi di montaggio.

Per garantire un corretto montaggio, seguire tutti i passaggi e utilizzare tutte le parti fornite. Non seguire questo avviso potrebbe causare gravi lesioni a te o ad altri.

Per evitare disallineamenti, lasciare le viti allentate e non stringerle finché non sono tutte nella loro posizione corretta.

Evitare di stringere eccessivamente o forzare le viti, poiché potrebbe causarne la rottura, lo stripping o danneggiare le filettature dei fori.

Utilizzare la dimensione errata delle viti per una determinata parte potrebbe danneggiare la vite o la parte stessa.

Lubrificare regolarmente tutte le parti mobili e stringere tutte le viti e i bulloni ogni 6 mesi o secondo necessità.

INFORMAZIONI DI SICUREZZA

CAPACITÀ DI CARICO DEL PRODOTTO: 250 LBS (≈113 KG)

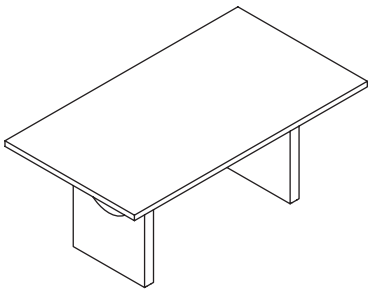

Non stare in piedi né salire sul piano del tavolo.

Avvertenza: Questo tavolo non è progettato per sostenere il peso di una persona. Stare in piedi sul tavolo può causarne il ribaltamento o la rottura.

PARTI E ATTREZZI PER L'ASSEMBLAGGIO

ASSICURATI CHE TUTTE LE PARTI SIANO INCLUSE.

1

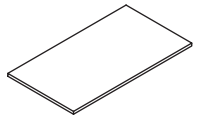

Piano del tavolo *1

2

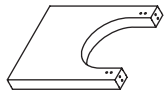

Gamba *2

3

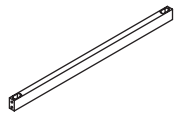

Traversa *2

4

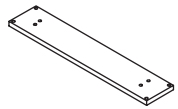

Piastra di montaggio *2

A

Bullone 5/16"-18 x 1-1/4" (Traversa/ Gamba) *16

B

Bullone 5/16"-18 x 3" (Gamba del tavolo) *4

C

Spina di legno Ø8×30mm (Traversa/ Gamba) *4

D

Chiave a brugola da 4 mm *1

PRIMA DI INIZIARE, ALCUNI CONSIGLI:

Avere un amico che ti aiuti rende l'assemblaggio ancora più facile.

Si prega di utilizzare la chiave fornita anziché un TRAPANO ELETTRICO per evitare danni al prodotto.

ISTRUZIONI DI MONTAGGIO

PASSO 1 Fissare le piastre di montaggio (4) alle gambe (2) utilizzando i bulloni (A). Non serrare completamente.

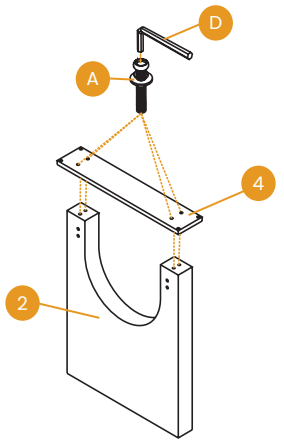

PASSO 2 Inserire le spine di legno (C) nei fori predisposti su ciascuna gamba (2). Quindi fissare le traverse (3) alle gambe (2) utilizzando i bulloni (B). Non serrare completamente.

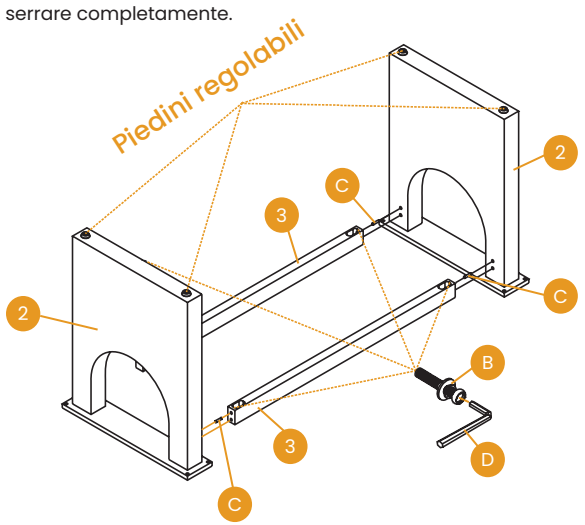

ISTRUZIONI DI MONTAGGIO

PASSO 3 Fissare la sezione assemblata al piano del tavolo (1) utilizzando i bulloni (A). Allineare tutte le parti, quindi serrare completamente tutti i bulloni con la chiave a brugola (D).

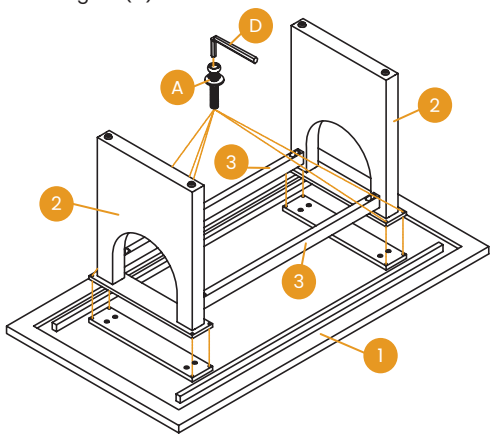

PASSO 4 Verificare la stabilità e serrare nuovamente periodicamente gli elementi di collegamento, se necessario.

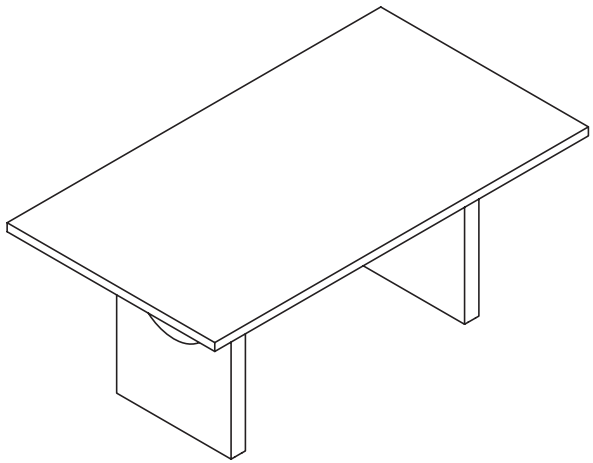

GARANZIA LIMITATA

Il produttore si impegna a riparare o sostituire qualsiasi prodotto del produttore che risulti difettoso nei materiali o nella lavorazione entro un anno dalla data di acquisto originale, purché lei, l'acquirente originale, lo possieda ancora. Questa è l'unica e esclusiva soluzione sotto questa garanzia, soggetta alle disposizioni di seguito riportate.

ESCLUSIONI

Questa garanzia non si applica a, e nessun'altra garanzia si applica a:

- Usura normale, che ci si aspetta nel corso del possesso del prodotto.
- Uso improprio, abuso o utilizzo eccessivo del prodotto.
- Modifiche o attacchi al prodotto che non sono approvati dal produttore.
- Prodotti che non sono stati installati, utilizzati o mantenuti in conformità con le istruzioni e avvertenze del prodotto.
- Prodotti utilizzati per scopi di noleggio o attività di vendita non autorizzate.

Utilizzo del prodotto: L'uso normale del prodotto è definito come equivalente a un turno di lavoro di quaranta (40) ore settimanali. Se il prodotto viene utilizzato in modo che ecceda questo, il periodo di garanzia applicabile sarà ridotto proporzionalmente.

POLITICA DI RESO

Offriamo una politica di reso di 30 giorni, il che significa che tutti i prodotti acquistati tramite il nostro sito web possono essere restituiti entro tale periodo. È necessario contattarci entro 30 giorni dal ricevimento del(i) prodotto(i), e devono essere restituiti senza ritardi indebiti.

CONDIZIONI:

- I prodotti restituiti devono essere nelle stesse condizioni in cui sono stati ricevuti e restituiti nel loro imballaggio originale.

GARANZIA LIMITATA

- Se il prodotto non è difettoso (ad esempio, se cambi idea o non sei soddisfatto del prodotto per un altro motivo), sei responsabile per il costo della spedizione di ritorno. Devi assicurarti che il pacco arrivi in sicurezza, quindi ti consigliamo di utilizzare un servizio di corriere che offra il tracciamento.
- Se il prodotto è difettoso al momento della ricezione, contattaci e ti assisteremo nel reso, coprendo i costi di spedizione in questo caso.
- Ci riserviamo il diritto di offrire rimborsi parziali per i prodotti restituiti che non sono in condizioni non utilizzate, sono danneggiati o hanno parti mancanti non dovute al nostro errore.

COME FUNZIONANO I RESI

Per richiedere un reso, compila il modulo di contatto sul nostro sito web e allega una copia della fattura come prova di acquisto, insieme al motivo del reso.

Forniremo l'indirizzo di reso per il prodotto il prima possibile. Una volta che il prodotto restituito sarà ricevuto e ispezionato, forniremo una risoluzione specifica.

Se il reso viene approvato, l'importo del rimborso verrà automaticamente accreditato sul tuo metodo di pagamento originale.

警告

組み立て手順を慎重に読み、手順に従ってください。

適切な組み立てを確保するために、すべての手順を守り、提供されたすべての部品を使用してください。この警告を無視すると、自分や他の人に重大な怪我を負う可能性があります。

誤った位置を避けるために、ネジを緩めておき、すべてのネジが正しい位置にあるまで締めないでください。

ネジを締めすぎたり、無理に締めたりしないでください。そうしないと、ネジが壊れたり、ねじ山が傷ついたり、穴のねじ山が損傷したりすることがあります。

特定の部品に間違ったサイズのネジを使用すると、ネジや部品を損傷する可能性があります。

すべての可動部分に定期的に潤滑を行い、6 ヶ月ごと、または必要に応じてすべてのボルトとネジを締めてください。

安全情報

製品の重量制限 : 250 LBS (≈ 113 KG)

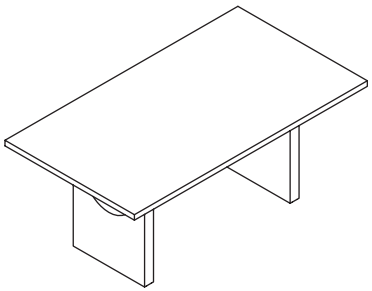

天板の上に立ったり、登ったりしないでください。

警告：このテーブルは人の体重を支えるようには設計されていません。上に立つと、転倒や破損の原因となるおそれがあります。

組み立て部品と工具

すべての部品が含まれていることを確認してください。

1

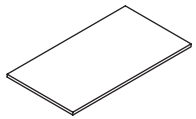

天板 *1

2

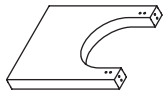

脚 *2

3

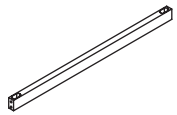

横桟 *2

4

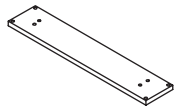

取付板 *2

A

ボルト 5/16"-18 x 1-1/4"
（横桟・脚用）*16

B

ボルト 5/16"-18 x 3"
（脚用）*4

C

木ダボ Ø8×30mm
（横桟・脚用）*4

D

4mm 六角レンチ *1

始める前に、いくつかのポイント：

友人に手伝ってもらうと、組み立てがより簡単になります。

製品を傷つけないよう、電動ドリルではなく、付属のレンチを使用してください。

組み立て手順

ステップ 1 取付板（4）をボルト（A）を使って脚（2）に取り付けます。まだ完全には締め付けないでください。

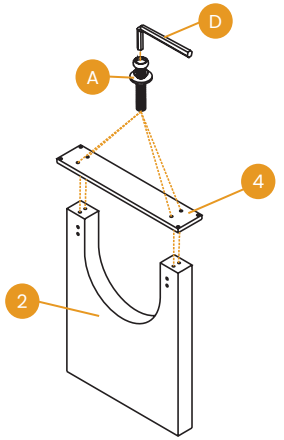

ステップ 2 木ダボ（C）を各脚（2）の所定の穴に差し込みます。次に、横桟（3）をボルト（B）を使って脚（2）に取り付けます。まだ完全には締め付けないでください。

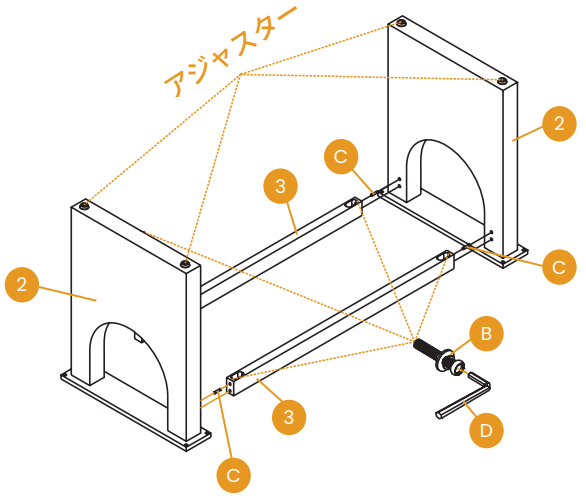

組み立て手順

ステップ 3 組み立てた部分をボルト（A）で天板（1）に取り付けます。すべての部品の位置を合わせてから、六角レンチ（D）ですべてのボルトを完全に締め付けてください。

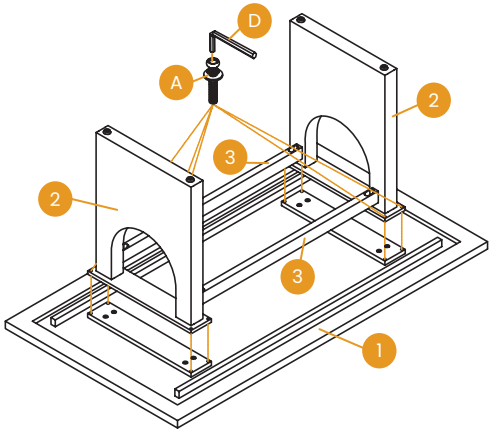

ステップ 4 安定性を確認し、必要に応じて接続金具を定期的に締め直してください。

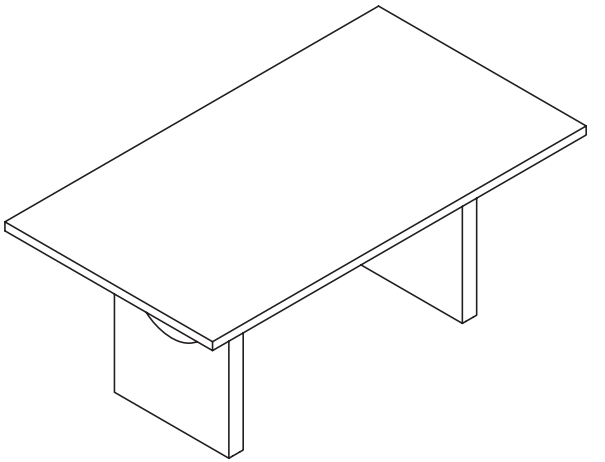

限定保証

メ 1

除外事項

この保証は、次のいずれには適用されません。また、他の保証も適用されません：

- 所有期間中に予想される通常の摩耗および劣化。
- 製品の不適切な使用、乱用、または過度の使用。
- メ
- 製品が製品の使用説明書および警告に従ってインストール、使用、維持されていない場合。
- 賃貸用途または無許可の小売活動で使用された製品。

製品の使用方法：製品の通常の使用は、1 回のシフト（40 時間）の労働時間と定義されます。製品がこれを超える方法で使用される場合、適用される保証期間は比例して短縮されます。

返品ポリシー

当社は 30 日間の返品ポリシーを提供しており、このウェブサイトで購入されたすべての製品はその期間内に当社に返品することができます。製品を受け取ってから 30 日以内に当社に連絡し、返品する必要があります。返品は不必要な遅延なく行う必要があります。

条件

- 返品された製品は、受け取ったときと同じ状態で、元のパッケージに戻して返品する必要があります。

限定保証

- 製品に不具合がない場合（例：気が変わったり、製品に満足していない場合）、返品の送料はお客様の負担となります。お客様が製品が安全に当社に届くようにする必要があるため、追跡可能な宅配便サービスを使用することをお勧めします。
- 製品が不良品であった場合、製品を受け取った際に当社にご連絡いただければ、返品の手続きをお手伝いし、この場合の送料は当社が負担いたします。
- 未使用の状態ではない、破損している、または当社のミスによるものでない部品が欠けている製品については、部分返金を提供する権利を留保します。

返品方法

返品をリクエストするには、当社ウェブサイトのコンタクトフォームに記入し、購入証明として請求書のコピーを添付し、返品理由を記入してください。

返品住所はできるだけ早くお知らせいたします。返品された製品が受領され、検査された後、具体的な解決策を提供いたします。

返品が承認されると、返金額は元の支払い方法に自動的にクレジットされます。