Tempo

Arturo Álvarez. 2024
Pendant lamp
Indoor

Ref. TEVI04-Mini

Technical description

Lampshade

One color to choose · *Un color a elegir*

BL | BE | G | T | CUSTOM COLOR | N

Canopy and cable

Steel gloss nickel-plated

Transparent or black cable

Lenght

Standard: 200cm | 78,7in

Customizable lenght

Light source

120V - 60Hz

E12 LED - Max. 1x12 W

Other data

Net weight

2,2lb

Packaging

14,2x14,2x12,2in
3,3lb

Electrical features

Certifications · *Certificaciones*

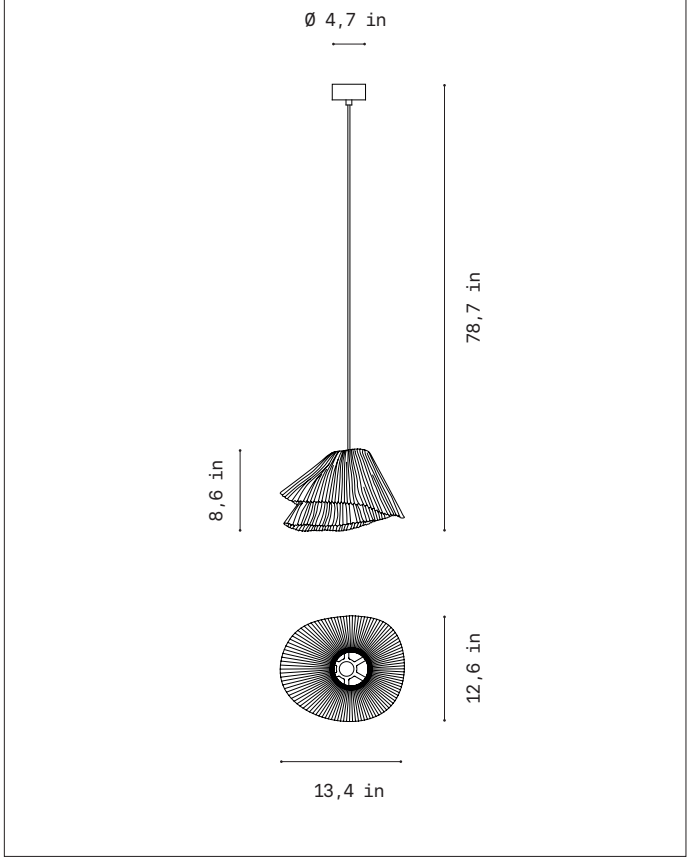

Other references

TEAN04 | TEVI04-Mini | TEVI04 | TEVI04G

a·emotional light

ASSEMBLY INSTRUCTIONS · INSTRUCCIONES DE MONTAJE

USA & Canada

Tempo Vivace

ref. **TEVI04-Mini**

Suitable for indoor use, at 77ºF
Convient pour une utilisation en intérieur à une température ambiante de 77ºF
Apta para uso interior a temperatura ambiente de 77ºF

Box contains | Contenu de la boite | Contenido de la caja:

A - Lampshade | Abat jour | Tulipa (1)
B - Holding piece | Pièce de fixation | Pieza de sujeción (1)
C - Lampholder | Supports de lampe | Portalámparas (1)
D - Security screws | Vis de sécurité | Tornillos de seguridad (2)
E - Electrical disposal | Domino életrique | Ficha (1)
F - Screws | Vis | Tornillos (2)
G - Canopy | Rosace | Florón (1)
H - Wall Plugs | Chevilles | Tacos (2)

SAFETY NOTE: Switch off mains supply before commencing installation
INFORMATION DE SÉCURITÉ: Debranchez l'alimentation avant de commencer l'installation
INDICACIÓN DE SEGURIDAD : Desconecte la alimentación eléctrica antes de empezar la instalación

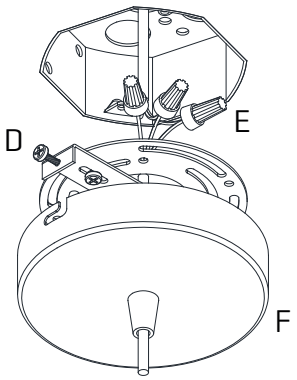

1

Pass the electric cables to the interior and do the electric connection inside the octogon box, please follow the instructions.

Passez les câbles électriques à l'intérieur et établissez la connexion électrique à l'intérieur en suivant les instructions.

Pasar los cables eléctricos al interior y hacer la conexión eléctrica dentro de la caja de conexiones, siguiendo las instrucciones.

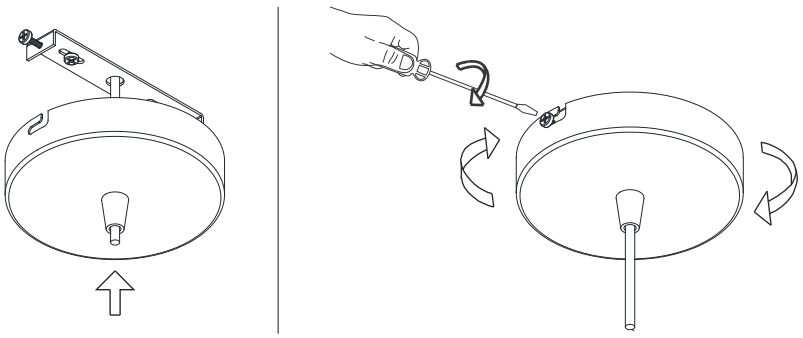

2

Insert the canopy in the holding piece and tight the security screws.
Tighten the strain relief situated on the canopy.

Insérez la rosace de plafond dans la pièce de fixation et serrez les vis de sécurité.
Serrer le serre-câble situé sur la canopée

Encajar el florón en la pieza de sujeción y apretar los tornillos de seguridad.
Apretar el tensor del cable situado en el florón.

USA & Canada

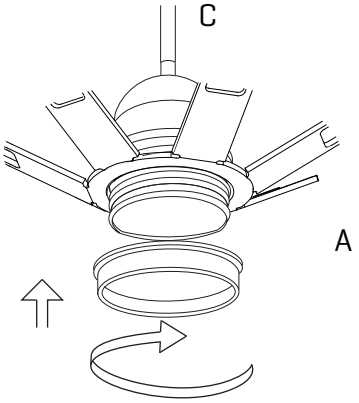

3

Unscrew the nut socket and insert the support fitting poppet retighten the nut.

Insérez l'abat-jour dans la douille et serrer l'écrou. Placez la lampe dans le porte-lampe et serrez la vis.

Desenroscar la tuerca del portalámparas e introducirlo por el soporte encajando la tulipa, volver a apretar la tuerca.

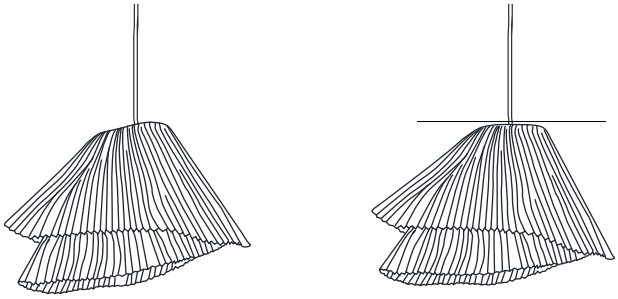

4

The correct position of the luminaire must have the top of the lampshade completely horizontal.

La position correcte du luminaire doit avoir la partie supérieure de l'abat-jour complètement horizontale.

La posición correcta de la luminaria debe tener la parte superior de la tulipa totalmente horizontal.