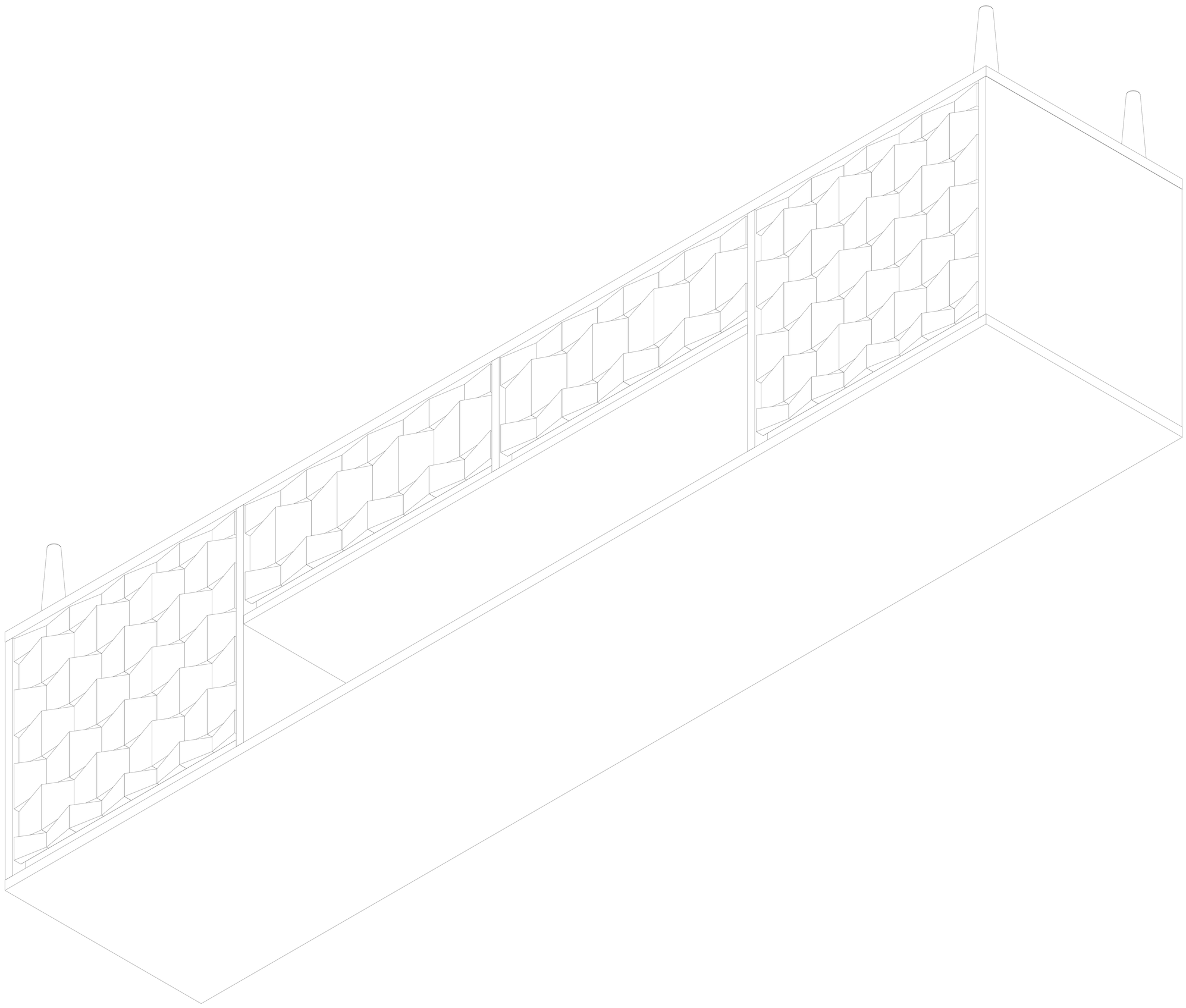

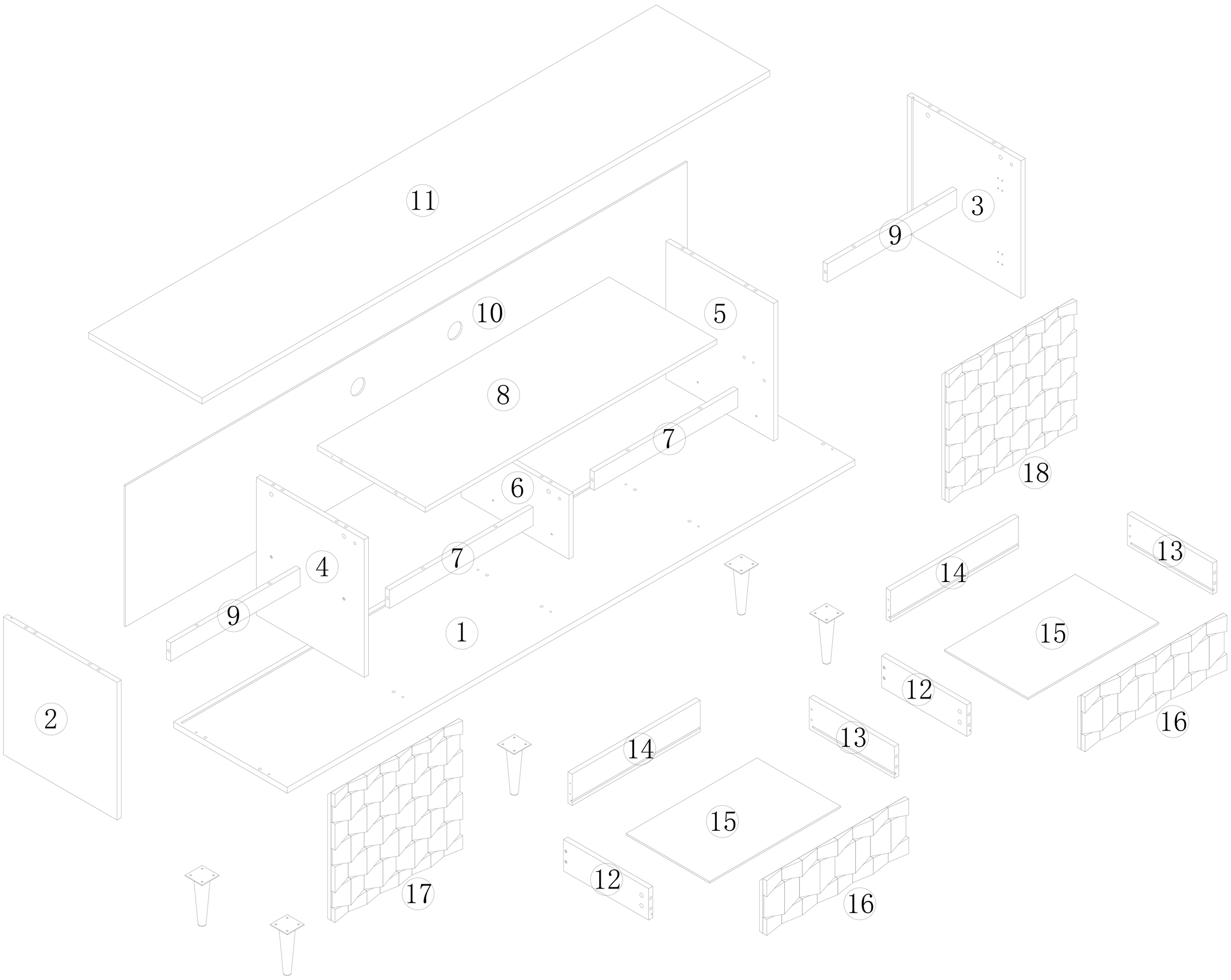

A*18	B*18	C*38 ϕ8*30	D*22 ϕ3*40	E*44 ϕ4*12	F1*4 300	F2*4 300
H*24 ϕ3.5*14	J*8	K*1	L*5	N*4		

1	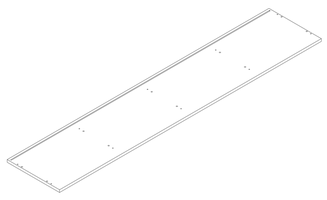	1	2	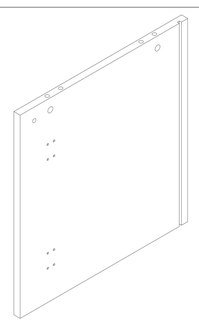	1	3	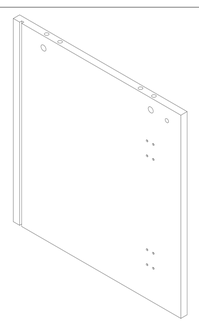	1	4	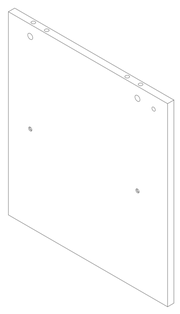	1
5	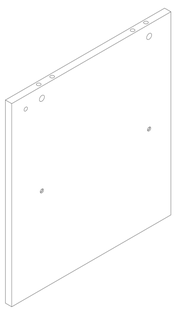	1	6	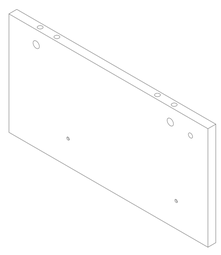	1	7	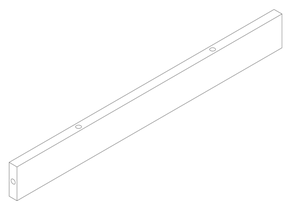	2	8	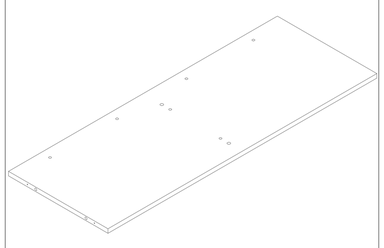	1
9	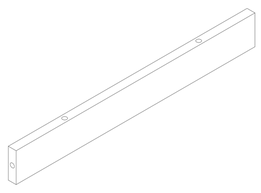	2	10	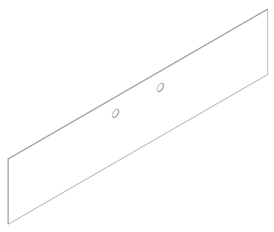	1	11	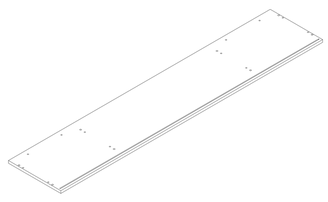	1	12	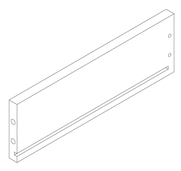	2
13	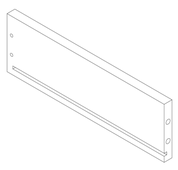	2	14	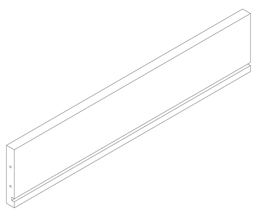	2	15	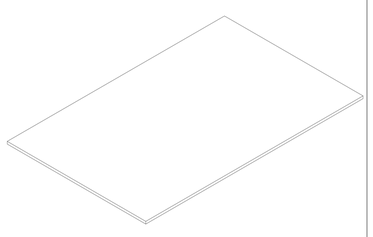	2	16	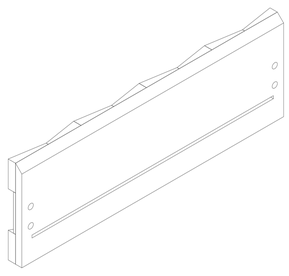	2
17	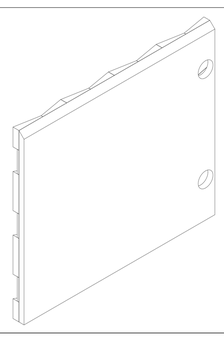	1	18	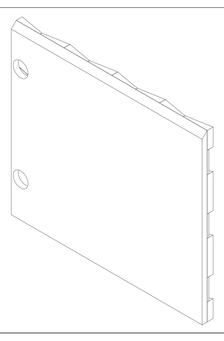	1	19		1	20		1
21		1	22		1	23		1	24		1
25		1	26		1	27		1	28		1
29		1									

1

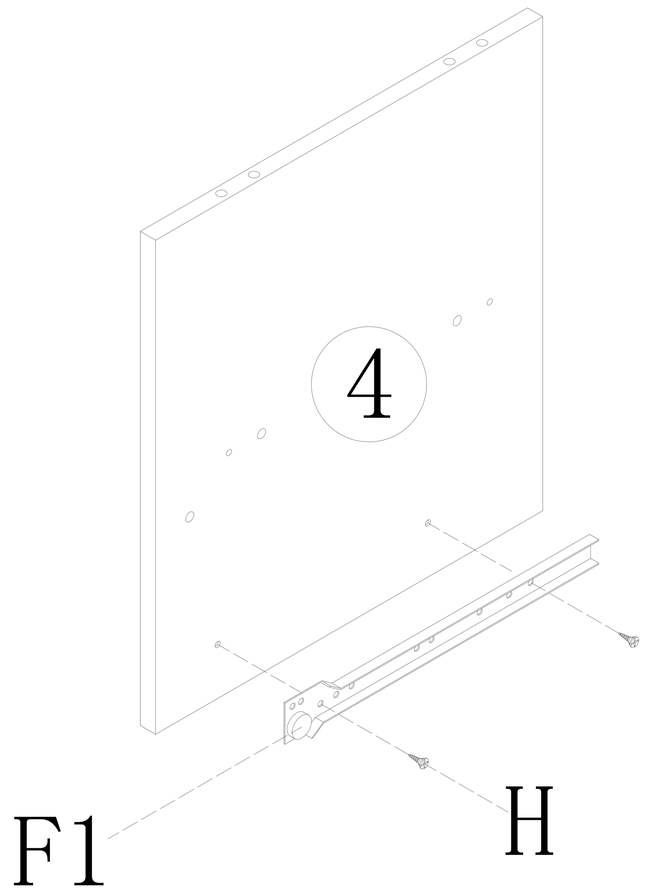

F1*4	H*24
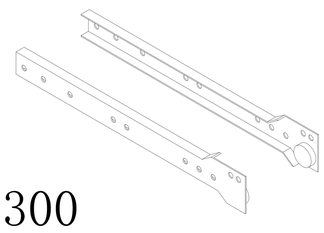 300	ϕ3. 5*14

2

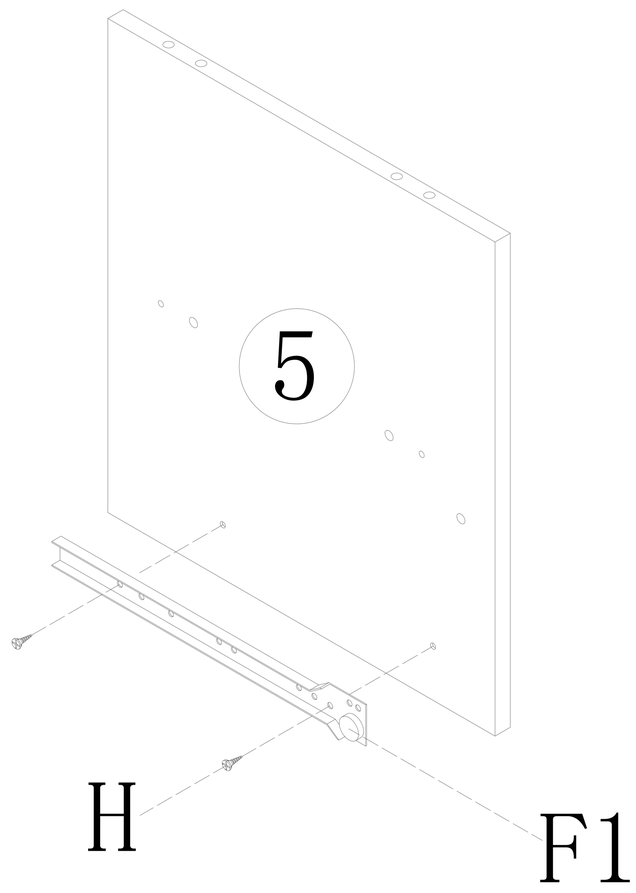

F1*4	H*24
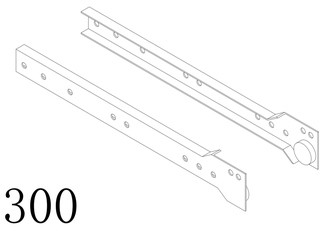 300	ϕ3. 5*14

3

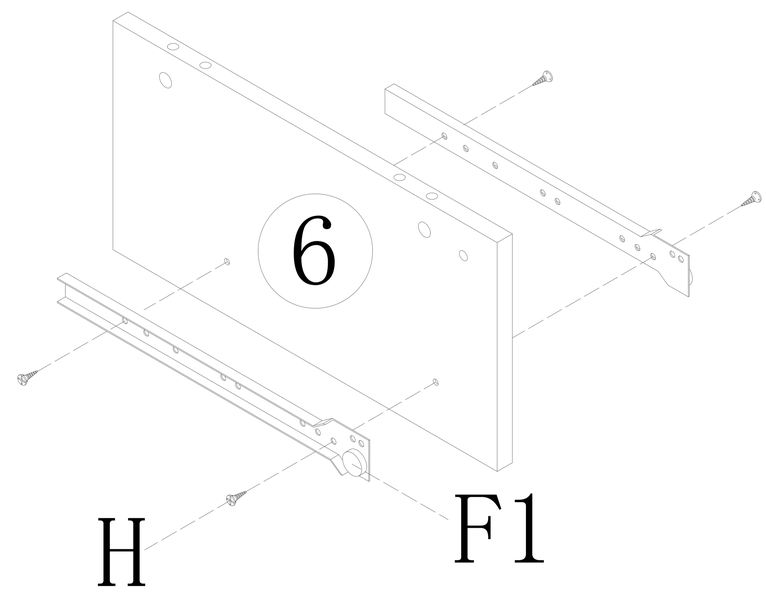

F1*4	H*24
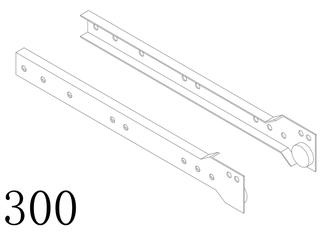	
300	ϕ3.5*14

4

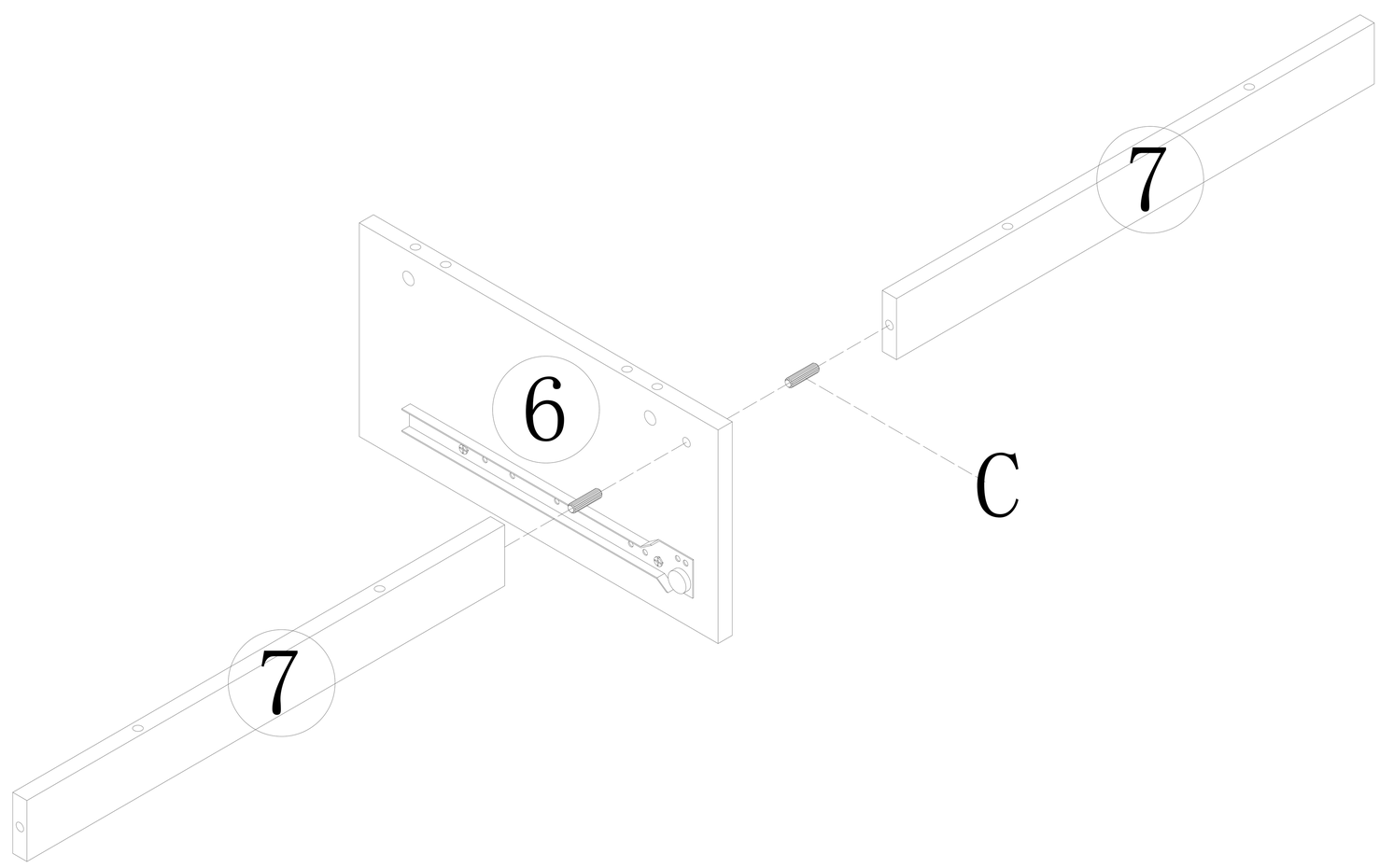

C*38

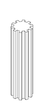

ϕ8*30

5

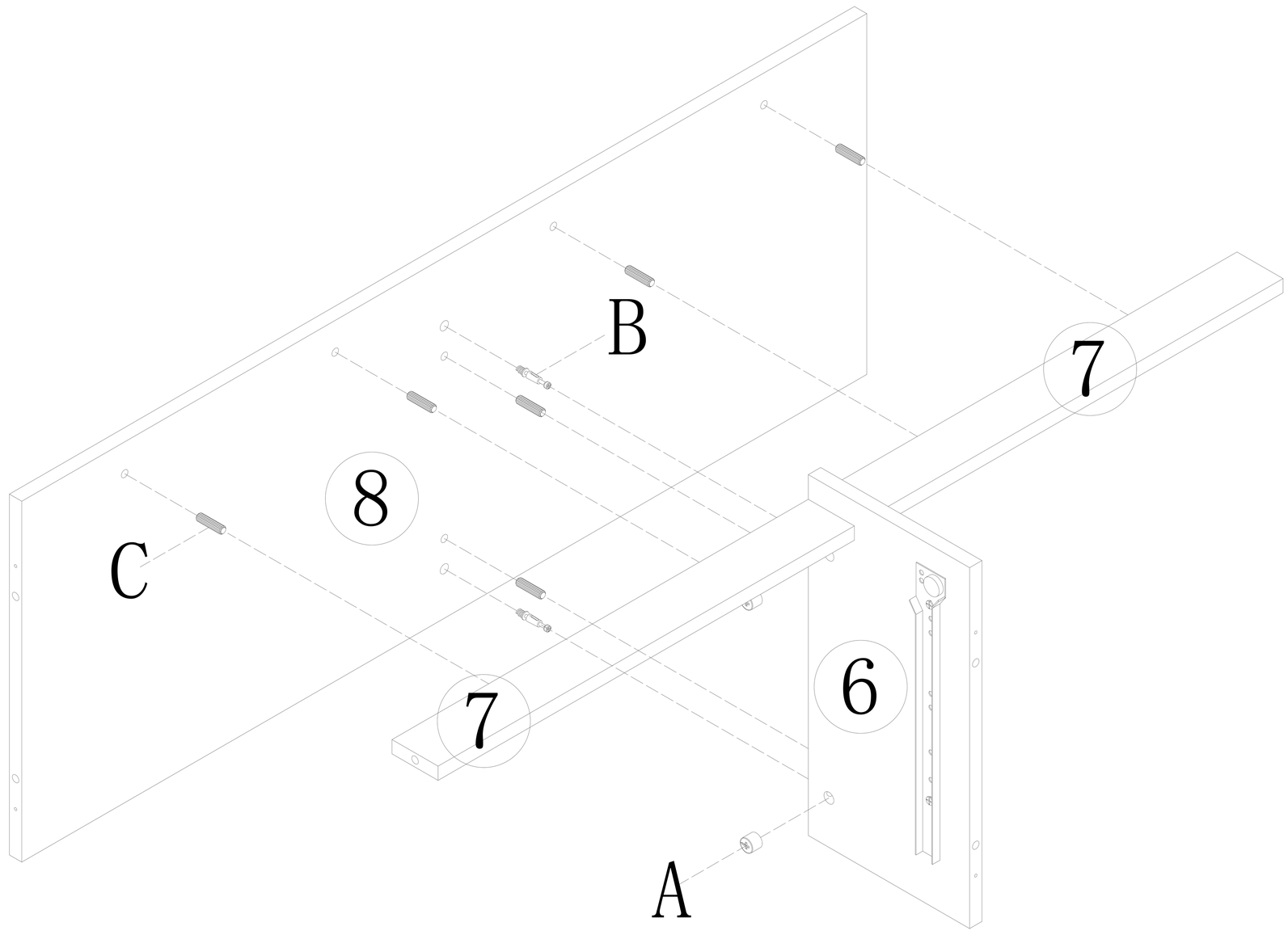

A*18	B*18	C*38
		ϕ8*30

6

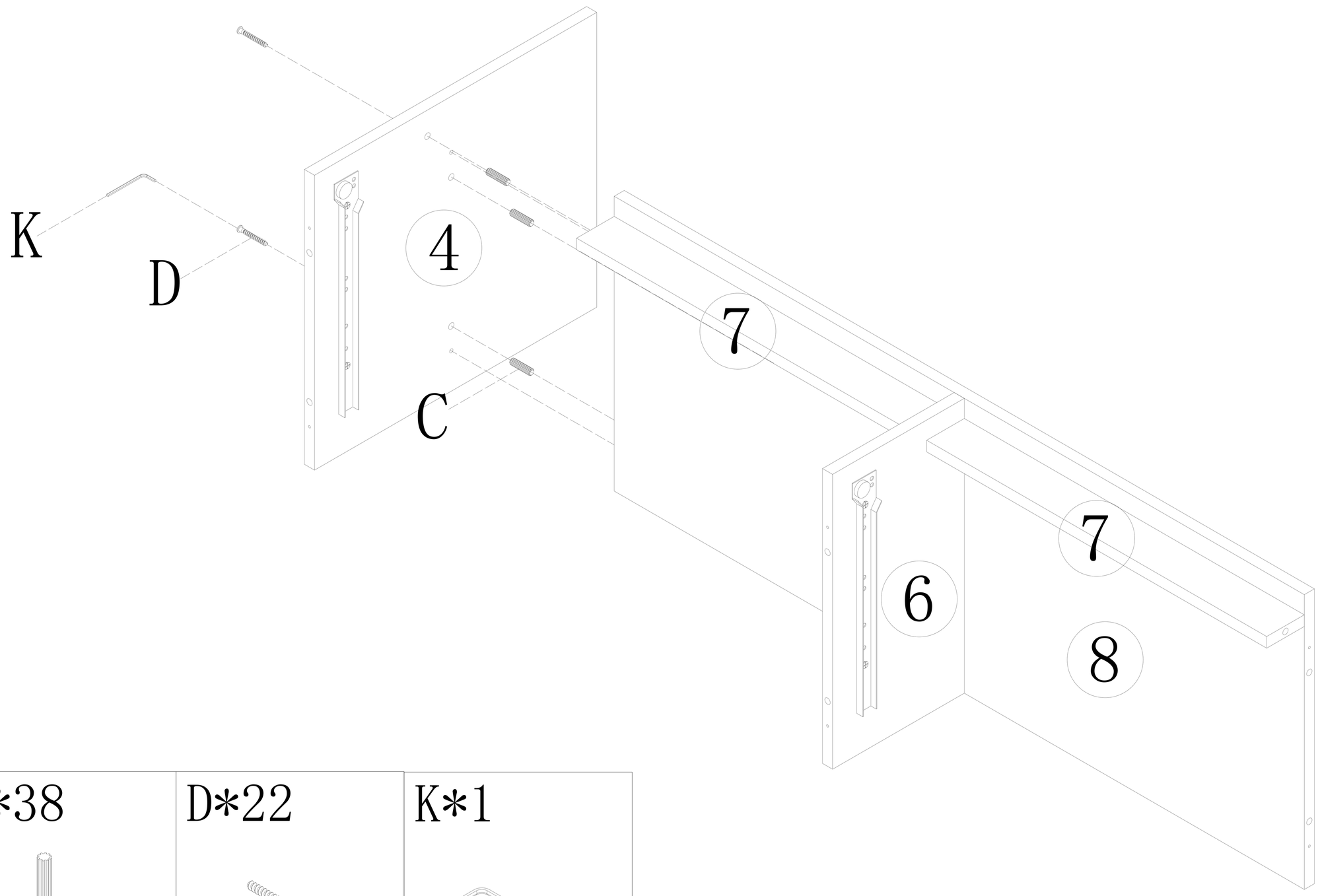

C*38	D*22	K*1
ϕ8*30	ϕ3*40	

7

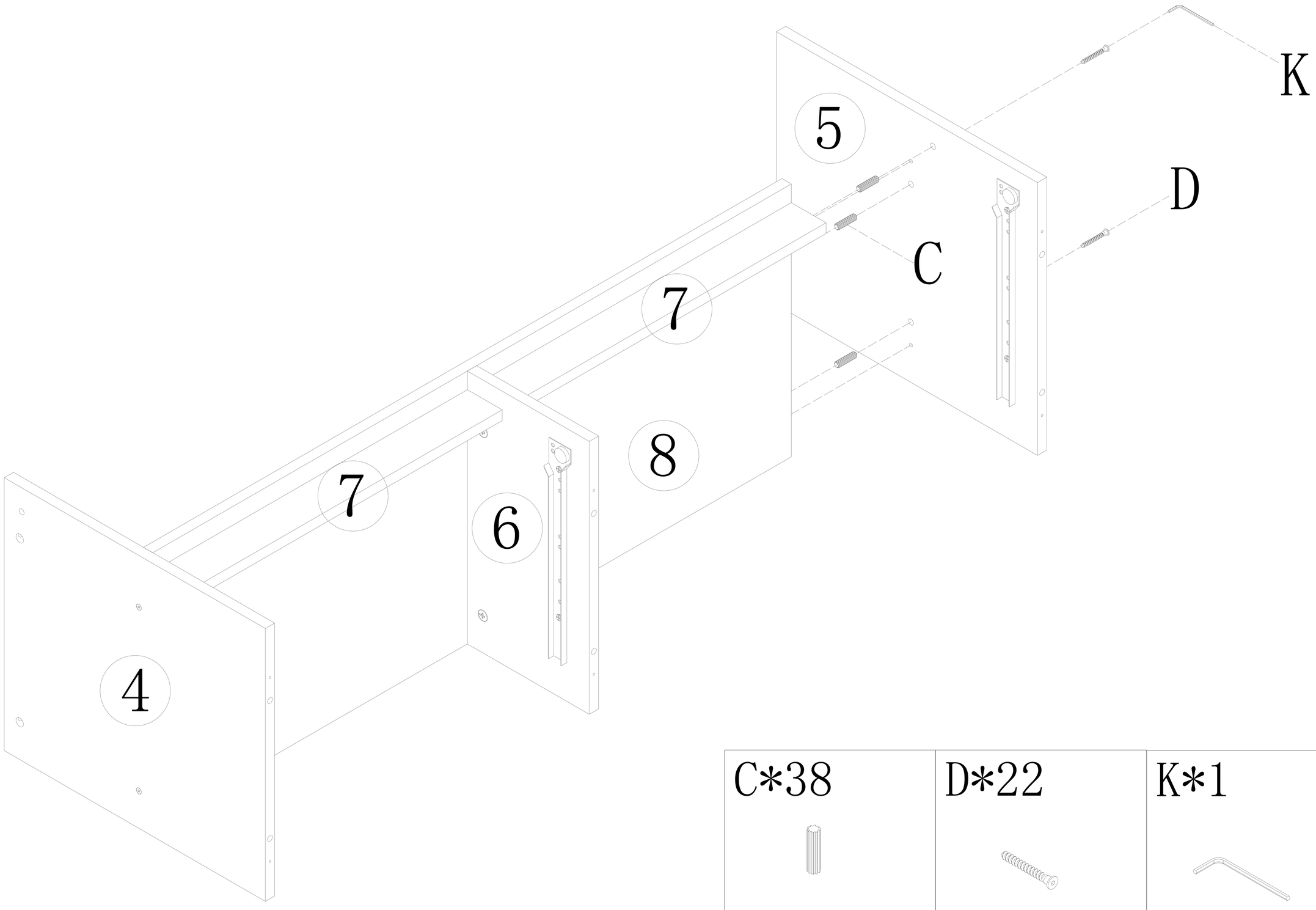

C*38	D*22	K*1
ϕ8*30	ϕ3*40	

8

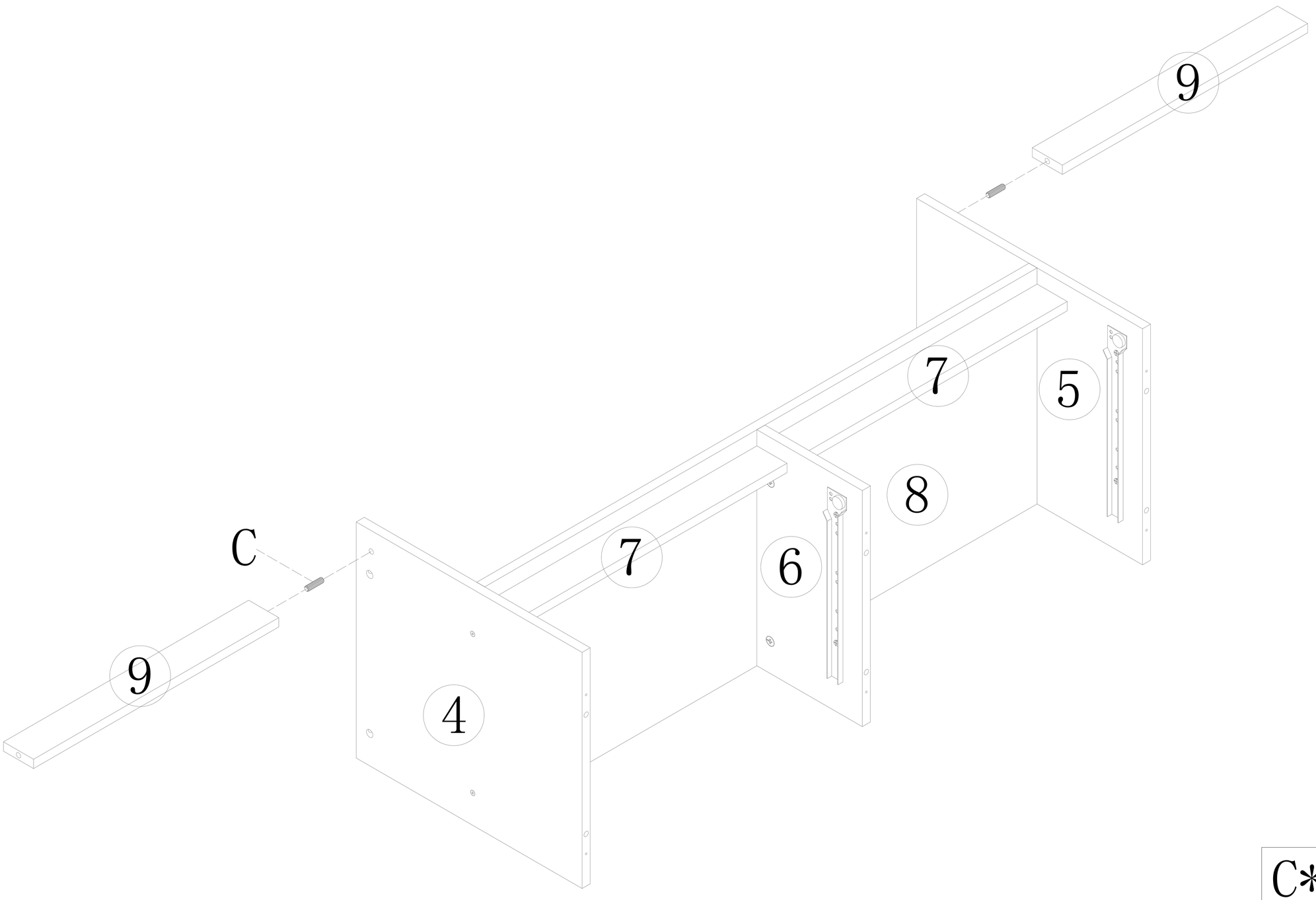

C*38
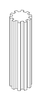
ϕ8*30

9

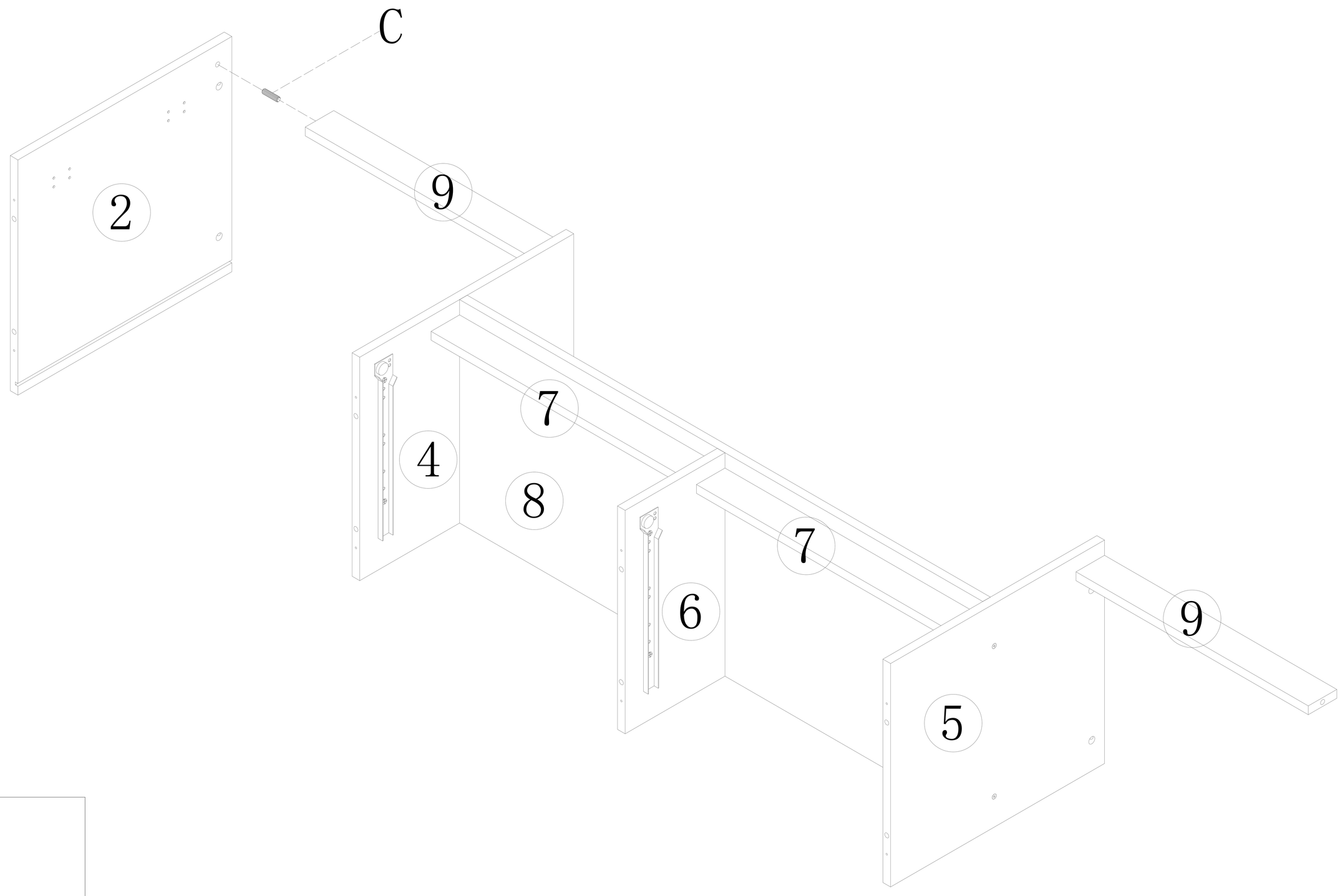

C*38

ϕ8*30

10

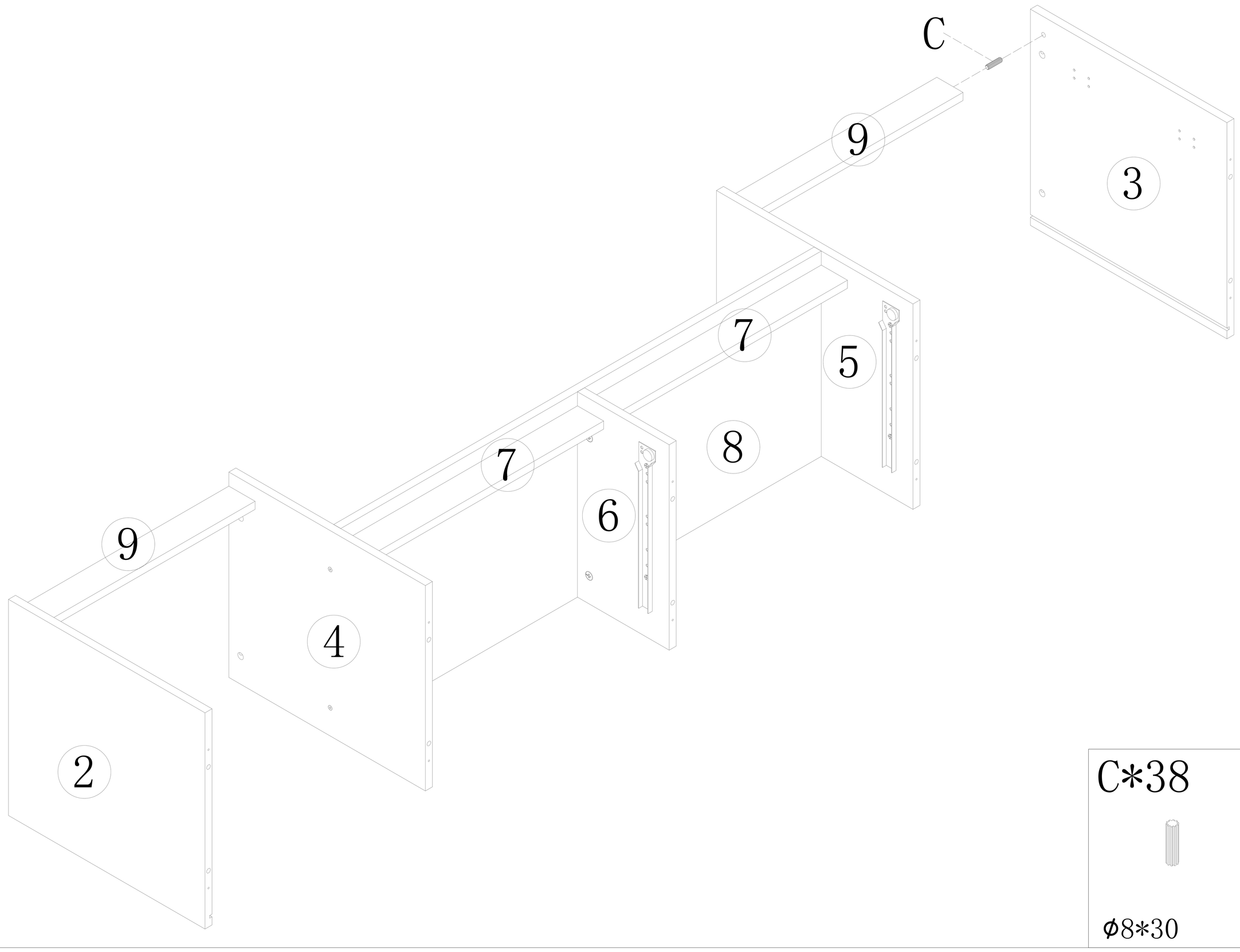

C*38

ϕ8*30

11

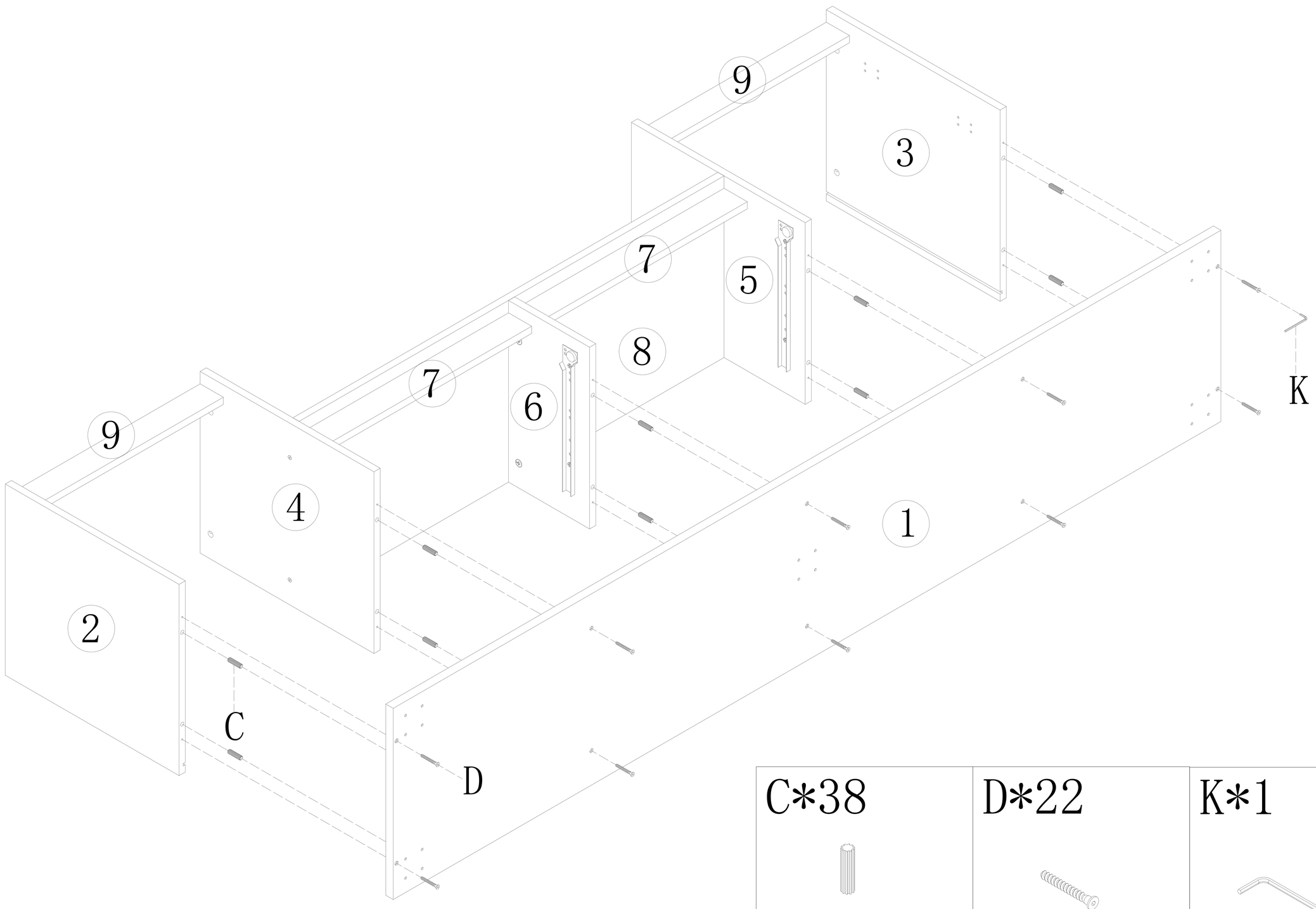

C*38	D*22	K*1
ϕ8*30	ϕ3*40	

12

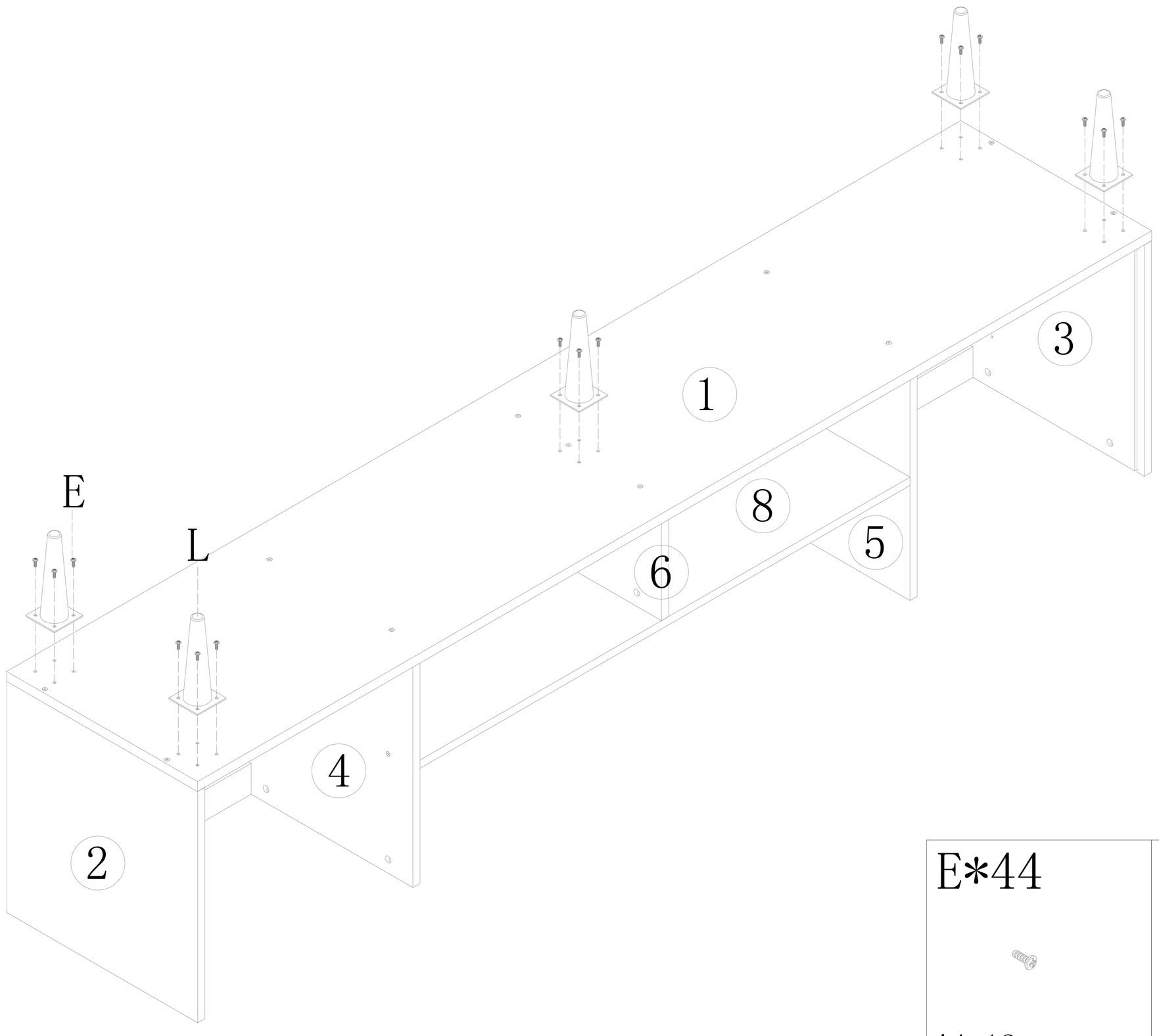

E*44	L*5
	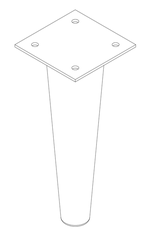
ϕ4*12	

13

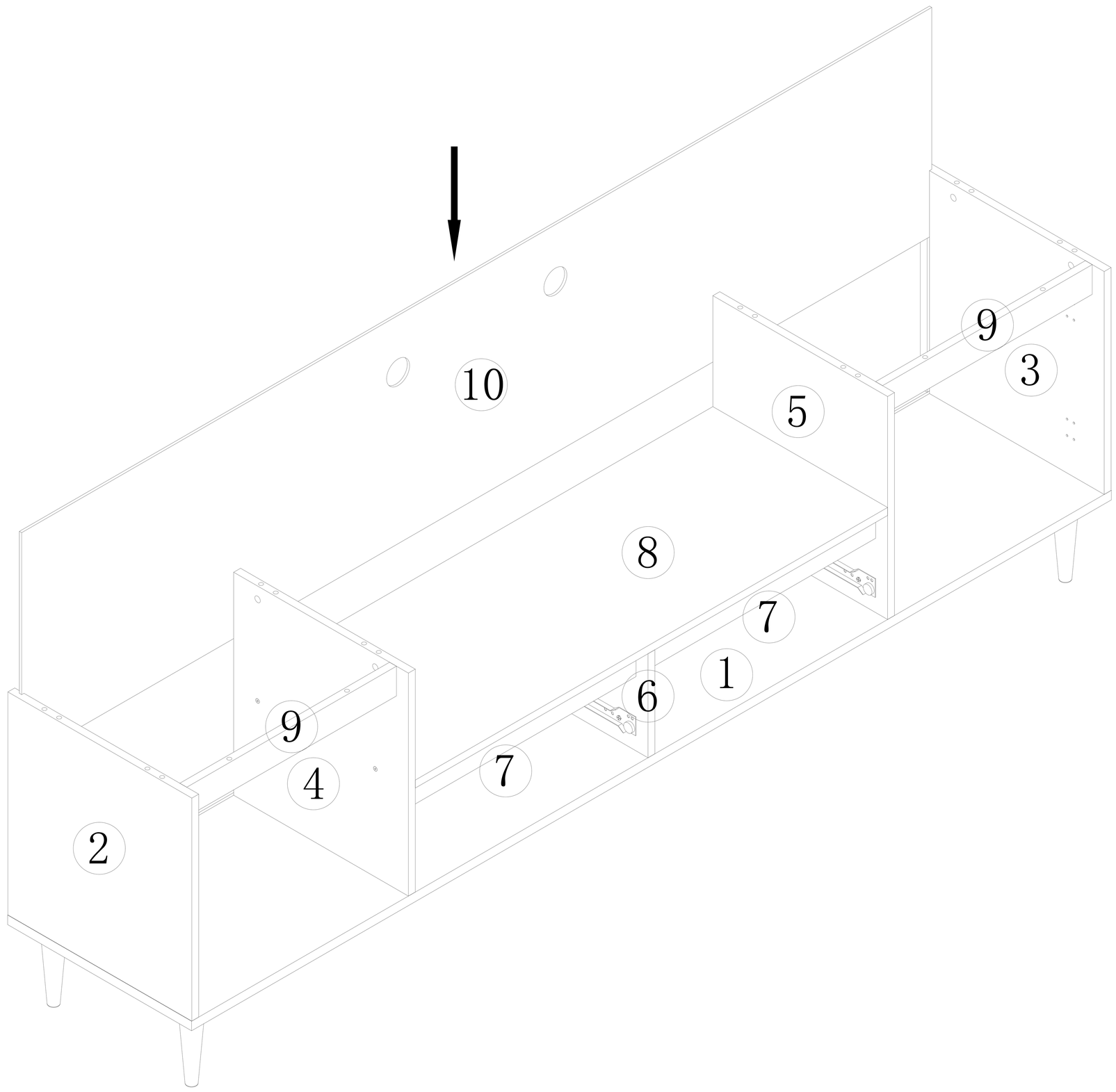

14

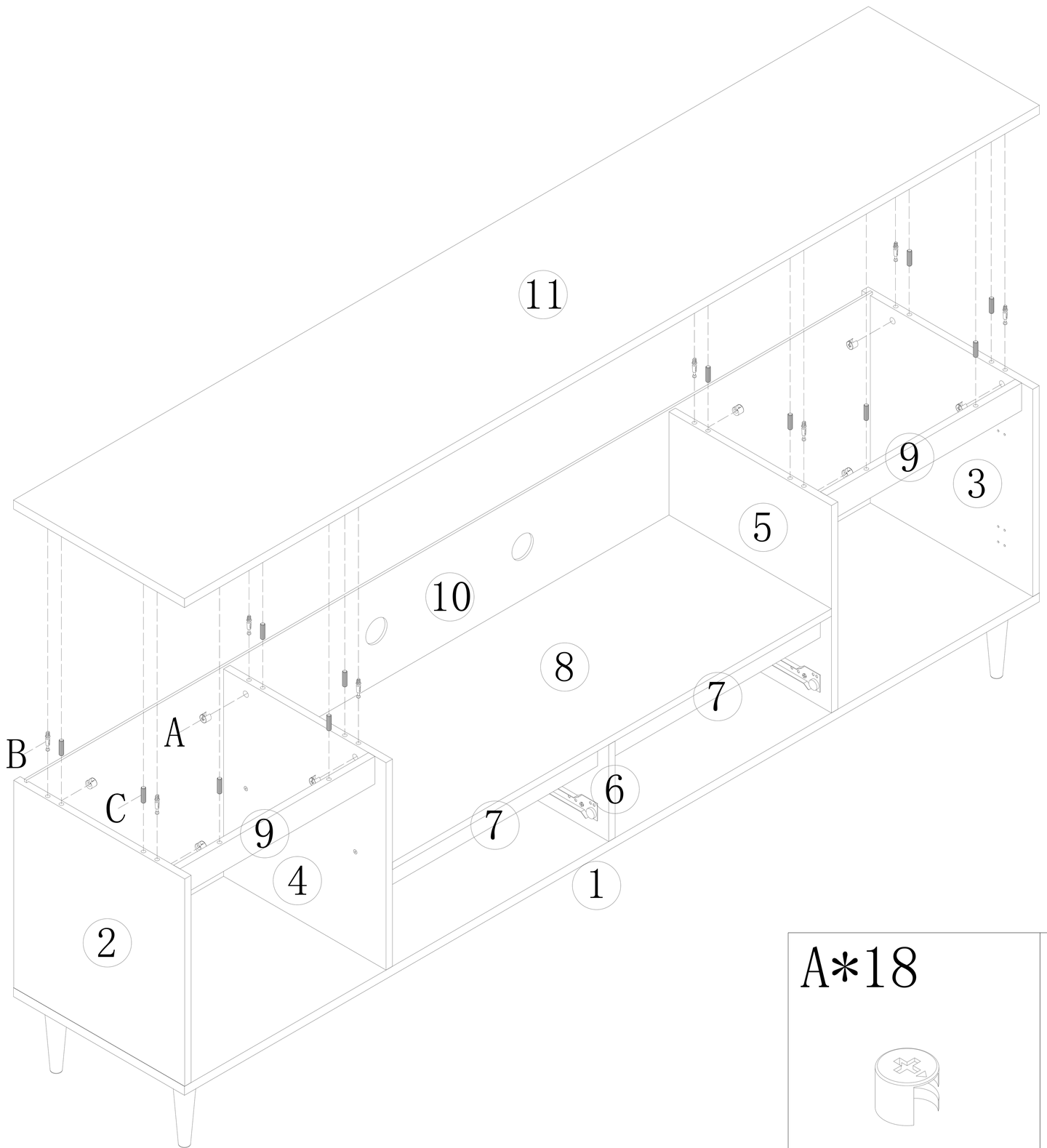

A*18	B*18	C*38
		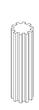 ϕ8*30

15

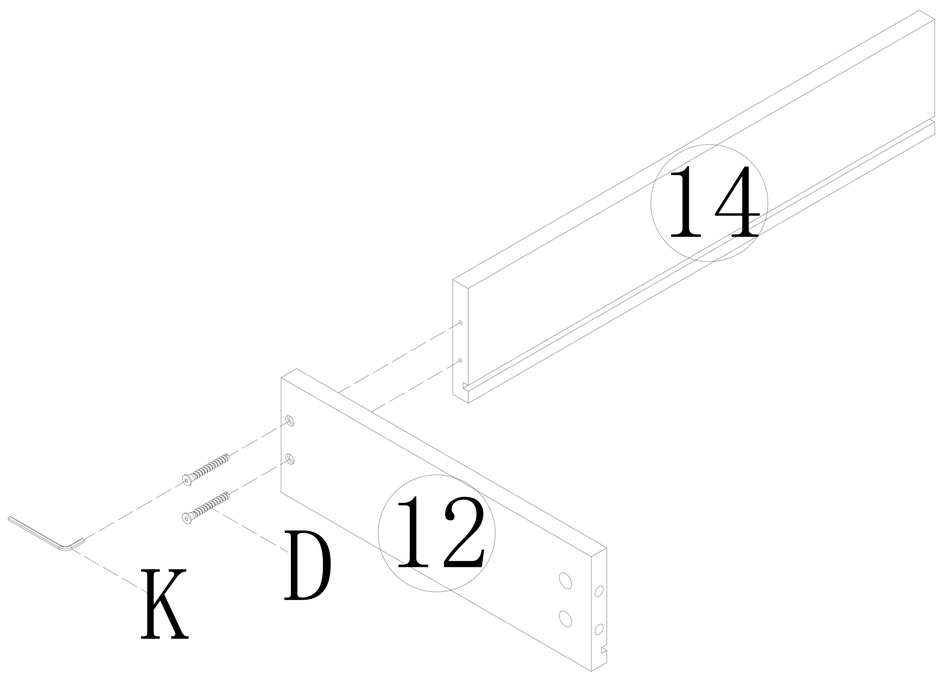

D*22	K*1
ϕ3*40	

16

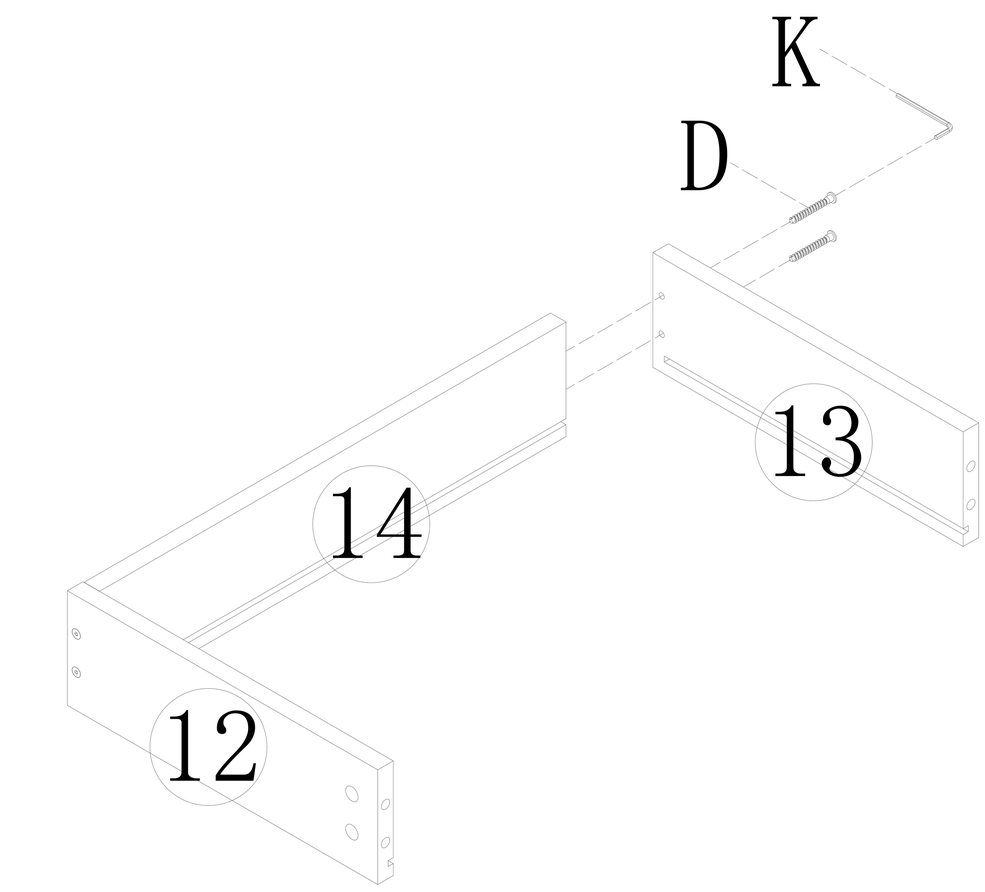

D*22	K*1
ϕ3*40	

17

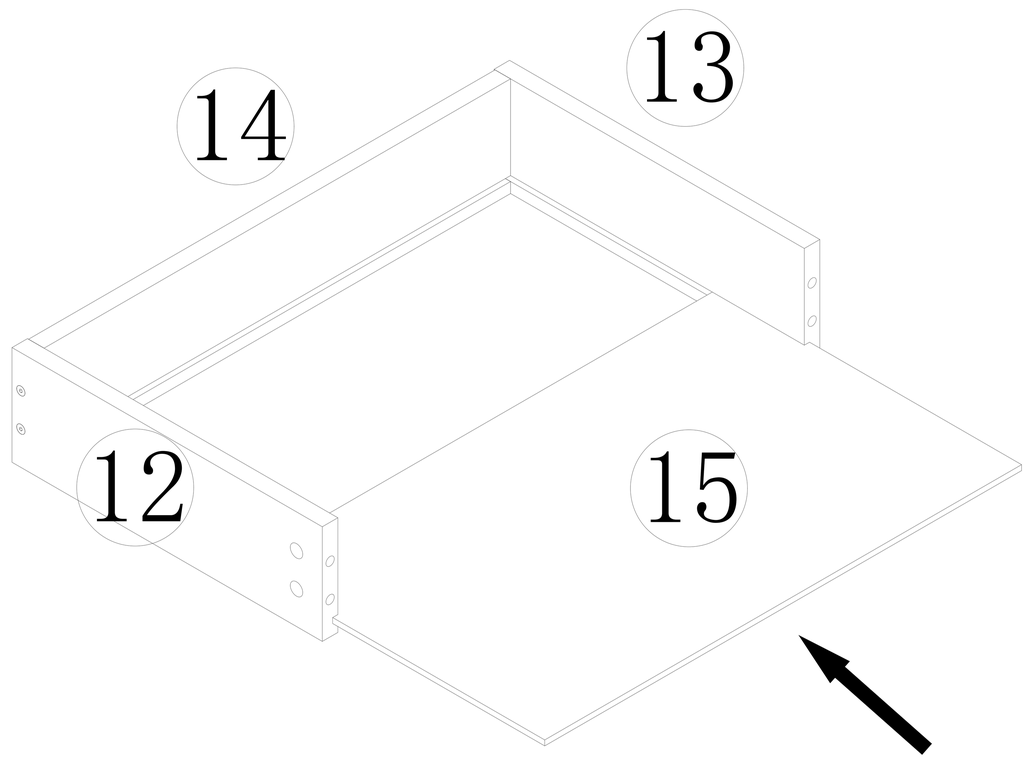

18

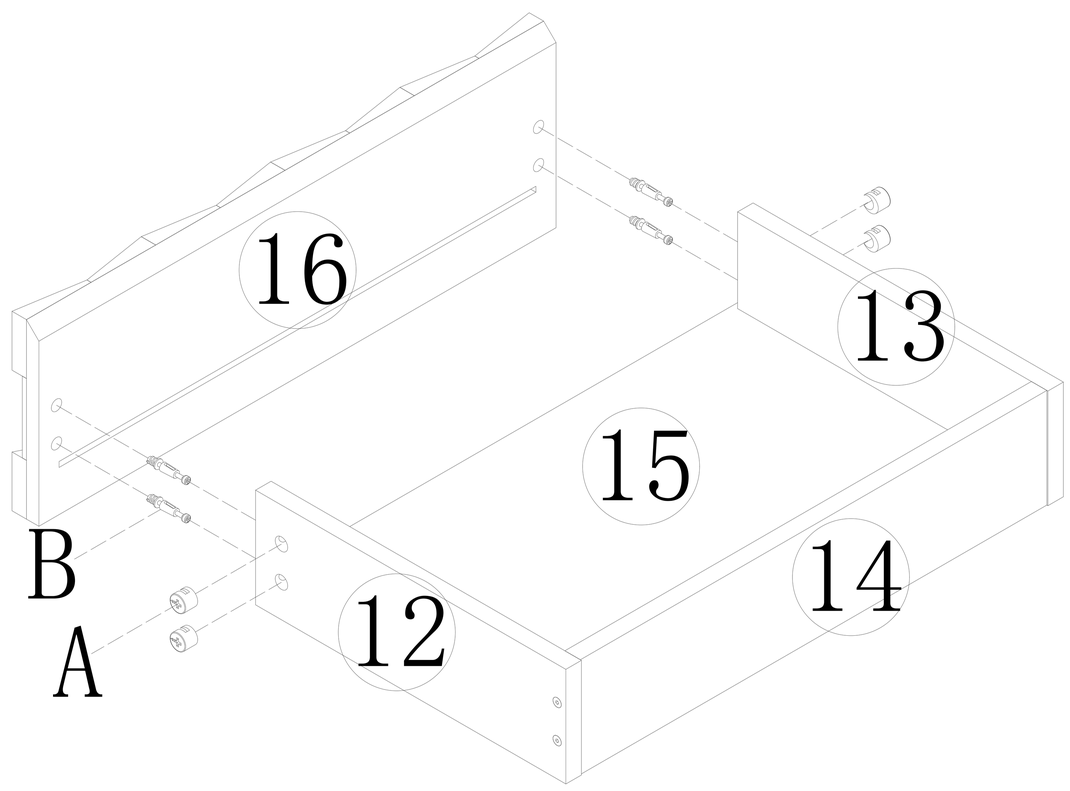

A*18	B*18

19

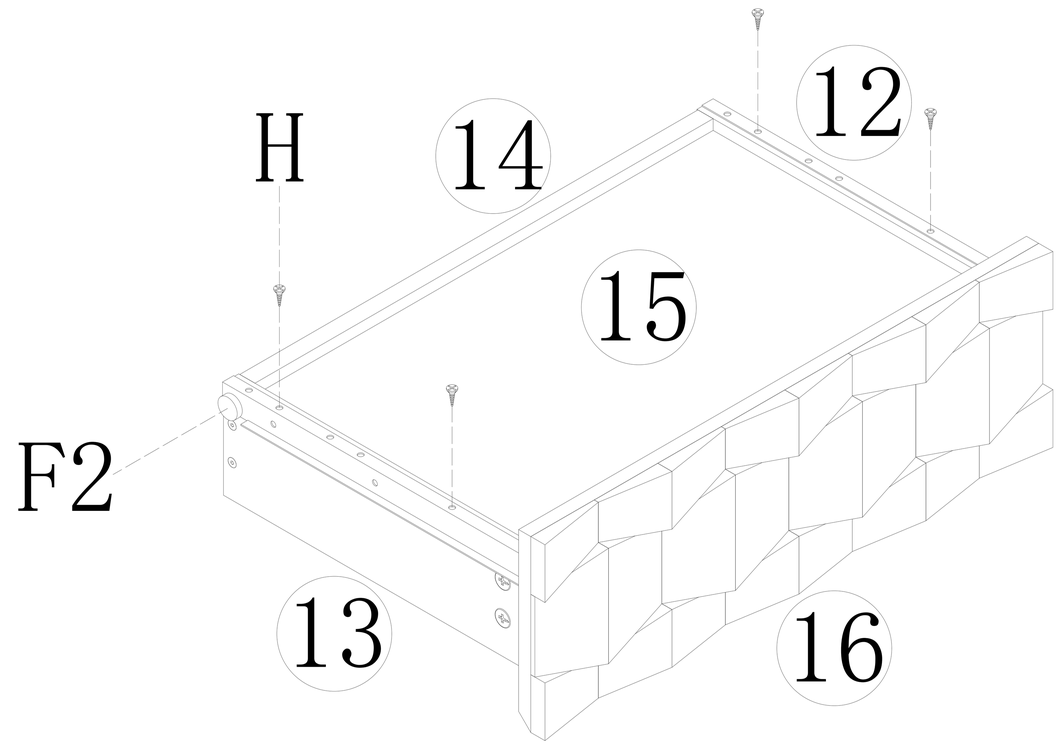

F2*4	H*24
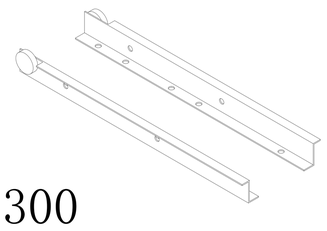 300	ϕ3. 5*14

20

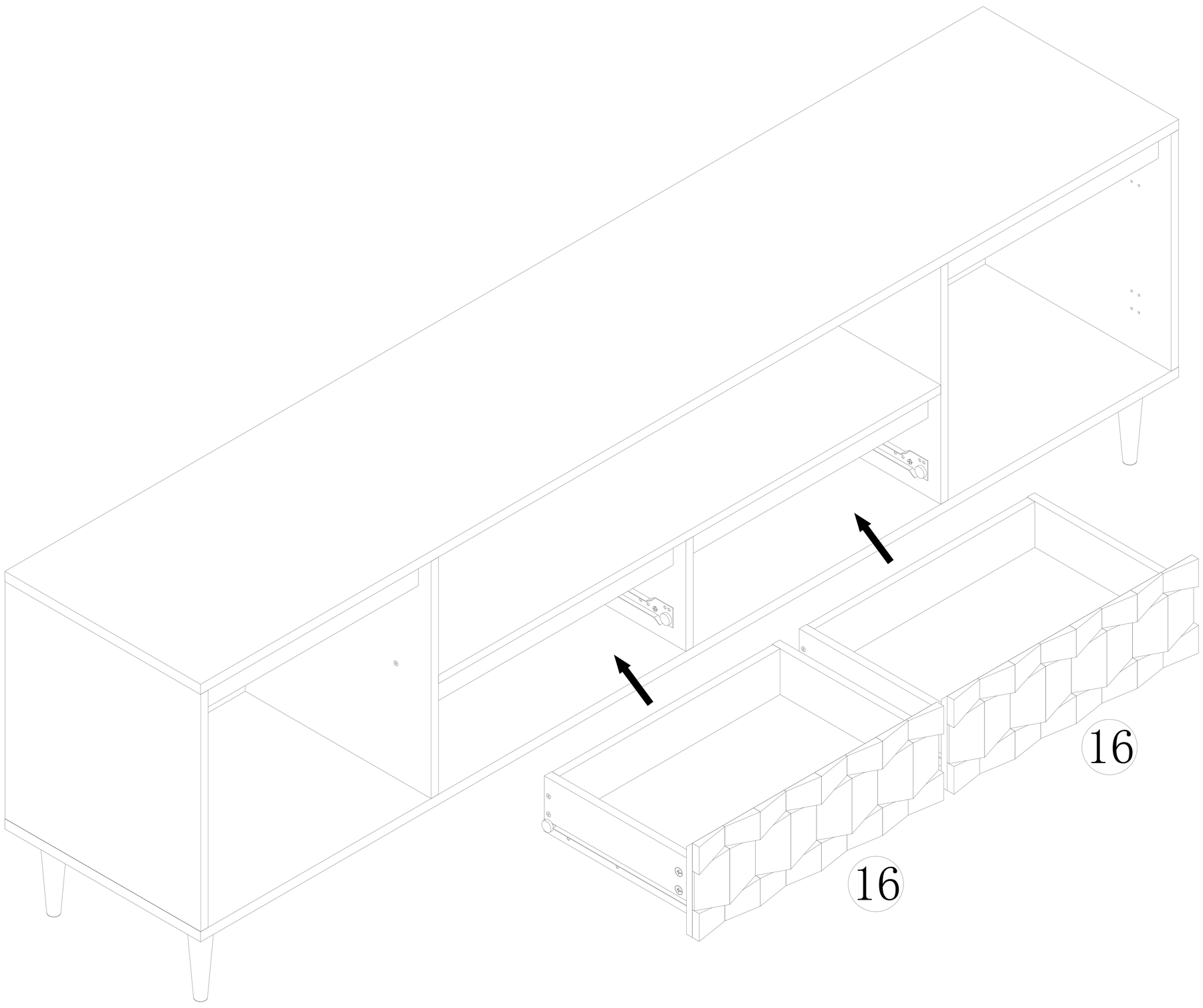

21

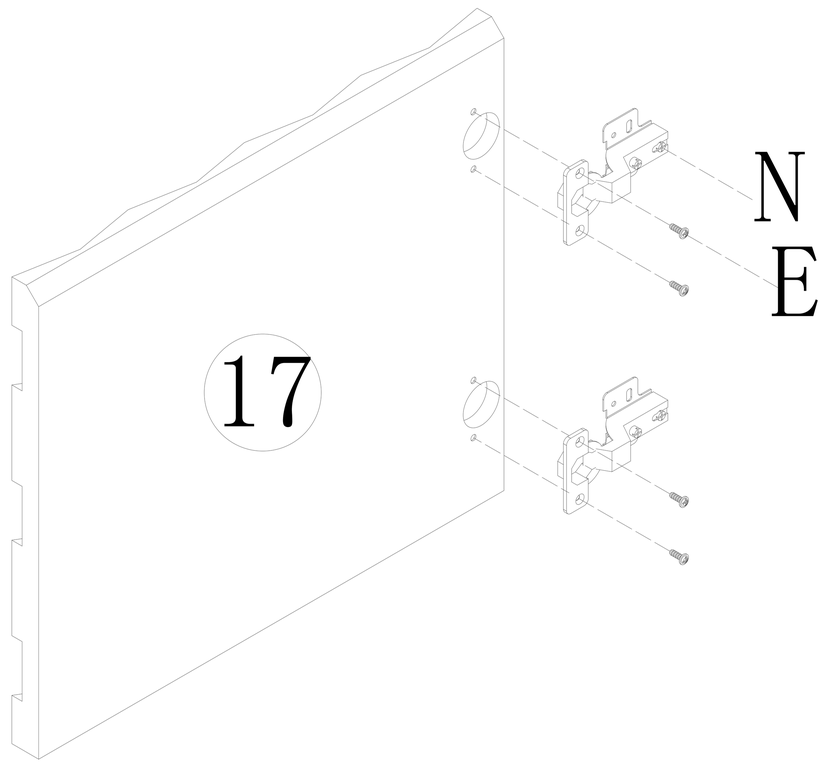

E*44	N*4
	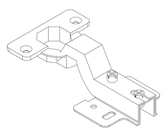
ϕ4*12	

22

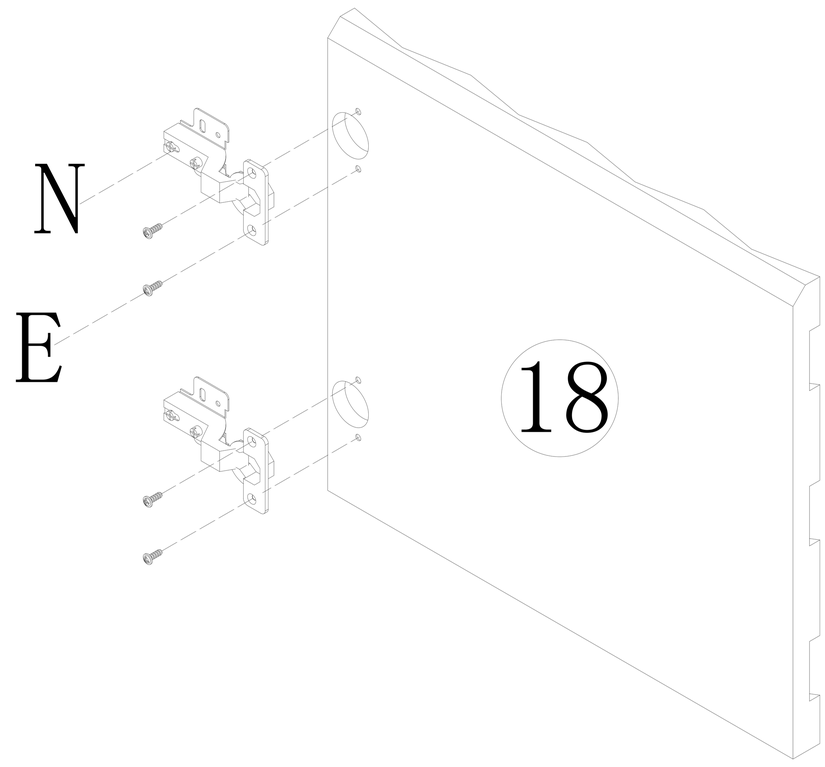

E*44	N*4
	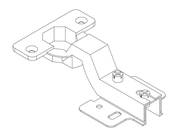
ϕ4*12	

23

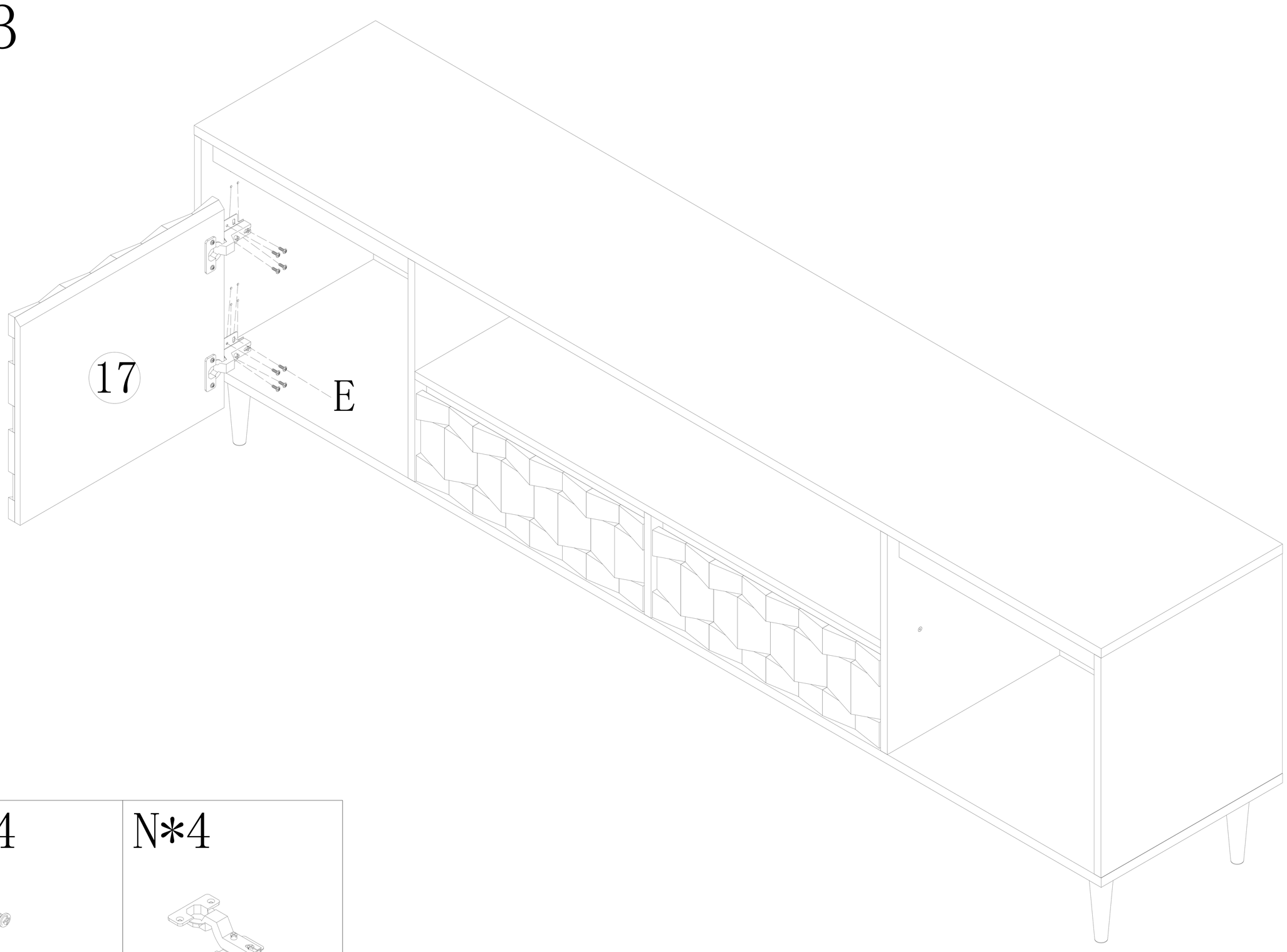

E*44	N*4
	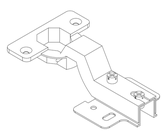
ϕ4*12	

24

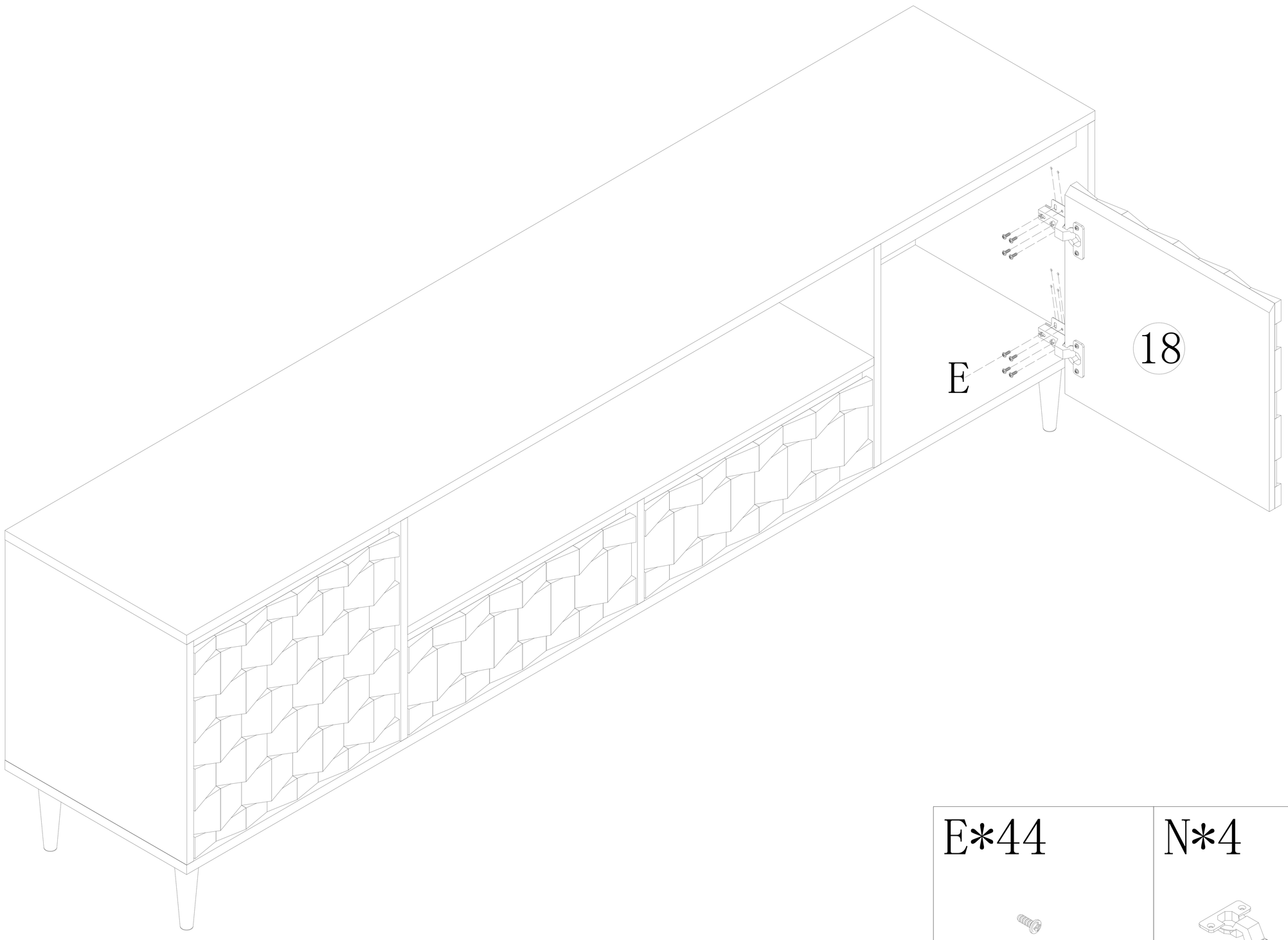

E*44	N*4
ϕ4*12	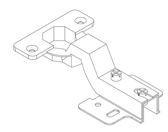
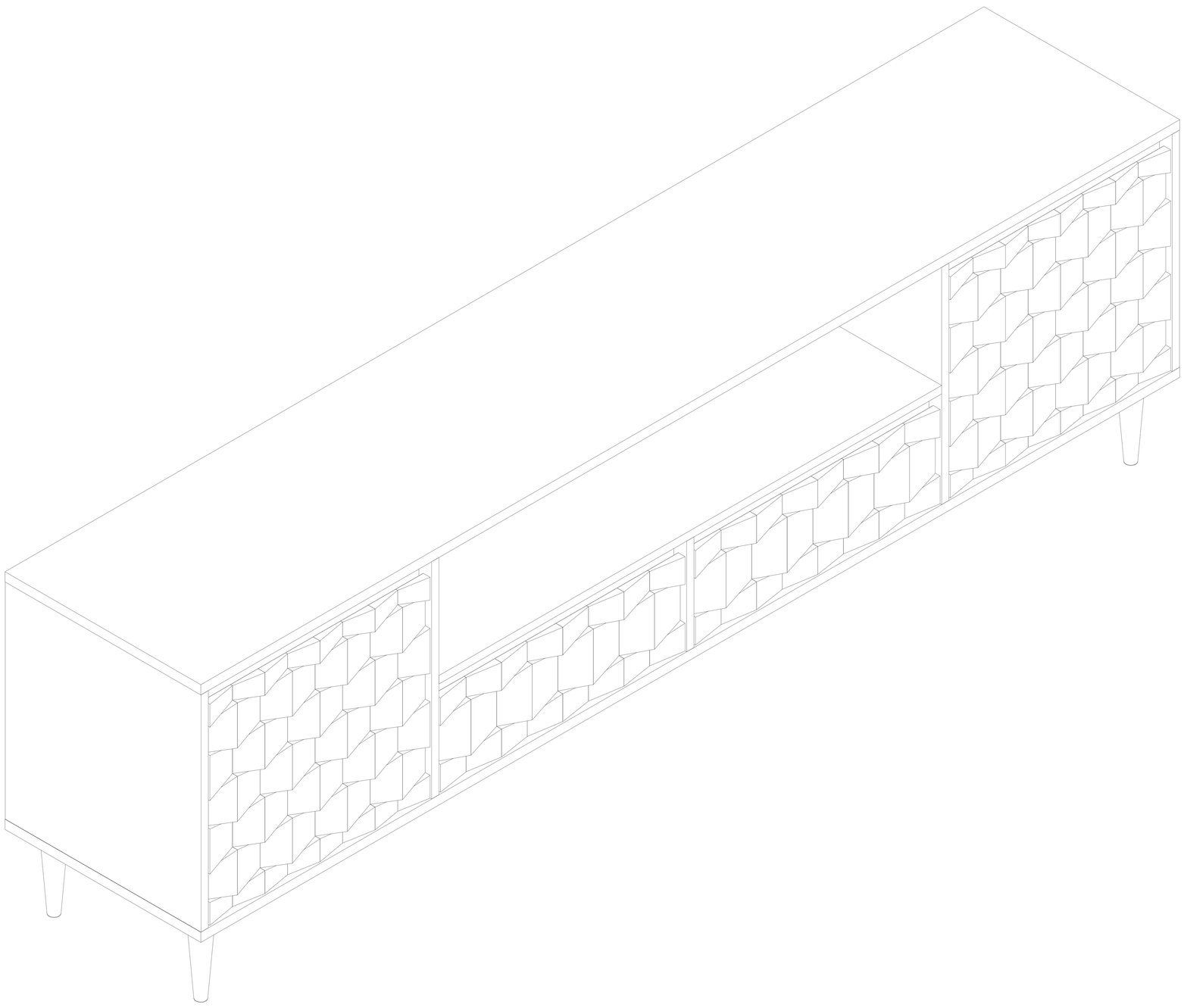
25