COFFEE TABLE / TABLE BASSE

ASSEMBLY INSTRUCTIONS / Instructions d'installation

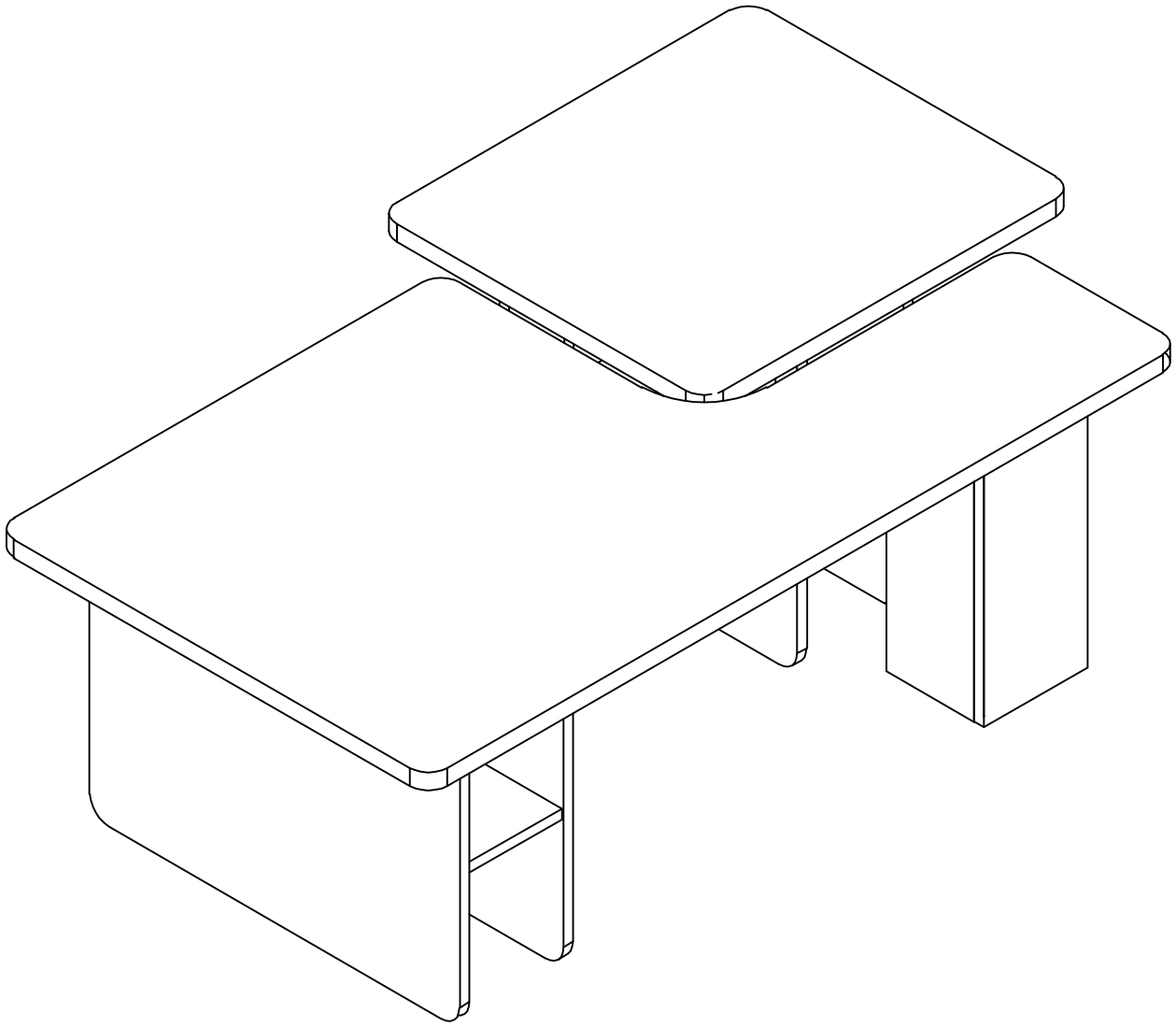

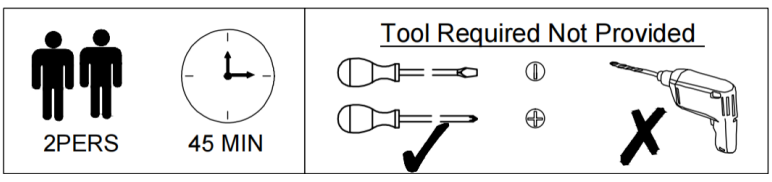



EN:Warning:

1. Please read these instructions fully before starting assembly.Check you have all the components and tools listed on pages.Keep the instructions for later reference. Parts of the assembly will be easier with 2 people.Seek professional assistance if necessary.

2. Please place all parts on a flat surface.Place a soft blanket or similar underneath to protect against scratches or stains.Avoid dragging or sliding components across the floor.

3. Regularly check all fittings and fastenings to ensure they are secure and to prevent accidents.If any parts are missing, broken, damaged, or worn, discontinue use of the product until repairs have been made using factory authorized parts.

4. Do not allow children to climb on the furniture as this may result in tipping and serious personal injury.Assemble the furniture away from the reach of children.

5. Do not place furniture close to fire sources or high-temperature objects to avoid the risk of fire.Do not place furniture in damp environments to prevent material damage.

6. Clean furniture with a damp cloth or alcohol, avoid using cleaning agents containing corrosive chemicals.

FR：Avertissement :

1. Veuillez lire attentivement ces instructions avant de commencer l’assemblage. Vérifiez que vous disposez de tous les composants et outils listés ci-dessous. Conservez ces instructions pour référence ultérieure.

L’assemblage sera plus facile à deux. Faites appel à un professionnel si nécessaire.

2. Veuillez placer toutes les pièces sur une surface plane. Placez une couverture douce ou similaire en dessous pour les protéger des rayures et des taches. Évitez de traîner ou de faire glisser les composants sur le sol.

3. Vérifiez régulièrement tous les accessoires et fixations pour vous assurer de leur bonne fixation et prévenir les accidents. Si des pièces sont manquantes, cassées, endommagées ou usées, cessez d’utiliser le produit jusqu’à ce que les réparations aient été effectuées avec des pièces agréées par l’usine.

4. Ne laissez pas les enfants grimper sur le meuble, car cela pourrait le faire basculer et causer des blessures graves. Assemblez le meuble hors de portée des enfants.

5. Ne placez pas les meubles à proximité d'une source de chaleur ou d'objets à haute température afin d'éviter tout risque d'incendie. Ne placez pas les meubles dans un environnement humide afin d'éviter tout dommage matériel.

6. Nettoyez les meubles avec un chiffon humide ou de l'alcool. Évitez d'utiliser des produits de nettoyage contenant des produits chimiques corrosifs.

IF HAVE THIS ACCESSORY

NOTE DIFFERENT MODELS

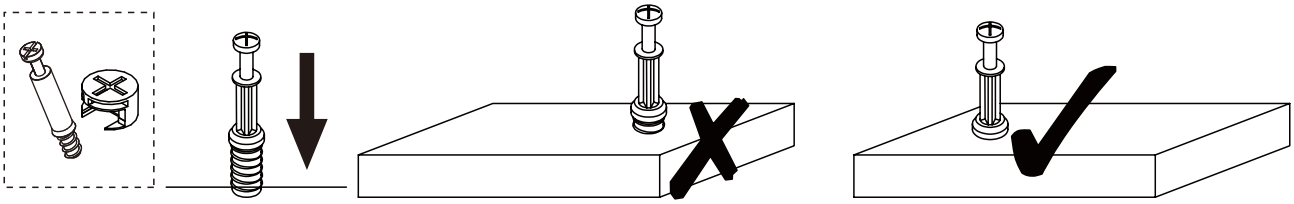

***EN*_QUICKFIT:**Tighten quickfit until shoulder is flush with panel.Do not overtighten or undertighten.
***FR*_RACCORD RAPIDE**:Faites serrer le raccord rapide jusqu'à ce que l'épaulement soit parfaitement encastré dans le panneau. Il ne faut ni trop serrer ni insuffisamment serrer.
***ES*_QUICKFIT**:Apriete quickfit hasta que el hombre se descargue con el panel. NO lo sobreapriete ni lo apriete poco.
***PT*_AJUSTE RÁPIDO:** Aperte o ajuste rápido até estar nivelada com o painel. Não apertar demasiado ou excessivamente.
***DE*_QUICKFIT**:Ziehen Sie den Quickfit fest, bis die Schulter mit der Platte bündig ist. Bitte nicht zu fest oder zu schwach anziehen.
***IT*_MONTAGGIO RAPIDO**:Stringere il montaggio rapido fino a quando la spalla è a filo con il pannello, non stringere troppo o troppo poco.

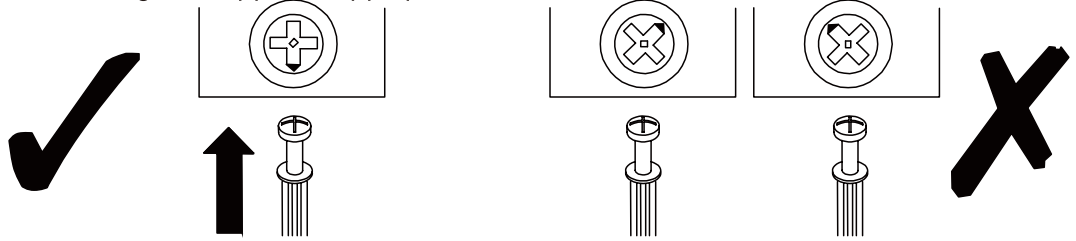

***EN*_CAM LOCK:**When fitting cam lock, ensure starting position is correct before you insert connecting quickfit.
***FR*_SERRURE BATTEUSE**:Avant d'insérer la serrure batteuse, veillez à la bonne orientation avant d'insérer le raccord rapide.
***ES*_CIERRE DE LA CÁMARA**:Cuando instale el cierre de la cámara, asegúrese de que la posición de inicio es correcta antes de que inserte el quickfit conector.
***PT*_BLOQUEIO:** Ao instalar o bloqueio, assegurar-se de que a posição inicial está correcta antes de inserir o encaixe de ligação rápida.
***DE*_CAM-LOCK**:Achten Sie bei der Montage des Cam-Locks auf die richtige Ausgangsposition, bevor Sie den Quickfit einsetzen.
***IT*_BLOCCAGGIO A CAMMA**:Quando si monta il bloccaggio a camma, assicurarsi che la posizione iniziale sia corretta prima di inserire il montaggio rapido di collegamento.

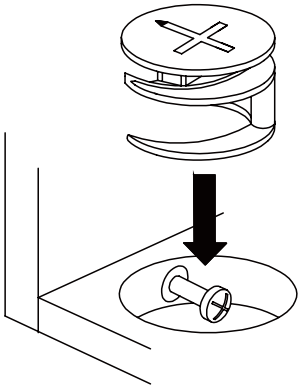

***EN*_**Quickfit head should be in the centre of the cam lock when the two panels are joined.
Cam lock should be inserted before quickfit.
***FR*_**Lorsque les deux panneaux sont assemblés, la tête du raccord rapide doit reposer au centre de la serrure batteuse.
Il faut insérer la serrure batteuse avant le raccord rapide.
***ES*_**El cabezal del quickfit debe estar en el centro del cierre de la cámara cuando se unan los dos paneles.
Se debe insertar el cierre de la cámara antes que el quickfit.
***PT*_**A cabeça de ajuste rápido deve estar no centro da fechadura quando os dois painéis estão unidos.
A fechadura de cames deve ser inserida antes de ser rápida.
***DE*_**Der Quickfit-Kopf sollte sich in der Mitte des Cam-Locks befinden, wenn die beiden Platten zusammengefügt sind.
Der Cam-Lock sollte vor dem Quickfit eingesetzt werden.
***IT*_**La testa del montaggio rapido deve trovarsi al centro del bloccaggio a camma quando i due pannelli sono uniti.
Il Bloccaggio a Camma deve essere inserito prima del montaggio rapido.

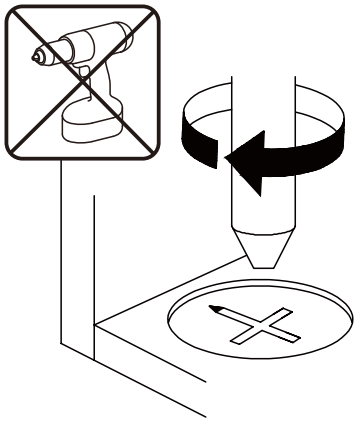

***EN*_**Turn cam lock clockwise to tighten.
***FR*_**Faites tourner la serrure batteuse dans le sens des aiguilles d'une montre pour la resserrer.
***ES*_**Gire el cierre de la cámara en sentido horario para apretarlo.
***PT*_**Rodar o bloqueio no sentido dos ponteiros do relógio para o apertar.
***DE*_**Drehen Sie den Cam-Lock im Uhrzeigersinn, um ihn festzuziehen.
***IT*_**Ruotare il bloccaggio a camma in senso orario per stringere.

BOX
1-1

1	1200*690*25=1PCS
2	395*590*15=2PCS
3	525*305*15=1PCS
4	395*150*15=1PCS
5	150*285.5*15=2PCS
6	140*150*15=1PCS
7	395*140*15=1PCS
8	395*165*15=1PCS
9	525*202.5*15=1PCS
10	320*87.5*15=1PCS
11	525*337.63*15=1PCS
12	525*321.63*15=1PCS
13	590*520*25=1PCS

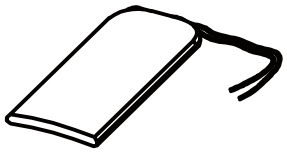

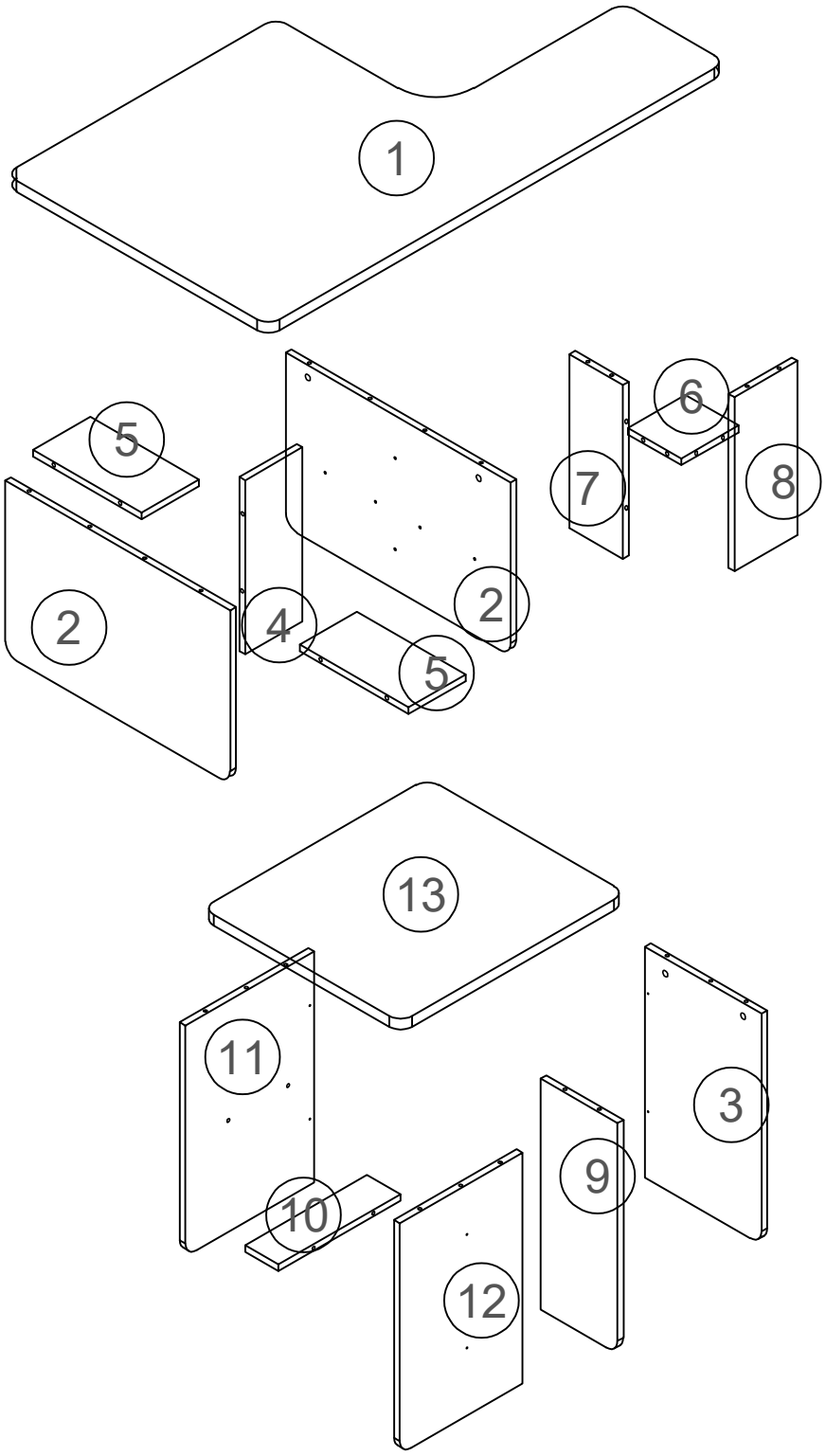

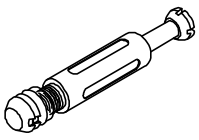 **A** x38 +2(spare)	 **B** x38 +2(spare)	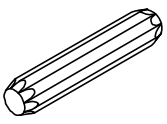 **C** x7 M8*40 +1(spare)
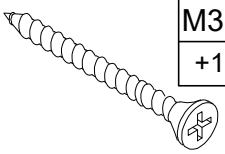 **D** x6 M3.5*35 +1(spare)	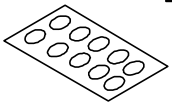 **E** x28	 **F** x10

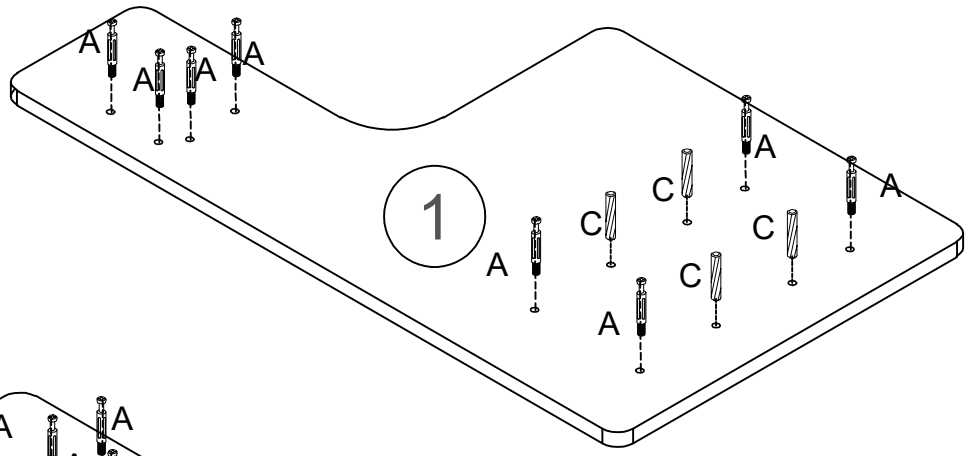
A
A
A
A
1
A
C
C
C
C
A
A
A
A

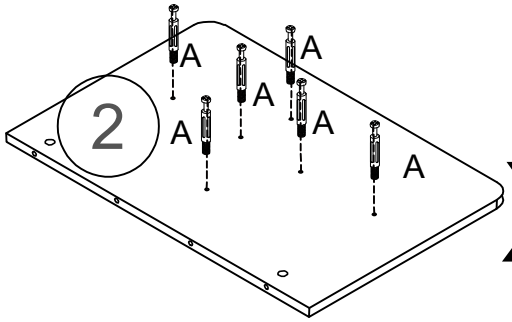
A
A
A
A
A
2
A

X2

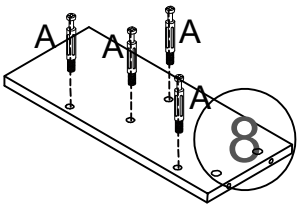
A
A
A
A
8

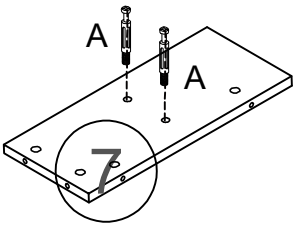
A
A
7

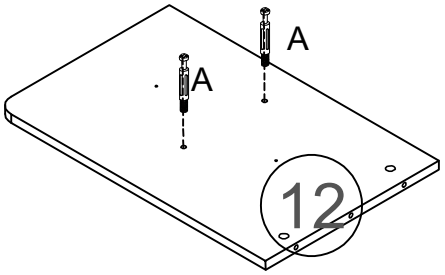
A
A
12

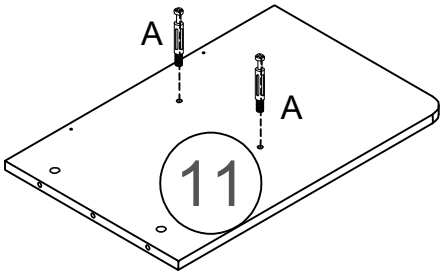
A
A
11

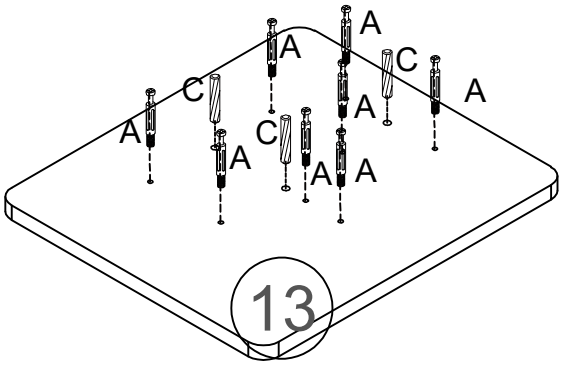
A
A
C
A
A
C
A
A
C
A
A
A
13

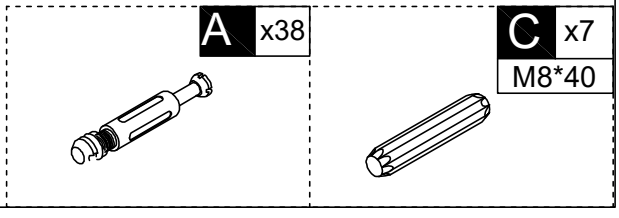
A
x38
C
x7
M8*40

2

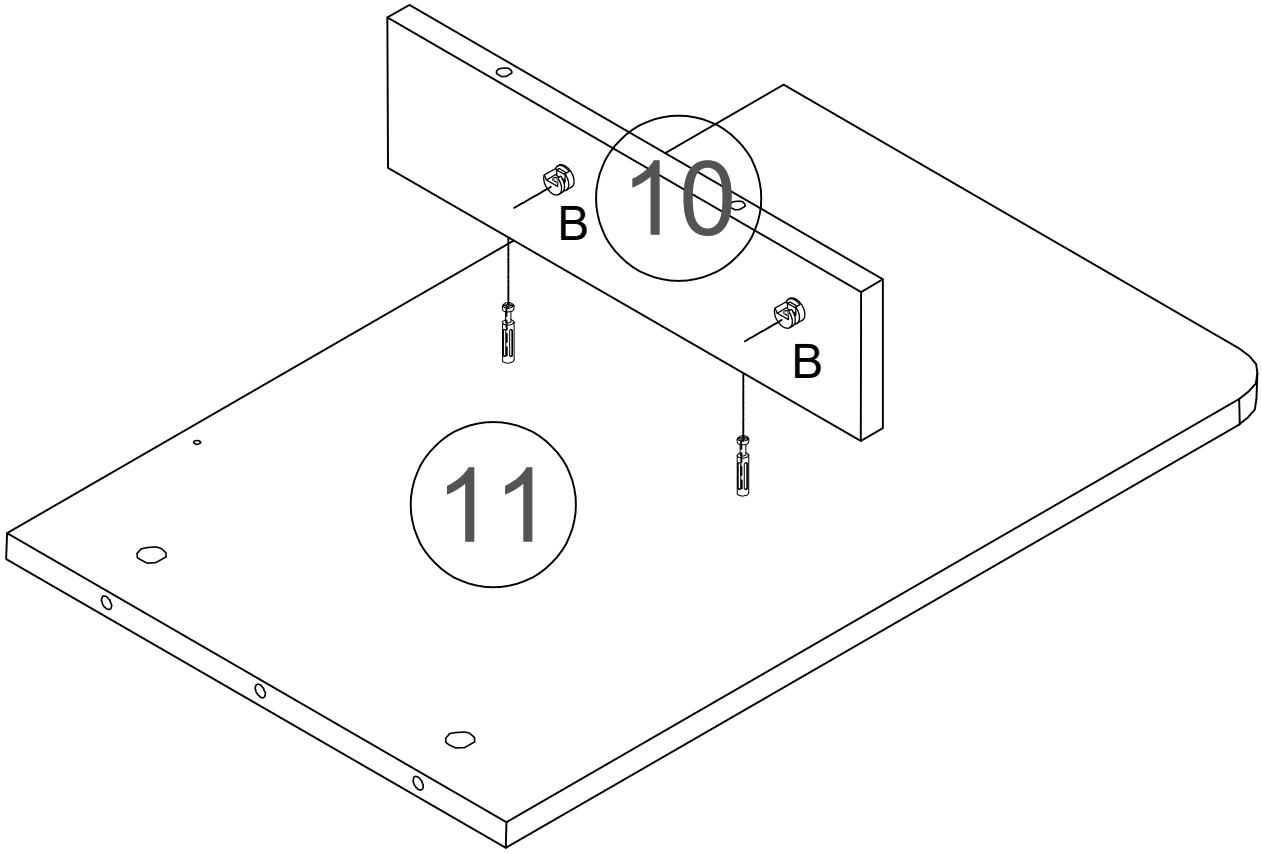

B x2



3

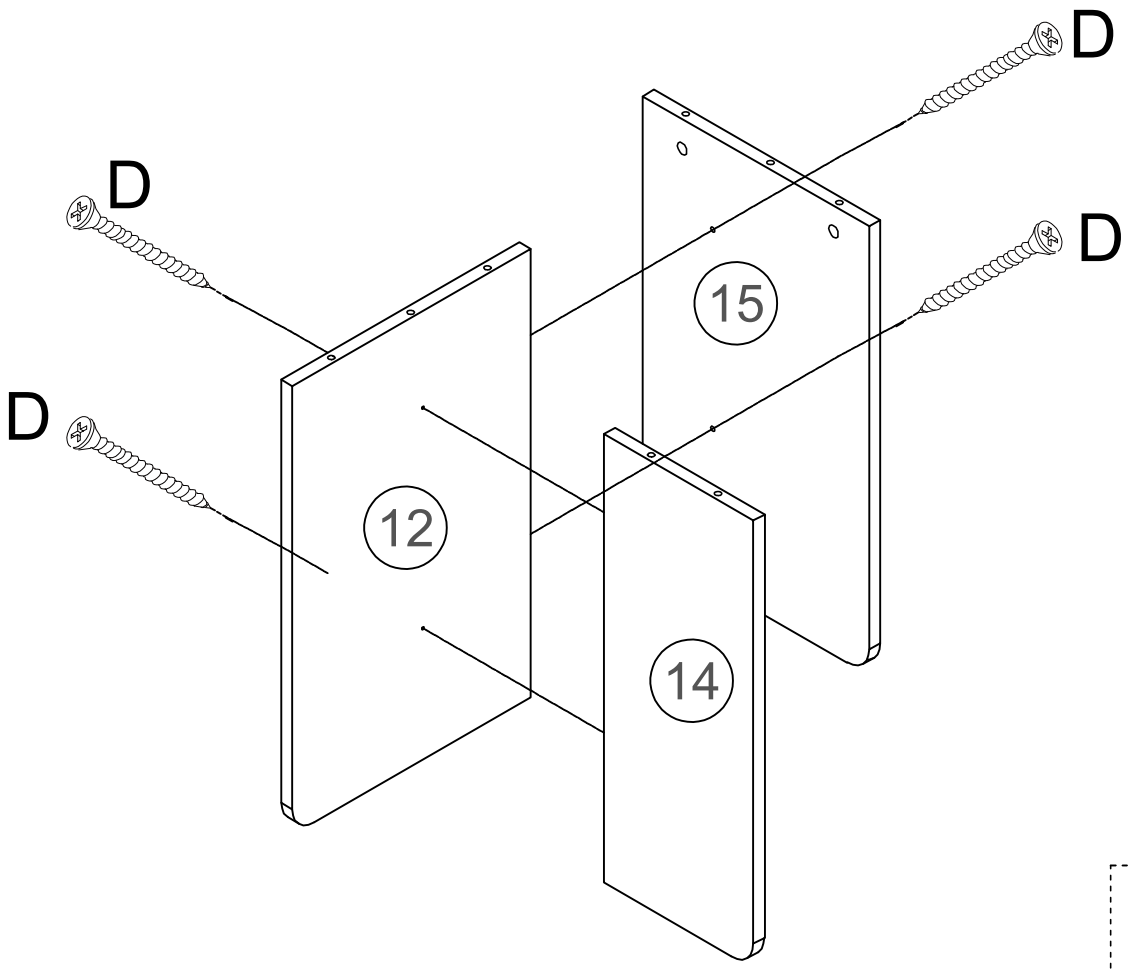

D x4
M3.5*35

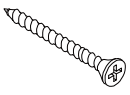

4

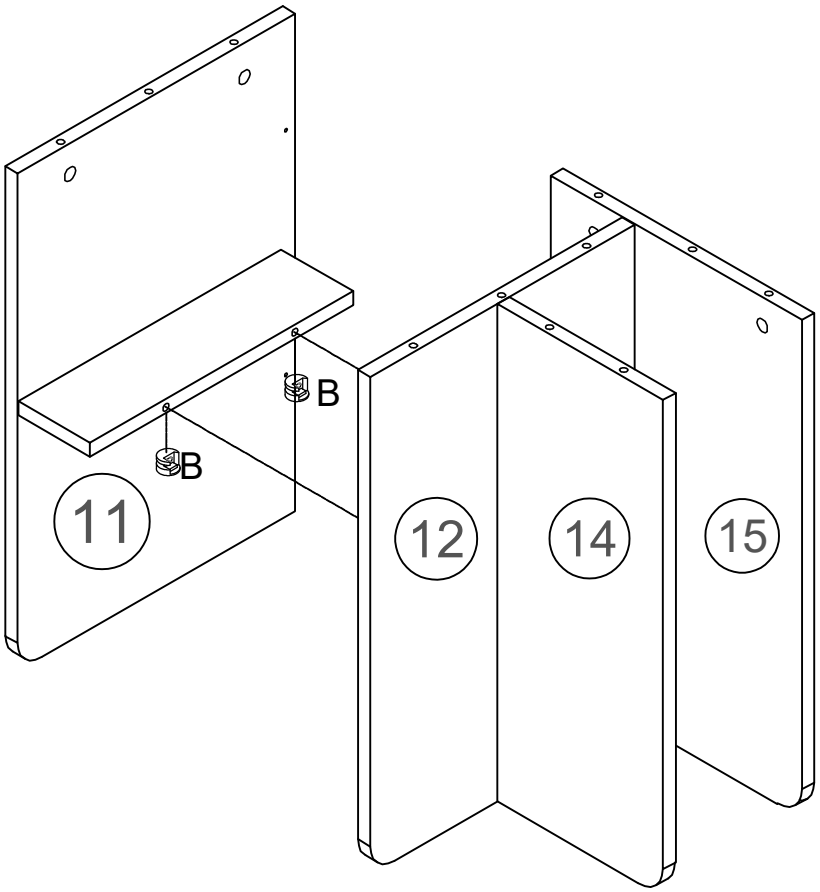

B x2



5

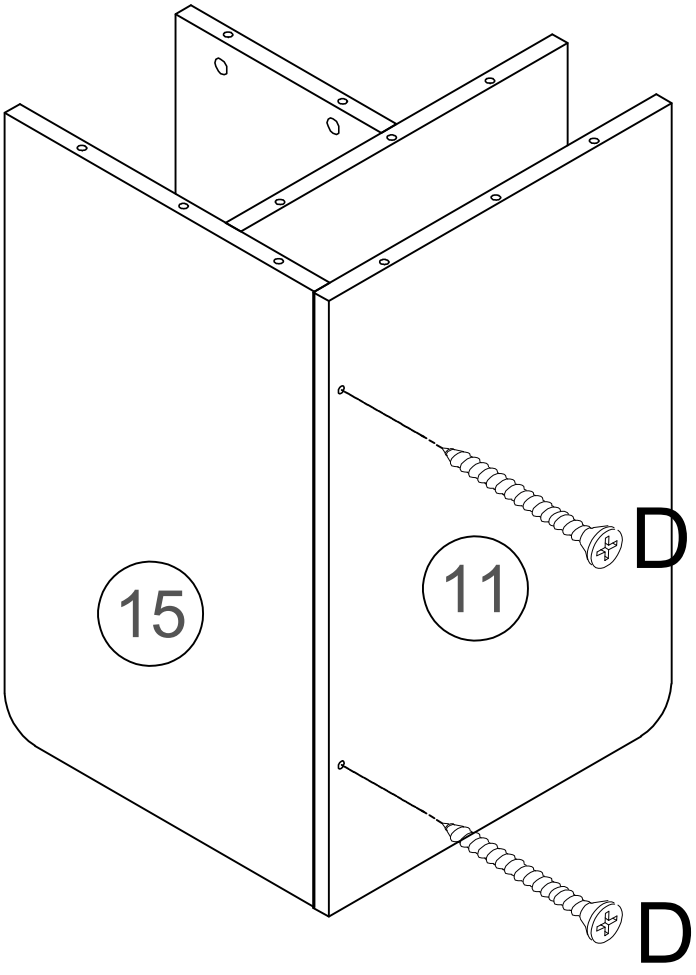

D x2
M3.5*35

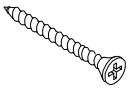

6

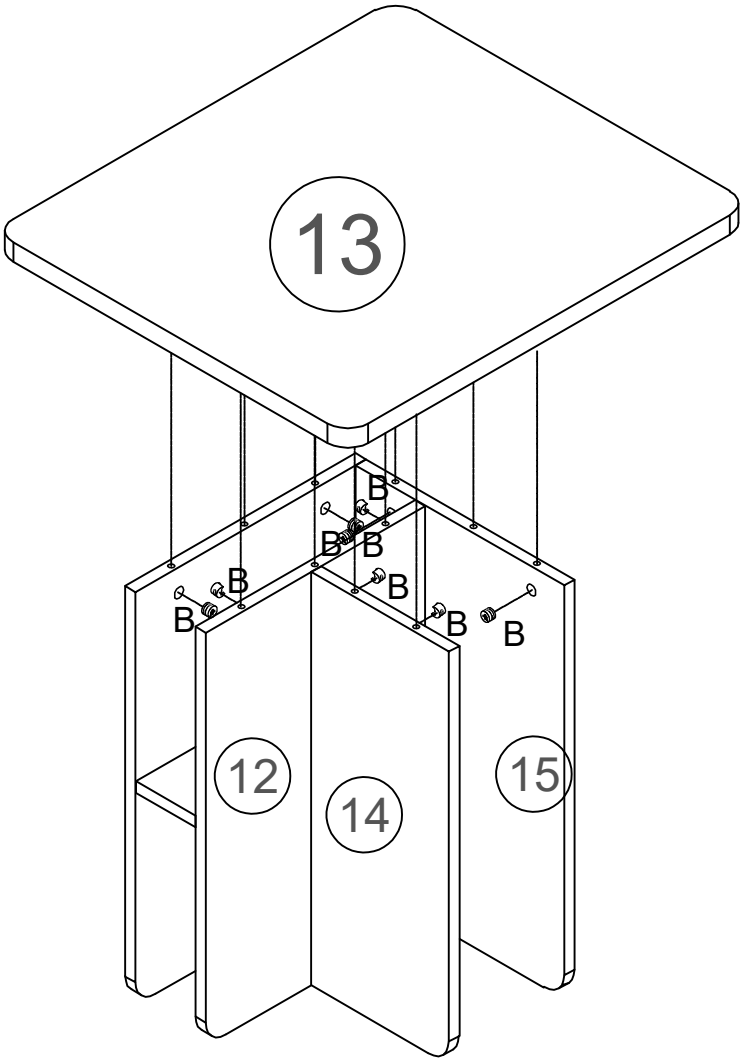

B x8



7

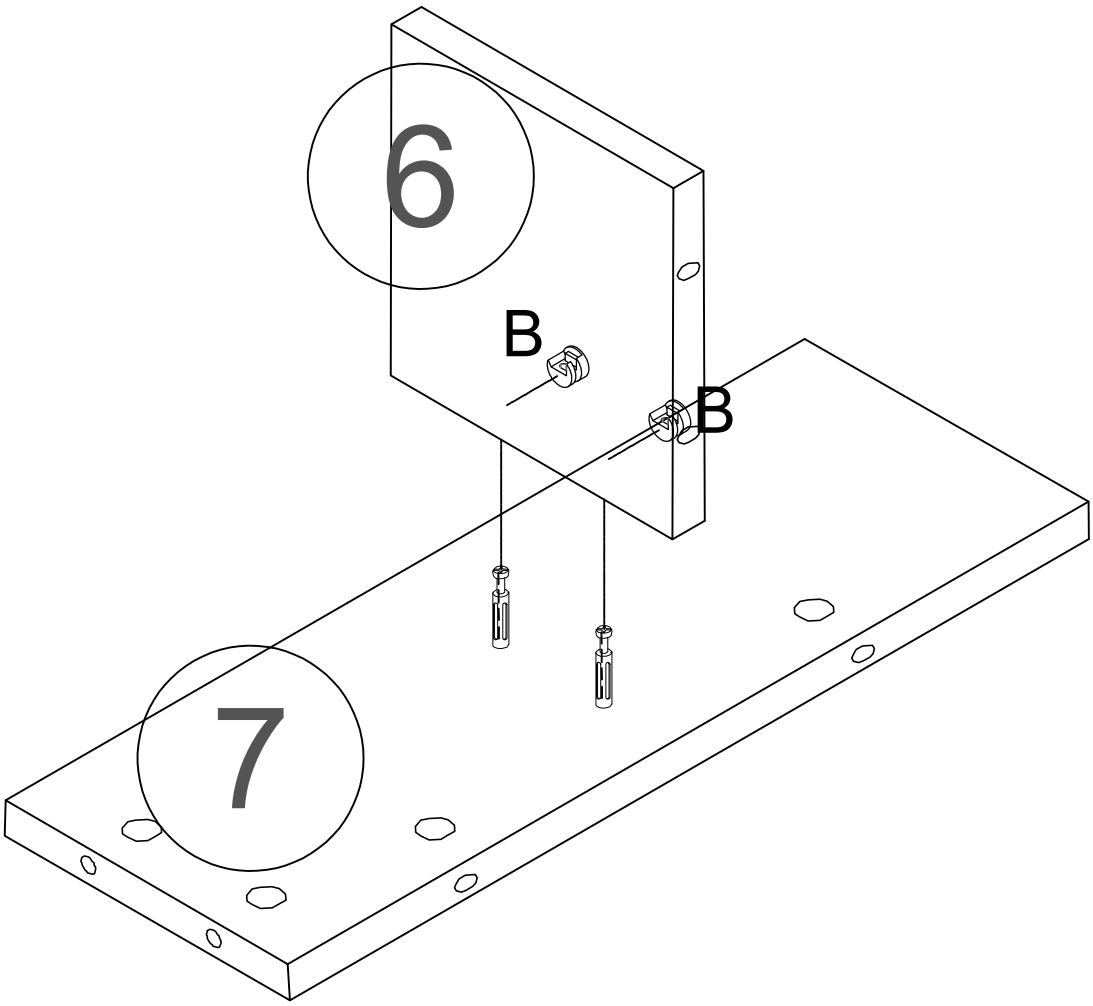

B x2



8

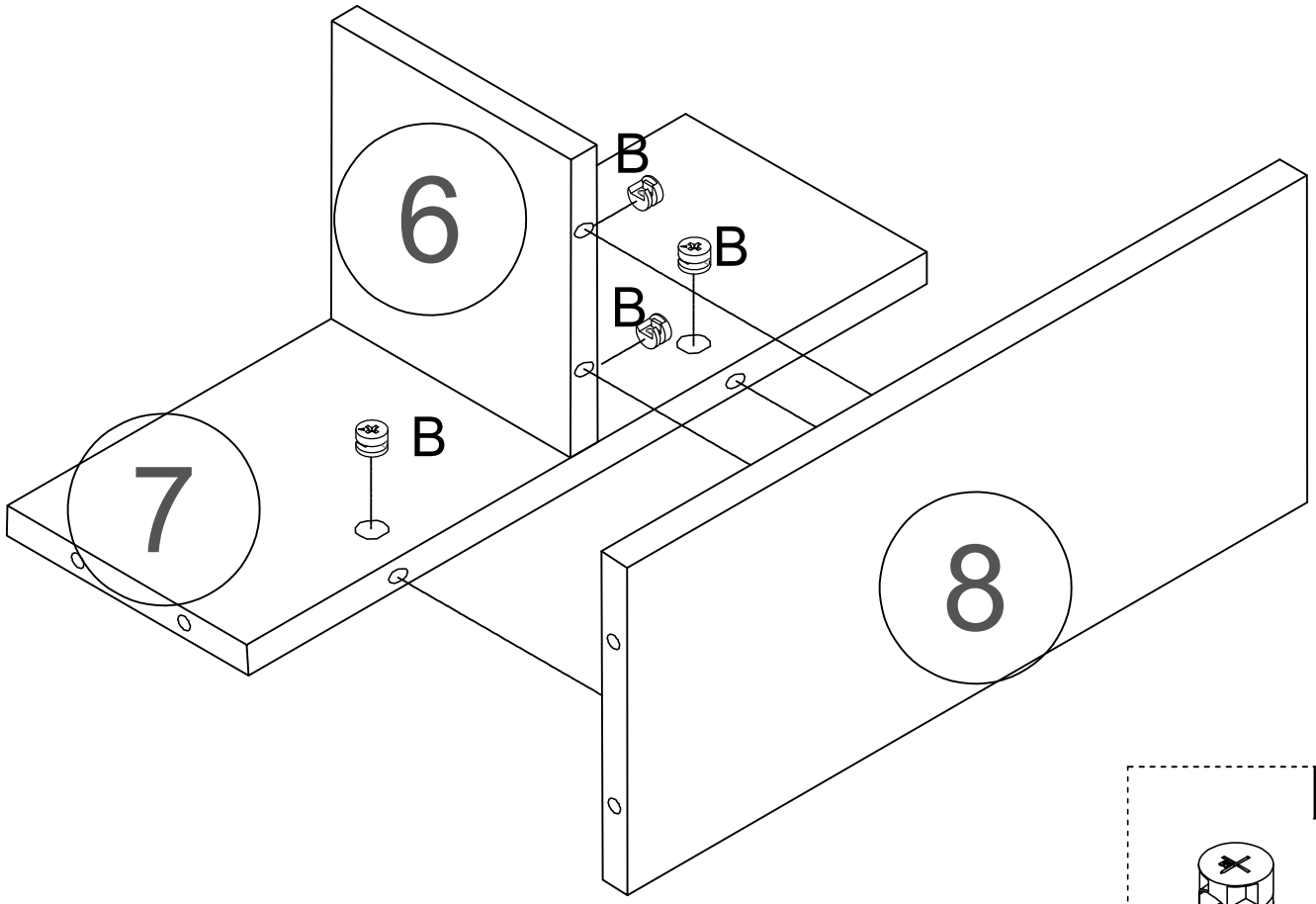

B x4

9

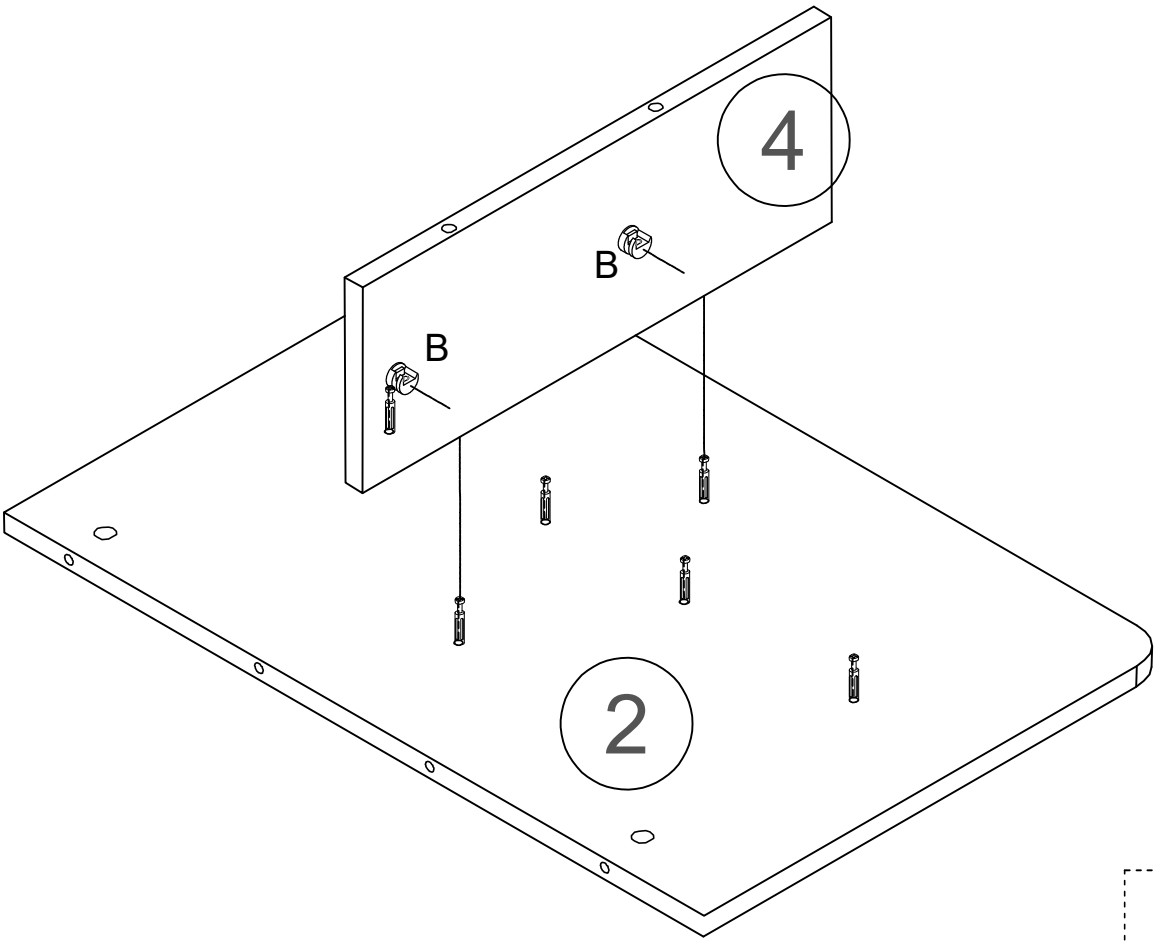

B x2



10

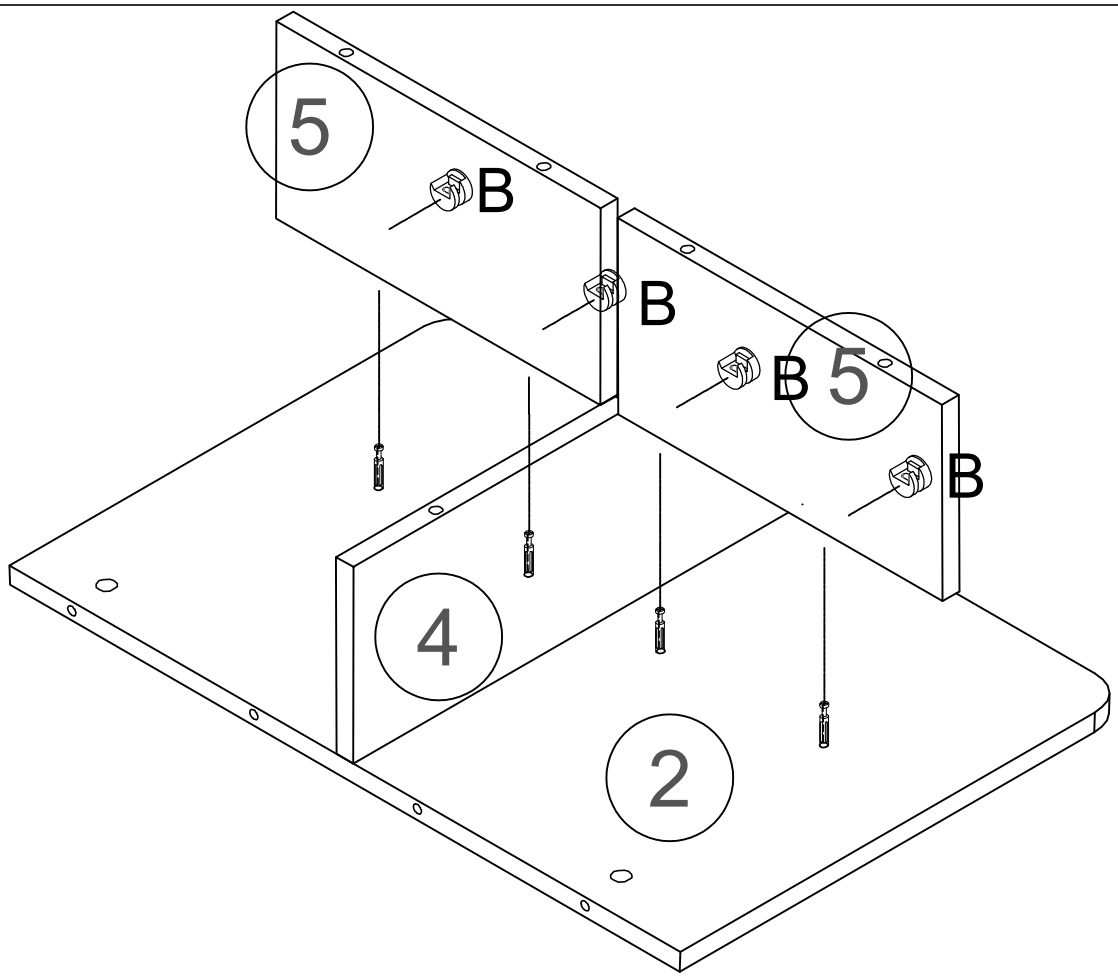

B x4



11

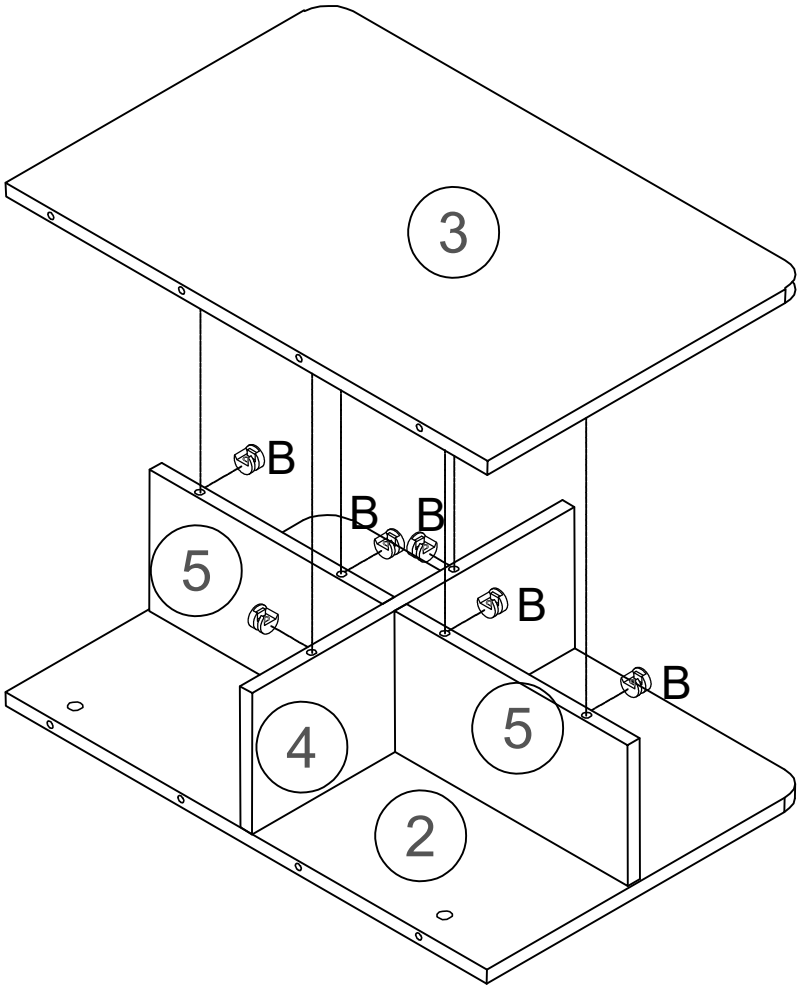

B x6



12

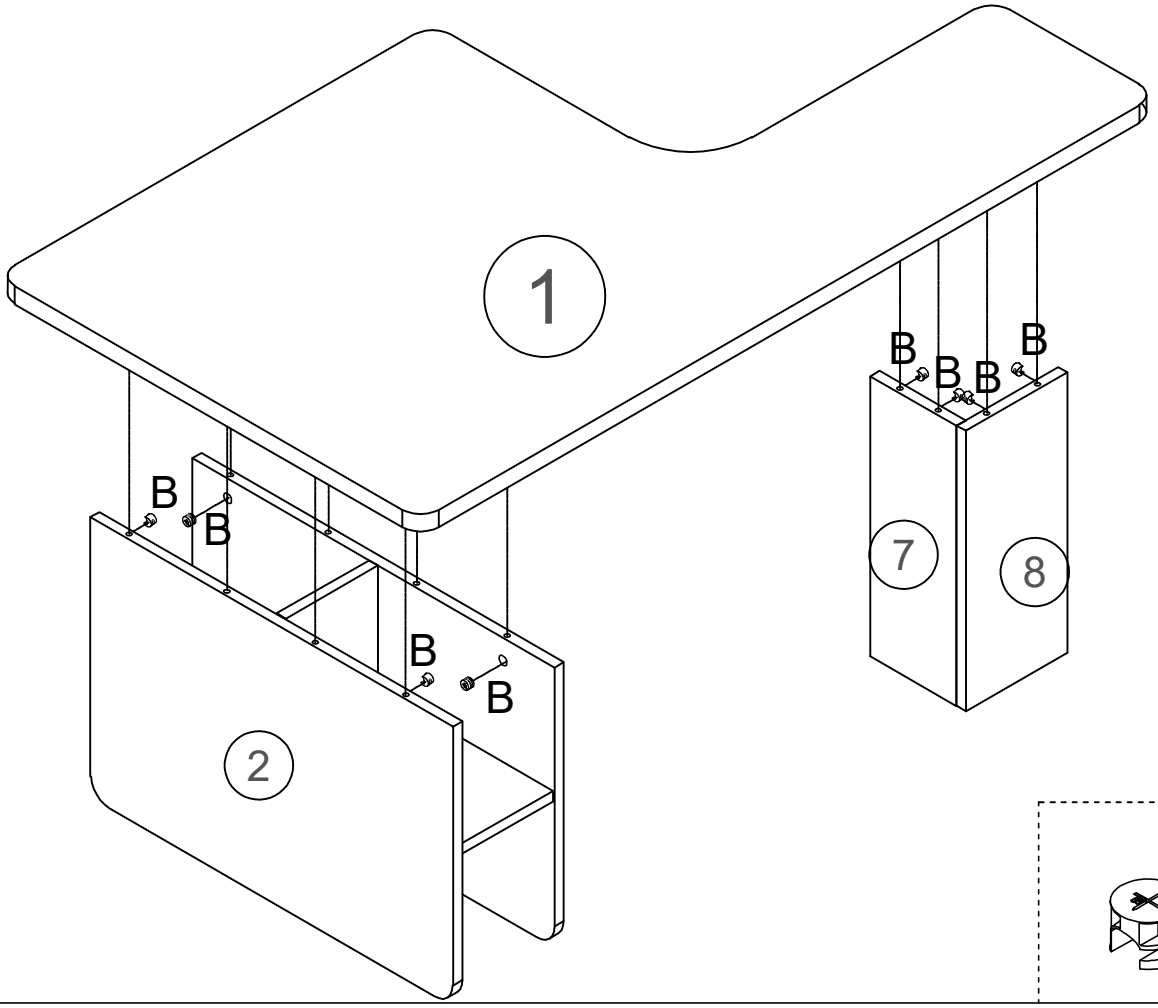

B x8

13

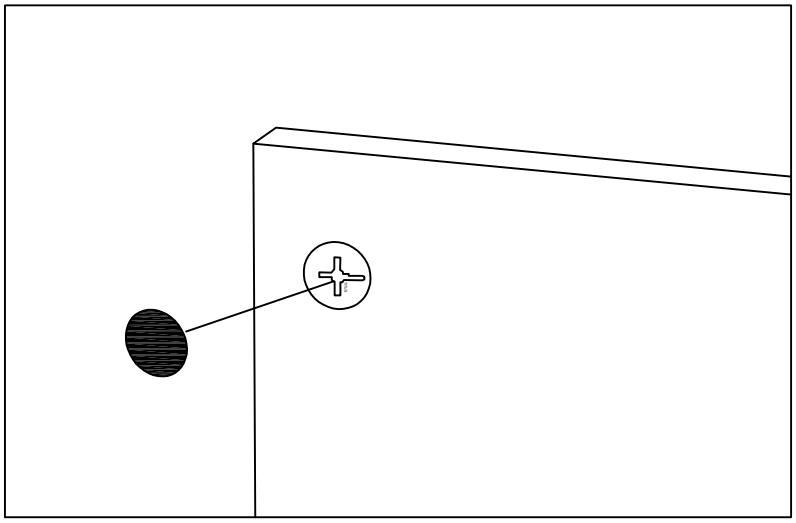

F x10



E x28



EN: After installing the product, stick the number E, F on the perforated position.

FR: Une fois le produit install é , collez le num é ro E, F à l'endroit o ù il y a des trous.

