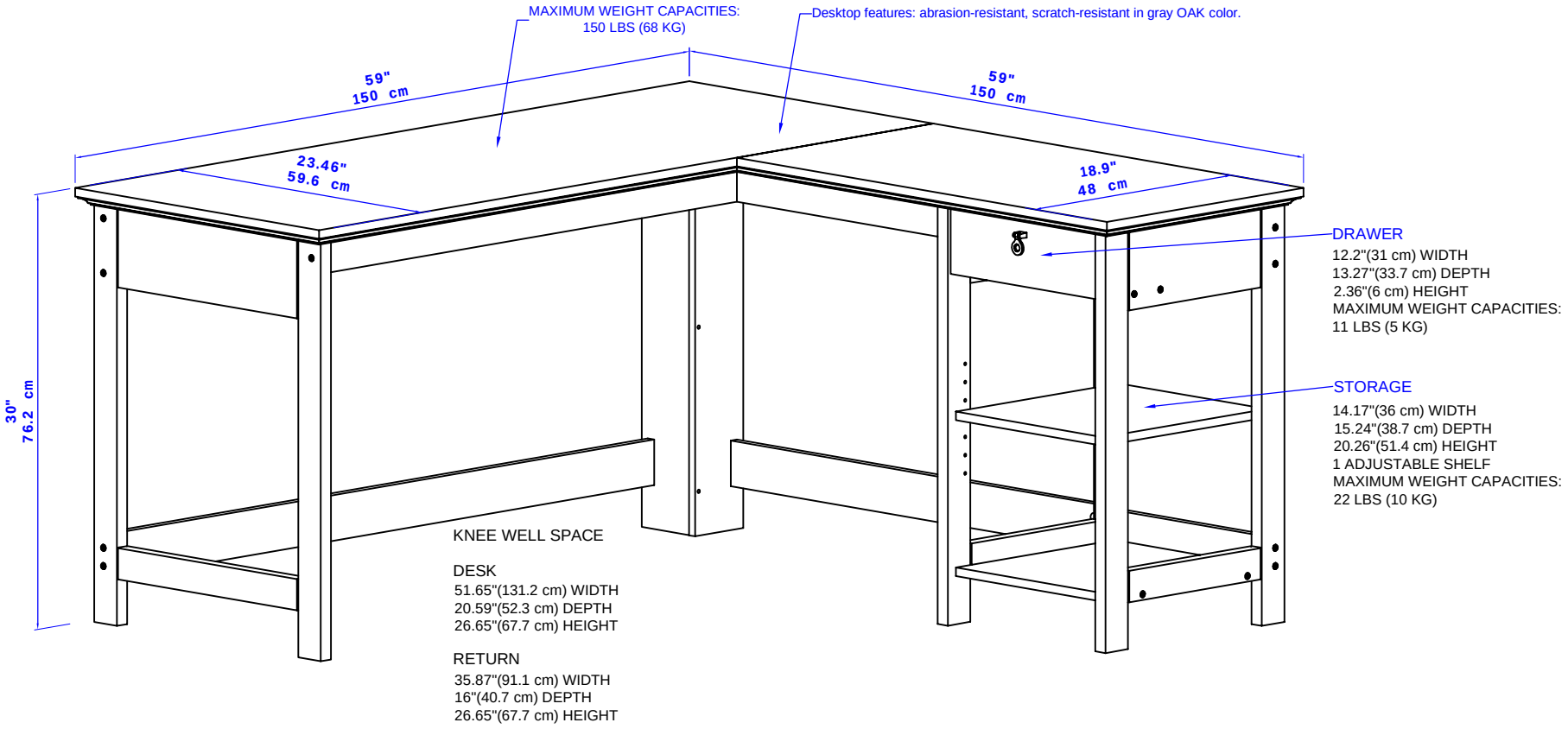

	59"×59"×30"
	150cm×150cm×76.2cm