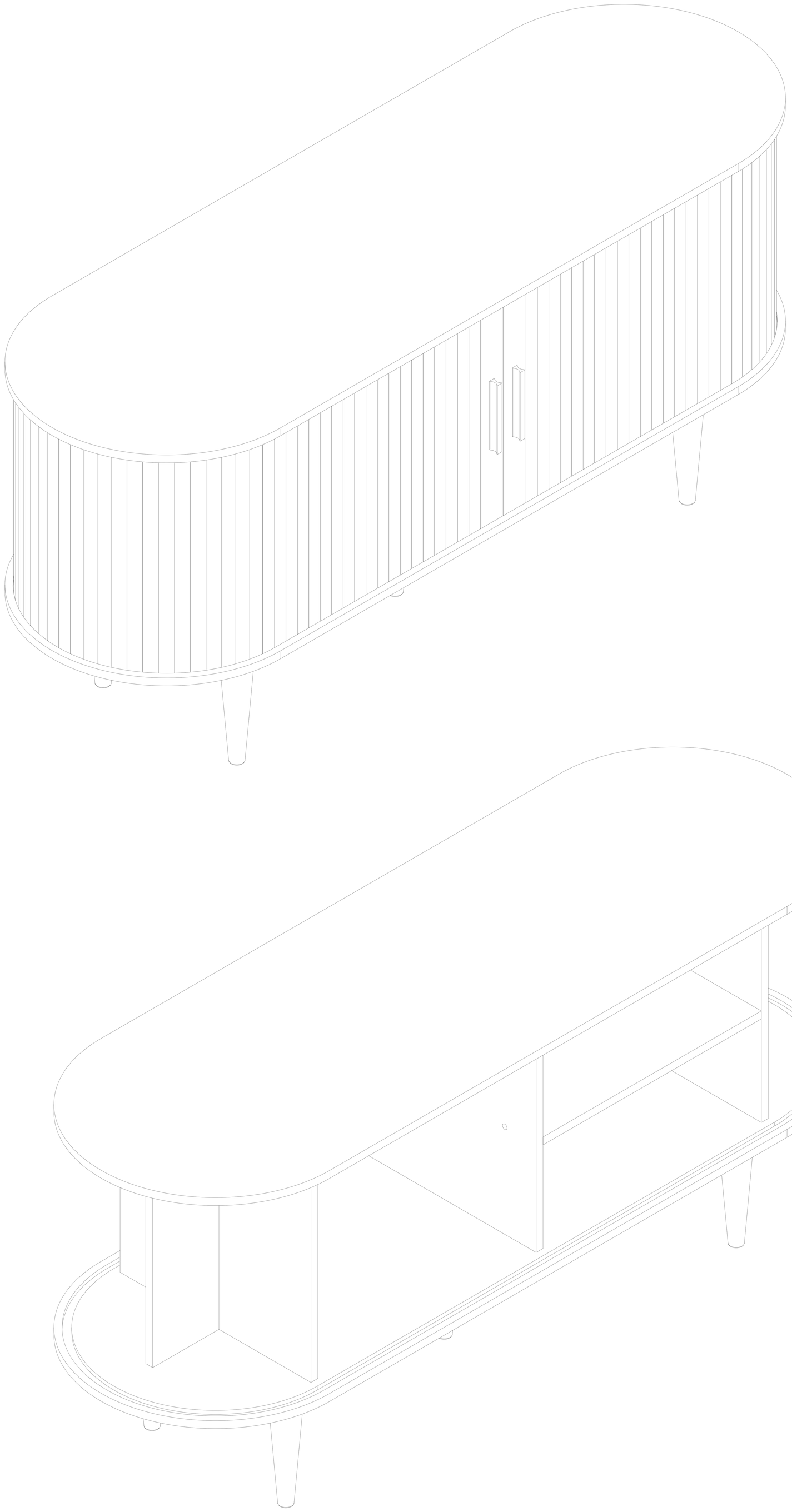

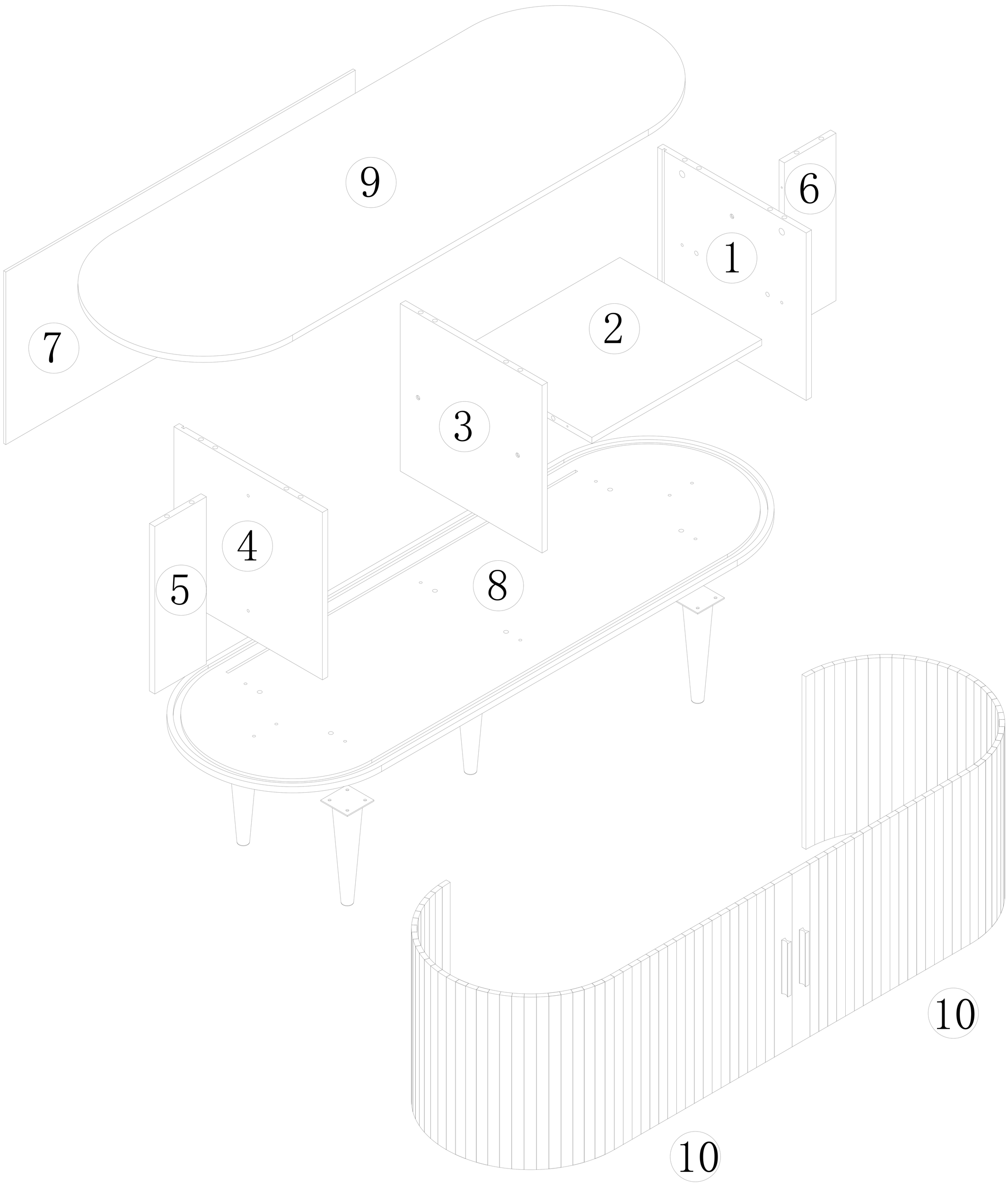

A*10	B*10	C*16	D*1	E*5	F*18	G*2
		ϕ8*30	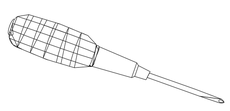	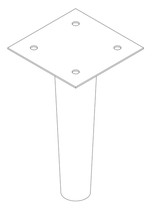	ϕ3*40	
H*24	I*1					
ϕ4*12						

1

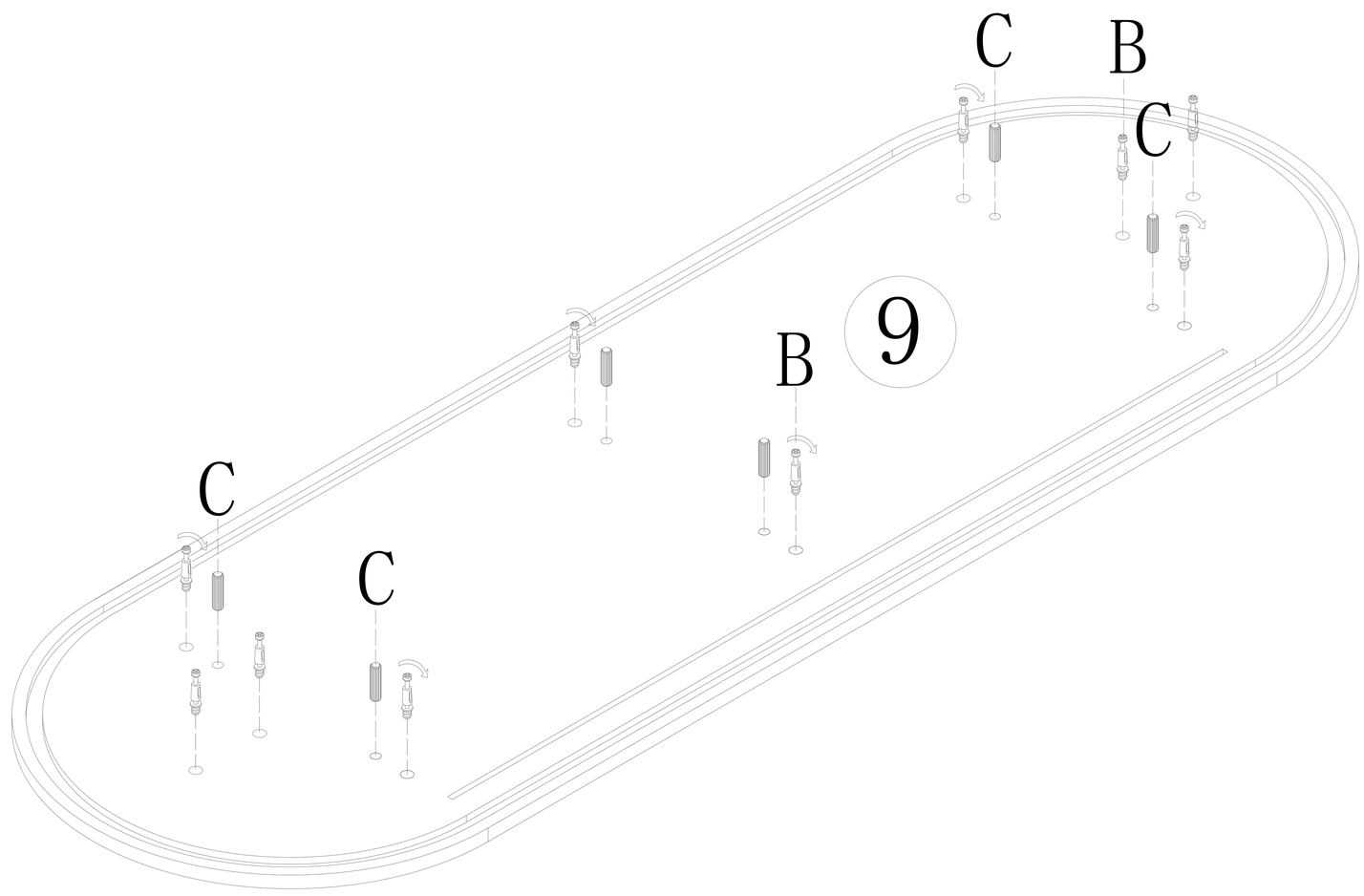

B*10	C*16
	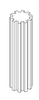 ϕ8*30

2

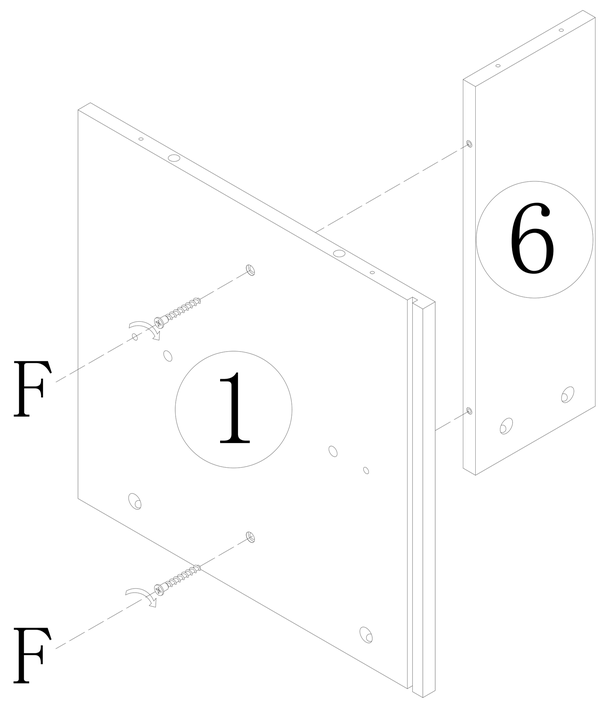

F*18	I*1
ϕ3*40	

3

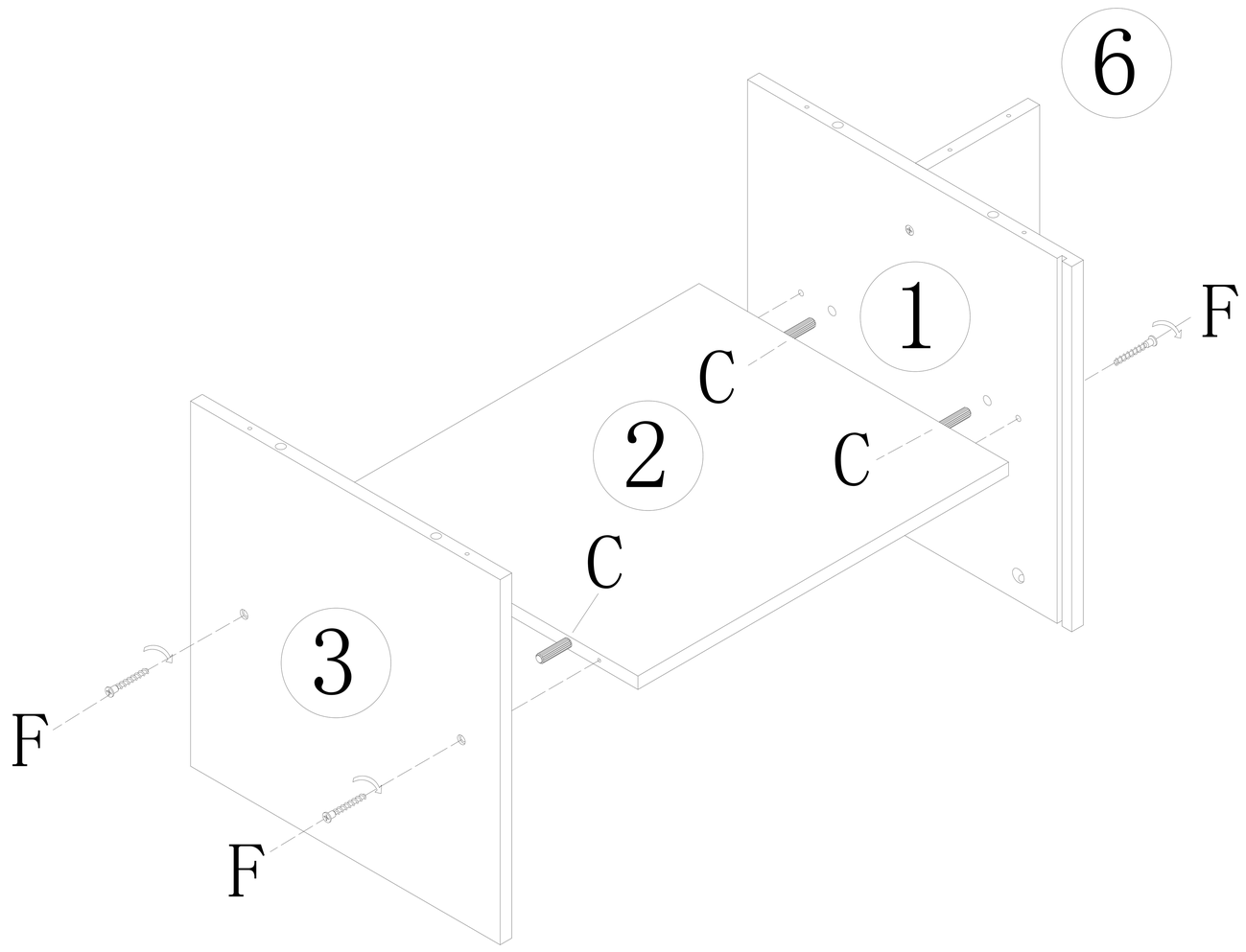

C*16	F*18	I*1
ϕ8*30	ϕ3*40	

4

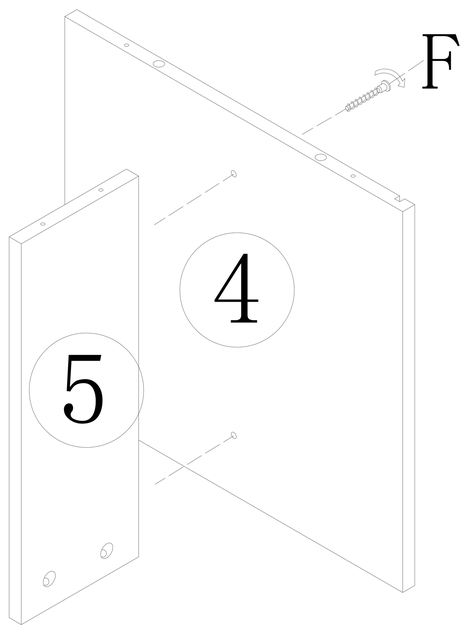

F*18	I*1
ϕ3*40	

5

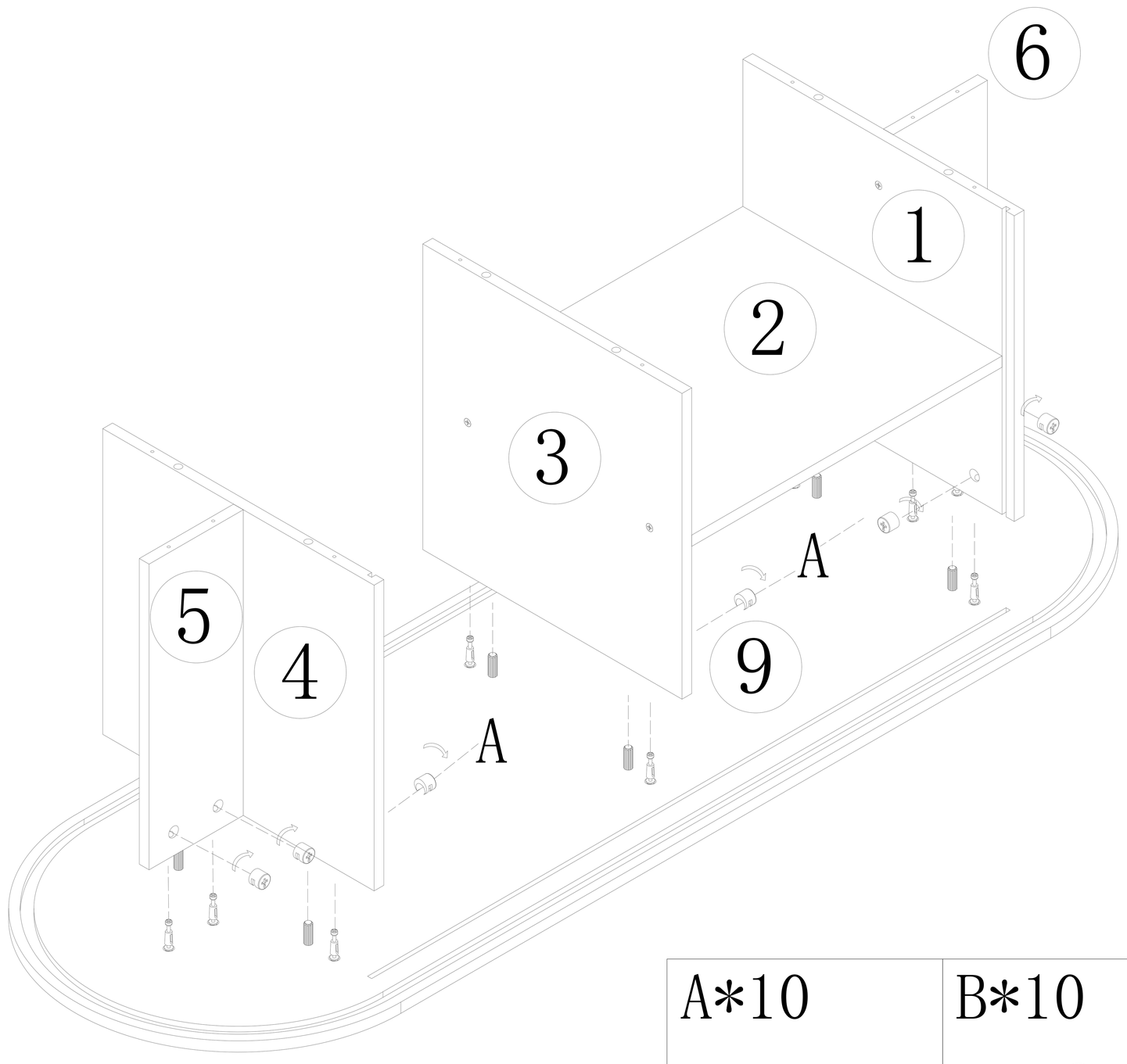

A*10	B*10	C*16
		ϕ8*30

6

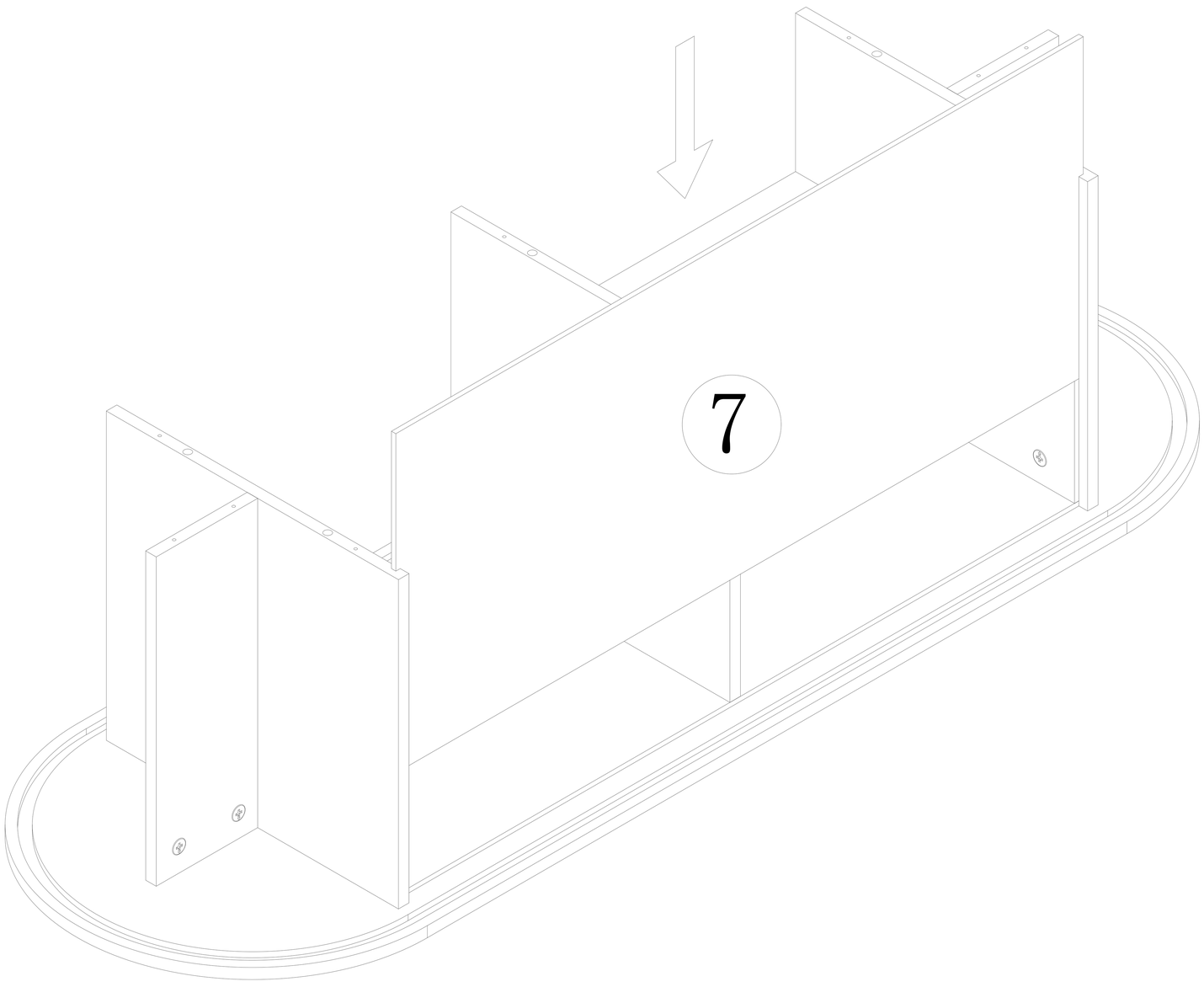

7

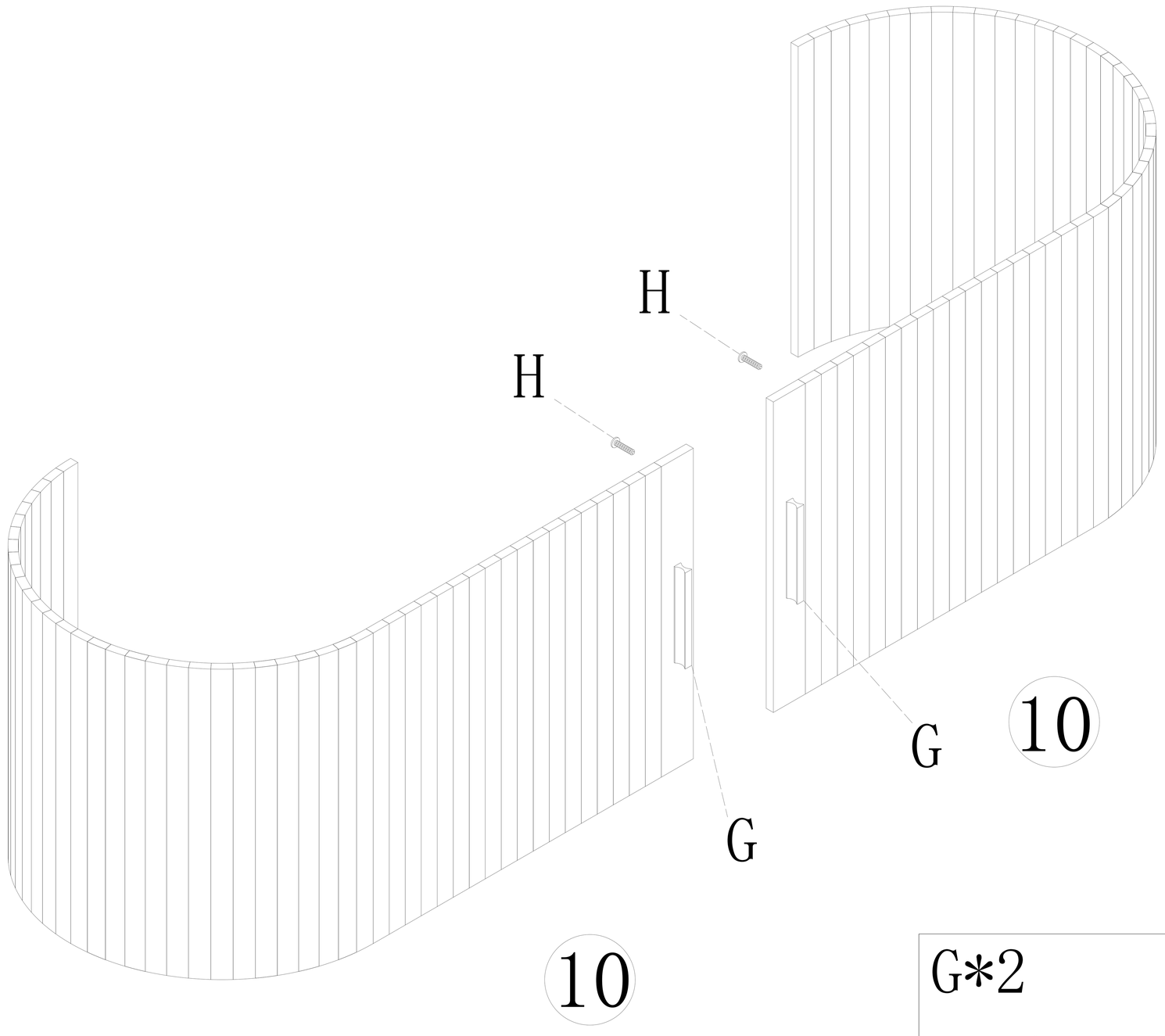

G*2	H*24
	ϕ4*12

8

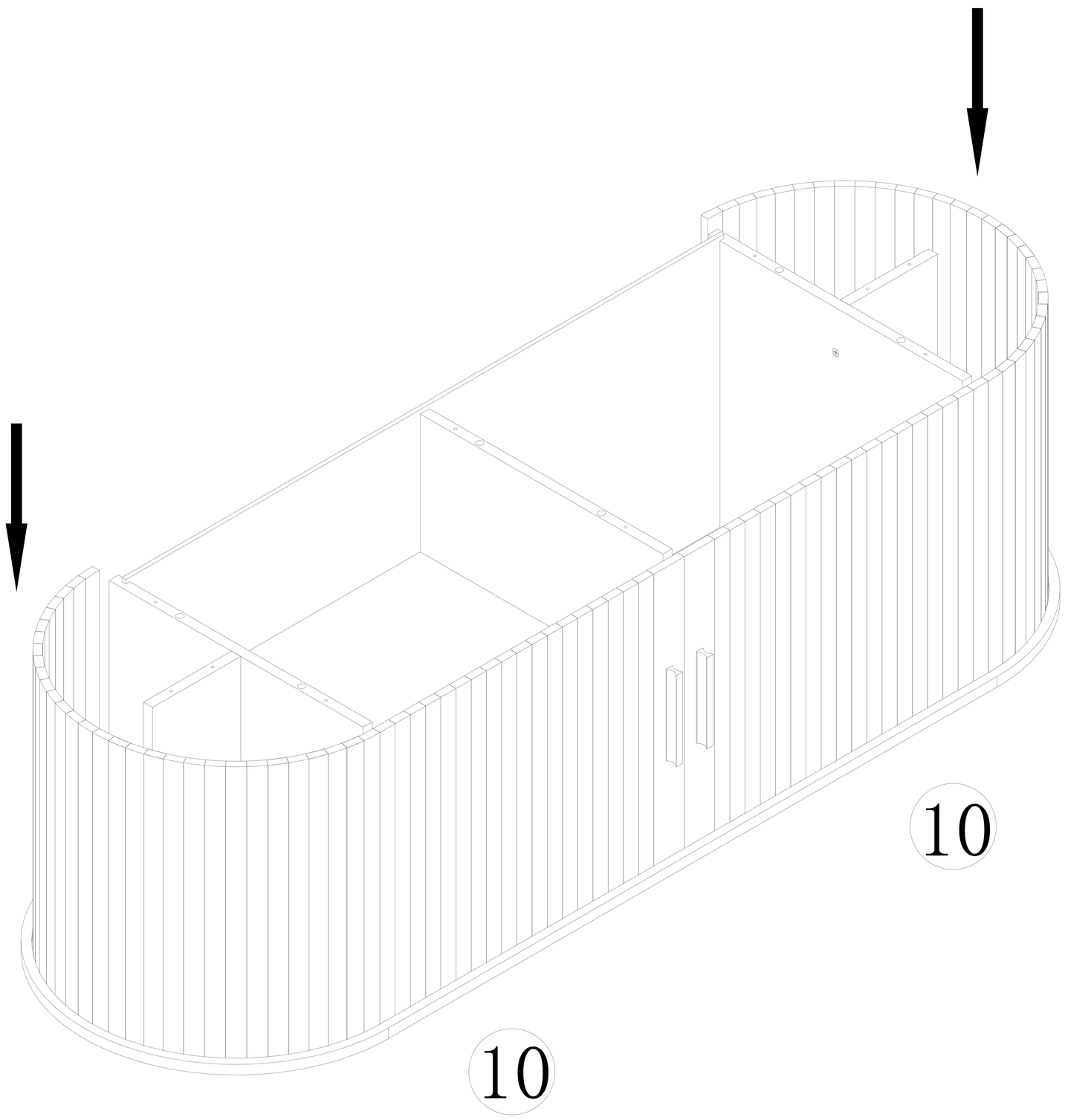

9

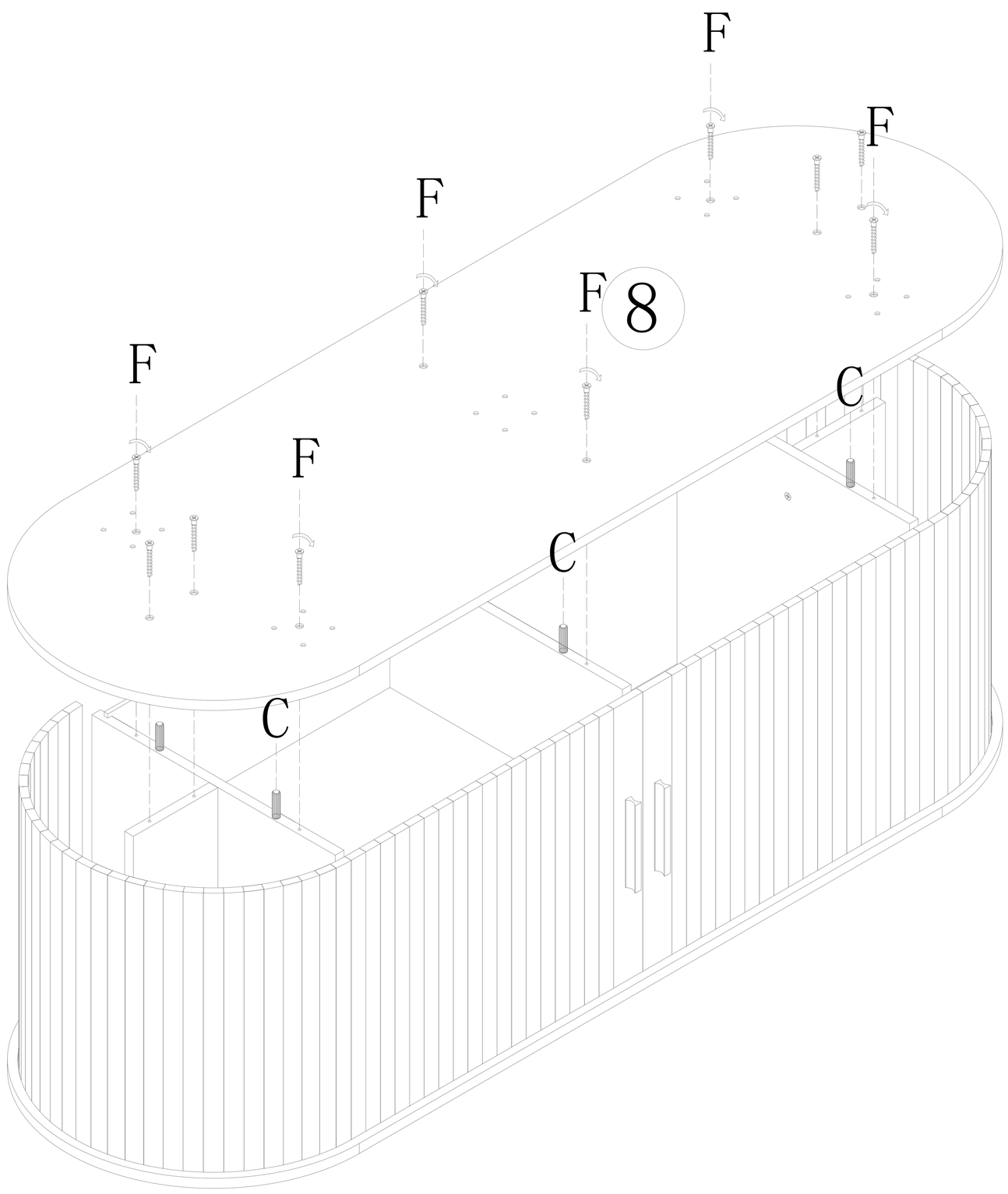

F*18	I*1
ϕ3*40	

10

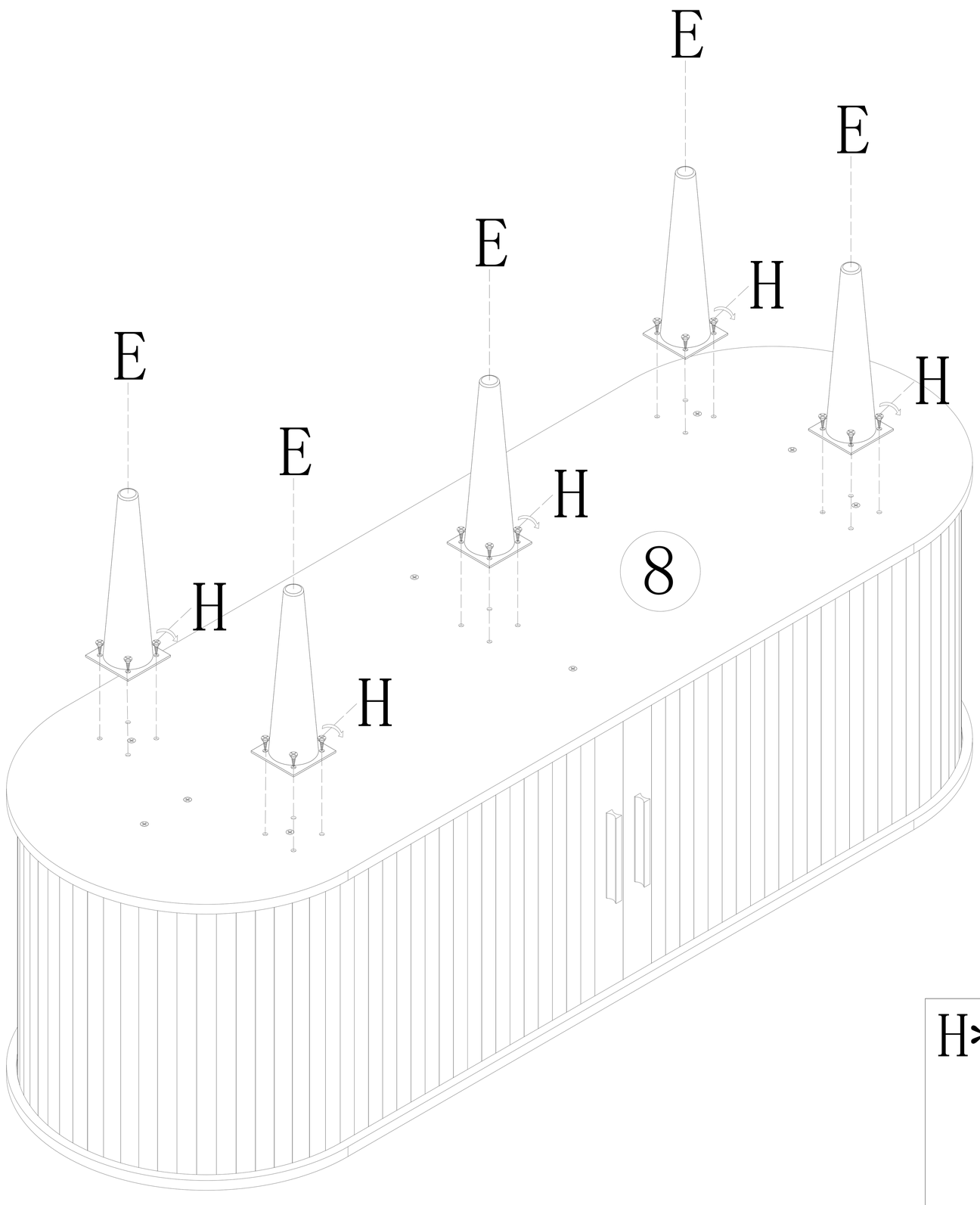

H*24	E*5
	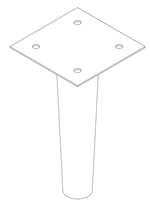
ϕ4*12	