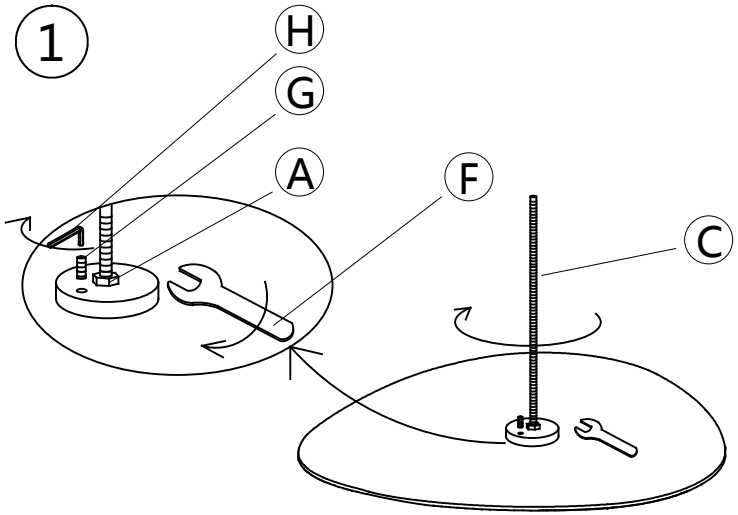

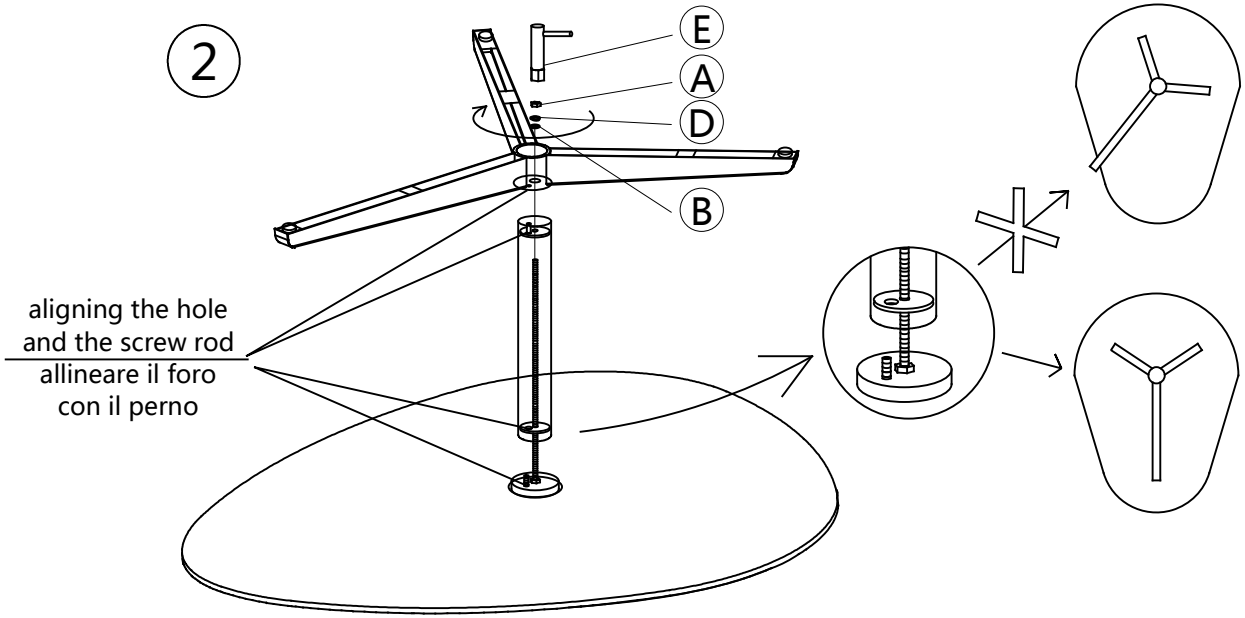

A	B	C	D	E	F	G	H
M8	Ø17*2	M8*490	Ø14*2	M8	M8	M6*40	M3
X 2	X 1	X 1	X 1	X 1	X 1	X 1	X 1