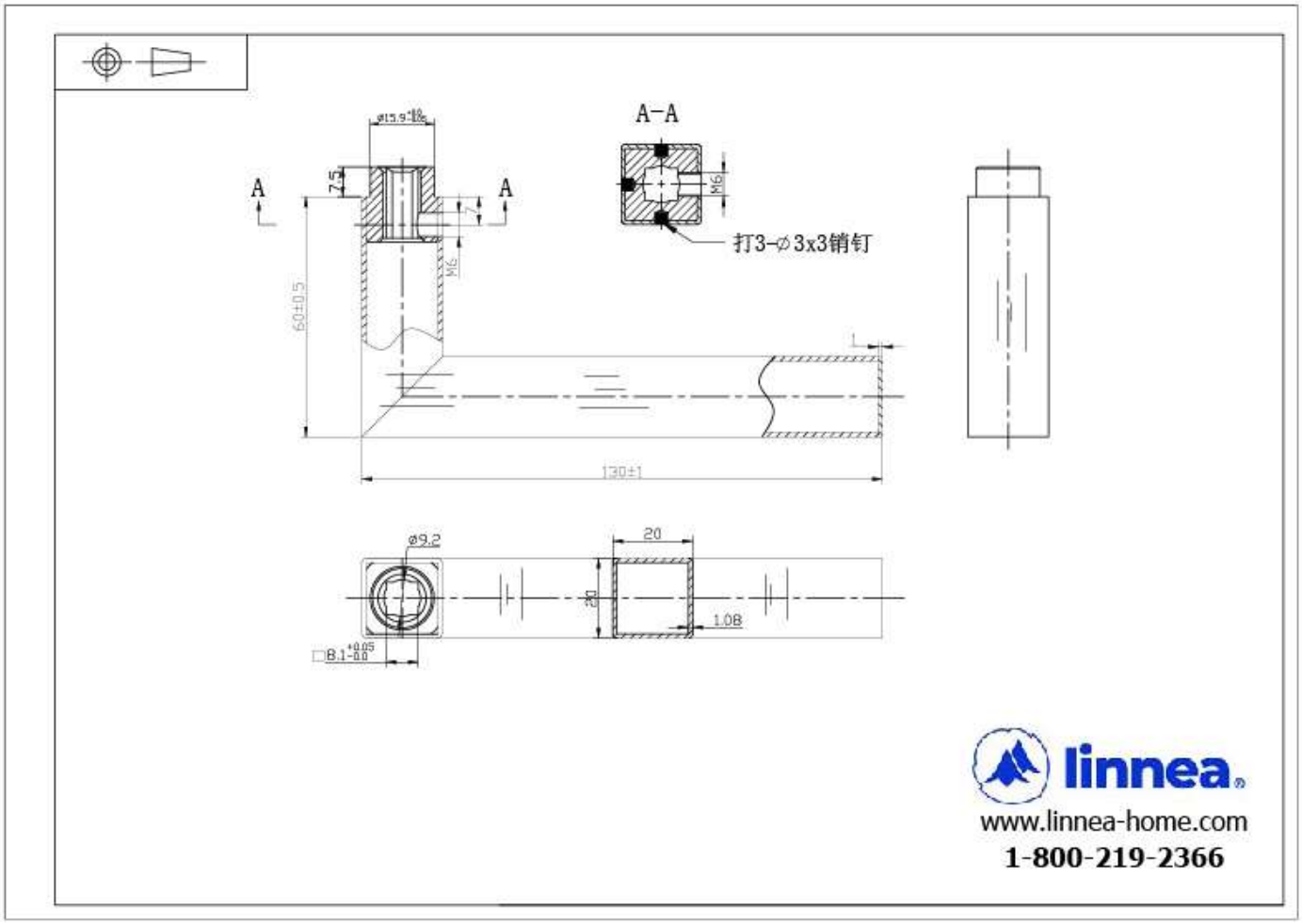
A-A
A
A
7.5
7
M6
M6
打3-∅3x3销钉
60±0.5
130±1
∅9.2
20
20
1.08
□8.1
linnea
www.linnea-home.com
1-800-219-2366