F74-0337-001

SAKURA

RANGE HOOD OPERATING INSTRUCTIONS

Before using this range hood, please read these instructions completely.

PREPARATION FOR INSTALLATION

Please read the following carefully before installing your Range Hood—a quality home appliance. Installation will be much easier if you have read this important note.

1.It is not difficult to install the Range Hood if you have a proper exhaust duct going outside your home. You should also have appropriate tools for installation use. Generally, with a proper exhaust duct and tools, it only takes about 2 hours to install the Range Hood.

2. The Range Hoods are available in round or rectangular vent which can be connected to either round or rectangular exhaust duct. Please check your exhaust duct and the vent of your existing range hood (if you have one) to see which of the following best suits your situation:

(1)No exhaust duct:

If you do not have an exhaust duct going outside your home, please hire a professional to install one for you.

(2)Round exhaust duct:

A. Round vent—round exhaust duct

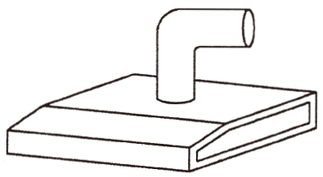

B. Rectangular vent—round exhaust duct

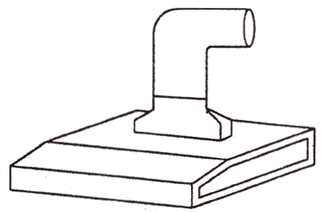

(3)Rectangular exhaust duct:

C. Rectangular vent—rectangular exhaust duct (upper vent)

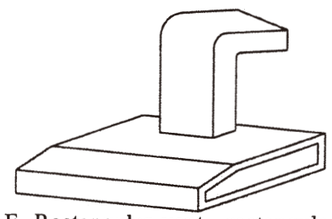

D. Rectangular vent—rectangular exhaust duct (back vent)

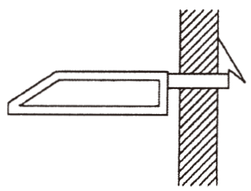

E. Rectangular vent—rectangular exhaust duct (back vent)

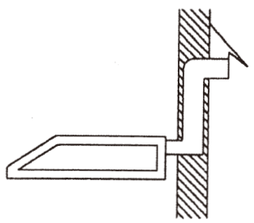

F. Rectangular vent—rectangular exhaust duct (back vent)

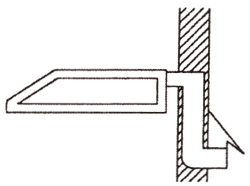

使 用 方 法

4.立體集油組之拆裝

(A)欲拆下立體保護網時，將圓集油盤依反時針方向旋轉即可卸下圓集油盤，再用十字螺絲起子卸下螺絲，並取下立體保護網，這二項零件(立體保護網、圓集油盤)是可清洗的，如果必要時建議每3-5個月更換濾油網乙次，每個吸風口一片。

(b)欲裝回立體保護網時，將立體保護網的一耳傾斜插入中架板後方孔內，另一耳對準中架板的凹槽，再用十字螺絲起子將立體保護網以螺絲固定之。

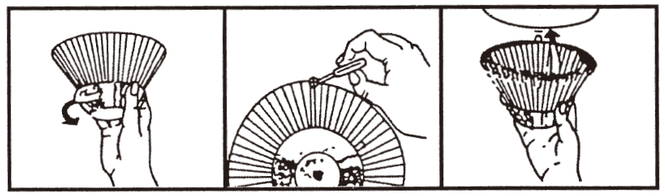

當油杯內油污積有八分滿時，請將它倒棄以免溢出污染環境。

5.排風機使用

本機不僅可排除廚房的油煙，平時亦可作排風機使用，調節室內空氣。

6.保養

(a)“保養重於修護”爲發揮本機最佳性能，延長使用壽命，請經常注意保養。

(b)保養修護時，將將油機電源或總開關切到OFF。

(c)使用後，請用乾布或沾有中性清潔劑擦拭，外殼與中架板，經常保持清潔，以維持美觀和衛生。

7.請勿任意改變排風機內任何零件，維修請洽詢合格技術人員。

修 理 指 南

注意：維修前請先切斷電源！

毛　　病	原　　因	處　置　辦　法
燈　亮 馬達不轉動	馬達束心，培林損壞 馬達線壓燒毀 電容器啓動線脫落 電容器損壞 扇葉按裝太高或太低，卡於馬達或油盤	換新馬達 換新馬達 啓動線接回電容器 換新電容器 取下風葉半圓塑套，轉鬆螺絲推到頂點後，再往下降0.5公分
機體震動	頂板補強板脫落 馬達未鎖緊 風葉受損不平穩	鎖緊馬達 更換風葉
燈泡不亮	燈泡損壞	將燈罩固定螺絲拔下再將燈泡取下更換
油杯四週漏　油	1.油杯內污油溢出來 2.導油管未對準油杯	1.油杯八分滿即應倒掉 2.調整導油管角度
開關無作用	1.接線端子鬆脫 2.開關損壞	1.將接線端子重新插緊 2.更換開關

使 用 方 法

1・開關之操作
旋轉開關(R-8168)

(a) " L "啓動鍵:控制左馬達運轉/速度
(b) " R "啓動鍵:控制右馬達運轉/速度
(c) "💡"照明鍵:控制照明燈亮與熄

觸控開關(R-8168F)

● 「On/Off」鍵：馬達之開與關控制鍵。
在關機狀態下，按壓一下，則立即成爲開機之狀態，同時馬達開始運轉，且進入自動偵測運轉狀態，馬達轉速會隨著油煙和熱流而變化轉速，待無油煙和熱流時，馬達會以最低轉速持續運轉3小時進行空氣調節功能，再進入30分鐘待機，待機時有任何油煙和熱流產生時即會自動再運轉，若待機30分鐘內無油煙和熱流之產生則機器會自動關機。
(註：自動偵測運轉時"低"速內含低速和最低轉速)

● 「Light」鍵：照明燈之亮與熄控制鍵。
每按壓一下即可在開燈與關燈間切換，同時按鍵旁之LED指示燈跟隨亮或滅，每次狀態改變時蜂鳴器均"bi"一聲。此按鍵爲一獨立運作開關，不受開/關機狀態之影響。

● 「Auto」鍵：自動控制鍵。
開機時自動進入"Fuzzy"模式。於"手動"模式時，按一下則切換爲"Fuzzy" 模式，要再切換爲"手動"模式則須按"Speed"鍵。

● 「Speed」鍵：馬達轉速手動調整鍵。於"Fuzzy"模式時，按一下則切換爲"手動"模式，若要再切換爲"Fuzzy"模式時則須按"Speed"鍵。進入"手動"模式後，每按一下，則馬達轉速增加一檔，若已經到達最高檔位，則再從最低檔開始，依此循環。

● 「Clean」鍵：清潔指示燈。
電路於偵測到感測器反應遲緩時，清潔指示燈會亮起，清潔完畢時按住"Auto"鍵3秒可使指示燈熄燈。

觸控開關(R-8168M)
(a)"Stop"鍵:控制左右馬達及定時器之運轉/停止
(b)"Light"鍵:控制燈之照明亮與熄
(c)"Timer"鍵:馬達運轉定時選擇鍵(3min→10min→30min→60min→off循環切換)
(d)"Speed"鍵:控制馬達運轉(High→Medium→Low→off循環切換)

2.集油杯之裝拆
集油杯取出時只需用手將集油杯拉出裝回時將集油杯依原位往內推進至底即可。(圖20)

3.更換燈泡
(a)必須關掉電源開關，並於燈泡冷卻後，再進行更換燈泡。
(b)將燈蓋以逆時針方向旋轉鬆開，利用燈泡夾，夾取燈泡，逆時針鬆開更換。
(c)利用燈泡夾，以順時針方向鎖回燈泡。
(d)將燈蓋順時針鎖回，並確定牢固。

注意:
● 使用中，請勿觸摸燈罩表面以免燙傷。
● 請於燈泡冷卻後保養、擦拭或更換燈泡。

Explanatory Notes Figures A to F:

A. Round vent—round exhaust duct:

In this case, installation is the easiest and exhaust performance is the best. Please measure the circumference of the exhaust duct with a rope:

If the circumference is 12 1/2", the diameter of the exhaust duct will be 4",
If the circumference is 15 5/16", the diameter of the exhaust duct will be 5",
If the circumference is 18 7/8", the diameter of the exhaust duct will be 6",
If the circumference is 22", the diameter of the exhaust duct will be 7".

The vent of the Range Hoods is 6" in diameter. If your exhaust duct is not 6" in diameter, you have to buy a connecting duct to connect the exhaust duct to the vent. Please note that if your exhaust duct is 4" or less in diameter, the performance of your Range Hood will be greatly affected.

B. Rectangular vent—round exhaust duct:

Check whether or not the rectangular-to-round connecting duct is still usable. If not, we suggest that you consider using round vent and follow the procedures mentioned in A.

C. Rectangular vent—rectangular exhaust duct (upper vent):

In this case, no connecting duct is required. However, it is not easy to connect the rectangular vent with a rectangular exhaust duct. We suggest that you ask a professional to do the installation for you.

D.E.F. Rectangular vent—rectangular exhaust duct (back vent):

If your exhaust duct is similar to those in figures D, E, F, make sure that you use the Range Hood with a back vent, not an upper vent. As the installation will not be easy. We suggest that you hire a professional to do the installation for you.

3. Tools and Materials Required

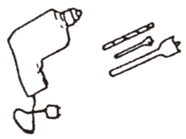

- Electric drill, with 1-1/4" wood bit (for drilling an access hole on the cabinet for the electric power line);

- Screwdrivers, both philips and slot head, (for securing the mounting screws to the cabinet and removing the wiring case cover and middle support plate);

- Pliers (for opening electrical knockout);

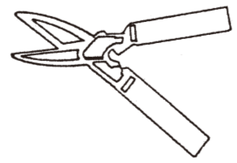

- Heavy duty cutter (for cutting metal plate);

- Electrical supplies for the wiring;

- Heat resistant tape (for taping the connection between the vent and the exhaust duct);

- Pencil and ruler (for marking locations);

- Jigsaw or saber saw (for drilling an appropriate vent);

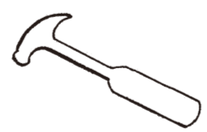

- Hammer (for striking out the rectangular steel plate);

- Three tapping screws (to fit the rectangular damper onto the back of the machine)

Parts Supplied in the Accessory Package

1. Wood screws 3/16" x5/8" L — 4 pcs
2. Flat washer 3/16" — 4 pcs
3. Screw connector—3 pcs

★ 4. Rectangular damper — 1 pc
★ 5. Round cover plate — 1 pc

★ These parts are optional for some models.

選 擇 出 風 口

1.出風口相關尺寸(圖1)
關於出風口的相關尺寸，請參閱第5頁的說明。
2.出風口的選擇和說明(請先參閱按裝前準備工作篇)
●圓形出風
使用時若選用頂部圓形出風時，直接銜接6” 風管排風(本機係以圓形出風口出廠)。(圖 2)
●方形出風
(1)選用頂部方形出風時，請依下列步驟按裝：
a. 鑿開並取下頂部方形板。(圖 3)
b. 將圓形上蓋板及方形風管座貼上橡膠棉後，以圓頭自攻螺絲 ϕ5/32”×5/16”L 鎖緊固定之(圖 4) 。

(2)選用後方出風時，請依下列步驟按裝：
a. 鑿開並取下頂部方形板。(圖 3)
b. 取下後方之出風口板。(圖 5)
c. 將圓形風管座及出風口板以4支ϕ5/32”×5/16”L圓形自攻螺絲鎖固於頂部後，於方形風管座貼上橡膠墊再以2支ϕ5/32”×5/16”L圓形自攻螺絲鎖固於後方(圖 6)。

按 裝 順 序

1.依據電源的進入方向(經由壁櫥或牆壁配線)，決定敲開油機頂板或後板的入線孔方向(圖 7)。
2.用一字螺絲起子插入線孔的溝槽並前後擺動，再用鉗子夾起鬆動之入線孔塞(圖 7、8)。
3.在櫥櫃的底板上，標示出油機頂部4個鑰匙孔的狹長槽孔中心位置，並鎖上4個長5/8”，直徑3/16”之木螺釘。(請勿鎖緊，保留約1/8”之間隙)(圖 9)。
4.依已決定之出風口位置以工具鑿出風口孔。
5.在櫥櫃上，標示電源入口的位置並鑽孔(圖 10)。
注意：(1)電源線如設計於櫥櫃底板下方，則可省略本項鑽孔動作。
(2)進行配線前，請先關掉屋內之電源。
6.將電源線穿入已鑽在壁櫥上之電源線入口孔內(圖 11)。
7.用十字起子鬆開中架板上之螺絲，將拔除感測器完成接線後，務必將感測器之接頭插入後再將中架板鎖回(圖 12.13)。
8.將油機置於櫥櫃下方，並在電源線尾端裝上護線環後穿入油機上的電源線入線孔，使電源線固定在油機上而不易脫落(圖 14)。
9.將油煙機頂部鑰匙孔之大孔(圓孔位)，對準櫥櫃上尚未鎖緊的螺絲頭，並推動油機，使螺釘頭固定在鑰匙孔的狹長孔位上，再逐一取下螺釘，套入直徑5mm平墊圈再鎖上螺 釘(圖 15)。
10.調整油機與壁櫥於適當位置後，將螺釘鎖緊，使油機固定於壁櫥上。
11.將油機的外接電線與電源線(參考配線圖)進行配線後再鎖上線蓋。(圖 16.17)。
12.將中架板鎖回(圖 18)。
13.裝上油杯(圖 19)。
14.用耐熱膠布將風管接口封住，以免漏氣。

注　意　事　項

◆(使用前請先閱讀相關指示)◆

1. 在按裝、接線及維修之前，請先確認電源已完全關閉。
2. 保持油煙機清潔。
3. 爲保持油煙機良好的功能，油煙機和瓦斯爐之間的垂直淨空範圍必須保持24-32英吋之間。
4. 確保出風管暢通以維持適宜的空氣流通。
5. 欲了解更詳盡資料，請參閱機體上之規格貼紙。
6. 當"Clean"指示燈亮起，可用中性清潔劑清潔位於中架板中央之偵測器的表面。清潔完畢後，壓住"Auto"按鈕3秒鐘，清潔指示燈即可熄滅。
7. 注意:
   (a)使用中請勿碰觸或擦拭燈罩，因爲燈罩有可能過熱而燙傷手。
   (b)在鹵素燈尚未冷卻之前(約30分鐘)，請勿清理或更換鹵素燈。※燈泡最大爲35W.
8. 注意：爲減低著火的風險及適當的排出油煙，請確保油煙排出屋外，切勿排放油煙至狹窄的牆面或天花板間，如:閣樓、車庫...。
9. 警告:爲減低著火或觸電的風險，本風扇切勿用其他電氣開關(固態繼電開關)代用。
10. 警告:爲減低著火、觸電或是有傷害到人的風險，請遵守以下重點:
    (a)請依製造者指示來使用油煙機。若有疑問請連絡製造商。
    (b)維修或清洗油煙機之前，關掉電源。
    (c)安裝及接線工作必須由合格的技術人員依據合宜的安規來執行，包括和火相關的指示。
    (d)爲了燃燒系統能完全的燃燒及廢氣經由排氣管排放，避免廢氣回流，充足的空氣是必須的。請遵守燃燒系統製造者之使用手冊及安全規格，例如國家火災保護協會(NFPA)、美國加熱、冷凍及空調工程協會(ASHRAE)，及當地政府之規章。
    (e)當在牆面或天花板上鑽孔時，請勿傷及電線及其他隱藏之設施。
    (f)排氣管的風扇必須接通至戶外。
11. 注意:本機僅用於一般空氣流通方面使用，禁止用於排放危險、易爆氣體或蒸汽。
12. 警告:爲減低油煙機著火之風險:
    (a)經常清潔排風之風扇，不應該讓油漬累積在風扇上或濾網上。
    (b)當高溫煮食時務必打開抽油煙機。
    (c)當油煙機高速運行時，對爐火上之食物不可離開視線，過度烹煮之食物易引起油煙或是熱油易自鍋中噴起溢出，如此易造成在使用中之油煙機著火並使火蔓延。在油煙機低速運轉時，慢慢加熱油之溫度。
    (d)當煮食時，要隨時留意抽油煙機是否發生異常。
    (e)使用適當大小之煮食鍋具。
13. 警告:爲減低著火、觸電或是有傷害到人的風險，請遵守以下重點:
    (A)用緊密的鍋蓋，褥單或托盤來悶住燄火，然後關掉爐火，請注意避免燙傷。如果火燄沒有立即熄滅，請立刻離開起火點並打電話給消防隊。
    (b)切勿拿起著火的鍋具—你很有可能因此受傷。
    (c)不要試著用水熄火，亦包含用濕餐巾或濕毛巾，因爲如此易引起猛烈的蒸汽。
    (d)使用滅火器滅火，如果狀況如以下敘述時:
       1.確定有級數ABC的滅火器，而且你已知道如何來操作它。
       2.燄火很小並仍在原起火點內燃燒。
       3.已打電話通知消防隊了。
       4.確定有足夠的能力滅火且後方有安全逃生的出口。
14. 警告:爲降低火災的風險，建議使用金屬的管道系統。

IMPORTANT SAFETY INSTRUCTIONS "READ AND SAVE THESE INSTRUCTIONS "
READ ALL INSTRUCTIONS BEFORE USING YOUR RANGE HOOD

1. Make sure the power is off before installing, wiring or maintenance.
2. Keep the range hood clean.
3. To get the best performance, the vertical clearance between the cook-top and the range hood should range from 24" to 32".
4. Always keep the duct clear to have proper airflow.
5. Please read the specification label on the product for further information.
6. When the "clean" indicator is light, use neutral detergent to clean the surface of sensor in the center of support plate. Press and hold the "Auto" switch for 3 seconds to light off after cleaning.
7. CAUTION:
   (a) Be reminded not to touch or wipe the lamp shade during use the appliance. They may be hot enough to cause injury.
   (b) Do not clean or change the lamp before it's cooling (about 30min.). ※Max:35W for lamp.
8. CAUTION-To reduce risk of fire and to properly exhaust air, be sure to duct air outside-Do no vent exhaust air into spaces within walls or ceilings or into attics, crawl spaces, or garages"
9. WARNING-To Reduce The Risk Of Fire Or Electric Shock, Do Not Use This Fan With Any Solid-State Speed Control Device".
10. WARNING-TO REDUCE THE RISK OF FIRE, ELECTRIC SHOCK, OR INJURY TO PERSONS, OB SERVE THE FOLLOWING:
    a) Use this unit only in the manner intended by the manufacturer. If you have questions, contact the manufacturer.
    b) Before servicing or cleaning unit, switch power off at service panel and lock service panel to prevent power from being switched on accidentally. When the service disconnecting means cannot be locked, fasten a prominent warning device, such as a tag,to the service panel.
    c) Installation work and electrical wiring must be done by a qualified person(s) in accordance with all applicable codes and standards, including Fire--Rated Construction.
    d) Sufficient air is needed for proper combustion and exhausting of gases through the flue(chimney) of fuel burning equipment to prevent back drafting .Follow the heating equipment manufacturer's guideline and safety standards such as those published by the National Fire Protection Association (NFPA), and the American Society for Heating, Refrigeration and Air Conditioning Engineers (A SHRAE), and the local code authorities.
    e) When cutting or drilling into wall or ceiling, do not damage electrical wiring and other hidden utilities.
    f) Ducted fans must always be vented to the outdoors.
11. "CAUTION"-"For General Ventilating Use Only. Do Not Use To Exhaust Hazardous Or Explosive Materials And Vapors."
12. WARNING-TO REDUCE THE RISK OF A RANGE TOP GREASE FIRE
    a) Clean ventilating fans frequently. Grease should not be allowed to accumulate on fan or filter.
    b) Always turn hood on when cooking at high heat or when cooking flaming foods.
    c) Never leave surface units unattended at high settings. Boilovers cause smoking and greasy spillovers that may ignite and spread if hood is used. Heat oils slowly on low or medium settings.
    d) Don't leave your range unattended when cooking.
    e) Use proper pan size. Always use cookware appropriate for the size of the surface element.
13. WARNING-TO REDUCE THE RISK OF INJURY TO PERSONS IN THE EVENT OF A RANGE TOP GREASE FIRE, OBSERVE THE FOLLOWING:
    a) SMOTHER FLAMES with a close-fitting lid, cookie sheet, or metal tray, then turn off the burner. BE CAREFUL TO PREVENT BURNS. If the flames do not go out immediately, EVACUATE AND CALL THE FIRE DEPARTMENT.
    b) NEVER PICK UP A FLAMING PAN-You may be burned.
    c) DO NOT USE WATER, including wet dishcloths or towels-a violent steam explosion will result.
    d) Use an extinguisher ONLY if:
       1) You know you have a Class ABC extinguisher, and you already know how to operate it.
       2) The fire is small and contained in the area where it started.
       3) The fire department is being called.
       4) You can fight the fire with your back to an exit.
14. WARNING-To reduce the risk of fire, use only metal ductwork.

MAKE YOUR VENT READY BEFORE INSTALLING THE RANGE HOOD

1.Dimension details.(Fig1)

2.Avaiable in two different exhaust vents:

●Round exhaust vent

(1)For round vent (the standard type),please connect the 6" exhaust duct to the round vent off the machine.(Fig2)

●Rectangular exhaust vent

(1)For rectangular vent on the top, please:

(a)Strike out the rectangular steel plate from the vent (top) with a hammer and a slot head screwdriver.(Fig3)

(b)Put on the round cover plate and rectangular damper and screw it onto the vent(top) with 5/16"L x 5/32"D screws.(Fig4)

(2)For rectangular vent at the back, please:

(a)Strike out the rectangular steel plate from the vent (top) with a hammer and a slot head screwdriver.(Fig3)

(b)Take out the rectangular steel plate at the back with a philips screwdriver. (Fig5)

(c)Put on the round cover plate and rectangular steel plate and screw it onto the vent(top), then put on the rectangular damper and screw it onto the back vent with 5/16"L x 5/32"D screws. (Fig6)

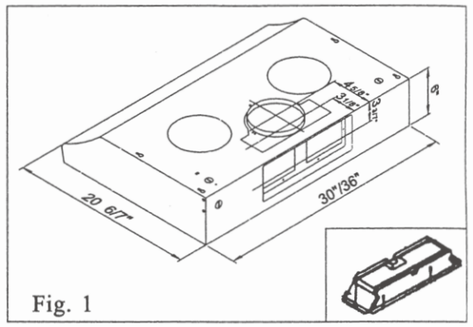

Fig. 1

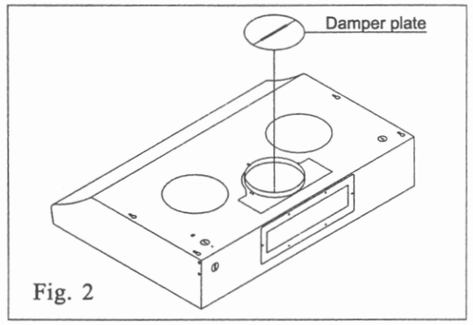

Fig. 2

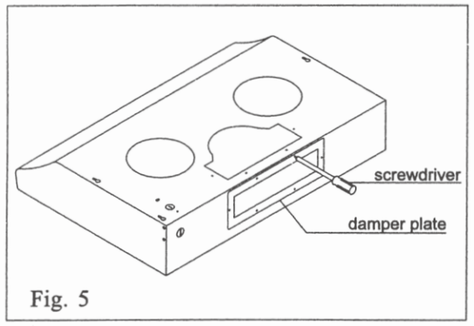

Fig. 5

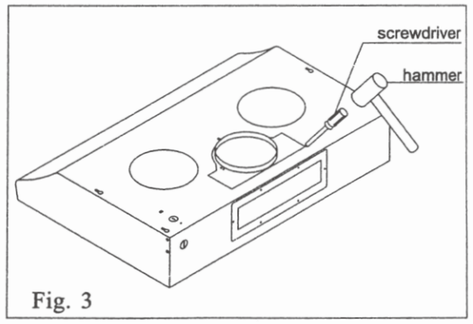

Fig. 3

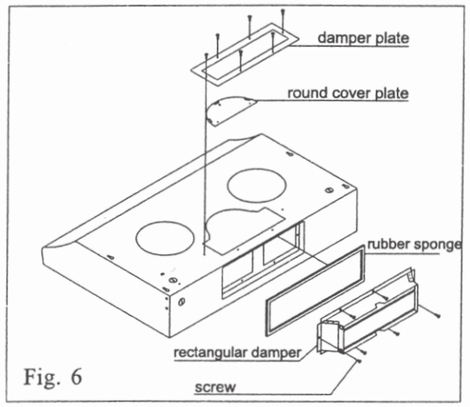

Fig. 6

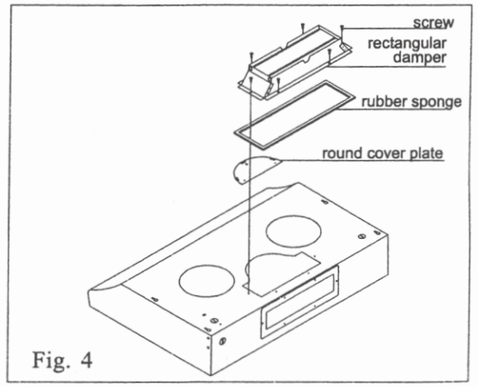

Fig. 4

B式. 方出風口接圓風管：

若您現有的抽油煙機爲此種按裝方式，您可以查看方轉圓的轉接管是否還能用，如果已老舊或損壞，建議您乾脆改用圓出風口，出風效果較好，若決定使用圓出風口，請參照圖A的說明。

C式. 方出風口接方風管(上出風)：

此種接法不需再買任何轉接管，但要將方風管接上方出風口較爲困難，建議您找專家替您按裝。

D, E, F式. 方出風口接方風管(後出風)：

如果您的風管是屬於此三種方式的任何一種，那麼您必須要使用後出風的櫻花牌抽油煙機，不適用上出風方式．但如“C”式所述，按裝較爲困難，而且需要經驗，我們建議您找專家替您按裝，最好能改成“A”式的上圓出風方式，可得最佳出風效果。

３． 必備的工具：★

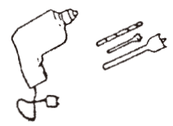

★電鑽(1－1/4” 木鑽頭)

★一字和十字起子

鉗子

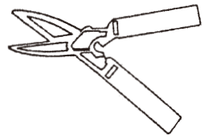

★剪鐵片的剪刀

配線用電料

★耐熱膠布

鉛筆及尺

★電動鋼片鋸(手動鋸亦可)

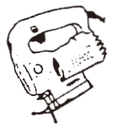

鐵錘

二～三個攻牙螺絲(固定風管用)

所附之零件

１・木螺釘(M4×8L) 四個

２・平面華司(3／16”) 四個

３・螺絲接線座 三個

★有些型號沒有這些零件

★４・方形風管座 一個

★５・圓形上蓋板 一個

按裝前的準備工作

1． 按裝抽油煙機並不困難，若家中本來就配有風管，又有齊全的工具，一般在兩小時之內應可完成。但有許多人常因工具配件不足，而花了數倍的時間，故按裝前的了解及準備十分重要。

2． 抽油煙機可使用圓出風口或方出風口，兩種均可接圓或方的風管。如果您還沒有風管的話，我們建議您找專家替您按裝一個。如果您已有風管，請先檢查您的風管及現有抽油煙機(如果您有的話)的出風口爲下列哪一種接法：

圓出風管：

A式. 圓出風口接圓風管

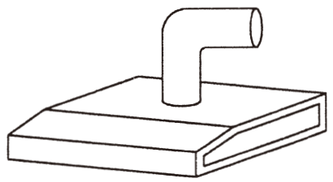

B式. 方出風口接圓風管

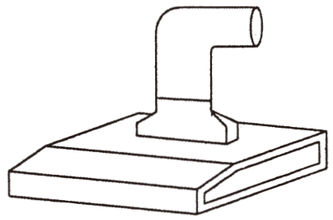

方出風管：

C式. 方出風口接方風管(上出風)

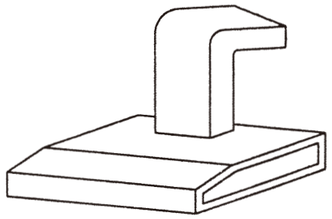

D式. 方出風口接方風管(後出風)

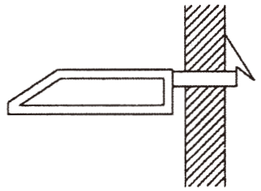

E式. 方出風口接方風管(後出風)

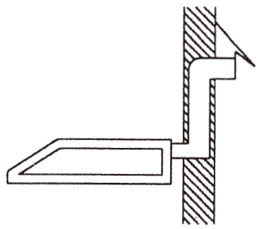

F式. 方出風口接方風管(後出風)

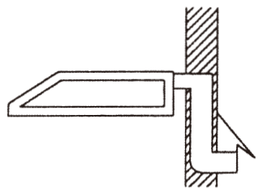

上述圖例說明如下：

A式. 圓出風口接圓風管：

此種方式按裝容易，且出風效果最好，抽油煙機圓出風口的直徑爲六吋，請測量您的風管的直徑，如果不是六吋的話，您就需要買一個轉接管(六吋轉五吋或六吋轉七吋等)。請注意，如果風管的直徑等於或小於四吋的話，抽風效果將大打折扣。測量出風管直徑方法如下：用一根繩子環繞風管，測出風管的圓周長：

如果圓周長爲32公分，則風管的直徑爲4吋；
如果圓周長爲40公分，則風管的直徑爲5吋；
如果圓周長爲48公分，則風管的直徑爲6吋；
如果圓周長爲56公分，則風管的直徑爲7吋；

INSTALLATION PROCEDURES

1. Remove the top or the rear electrical knockout according to the location of the power cable. (Fig. 7)

2. Loosen the knockout with a screwdriver and use pliers to pull out the loosened knockout. (Fig. 7 & Fig. 8)

3. On the bottom of the cabinet, mark the center position of the narrower ends of the four keyholes on the top of the range hood. Screw the four 5/8"—long wood screws (3/16" in diameter) on the cabinet loosely. (Fig.9)

4. On the buttom of the cabinet, cut the exhaust vent with suitable tools.

5. On the cabinet, mark the position of the access hole through which the power supply cord will go. Drill the access hole with a 1-1/14" bit on your drill. (Fig. 10)

Note:
1. If the power supply cord has been led out from the wall under the bottom of the cabinet, you can skip the procedure of drilling the access hole on the cabinet.

2. Warning: Turn off the power at the service panel before wiring.

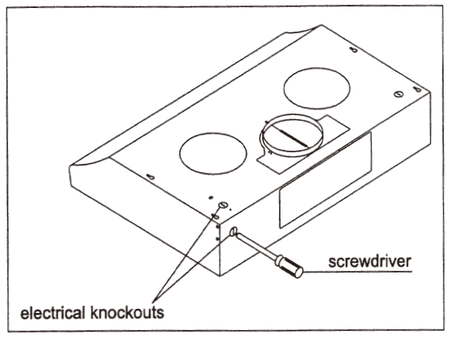

Fig. 7 Electrical knockouts

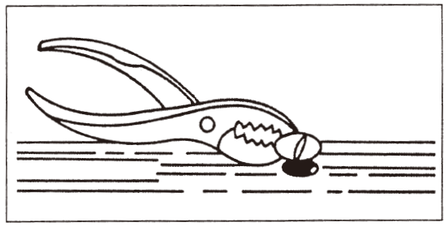

Fig. 8 Remove the electrical knockouts

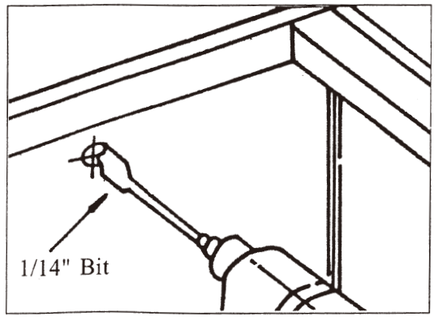

Fig. 10 Drill an access hole for electrical power line

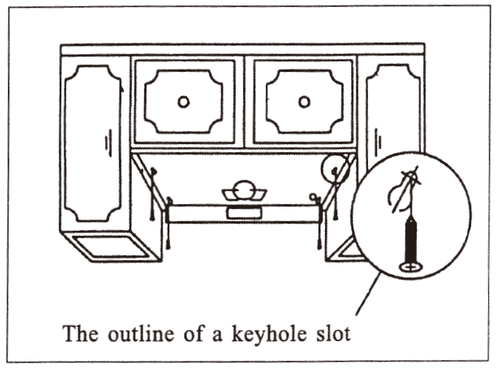

Fig. 9 Fasten screws to the bottom of the cabinet

6. Take the power supply cord through the access hole drilled on the cabinet. (Fig. 11)

7. Loosen the screws on the middle support plate with a philips screwdriver. Remove the middle support plate and then pull out wire housing of sensor. After wire power supply cord, please make sure to plug the housing of sensor in before you re-screw the middle support plate up. (Fig.12/Fig.13)

8. Locate the range hood on the bottom of the cabinet. Thread the power supply cord through the knockout and secure the power cord on the hood. (Fig. 14)

9. Fit the four wider ends of the keyholes into the four screws on the cabinet, then adjust the hood till the screws are pushed into the narrow part of keyhole slots. Remove each screw and add a 3/16" washers to screw on together. (Don't screw on too tightly.)(Fig. 15)

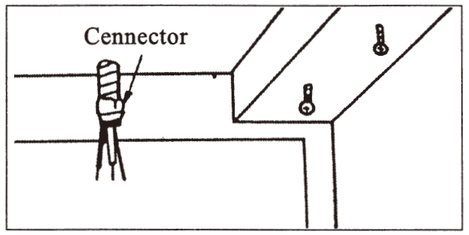

Fig.11 Take the power supply cord through the access hole

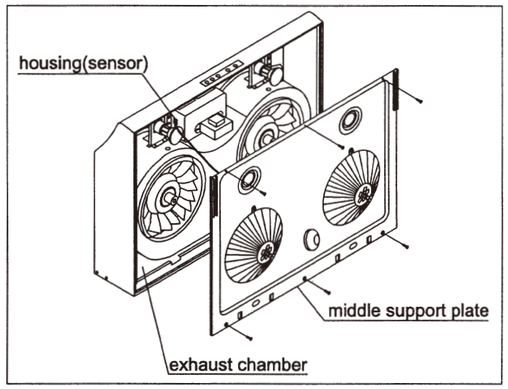

Fig. 12 Remove the middle support plate

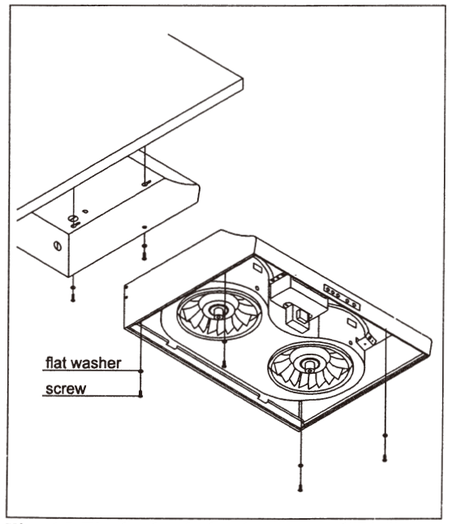

Fig. 15 Fit the keyhole slots over the screws

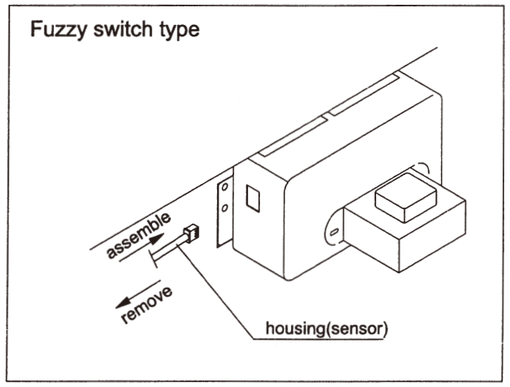

Fig. 13 Plug the housing sensor

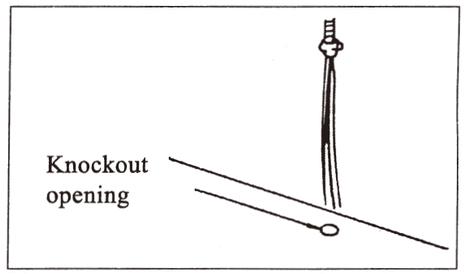

Fig. 14 Route the power supply cord

(Modèle : R-8168M)

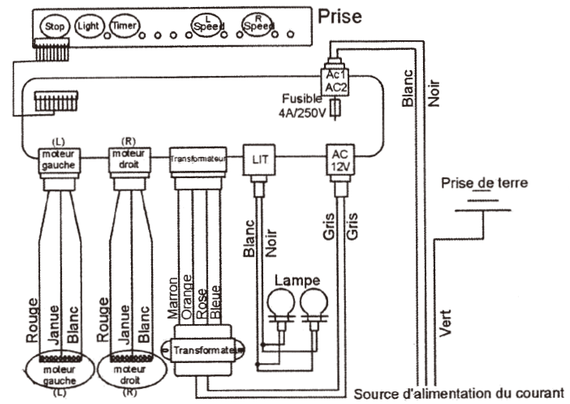

(Modèle : R-8168F)

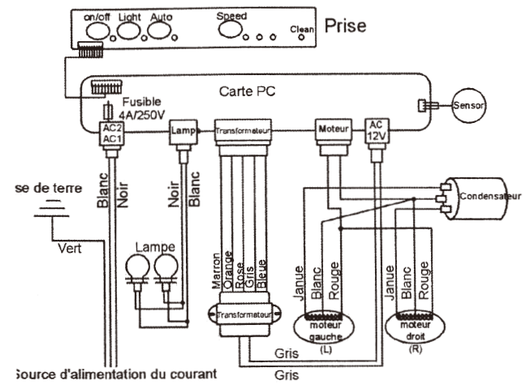

DEPANNAGE

PRECAUTIONS : Débrancher le courant avant l'utilisation

STATUT	CAUSE ET METHODE DE REPARATION
La lampe fonctionne mais le moteur ne marche pas	a. Enlevez le protège-moulinet et tournez-le à la main. Si vous rencontrez des difficultés pour tourner le moulinet, le noyau ou les essieux du moteur risquent d'être abîmés. Dans ce cas remplacez le moteur. b. Si le moteur cesse de fonctionner et si vous sentez une mauvaise odeur après quelques instants d'opération, les fils du moteur risquent d'être brûlés. Veuillez remplacer le moteur. c. Si le fil d'allumage (jaune) est désengagé du condensateur, reconnectez-le. d. Si le condensateur est abîmé, remplacez-le par un nouveau.
Vibration de la machine	a. Si les vis du moteur ne sont pas fermement serrés, resserrez-les. b. Si le moulinet est abîmé ou n'est pas équilibré remplacez-le par un neuf.
Les bulbes ne s'allument pas	Dévissez simplement le cache-lampe et remplacez les bulbes par de nouveaux puis remettez le cache-lampe en place.
Fuite d'huile du récupérateur d'huile	a. Nettoyez les récupérateurs d'huile lorsqu'ils sont pleins au 3/4. b. Réglez la position des orifices de sortie d'huile pour les faire correspondre aux récupérateurs d'huile.
Changement non-visible de vitesse du ventilateur	a. Si vous n'observez pas de changement visible dans la vitesse du ventilateur lors du réglage de la vitesse, remplacez le transformateur par un nouveau.
Bruit anormal du ventilateur	a. Remplacez le transformateur par un neuf.

6. ENTRETIEN
   (a) Un bon entretien permet un meilleur fonctionnement et prolonge la durée de vie de l'appareil. Veuillez entretenir votre hotte de façon régulière.
   (b) Veuillez éteindre le courant avant tout entretien.
   (c) Après chaque utilisation veuillez essuyer la hotte et la plaque centrale de support avec un chiffon sec ou avec un chiffon humide avec un peu de savon doux pour conserver la hotte propre et en bon état de marche.
7. Ne pas tenter de réparer ni de remplacer aucune pièce de la hotte à moins que spécifiquement recommendé dans ce guide. Tout autre service devrait être effectué par un technicien qualifié.

CARACTERISTIQUES ET SCHEMA DU CIRCUIT

CARACTERISTIQUES

Modèle		R-8168	R-8168M	R-8168F
Voltage		120V x 60Hz		
Rotation		Moteurs jumeaux		
Diamètre de l'orifice d'aspiration		Circumférence 6"		
Vitesse de rotation	1 vitesse	1600 RPM		
	2 vitesses	1200 RPM		
	3 vitesses	900 RPM		
	4 vitesses	----		600 RPM
Consommation		240 W		
PROTECTION THERMIQUE				

(Modèle : R-8168)

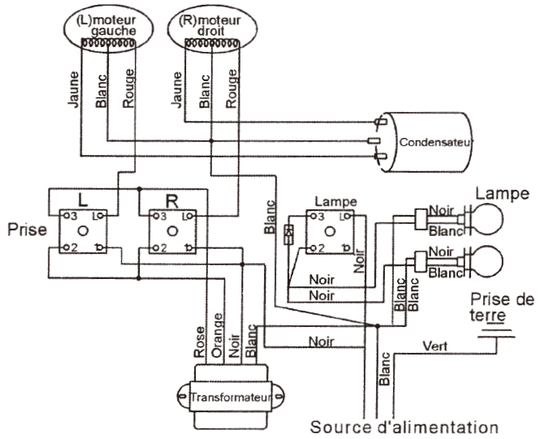

10. Adjust and center the location of the hood on the cabinet, then tighten the screws. Make sure the hood is attached to the cabinet firmly.

11. Connect the leading wires and power supply cord (refer to the circuit diagram on page 11/12 in this manual.),put back cover and screw on. (Fig. 16)
    (For micro control model: R-8168M/R-8168F , please refer to Fig17)

12. After completed install, please assemble wire housing with lamp holder. (Fig. 13), then screw on middle support plate (Fig. 18).

13. Place the two oil collectors as shown. (Fig. 19)

14. Seal the joint(s) connecting the vent and the exhaust duct with heat resistant tape to prevent air from leaking.

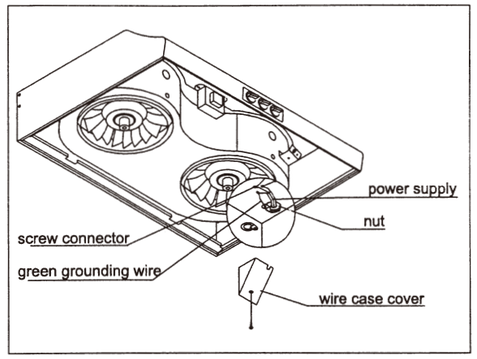

Fig. 16 Wire the power supply cord

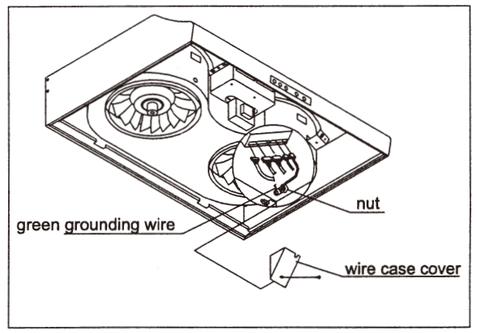

Fig. 17 Reattach the middle support plate

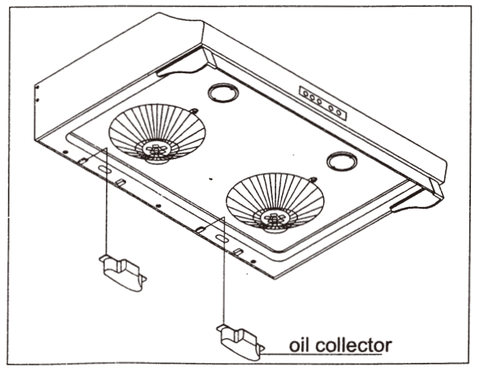

Fig. 19 Hang up the oil collectors

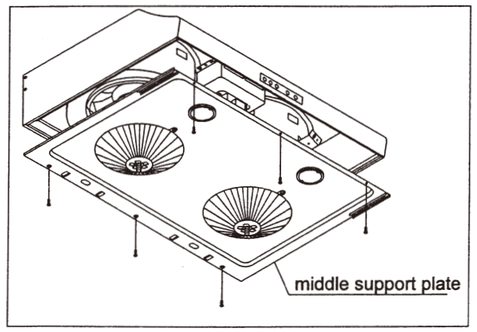

Fig. 18 Reattach the middle support plate

HOW TO OPERATE YOUR RANGE HOOD

1.SWITCH OPERATION:

● Rotary Switch:(R-8168)

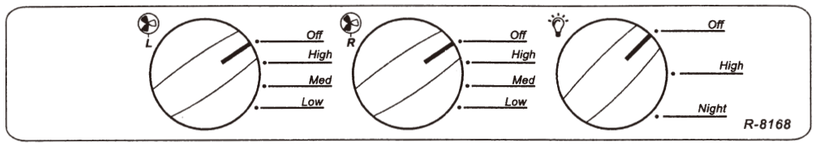

(a) "L" switch :Control left motor speed.(High→Med→Low)
(b) "R" switch :Control right motor speed.(High→Med→Low)
(c) The lamp switch :Control on and off the light..(High→Night)

● Electronic Switch (R-8168F)

(a) "On/Off" Switch: Control on and off of the motor
Press the switch to turn on the hood, and operation mode will be at auto-mode.Motor speed changes depend on the volume and heat of cooking fume and it will perform from low speed. If there's no fume been sensed, motor will drop to lowest speed in 30 seconds and operate 3 hours air ventilation with the lowest speed then stop. But it will keep 30 minutes stand by mode, if sensor detects any cooking fume and heat, motor will operate again automatically during stand by mode. Otherwise, the hood will turn off. (Remark: when the appliance is speed "L" indicator presents two levels of speed: low and lowest)

(b) "Light" Switch: Control on and off of the light.
Press the switch to turn on and off the light with the LED indicator. The built-in alarm will give a "bi" sound whenever the operation status changes. The operation of this switch is independent and will not affect the on and off of the motor.

(c) "Auto" Switch: Automatic control switch.
The operation mode will automatically set at "Fuzzy" mode when switch on the range hood. In manual operation, press "Auto" switch to change the mode to "Fuzzy". Press "manual" switch to return to manual operation.

(d) "Speed" Switch: Speed control switch. (Remark: low speed-"L"; medium speed-"M"; high speed-"H")
In "Fuzzy" mode, press the "Speed" switch to change the "Manual" mode. Press "Auto" switch again to return "Fuzzy" mode. In "Manual" mode, press "Speed" switch to alter motor speeds (low→medium→high in an overriding sequence).

●"Clean" switch: Clean indicator.
The indicator will light when the appliance self-detects the lagging reaction of the sensor. Clean the sensor, press and hold the "Auto" switch for 3 seconds to light off.

- Bouton électronique (Pour R-8168M)

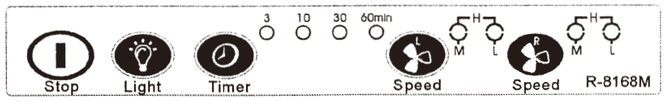

(a) Bouton ''Stop''
Il allume et éteint le moteur.
(b) Bouton ''Light'' (''Lumière'')
Il contrôle la lumière.
(c) Bouton ''Timer''
Il règle l'heure pour le mouvement du moteur (3 min→10min→30min→60min→Fermeture du Commutateur d'allumage dans un ordre croissant).
(d) Bouton ''Speed'' (''Vitesse'')
Il contrôle la vitesse du moteur (élevée→moyenne→faible→off dans un ordre croissant)

2. MANIPULATION DU GODET A HUILE
Tirez simplement sur le godet à huile pour l'enlever.
Réinsérez-le fermenent dans sa position d'origine.(Fig.20)

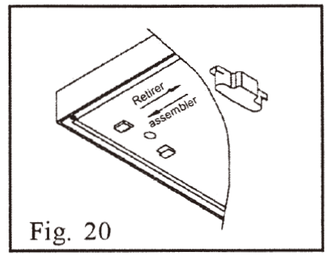

Fig. 20

3. POUR CHANGER LES BULBES DE LA LAMPE
(a) Lors du remplacement d'un bulbe vous devez éteindre le courant et laissez d'abord le bulbe se refroidir complètement.
(b) Tournez le couvercle de la lampe dans le sens contraire des aiguilles d'une montre et utilisez les morailles du bulbe de la lampe pour le tourner dans le sens contraire des aiguilles d'une montre. (Fig.21).
(c) Remplacez le bulbe de la lampe en utilisant les morailles du bulbe dans le sens des aiguilles d'une montre.
(d) Tournez le couvercle de la lampe dans le sens des aiguilles d'une montre et assurez-vous qu'il ne tombera pas.

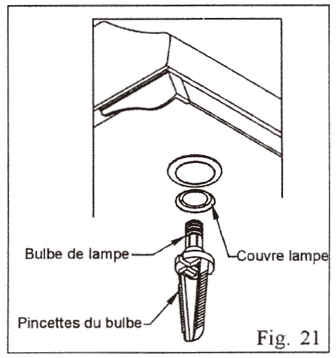

Fig. 21

PRECAUTIONS
(a) Souvenez-vous de ne jamais toucher ni essuyer le couvre-lampe durant l'utilisation de l'appareil car il pourrait être suffisament chaud pour vous blesser.
(b) Ne jamais nettoyer ni changer la lampe avant qu'elle n'ait entièrement refroidie (environ 30 minutes).
(c) Lampe Max 35W type ''JDR 120V''.

4. RETIRER L'ENSEMBLE DU FILTRE
(a) Pour enlever la graisse--dispositif de récupération, tourner le récupérateur d'huile rond dans le sens des aiguilles d'une montre, puis désserrez les vis avec un tournevis plat et retirez les dispositifs de protection en forme de cônes. Les dispositifs de protection, les récupérateurs d'huile et les filtres sont lavables. 6 filtres en aluminium sont fournis dans l'emballage. Il est recommendé de remplacer les filtres tous les 3 à 5 mois, un pour chaque orifice d'aspiration.
(b) Lors de l'installation du dispositif de protection, placez une oreillette du dispositif dans le trou arrière de la plaque centrale de support puis faîtes correspondre l'autre oreillette avec la rainure de l'autre côté de la plaque. Utilisez un tournevis plat pour visser les dispositifs sur la plaque.(Fig.22)

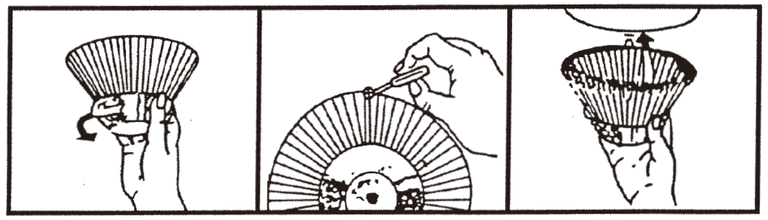
Fig. 22

5. CET APPAREIL PEUT EGALEMENT ETRE UTILISE COMME VENTILATEUR
Cet appareil peut également être utilisé comme ventilateur pour améliorer la circulation de l'air à l'intérieur.

COMMENT FAIRE FONCTIONNER VOTRE HOTTE

1. BOUTON D'OPERATION

- Bouton de Rotation: (R-8168)

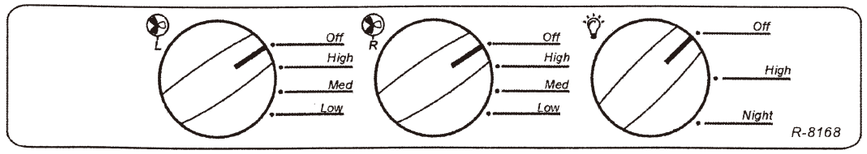

(a) Bouton ''L'': Contrôle la vitessE du moteur gauche. (Elevée→Moyenne→Faible)
(b) Bouton ''R'': Contrôle la vitesse du moteur droit. (Elevée→Moyenne→Faible)
(c) Le bouton de la lampe: Contrôle l'allumage et la fermeture de la lampe. (Elevée→Moyenne→Faible)

- Bouton Electrique (R-8168F)

(a) Bouton ''On/Off'': Contrôle les positions On et Off du moteur
Appuyez sur le bouton pour allumer la hotte, le mode d'opération sera sur auto-mode. La vitesse du moteur change selon le volume et la chaleur de la fumée de cuisson. Le moteur fonctionnera avec une vitesse de rotation minimale pendant trois heures pour faire circuler l'air puis s'arrêtera pendant 30 minutes. Durant l'arrêt le détecteur se remettra automatiquement en marche si il détecte toute fumée de cuisine et chaleur . Sinon la hotte s'éteindraute seule . (Remarque: le bouton ''L'' de l'appareil possède deux vitesses : faible et très faible)

(b) Bouton ''Light'': Contrôle l'allumage et la fermeture de la lumière.
Appuyez sur le bouton pour allumer et éteindre la lumière avec le voyant LED. L'alarme intégré fera un son ''bi'' lors du changement de statut. L'opération de ce bouton est indépendant et n'affecte pas l'allumage et la fermeture du moteur.

(c) Bouton ''Auto'': Bouton de contrôle Automatique.
Le mode d'opération se mettra automatiquement sur le mode ''Fuzzy'' lors de l'allumage de la hotte. Pour une opération manuelle, appuyez sur ''Auto'' pour passer sur le mode ''Fuzzy''. Appuyez sur ''manuel'' pour retourner en mode d'opération manuel.

(d) Bouton ''Vitesse'': Contrôle la vitesse. (Remarque : vitesse faible-''L'' ; vitesse moyenne-''M'' ; vitesse élevée-''H'')
En mode d'opération ''Fuzzy'', appuyez sur ''Speed'' pour le changement en mode ''Auto''. Appuyez à nouveau sur ''Auto'' pour retourner en mode ''Fuzzy''. En mode d'opération ''Auto'', appuyez sur ''Speed'' pour diminuer la vitesse du moteur (faible→moyenne→élevée dans un ordre croissant).

- Bouton ''Clean'': indicateur Propre.
L'indicateur s'allumera lorsque l'appareil auto-détectera la réaction déphasée du détecteur. Nettoyez le détecteur, appuyez et tenez le bouton ''Auto'' pendant 3 secondes pour éteindre.

●Electronic Switch (For R-8168M)

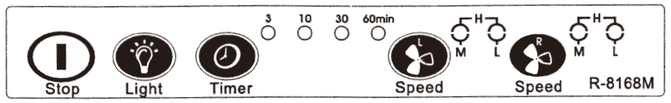

(a) "Stop" Switch
It turns on and off of the motor.
(b) "Light" Switch
It controls the light.
(c) "Timer" Switch
It sets time for the motion of the motor (3min→10min→30min→60min→timer off in an overriding order).
(d) "Speed" Switch
It controls the speed of the motor(high→medium→low →off in an overriding order).

2. HANDLING OF THE OIL CUP
Simply pull out the oil cup for removal. Insert back firmly to its original position.(Fig.20)

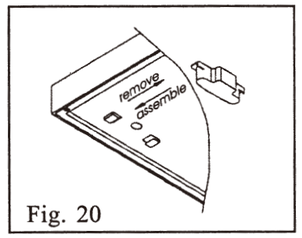

Fig. 20

3. TO CHANGE THE LAMP BULBS
(a) When replacing a lamp bulb, you must turn off the power and let it complete cool first.
(b) Turn the lamp cover counterclockwise and use lamp bulb tongs to turn the lamp bulb off counterclockwise (Fig.21).
(c) Replace lamp bulb by using lamp bulb tongs clockwise.
(d) Turn the lamp bulb cover by clockwise and make sure it won't fall down.

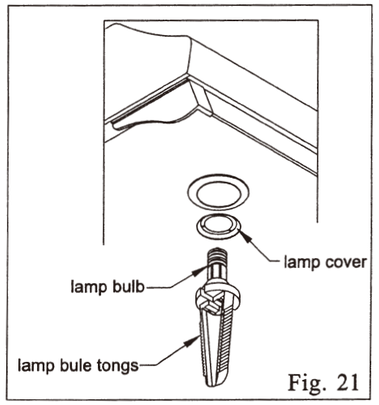

Fig. 21

CAUTION:
(a) Be reminded not to touch or wipe the lamp shade during use the appliance. They may be hot enough to cause injury.
(b) Do not clean or change the lamp before it's cooling (about 30min.).
(c) Max 35W type "JDR 120V LAMP".

4. FILTER SET REMOVAL
(a) To remove the grease—trapping device, turn the round oil collector in counterclockwise, then loosen the setting screw with a slot-head screwdriver and take off the cone shaped vane guards. The vane guard,oil collectors and filters are washable. 6 pcs.aluminum filters are provided in accessory package. Filters are recommended to be replaced every 3 to 5 months, one for each exhaust inlet.
(b) When installing the vane guard, place one ear of the guard in the rear hole of the middle support plate, and then match the other ear with the groove on the other side of the plate. Use a slot head screwdriver to screw the vane guards on the plate.(Fig.22)

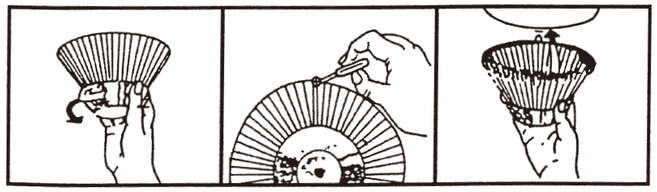
Fig. 22

5. THIS MACHINE CAN ALSO BE USED AS A VENTILATOR
As well, this machine can be used as a ventilator to enhance indoor air circulation.

6. MAINTENANCE
   (a) Good maintenance gives the best performance and prolongs the life of the machine. Please maintain your range hood periodically.
   (b) Please turn off the power before maintenance.
   (c) After each use, please wipe the body of the hood and middle support plate with a dry cloth or a wet cloth with mild detergent to keep the hood clean and sensitivity.
7. Do not attempt to repair or replace any part of your range hood unless it is specifically recommended in this guide. All other servicing should be referred to a qualified technician.

SPECIFICATIONS AND CIRCUIT DIAGRAM

SPECIFICATIONS

Model		R-8168	R-8168M	R-8168F
Voltage		120V x 60Hz		
Rotation		Twin motors		
Diameter of exhaust hole		Round 6"		
Revolutions	1 Speed	1600 R.P.M		
	2 Speed	1200 R.P.M		
	3 Speed	900 R.P.M		
	4 Speed	-------		600 R.P.M
Power consumption		240 W		
THERMALLY PROTECTED				

(Model:R-8168)

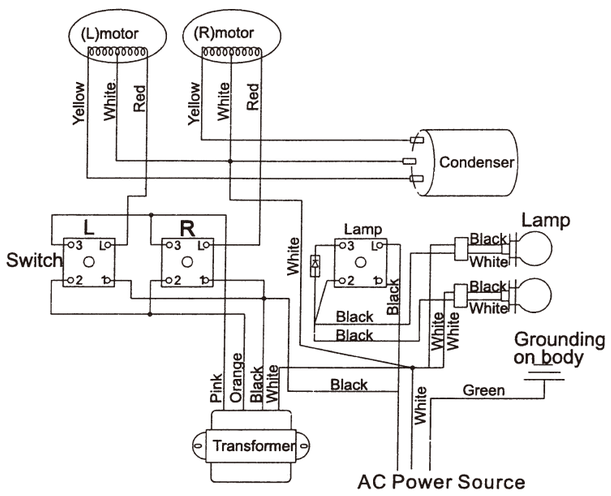

10. Réglez et centrez la hotte sur le cabinet puis serrez les vis.

    Assurez-vous que la hotte est fermement fixée au cabinet.

11. Branchez les fils électriques et câbles d'alimentation (voir schéma du circuit en page 11/12 de ce manuel), remettez et vissez le couvercle en place. (Fig.16) (Pour le modèle micro contrôle : R-8168M/R-8168F, veuillez vous référer à la fig.17)

12. Après avoir terminé l'installation, veuillez monter le couvercle au support de la lampe. (Fig.13), puis le vissez sur la plaque centrale de support. (Fig.18).

13. Mettre en place les deux récupérateurs d'huile comme indiqué ci-dessous. (Fig.19).

14. Scellez le(s) joint(s) connectant l'aspirail et le conduit d'aspiration avec du ruban adhésif résistant pour éviter que l'air ne s'échappe.

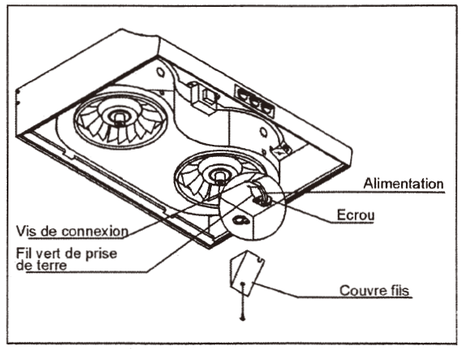

Fig. 16 Branchez le fil d'alimentation

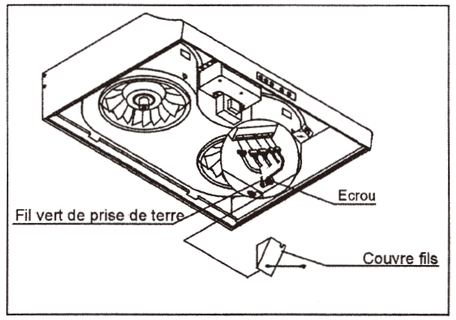

Fig. 17 Remettez en place la plaque centrale de support

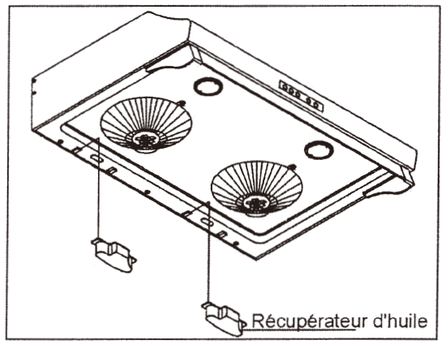

Fig. 19 Installez les récupérateurs d'huile

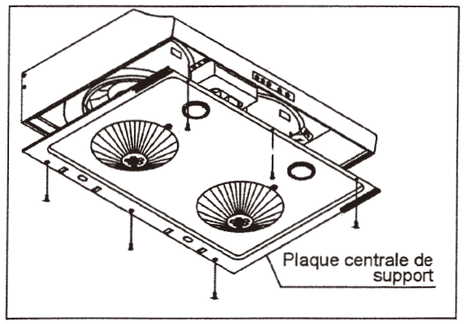

Fig. 18 Réattachez la plaque centrale de support

6. Tirez le câble d'alimentation à travers le trou d'accès percé dans le cabinet. (Fig.11)

7. Desserrez les vis de la plaque centrale de support avec un tournevis philips. Enlevez la plaque puis tirez les carters électriques du détecteur. Après le câble d'alimentation, veuillez vous assurer que les carters du détecteur ont été remis en place à l'intérieur avant de revisser la plaque au-dessus. (Fig.12/Fig.13)

8. Localisez la hotte au fond du cabinet. Faîtes passer le fil électrique à travers l'orifice et fixez-le sur la hotte. (Fig.14)

9. Placez les quatre extrémités les plus larges des trous sur les quatre vis du cabinet puis réglez la hotte jusqu'à ce que les vis soient enfoncés dans la partie étroite des trous. Enlevez chaque vis et ajoutez un boulon de 3/16'' pour visser le tout ensemble. (Ne pas serrer trop fort)(Fig. 15)

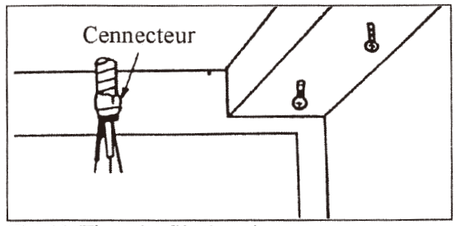

Fig.11 Tirez le fil électrique à travers l'orifice d'accès.

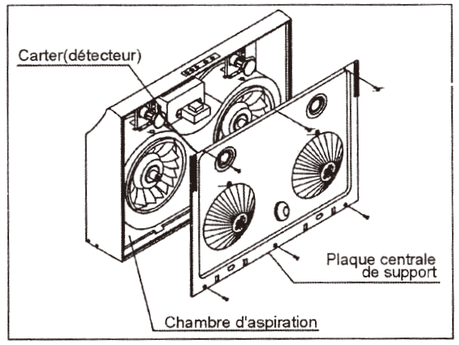

Fig. 12 Enlevez la plaque centrale de support

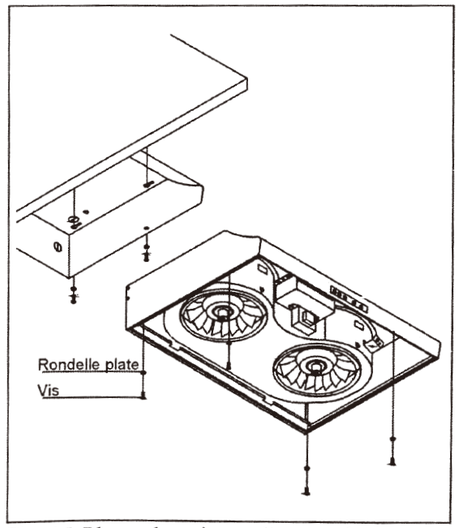

Fig. 15 Placez les vis sur l'entrée des trous

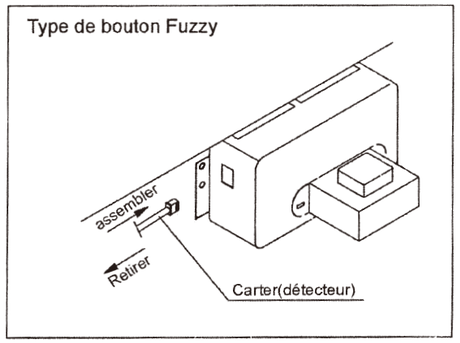

Fig. 13 Branchez le carter

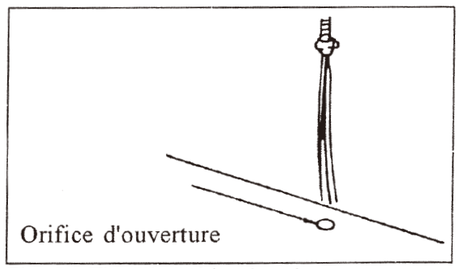

Fig. 14 Tirez le câble électrique d'alimentation

(Model:R-8168M)

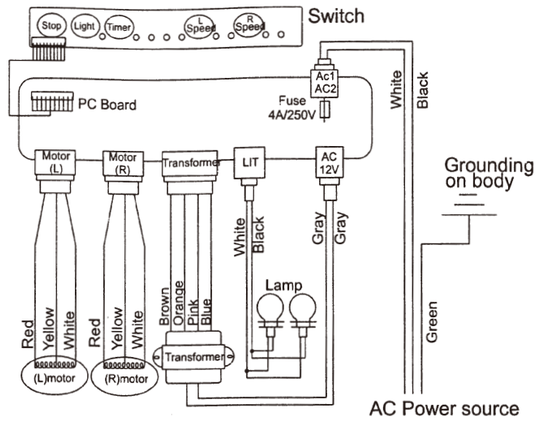

(Model:R-8168F)

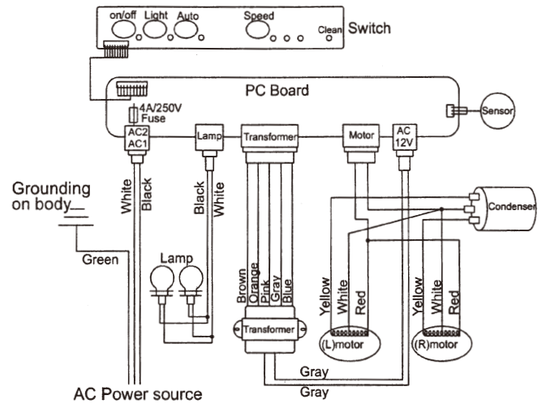

TROUBLE SHOOTINGS

CAUTION:Disconnect the power before servicing

STATUS	CAUSE AND METHOD OF REPAIRING
The lamp works but the motor does not run	a. Remove the vane guard and rotate the vane by hand. If the vane cannot move smoothly, the core or bearings of the motor may be damaged. In this case, replace with a new motor. b. If the motor stops running and has a bad odor after a moment of operation, the motor wires may be burntout. Replace the motor. c.It the starting wire (yellow) is disengaged from the condenser, it needs to be rewired. d. If the condenser is damaged, replace with a new one.
Machine vibration	a. If the motors were not firmly screwed, screw tighten them up. b. If the vane is damaged or imbalanced, replace with a new one.
Bulb does not light	Just screw off the lamp shade and replace with a new bulb, then put the shade back.
Oil leaks from the oil collectors	a. When the oil collectors are 3/4 full of dirty oil, they need to be cleaned. b. Adjust the oil guiding hoses to be matched with oil collectors.
Unobvious fan speed change	a. If no obvious fan speed change is observed while controlling the speed switch, replace with a new transformer.
Extra ordinary fan noise	a. Replace with a new transformer.

PREPARATION POUR L'INSTALLATION

Veuillez lire attentivement les remarques ci-dessous avant d'installer votre hotte---une installation de qualité à domicile sera beaucoup plus facile si vous avez préalablement lu cette notice importante.

1. Il n'est pas difficile d'installer la hotte Range Hood si vous possédez un conduit d'aspiration allant vers à l'extérieur de votre maison. Vous devriez également posséder des outils appropriés pour l'utilisation durant l'installation. En général cela ne prend qu'environ 2 heures pour installer la hotte Range Hood avec un conduit et des outils appropriés.

2. Les hottes Range Hood sont disponibles sous forme d'aspiraux arrondis ou rectangulaires pouvant être connectés ou bien au conduit d'aspiration arrondi ou rectangulaire. Veuillez vérifier votre conduit d'aspiration et les aspiraux de votre hotte actuelle (si vous en avez une) pour déterminer lequel convient le mieux à votre situation.

(1) Pas de conduit d'aspiration :

Si vous ne possédez pas de conduit d'aspiration allant vers l'extérieur de votre maison, veuillez appeler un professionnel pour effectuer l'installation à votre place.

(2) Conduit d'aspiration arrondi :

A. Aspirail arrondi-conduit d'aspiration arrondi

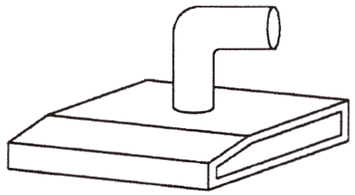

B. Aspirail rectangulaire – conduit d'aspiration arrondi

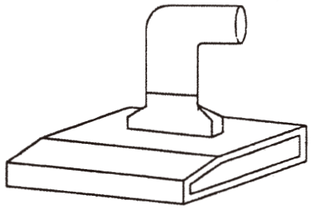

(3) Conduit d'aspiration rectangulaire:

C. Aspirail rectangulaire – conduit d'aspiration rectangulaire (aspirail arrière)

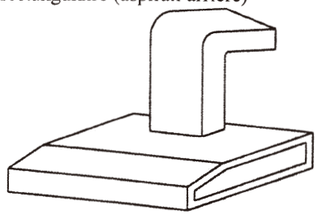

D. Aspirail rectangulaire – conduit d'aspiration rectangulaire (aspirail de dessus)

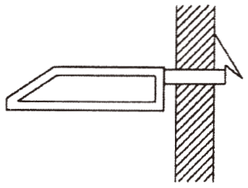

E. Aspirail rectangulaire – conduit d'aspiration rectangulaire (aspirail arrière)

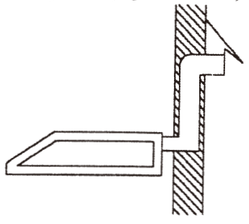

F. Aspirail rectangulaire – conduit d'aspiration rectangulaire (aspirail arrière)

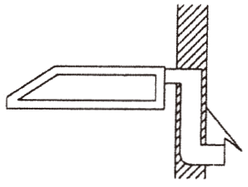

PROCEDURES D'INSTALLATION

1. Enlevez le dessus ou les vis électriques de derrière selon la position du câble d'alimentation. (Fig. 7)
2. Relâchez les vis à l'aide d'un tournevis et utiliser des pinces pour retirer les vis délachés. (Fig. 7 & 8)
3. En dessous du cabinet, marquez la position centrale des extrémités les plus étroites des 4 trous au dessus de la hotte. Vissez les 4 long vis en bois de 5/8'' (3/16'' de diamètre) sur le cabinet sans les serrer. (Fig. 9)
4. Au dessous du cabinet, découpez l'aspirail à l'aide d'outils appropriés.
5. Sur le cabinet, marquez la position du trou d'accès à travers lequel le câble d'alimentation sera inséré. Percez le trou d'accès avec une tête de perceuse de dimensions 1-/14''. (Fig. 10)

Remarque:
1. Il est inutile de percer le trou d'accès dans le cabinet si le câble d'alimentation a été passé depuis le mur en dessous du cabinet.
2. Avertissement: Eteignez l'arrivée du courant sur le panneau de service avant tout raccordement.

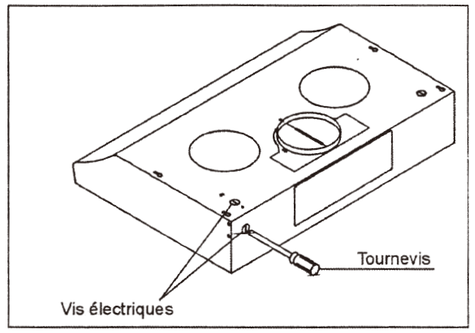

Fig. 7 Vis électriques

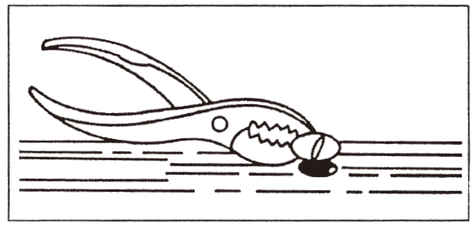

Fig. 8 Retirez les vis électriques

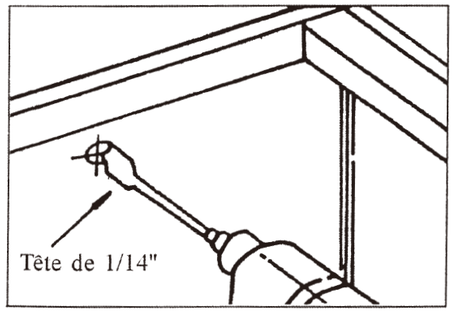

Fig. 10 Percer un trou d'accès pour le fil electrique.

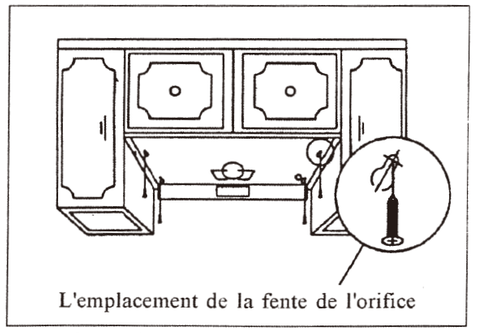

Fig. 9 Serrez les vis sur le fond du cabinet.

PREPAREZ VOTRE ASPIRAIL AVANT L'INSTALLATION DE LA HOTTE RANGE HOOD

1. Détails des dimensions.(Fig.1)
2. Réalisables pour deux aspiraux différents:

• Aspirail arrondi.

(1) Pour un aspirail arrondi (type standard) veuillez connecter le conduit d'aspiration de dimensions 6'' à l'aspirail de la machine. (Fig.2)

• Aspirail rectangulaire

(1) Pour un aspirail rectangulaire au dessus, veuillez:
- (a) Frapper sur la plaque métallique plaque de soupape de forme rectangulaire de l'orifice de ventilation (au dessus) à l'aide d'un marteau et d'un tournevis plat.(Fig.3)
- (b) Y placer le couvercle arrondi et la soupape rectangulaire et les visser sur l'orifice de ventilation (au dessus) avec des vis de dimensions 5/16'' L x 5/32''D. (Fig.4)

(2) Pour un aspirail rectangulaire, veuillez:
- (a) Frapper sur la plaque métallique de forme rectangulaire de l'aspirail avec un marteau et un tournevis plat. (Fig.3)
- (b) Enlever les plaques métalliques rectangulaires au dos à l'aide d'un tournevis philips. (Fig.5)
- (c) Mettre en place le couvercle arrondi et la plaque métallique rectangulaire et les visser sur l'aspirail (au dessus). Puis mettre en place la soupape rectangulaire et la visser au dos de l'aspirail à l'aide de vis de dimensions 5/16''L x 5/32''D. (Fig.6)

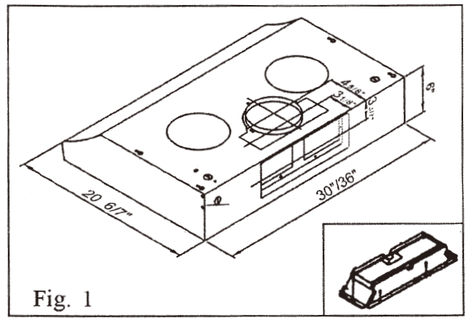

Fig. 1

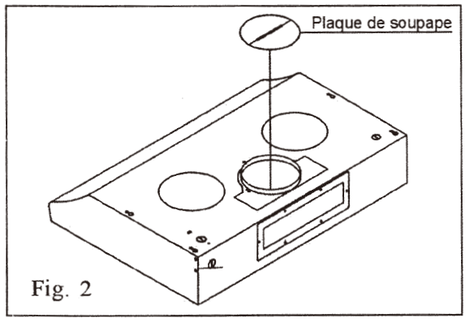

Fig. 2

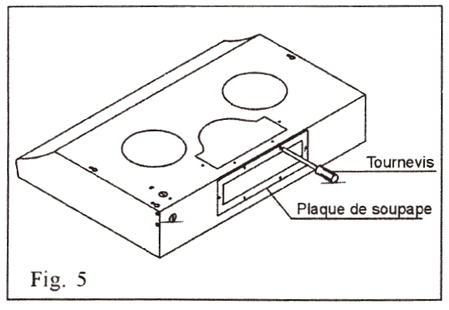

Fig. 5

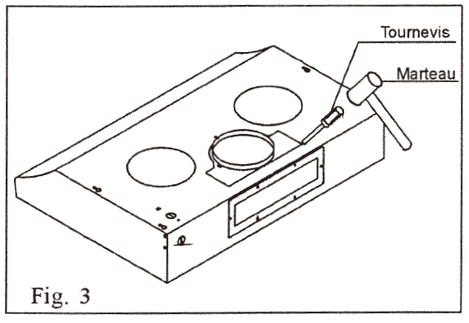

Fig. 3

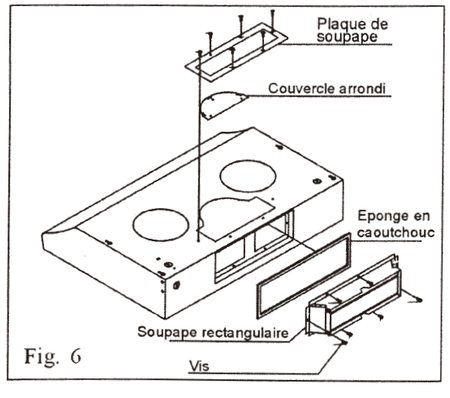

Fig. 6

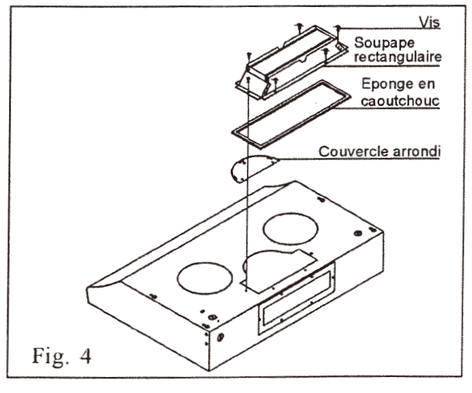

Fig. 4

Remarques explicatives des figures A à F:

A. Aspirail arrondi – conduit d'aspiration arrondi:

Dans ce cas l'installation est la plus facile et le fonctionnement de la hotte est la meilleure. Veuillez mesurer la circumférence du conduit d'aspiration avec une ficelle:

Si la circumférence est de 12 1/2'', le diamètre du conduit d'aspiration sera de 4'',
Si la circumférence est de 15 5/16'', le diamètre du conduit d'aspiration sera de 5'',
Si la circumférence est de 18 7/8'', le diamètre du conduit d'aspiration sera de 6'',
Si la circumférence est de 22'', le diamètre du conduit d'aspiration sera de 7''.

L'aspirail de la hotte est d'un diamètre de 6''. Si votre conduit d'aspiration n'a pas un diamètre de 6'' vous devez acheter un conduit de connexion pour connecter le conduit d'aspiration à celui de l'aspirail. Veuillez noter que si votre conduit possède un diamètre égale ou inférieur à 4'' la performance de votre hotte en sera énormément affecté.

B. Aspirail rectangulaire – conduit d'aspiration arrondi:

Vérifiez si les conduits de connexions rectangulaires ou arrondis sont toujours utilisables. Si ils ne le sont plus nous vous recommendons d'utiliser un aspirail arrondi et de suivre les procédures indiquées en A.

C. Aspirail Rectangulaire - conduit d'aspiration rectangulaire (aspirail de dessus):

Dans ce cas aucun conduit de connexion n'est nécessaire. Il n'est toutefois pas facile de connecter un aspirail rectangulaire avec un conduit d'aspiration rectangulaire. Nous vous recommandons de faire appel à un professionnel pour effectuer l'installation.

D.E.F. Aspirail rectangulaire – conduit d'aspiration rectangulaire (aspirail arrière):

Si votre conduit d'aspiration est identique à ceux des figures D, E, F, assurez-vous que vous utilisez la hotte avec un aspirail arrière et non un aspirail de dessus. Vous vous recommandons de faire appel à un professionnel pour effectuer l'installation car celle-ci ne sera pas facile.

3. Outils et matériaux requis

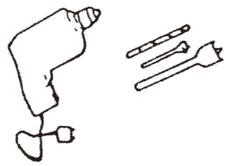

- Une perceuse électrique avec têtes de perceuse en bois de dimensions 1-1/4'' (pour percer un trou d'accès dans le cabinet pour le câble d'alimentation);

- Tournevis philips et tournevis plat. (pour fixer les vis d'assemblage au cabinet et pour retirer les couvercles des casiers de raccordement et les plaques centrales de support) ;

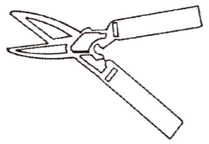

- Des pinces (pour ouvrir les vis électriques);

- Un tailleur (pour couper les plaques en métal);

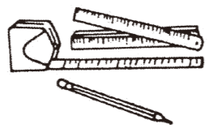

- Du matériel électrique pour le raccordement;

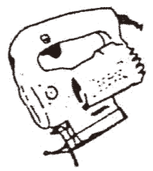

- Ruban isolant résistant (pour raccorder l'aspirail et le conduit d'aspiration);

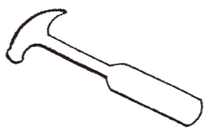

- Un stylo et une règle (pour marquer les emplacements);

- Une scie anglaise ou une scie à sabre (pour scier un aspirail approprié);

- Un marteau (pour frapper les plaques rectangulaires en métal);

- Trois vis de perçage (pour installer la soupape de réglage rectangulaire au dos de l'appareil);

Pièces fournies dans l'emballage.

1. Vis en bois 3/16'' x 5/8'' L – 4 pcs
2. Laveur plat 3/16'' - 4 pcs
3. Connecteur de vis – 3 pcs

* 4. Soupape Rectangulaire – 1 pc
* 5. Couvercle arrondi – 1 pc

* Ces pièces sont en option pour certains modèles.

INSTRUCTION DE SECURITE IMPORTANTES '' LIRE ET GARDER CES INSTRUCTIONS'
LIRE TOUTES LES INSTRUCTIONS AVANT TOUTE UTILISATION DE VOTRE HOTTE

1. Assurez-vous que le courant est éteint avant toute installation, raccordement ou entretien.
2. Conservez la hotte toujours propre.
3. Pour un meilleur fonctionnement, une distance de 24'' à 32'' entre la hotte et la surface de cuisson est conseillée.
4. Gardez toujours libre le conduit afin d'assurer une bonne circulation de l'air.
5. Veuillez lire les détails des caractéristiques se trouvant sur le produit pour plus de renseignements.
6. Lorsque l'indicateur ''clean''(''nettoyage'') est allumé, utilisez un détergent neutre pour nettoyer la surface du détecteur sur la plaque centrale de support. Appuyer et tenez appuyé la prise ''Auto'' pendant 3 secondes pour éteindre après le nettoyage.
7. PRECAUTIONS:
   (a) Souvenez-vous de ne jamais toucher ou essuyer le couvre-lampe durant l'utilisation de l'appareil car il pourrait être suffisament chaud pour vous blesser.
   (b) Ne pas changer ni nettoyer la lampe avant qu'elle n'ait complètement refroidi (environ 30 minutes) ; Lampe Max : 35W
8. PRECAUTIONS – Pour réduire les risques d'incendie et pour une bonne ventilation, assurez-vous de diriger l'air vers l'extérieur-Ne pas diriger l'aspiration dans des espaces à l'intérieur des murs ou des plafonds, dans les mansardes, des espaces encombrés ou des garages.
9. ''AVERTISSEMENT-Afin de Réduire les Risques d'Incendie ou Chocs Electriques, Ne Pas Utiliser Cet Aspirail Avec Un Appareil à l'Etat Solide de Contrôle de Vitesse''
10. AVERTISSEMENT-AFIN DE REDUIRE LES RISQUES D'INCENDIE, DE CHOCS ELECTRIQUES OU DES BLESSURES SUR D'AUTRES PERSONNES VEUILLEZ OBSERVER LES REGLES SUIVANTES :
    a) N'utilisez cette appareil que comme indiqué par le fabricant. Si vous avez des questions, contactez le fabricant.
    b) Avant l'utilisation ou le nettoyage de l'appareil, éteignez le courant sur le panneau de service et verrouillez-le pour éviter qu'il ne soit accidentellement réétabli. Si les moyens de débranchement ne peuvent être vérouillées, placez un dispositif d'avertissement imminent telle qu'une étiquette sur le panneau.
    c) Les travaux d'installation et de raccordement doivent être effectués par une (des) personne(s) qualifiée(s) selon les codes et normes applicables, y compris celles concernant les Constructions classées à risque d'incendie.
    d) Une ventilation suffisante est nécessaire pour une combustion correcte et l'évacuation des fumées à travers le tuyau (de cheminée) de l'équipement de combustion pour éviter des retours de fumée. Veuillez suivre les directives du fabricant de l'appareil de chauffage et les normes de sécurité telles que celles publiées par le National Fire Protection Association (NFPA), et l'American Society for Heating, Refrigeration and Air Conditioning Engineers (A SHRAE) ainsi que les règles des autorités locales.
    e) Lorsque vous coupez ou percez dans le mur ou plafond, faîtes attention de ne pas abîmer les raccordements électriques et autres équipements cachés.
    f) Les conduits doivent toujours ventiler vers l'extérieur.
11. ''PRECAUTIONS''-''Pour Ventilation Générale Seulement. Ne pas utiliser Pour Ventiler Des Matériaux Dangereux ou Explosifs et Vapeurs.''
12. AVERTISSEMENT-AFIN DE REDUIRE LES RISQUES D'UN INCENDIE PROVOQUE PAR LA GRAISSE DE LA HOTTE SUPERIEURE''
    a) Nettoyez fréquemment les aspiraux. Ne pas laisser la graisse s'accumuler sur les aspiraux ou sur les filtres.
    b) Allumez toujours la hotte durant les cuissons nécessitant une chaleur élevée ou avec des aliments inflammables.
    c) Ne jamais rien laisser sans surveillance surtout lors de réglages élevés. Ne pas laisser les liquides s'échapper car ceci peut créer des fumées et les débordements graisseux risquent d'enclencher un incendie pouvant s'étendre si la hotte est utilisée. Chauffez lentement l'huile sur feu doux ou moyen.
    d) Ne jamais laisser votre hotte sans surveillance lors de la cuisson.
    e) Utilisez une poële de dimensions appropriées. N'utilisez que des ustensiles de cuisine qui conviennent à la taille des éléments.
13. AVERTISSEMENT-AFIN DE REDUIRE LES RISQUES DE BLESSURES SUR D'AUTRES PERSONNES DANS LE CAS OU LA HOTTE PREND FEU, OBSERVEZ LES CONSIGNES SUIVANTES :
    a) ETOUFFER LES FLAMMES avec un couvercle ou un plateau en métal puis éteignez le brûleur. SOIGNEZ PRUDENT D'EVITER LES BRULURES. Si les flammes ne s'éteignent pas immédiatement, EVACUEZ LES LIEUX ET APPELEZ LES POMPIERS.
    b) NE JAMAIS TOUCHER DE POELE EN FLAMME-Vous pourriez vous brûler.
    c) N'UTILISEZ PAS D'EAU, ni de vêtements ou serviettes humides -une explosion violente de vapeur peut en résulter.
    d) Utilisez un extincteur SEULEMENT si :
       1) Si vous savez que vous possédez un extincteur de classe ABC et si vous savez déjà comment vous en servir.
       2) L'incendie est petit et contenu dans la région où il a démarré.
       3) Si les pompiers ont été avertis.
       4) Vous pouvez combattre le feu avec votre dos faisant face à une sortie.
14. AVERTISSEMENT-Afin de réduire les risques d'incendie, n'utilisez seulement que des conduits métalliques.