ASSEMBLY INSTRUCTION

Warning: You must read this before continuing

INSTRUCTIONS DE MONTAGE

Attention: Vous devez lire ceci avant de continuer

This set is included 2 boxes if don't receive full 2 boxes please contact our customer service team

Ce set est livré en 2 boîtes. Si vous ne recevez pas un jeu complet de 2 boîtes, veuillez contacter notre service clientèle.

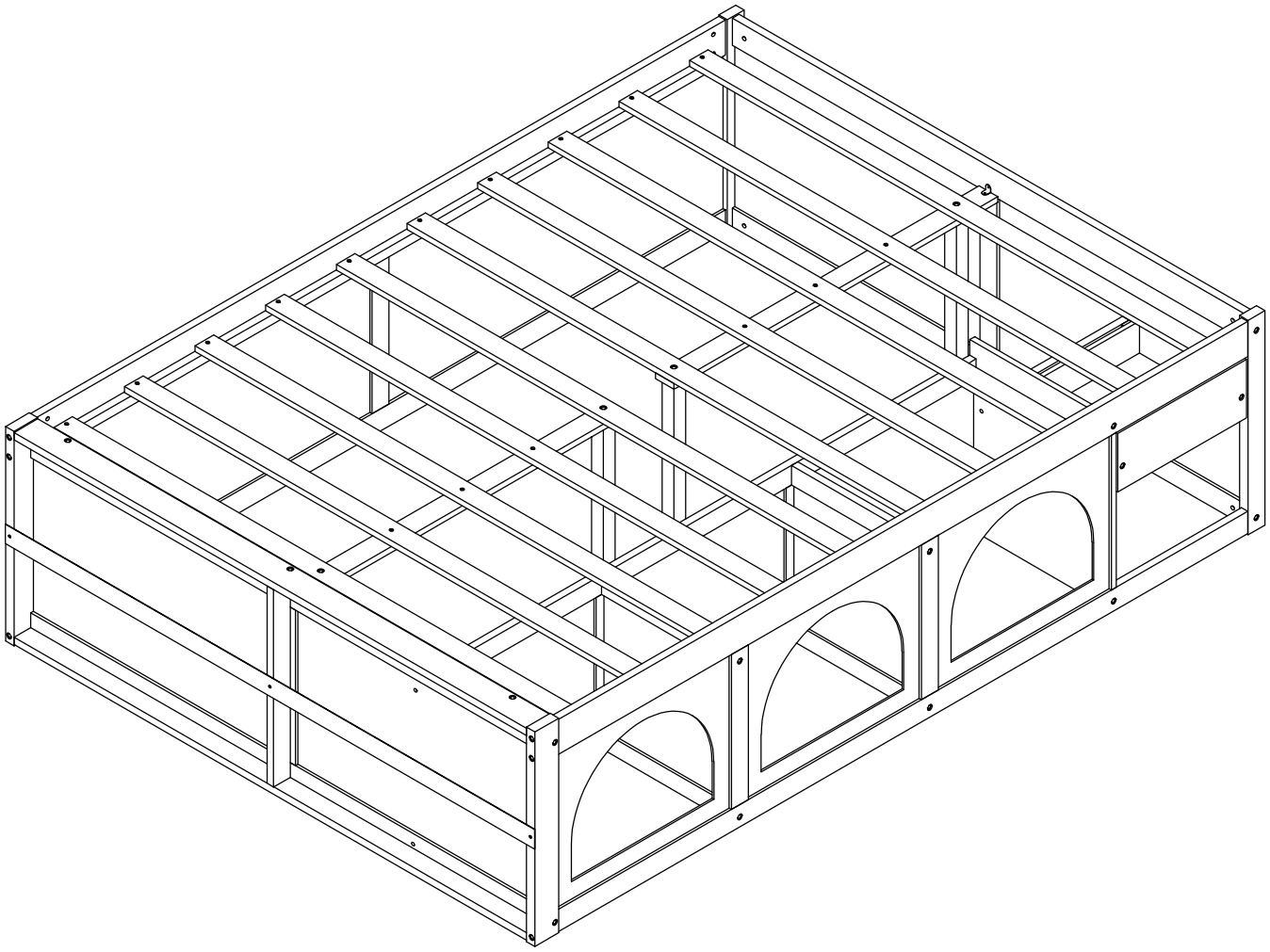

SAFETY WARNINGS AND GENERAL NOTES:

1. Do not use substitute parts. Contact the manufacturer or dealer for replacement parts.
2. Keep these instructions for future reference.
3. We recommend assembling your bed on the shipping carton to protect your floor.
4. Be certain all staples are out of the box before beginning assembly on the shipping carton.

AVERTISSEMENTS DE SÉCURITÉ ET REMARQUES GÉNÉRALES :

1. N'utilisez pas de pièces de rechange. Contactez le fabricant ou le revendeur pour les pièces de rechange.
2. Conservez ces instructions pour référence future.
3. Nous vous recommandons d'assembler votre lit sur le carton d'expédition pour protéger votre sol.
4. Assurez-vous que toutes les agrafes sont sorties de la boîte avant de commencer l'assemblage sur le carton d'expédition.

ASSEMBLY INSTRUCTION
INSTRUCTIONS DE MONTAGE

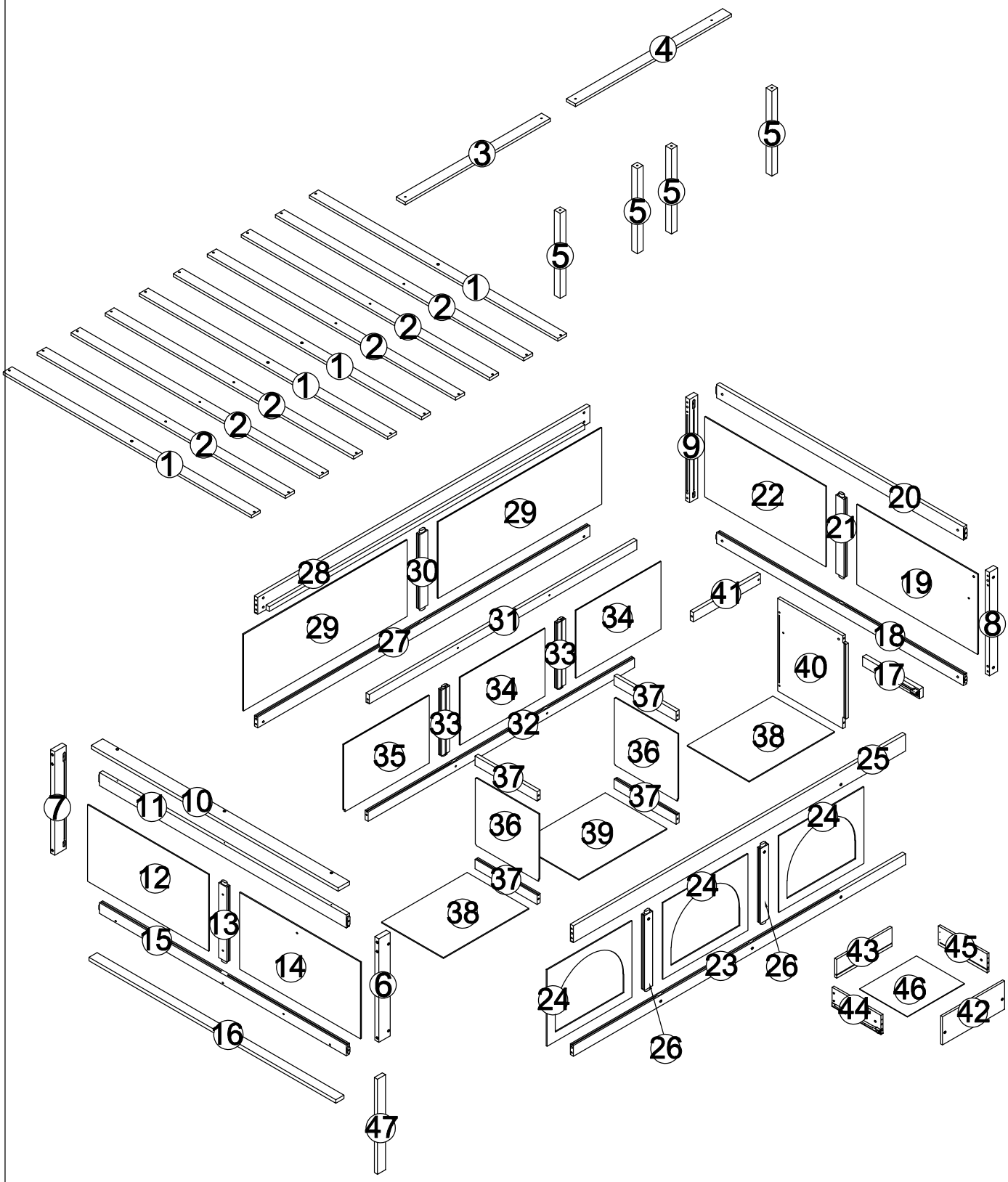

03/28

Part List (Box 1)
Liste des pièces (boîte 1)

1 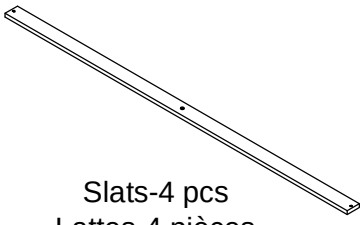 Slats-4 pcs Lattes-4 pièces	2 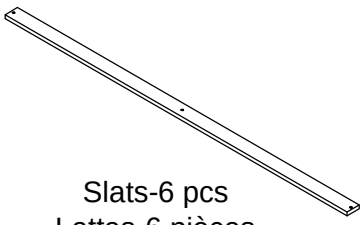 Slats-6 pcs Lattes-6 pièces	5 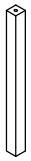 Center Legs-4 pcs Pieds centraux - 4 pièces
6  Leg-1 pc Jambe-1 pièce	7  Leg-1 pc Jambe-1 pièce	8  Leg-1 pc Jambe-1 pièce
9  Leg-1 pc Jambe-1 pièce	10 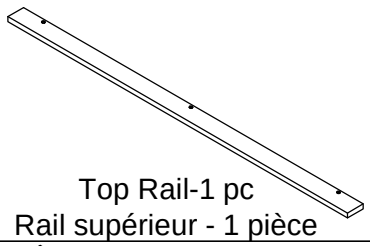 Top Rail-1 pc Rail supérieur - 1 pièce	11 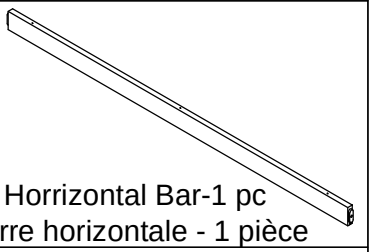 Horrizontal Bar-1 pc Barre horizontale - 1 pièce
13  Vetical Bar-1 pc Barre verticale - 1 pièce	15 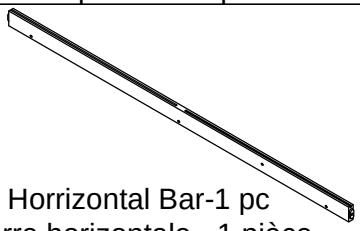 Horrizontal Bar-1 pc Barre horizontale - 1 pièce	16 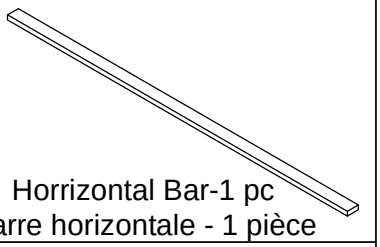 Horrizontal Bar-1 pc Barre horizontale - 1 pièce
17 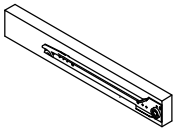 Horrizontal Bar-1 pc Barre horizontale - 1 pièce	18 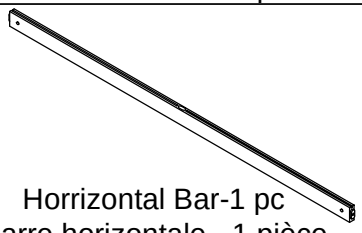 Horrizontal Bar-1 pc Barre horizontale - 1 pièce	20 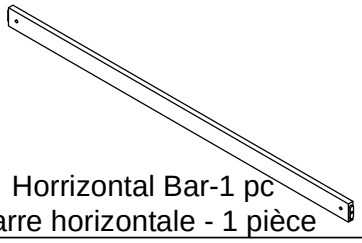 Horrizontal Bar-1 pc Barre horizontale - 1 pièce
21  Vetical Bar-1 pc Barre verticale - 1 pièce	23 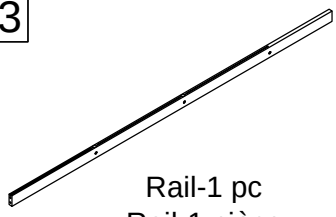 Rail-1 pc Rail-1 pièce	25 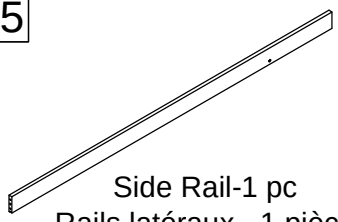 Side Rail-1 pc Rails latéraux - 1 pièce
26  Vetical Bars-2 pcs Barre verticales - 2 pièces	27 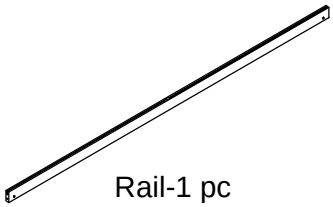 Rail-1 pc Rail-1 pièce	28 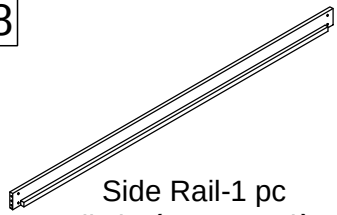 Side Rail-1 pc Rails latéraux - 1 pièce

Part List (Box 1)
Liste des pièces (boîte 1)

30  Vetical Bar-1 pc Barre verticale - 1 pièce	31 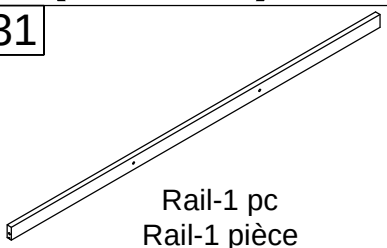 Rail-1 pc Rail-1 pièce	32 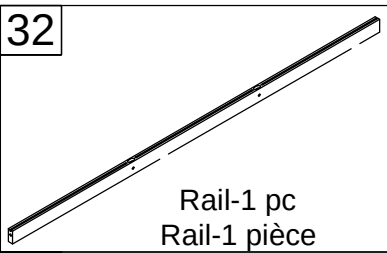 Rail-1 pc Rail-1 pièce
33  Vetical Bars-2 pcs Barre verticales - 2 pièces	37 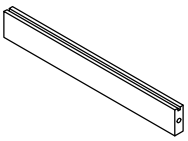 Horrizontal Bars-4 pcs Barre horizontales - 4 pièces	42 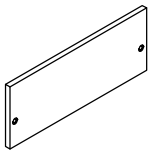 Drawer-Front Panel-1 pc Panneau avant de tiroir - 1 pièce
43 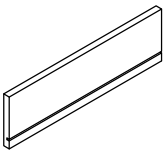 Drawer-Back Panel-1 pc Panneau arrière de tiroir - 1 pièce	44 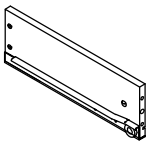 Drawer-Side Panel-1 pc Panneau latéral de tiroir - 1 pièce	45 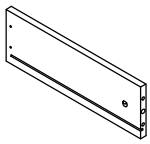 Drawer-Side Panel-1 pc Panneau latéral de tiroir - 1 pièce
47  Vetical Bar-1 pc Barre verticale - 1 pièce		

Part List (Box 2)
Liste des pièces (boîte 2)

3

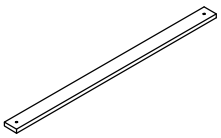

Support Slat-1 pc
Support Slat-1 pièce

4

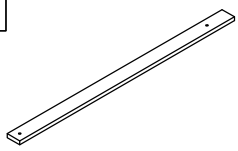

Support Slat-1 pc
Support Slat-1 pièce

12

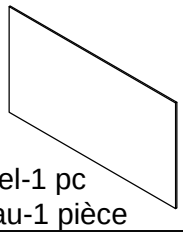

Panel-1 pc
Panneau-1 pièce

14

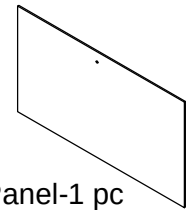

Panel-1 pc
Panneau-1 pièce

19

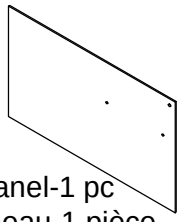

Panel-1 pc
Panneau-1 pièce

22

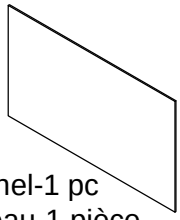

Panel-1 pc
Panneau-1 pièce

24

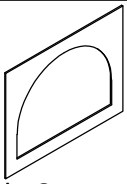

Panels-3 pcs
Panneaus-3 pièces

29

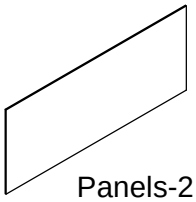

Panels-2 pcs
Panneaus-2 pièces

34

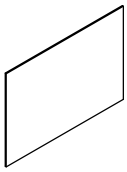

Panels-2 pcs
Panneaus-2 pièces

35

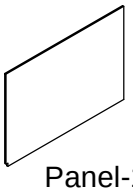

Panel-1 pc
Panneau-1 pièce

36

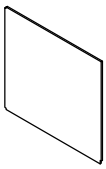

Panels-2 pcs
Panneaus-2 pièces

38

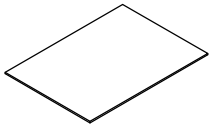

Panels-2 pcs
Panneaus-2 pièces

39

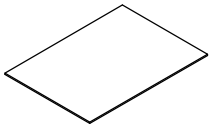

Panel-1 pc
Panneau-1 pièce

40

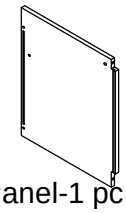

Panel-1 pc
Panneau-1 pièce

41

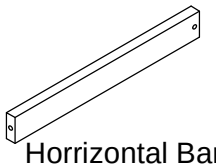

Horrizontal Bar-1 pc
Barre horizontale - 1 pièce

46

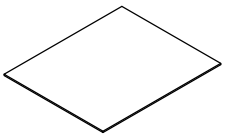

Drawer-Bottom Panel-1 pc
Panneau inférieur de tiroir - 1 pièce

Hardware List (Box 2)
Liste du matériel (boîte 2)

A 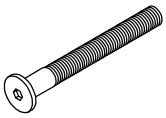 Bolt M6 x 70 mm-8 pcs Boulon M6 x 70 mm-8 pièces	B  M6 x 13 mm -35 pcs M6 x 13 mm -35 pièces	C  Allen Key-1 pc Clé Allen-1 pièce
D 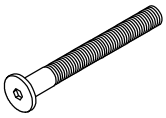 Bolt M6 x 20 mm-2 pcs Boulon M6 x 20 mm-2 pièces	E 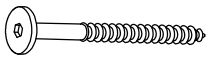 Screws M6x50 mm - 8 pcs Vis M6x50 mm - 8 pièces	F 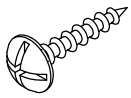 Screws M4 x 15 mm-14 pcs Vis M4 x 15 mm-14 pièces
G  Steel Brackets-5 pcs Supports en acier - 5 pièces	H 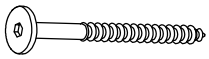 Screws M6x20 mm - 3 pcs Vis M6x20 mm - 3 pièces	K 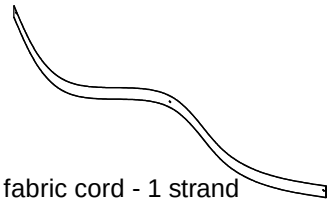 fabric cord - 1 strand cordon en tissu - 1 brin
L 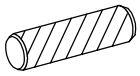 Wood dowel Ø10 x 40 mm-8 pcs Cheville en bois Ø10 x 40 mm-8 pièces	M 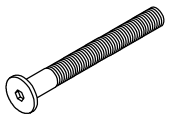 Bolt M6 x 110 mm-6 pcs Boulon M6 x 110 mm-6 pièces	N 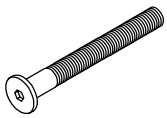 Bolt M6 x 90 mm-6 pcs Boulon M6 x 90 mm-6 pièces
P 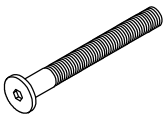 Bolt M6 x 60 mm-18 pcs Boulon M6 x 60 mm-18 pièces	Q 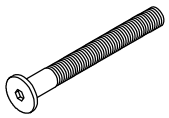 Bolt M6 x 30 mm-3 pcs Boulon M6 x 30 mm-3 pièces	R 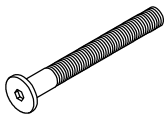 Bolt M6 x 50 mm-1 pc Boulon M6 x 50 mm-1 pièce
S 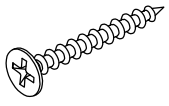 Screws M4 x 30 mm-30 pcs Vis M4 x 30 mm-30 pièces	T 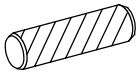 Wood dowel Ø6 x 25 mm-4 pcs Cheville en bois Ø6 x 25 mm-4 pièces	U 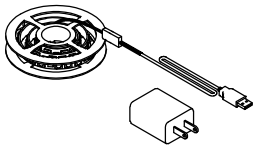 LED Light-1pc Lumière LED - 1 pièce
V 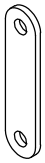 Steel Brackets-2 pcs Supports en acier - 2 pièces	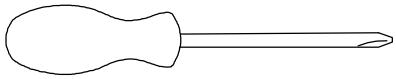 **Assembly Tools Required (Not Included)** **Outils d'assemblage requis (non inclus)**	

07/28

STEP 1-1:

ÉTAPE 1-1:

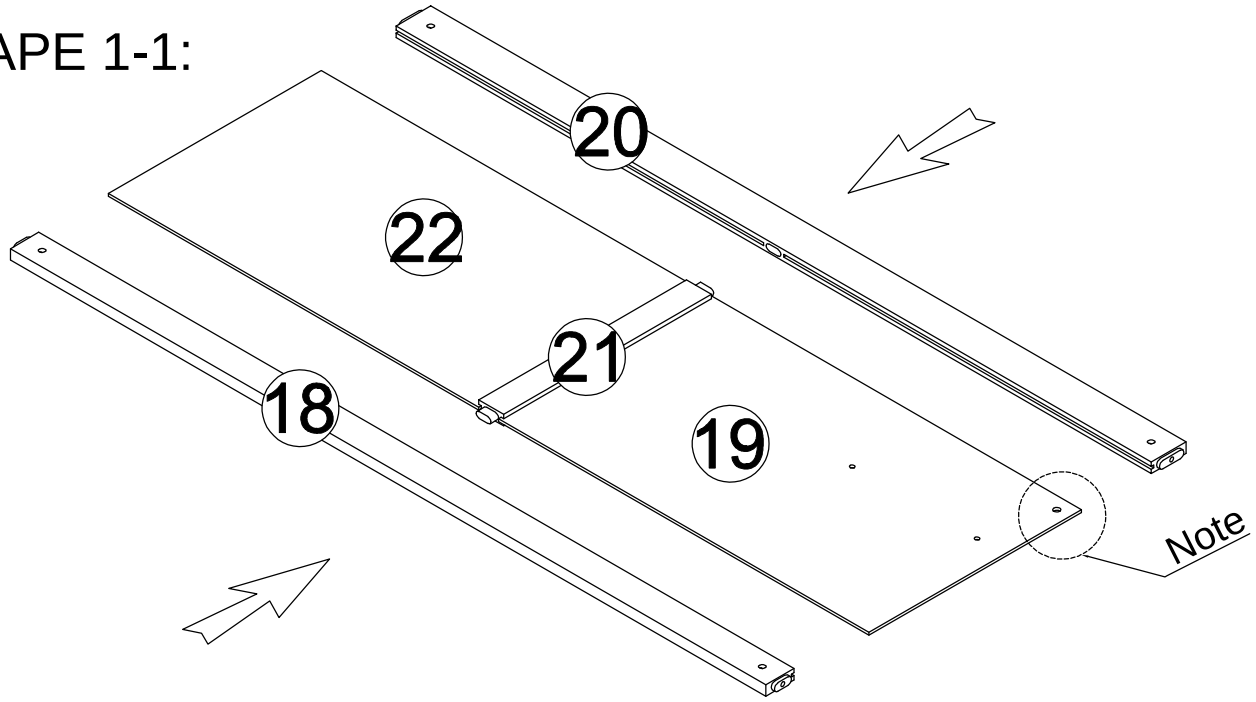

STEP 1-2:

ÉTAPE 1-2:

	M6x13mm	M6x70mm
		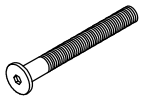
Cx1	Bx4	Ax4

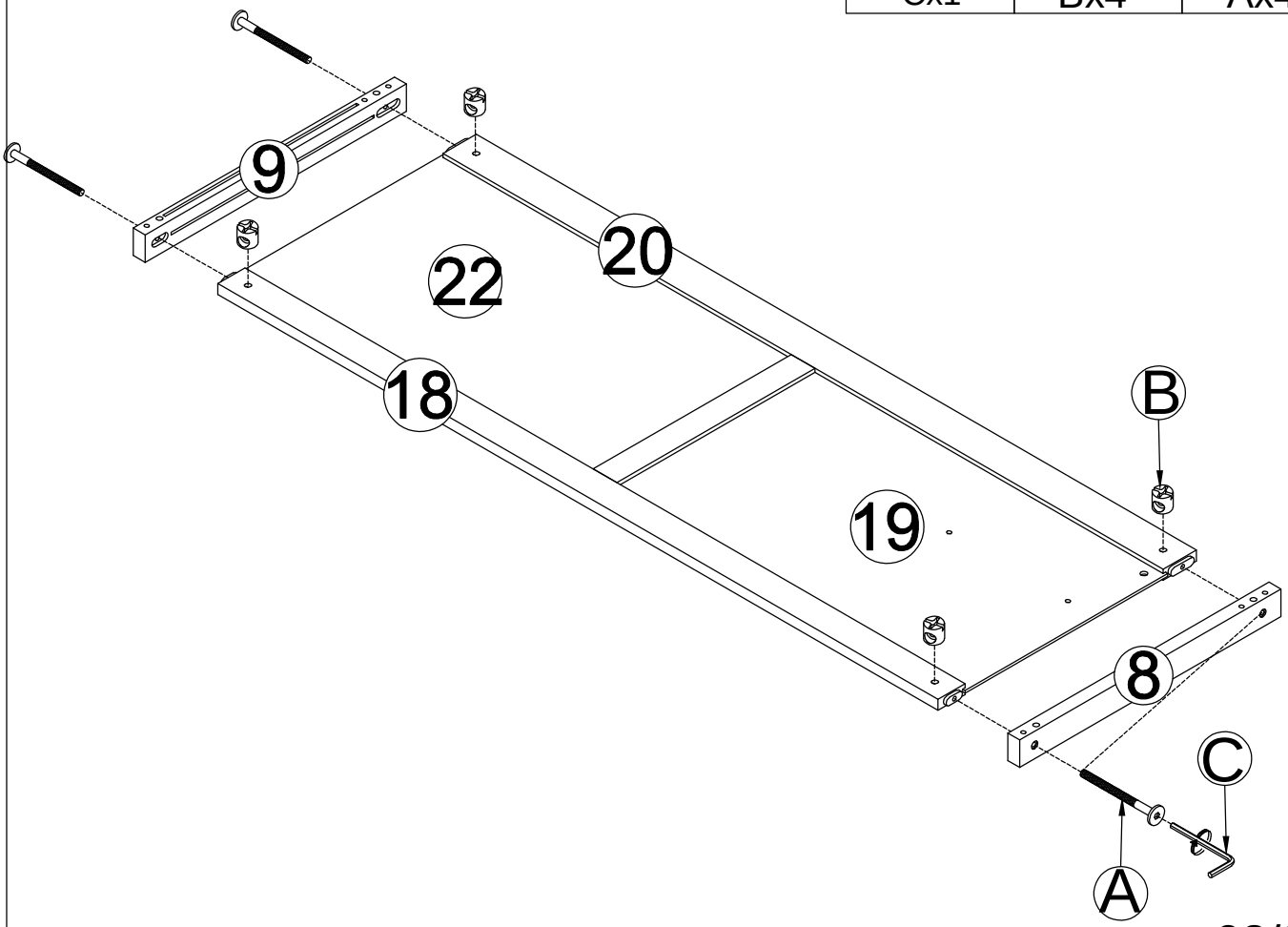

08/28

STEP 1-3:

ÉTAPE 1-3:

	M6x20mm
	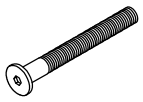
Cx1	Dx2

STEP 2-1:

ÉTAPE 2-1:

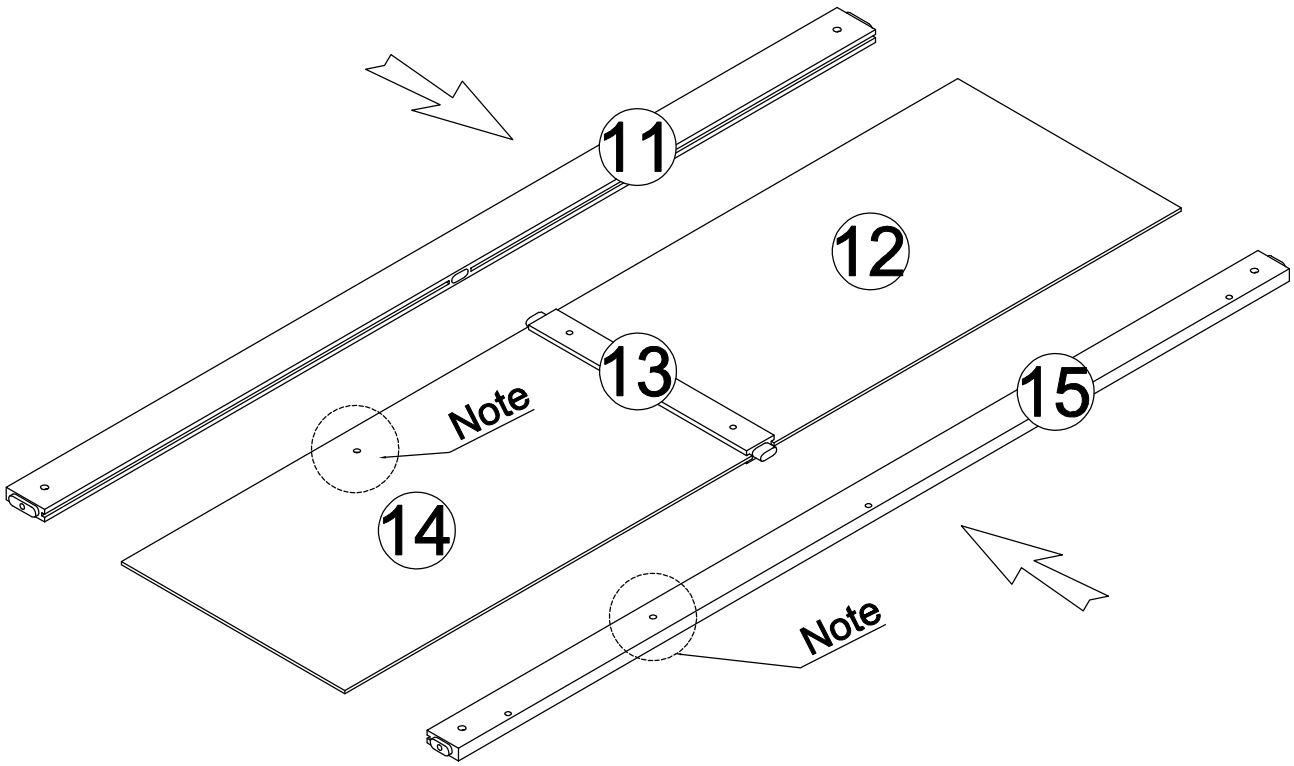

STEP 2-2:

ÉTAPE 2-2:

	M6x13mm	M6x70mm
		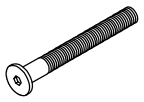
Cx1	Bx4	Ax4

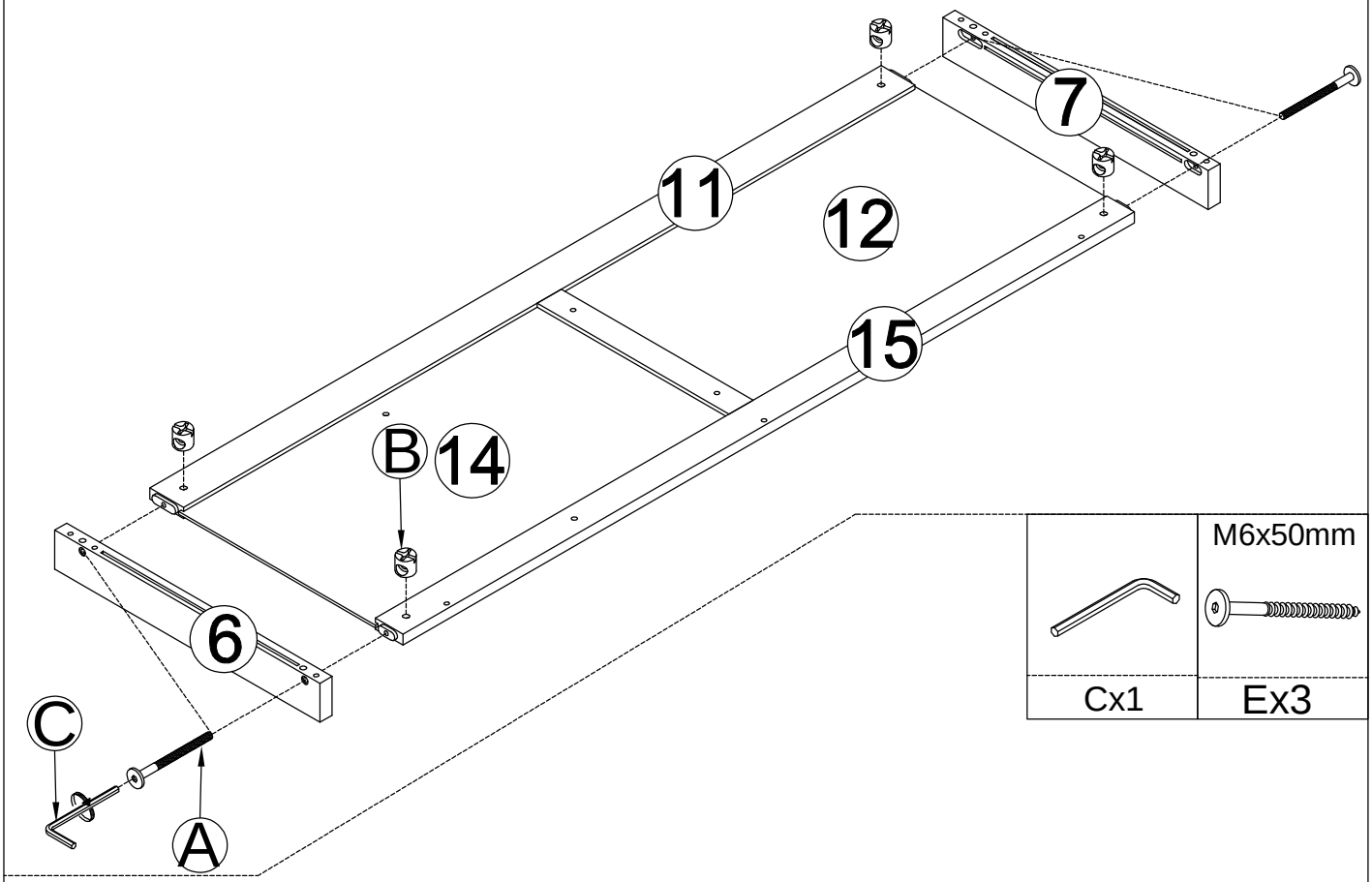

	M6x50mm
Cx1	Ex3

STEP 2-3:

ÉTAPE 2-3:

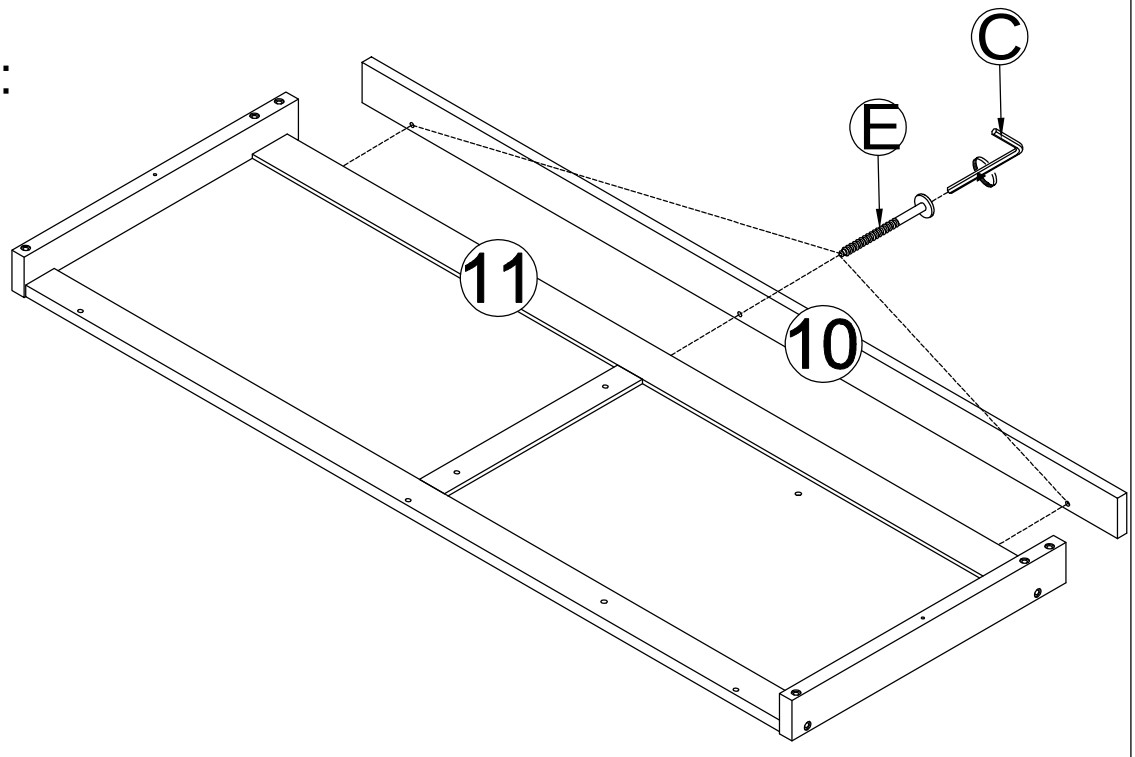

STEP 2-4:

ÉTAPE 2-4:

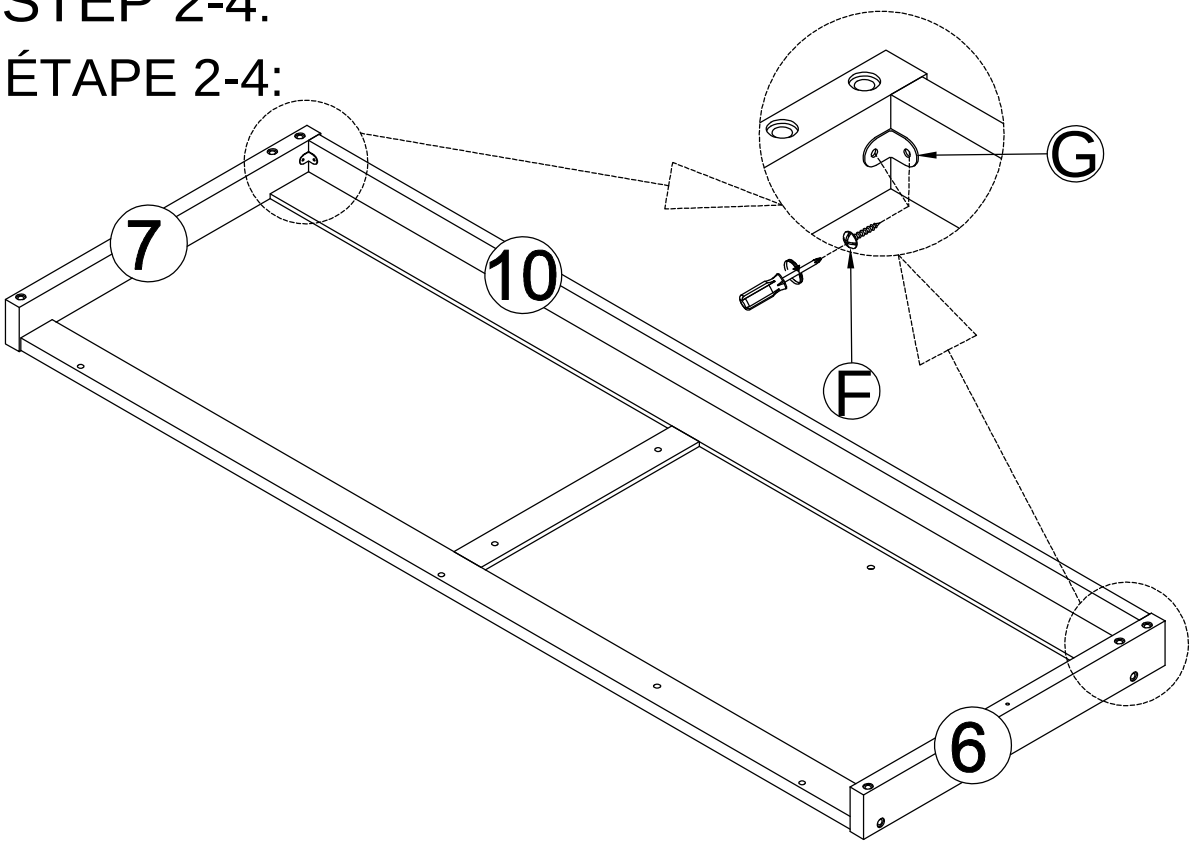

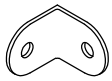

Gx2

M4x15mm

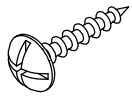

Fx4

STEP 2-5:

ÉTAPE 2-5:



Cx1

M6x50mm

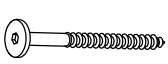

Ex3

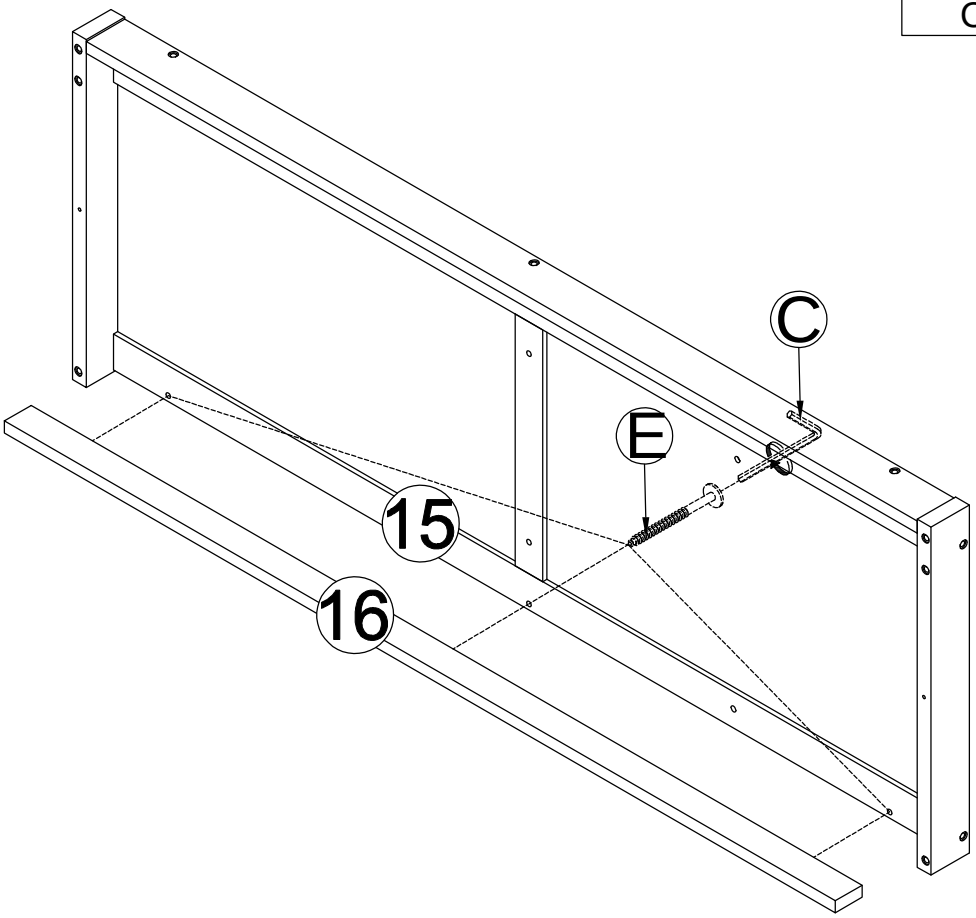

STEP 2-6:

ÉTAPE 2-6:

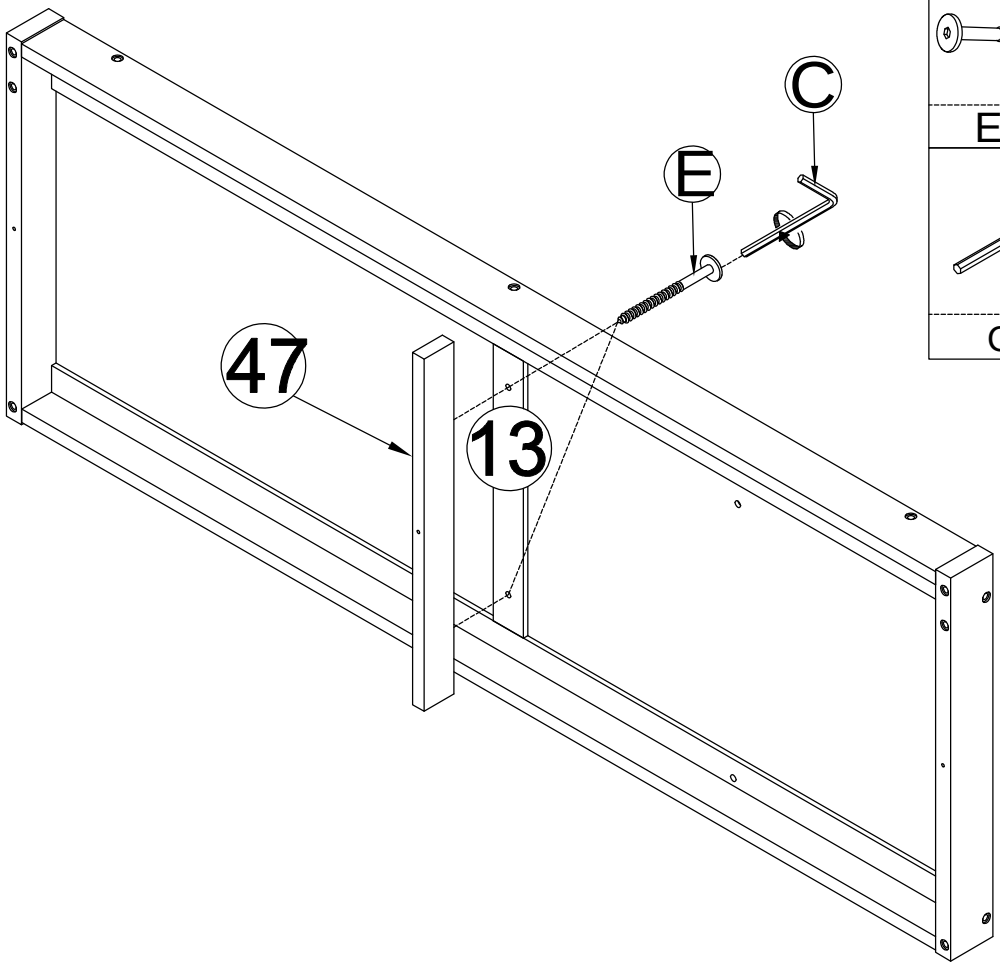

M6x50mm

Ex2

Cx1

STEP 2-7:

ÉTAPE 2-7:

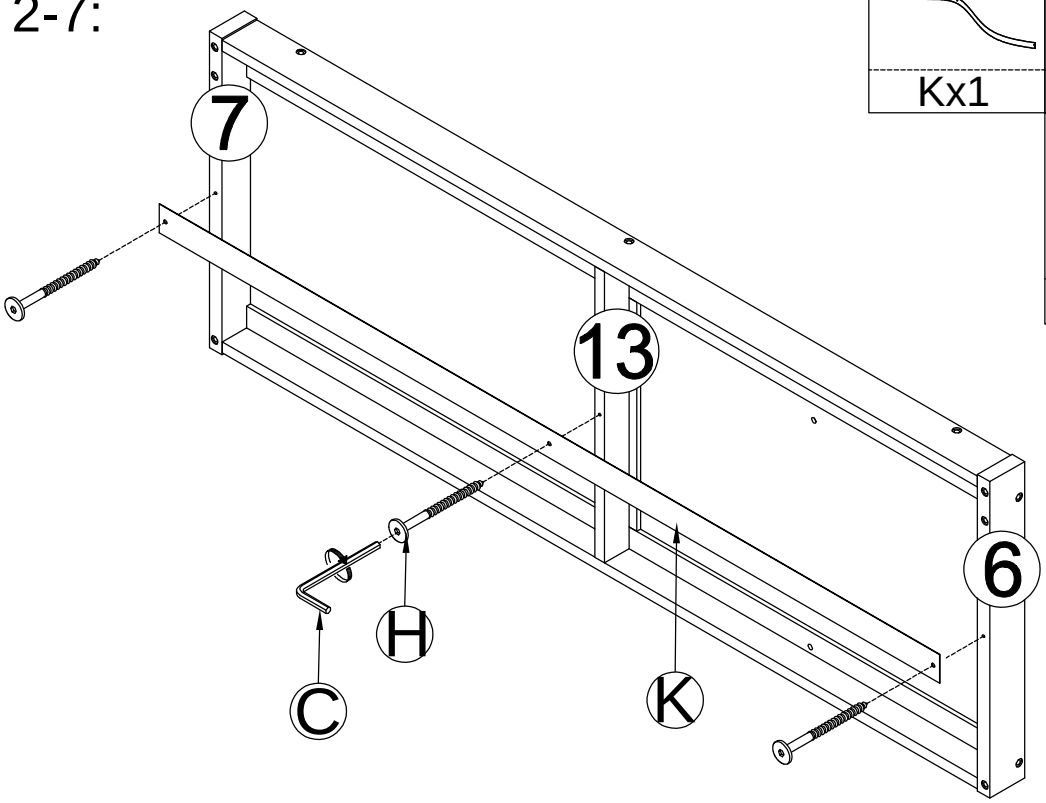

Kx1

M6x20mm

Hx3

Cx1

STEP 3-1:

ÉTAPE 3-1:

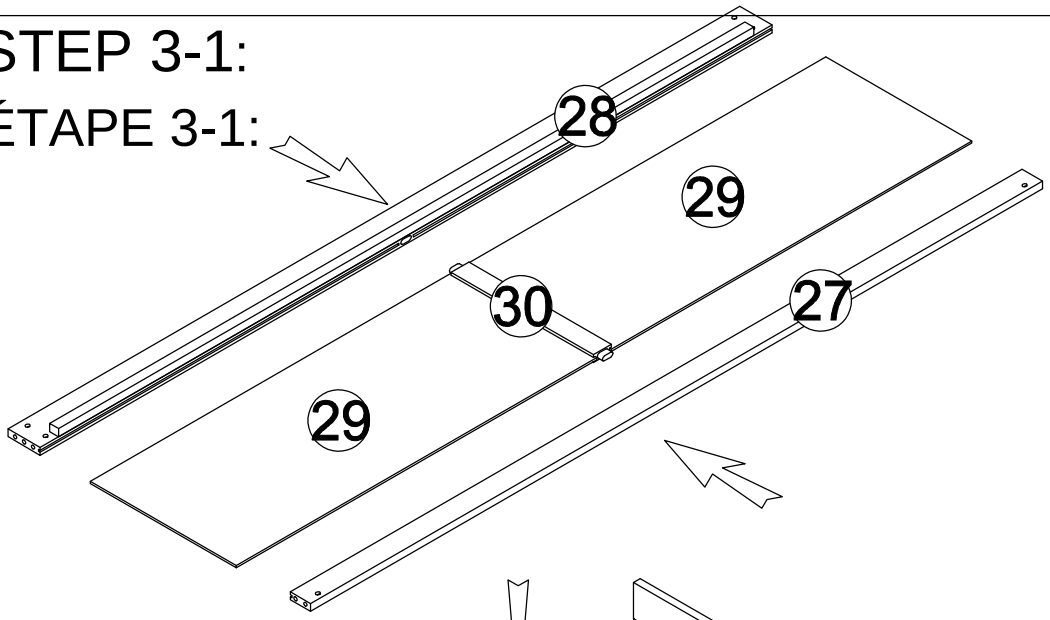

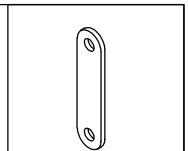

Vx2

M4x15mm

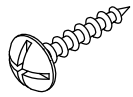

Fx4

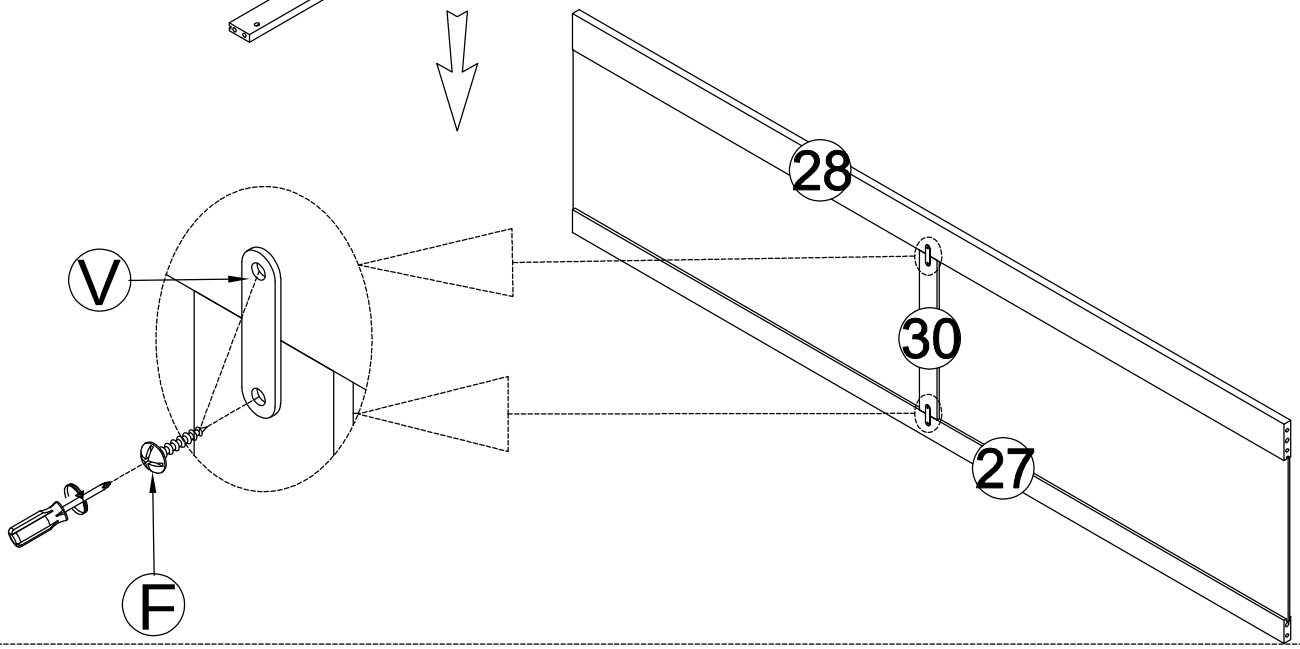

STEP 3-2:

ÉTAPE 3-2:

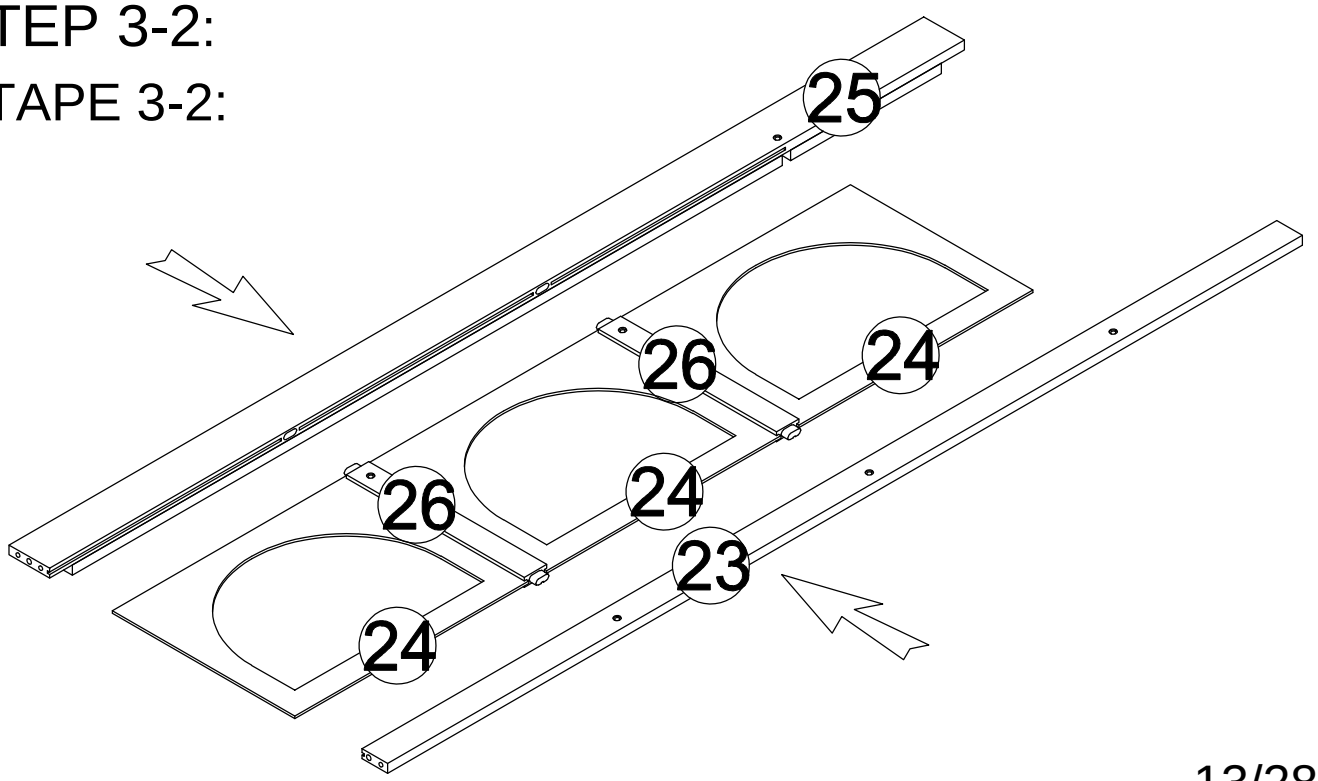

STEP 4:
ÉTAPE 4:

	M6x13mm	M6x110mm	M6x90mm
		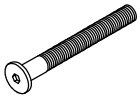	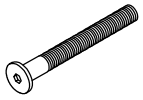
Cx1	Bx12	Mx6	Nx6

Ø10x40mm

Lx8

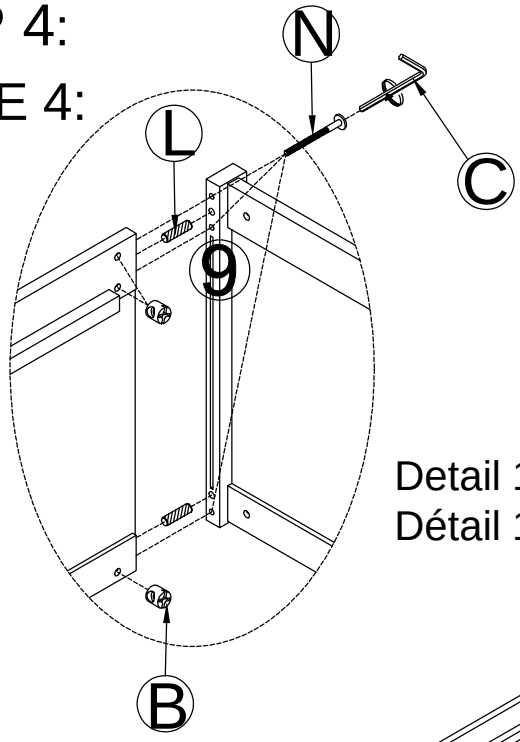

Detail 1
Détail 1

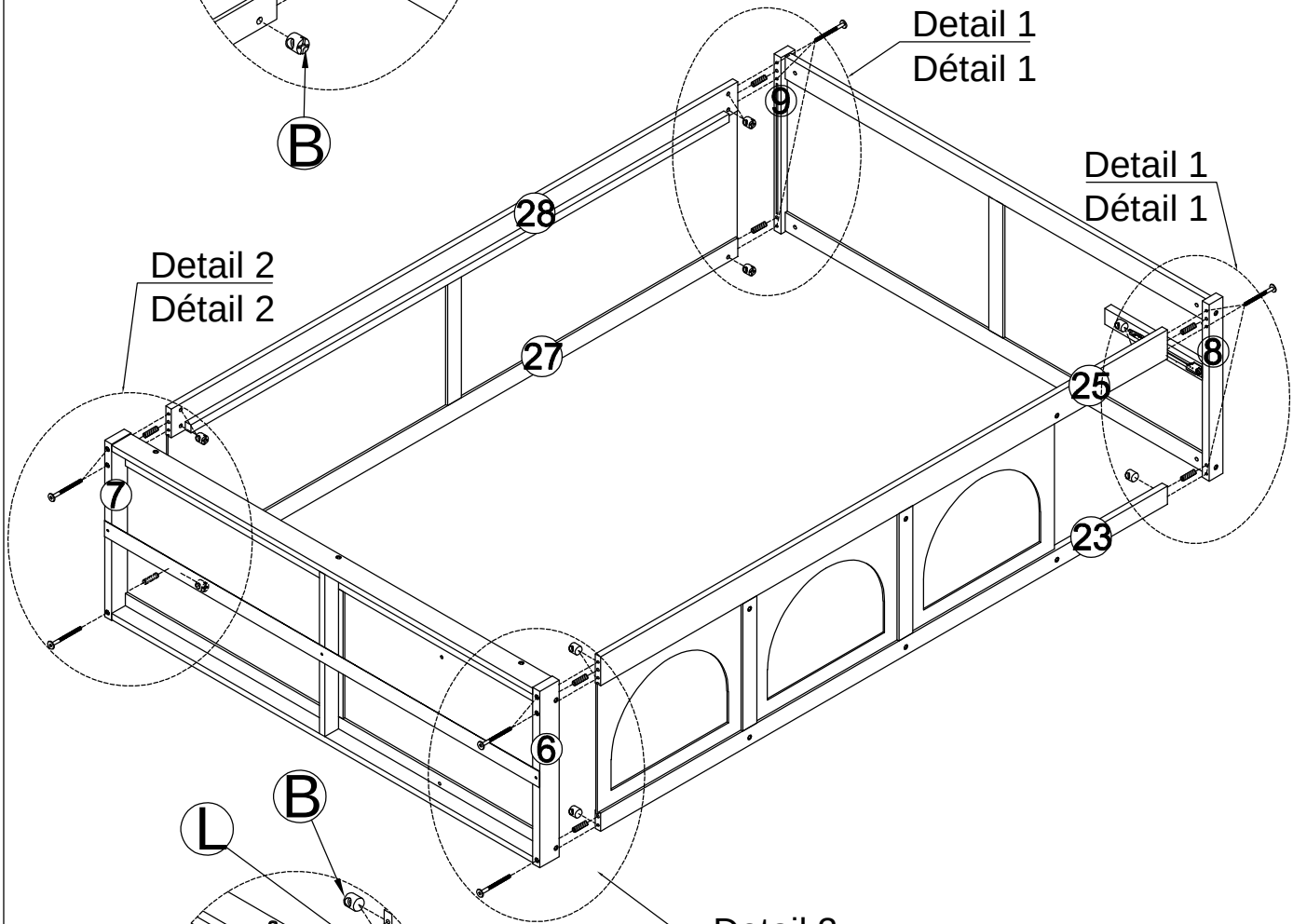

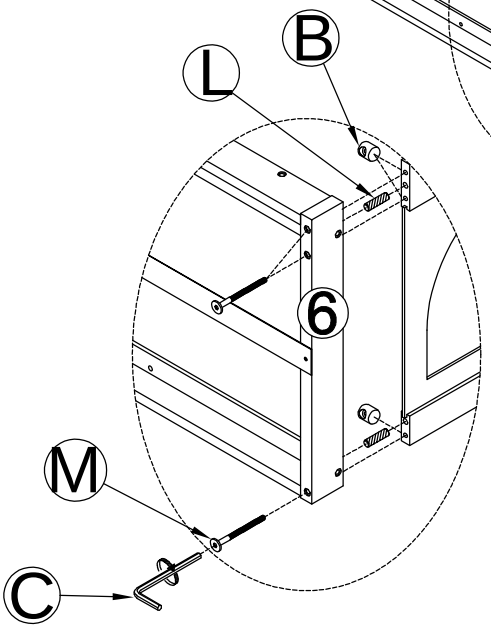

Detail 2
Détail 2

Detail 2
Détail 2

STEP 5-1:

ÉTAPE 5-1:

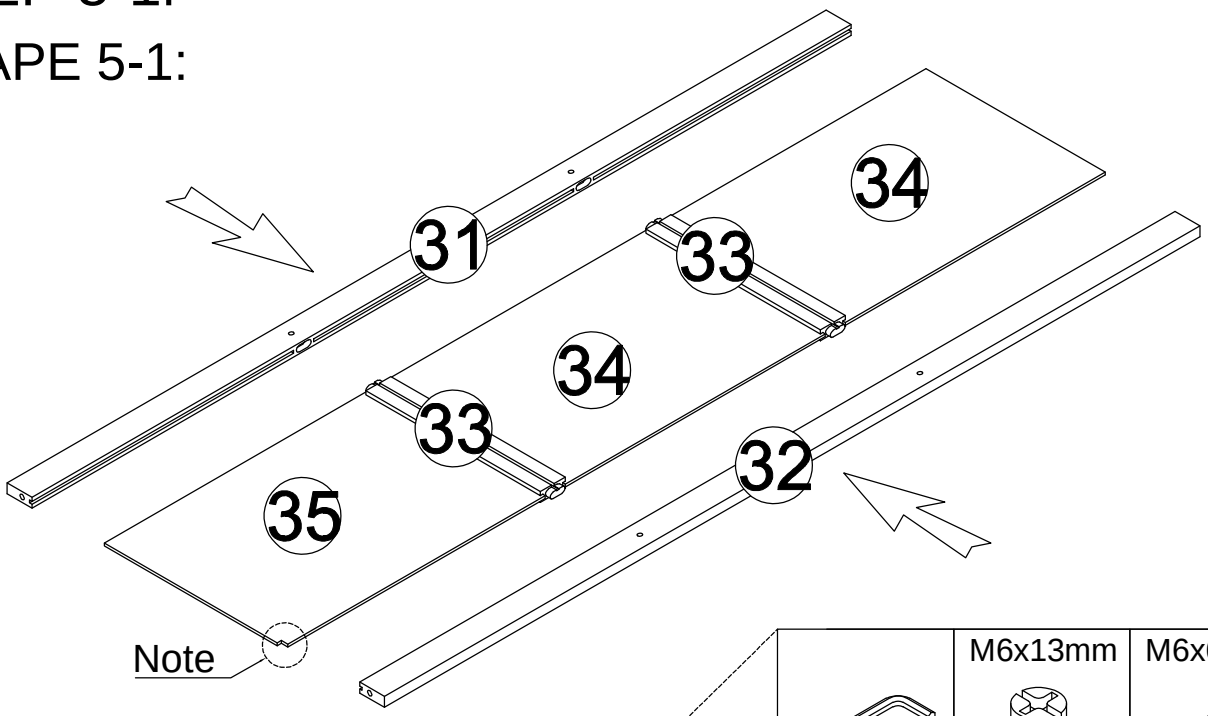

	M6x13mm	M6x60mm
		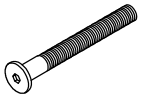
Cx1	Bx2	Px2

STEP 5-2:

ÉTAPE 5-2:

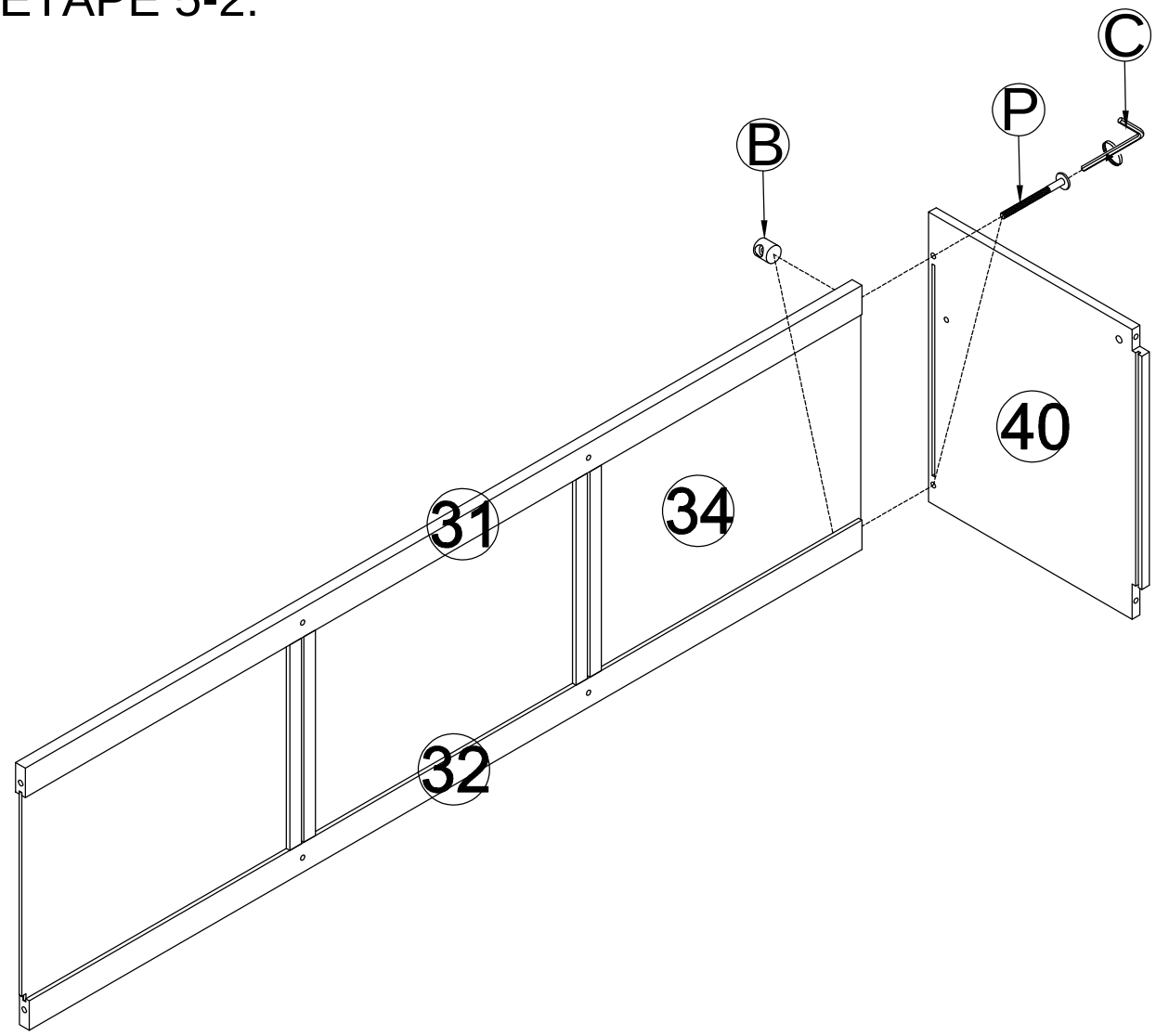

STEP 6:
ÉTAPE 6:

	M6x30mm
	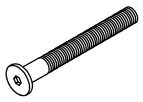
Cx1	Qx2

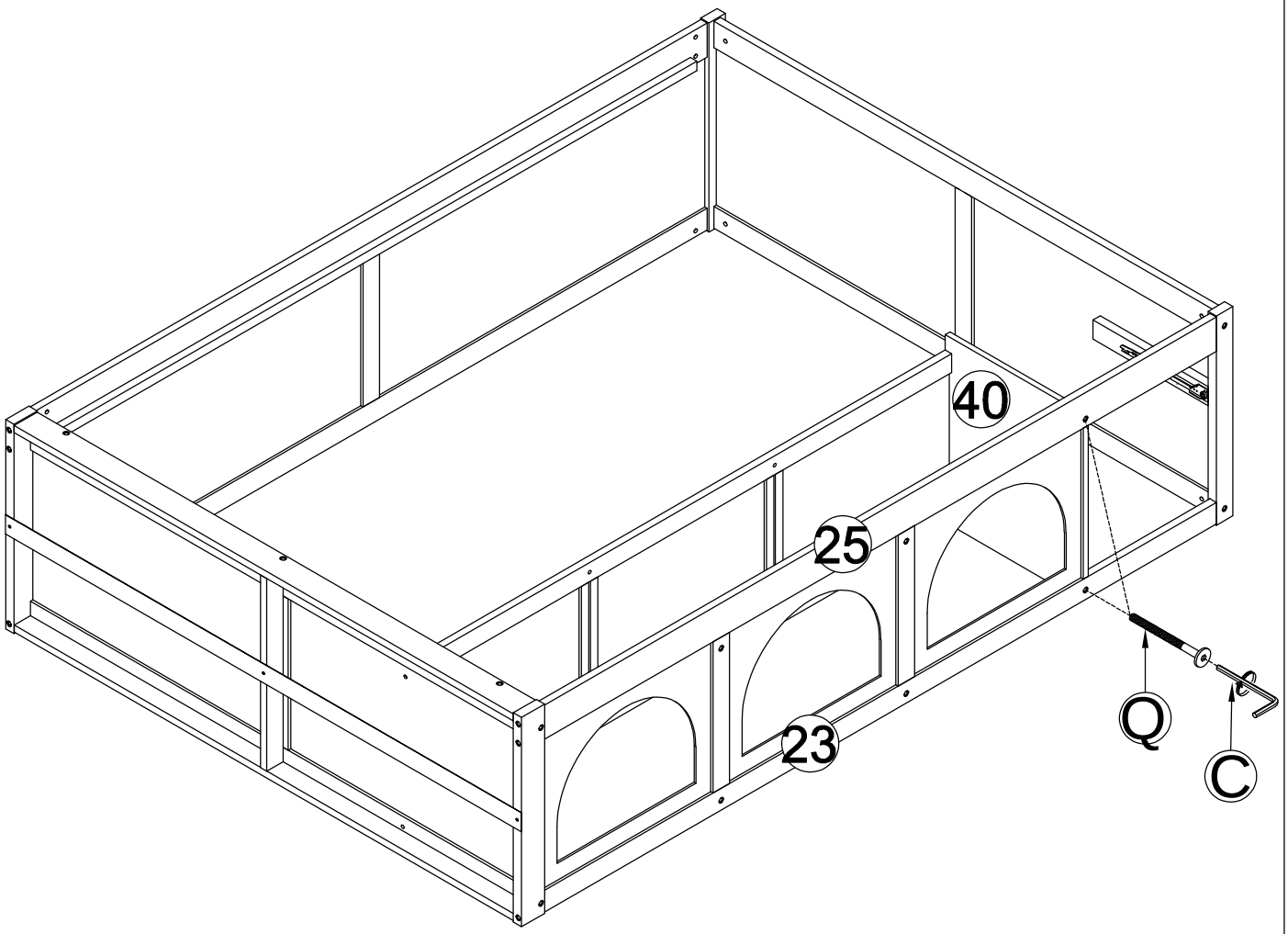

STEP 7:
ÉTAPE 7:

	M6x13mm	M6x60mm
		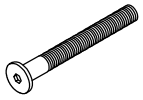
Cx1	Bx1	Px1

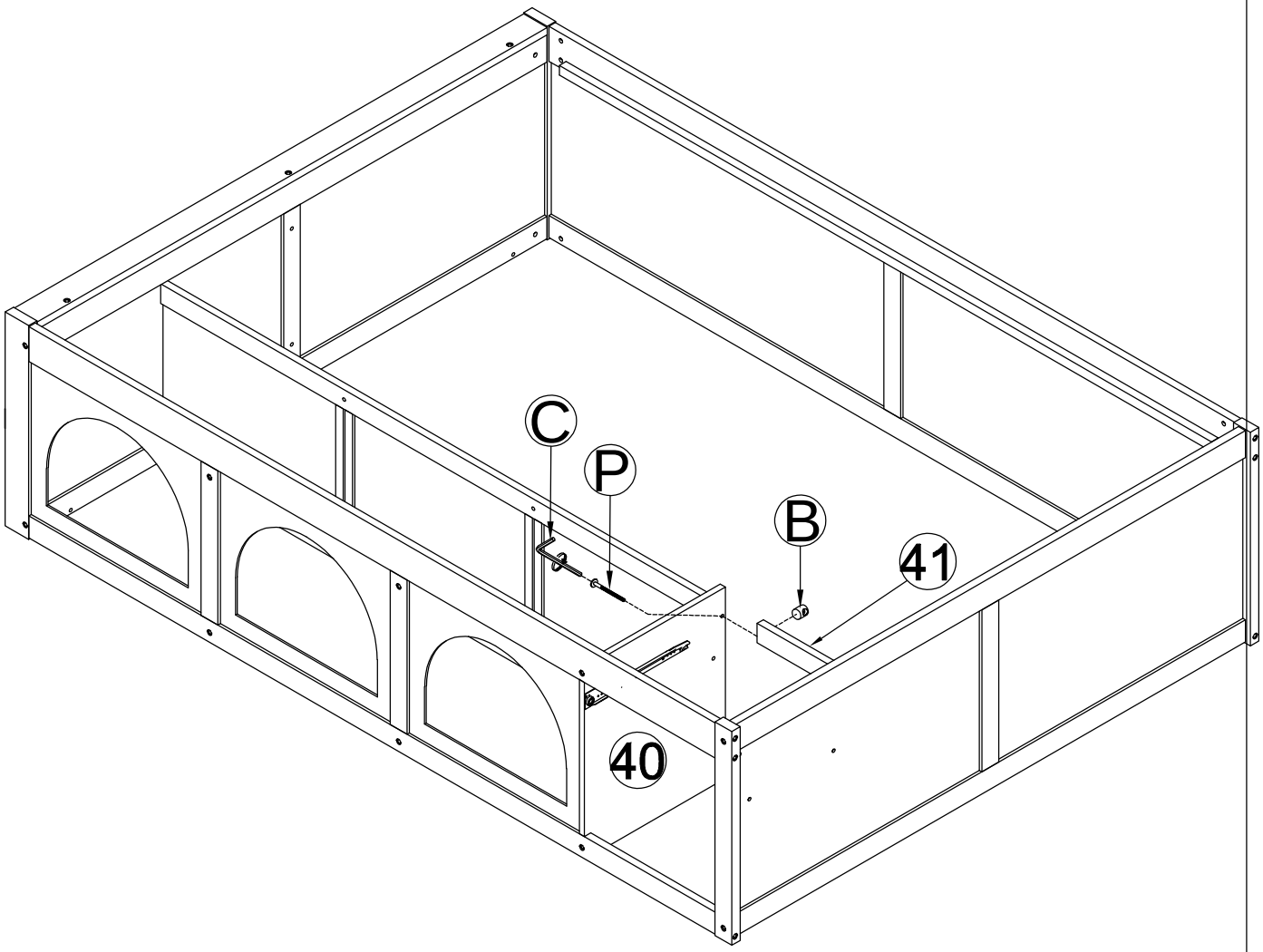

STEP 8:
ÉTAPE 8:

	M6x30mm
	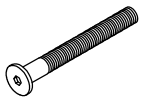
Cx1	Qx1

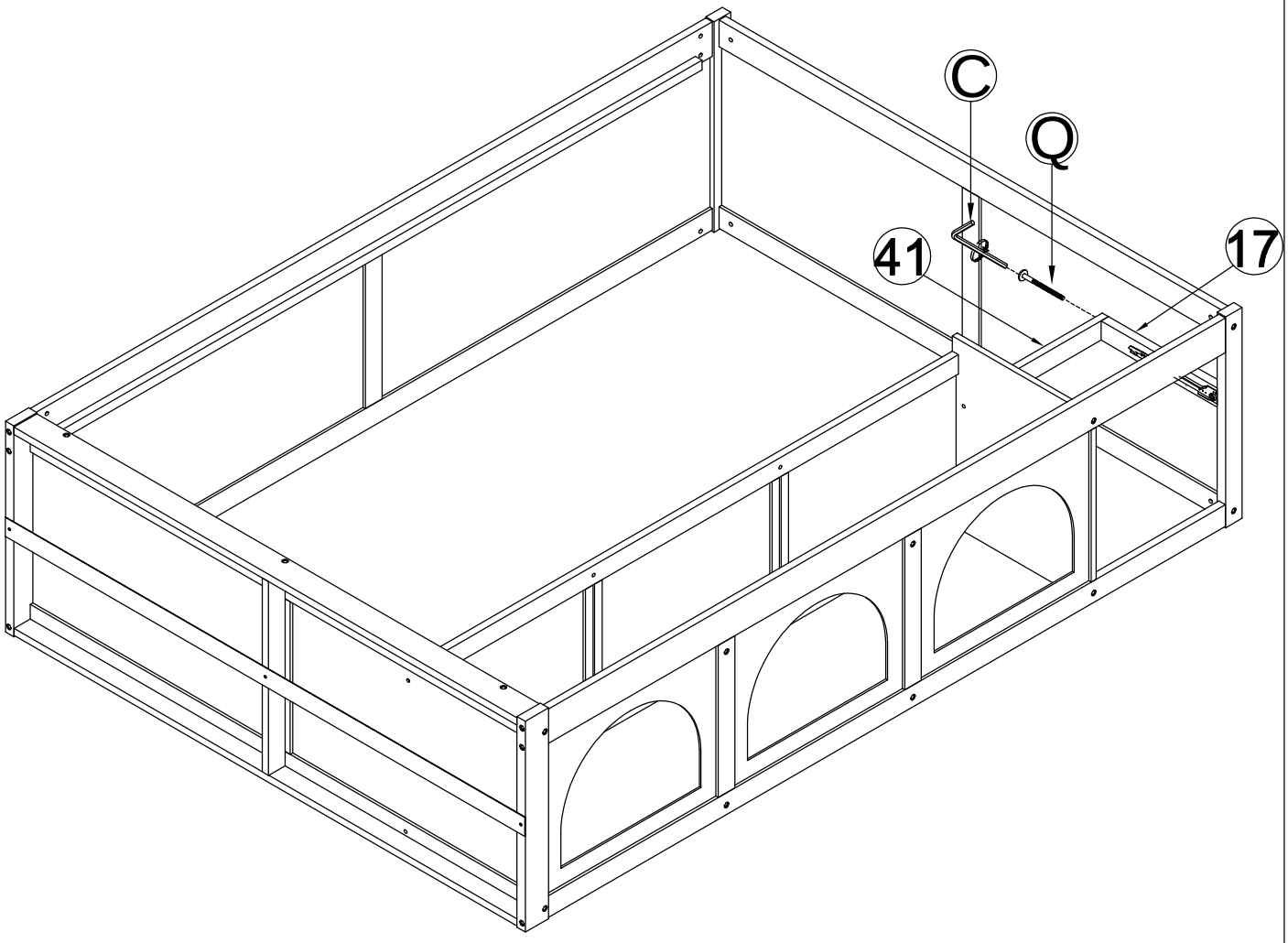

STEP 9:
ÉTAPE 9:

	M6x13mm	M6x60mm
		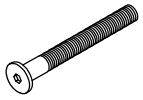
Cx1	Bx4	Px4

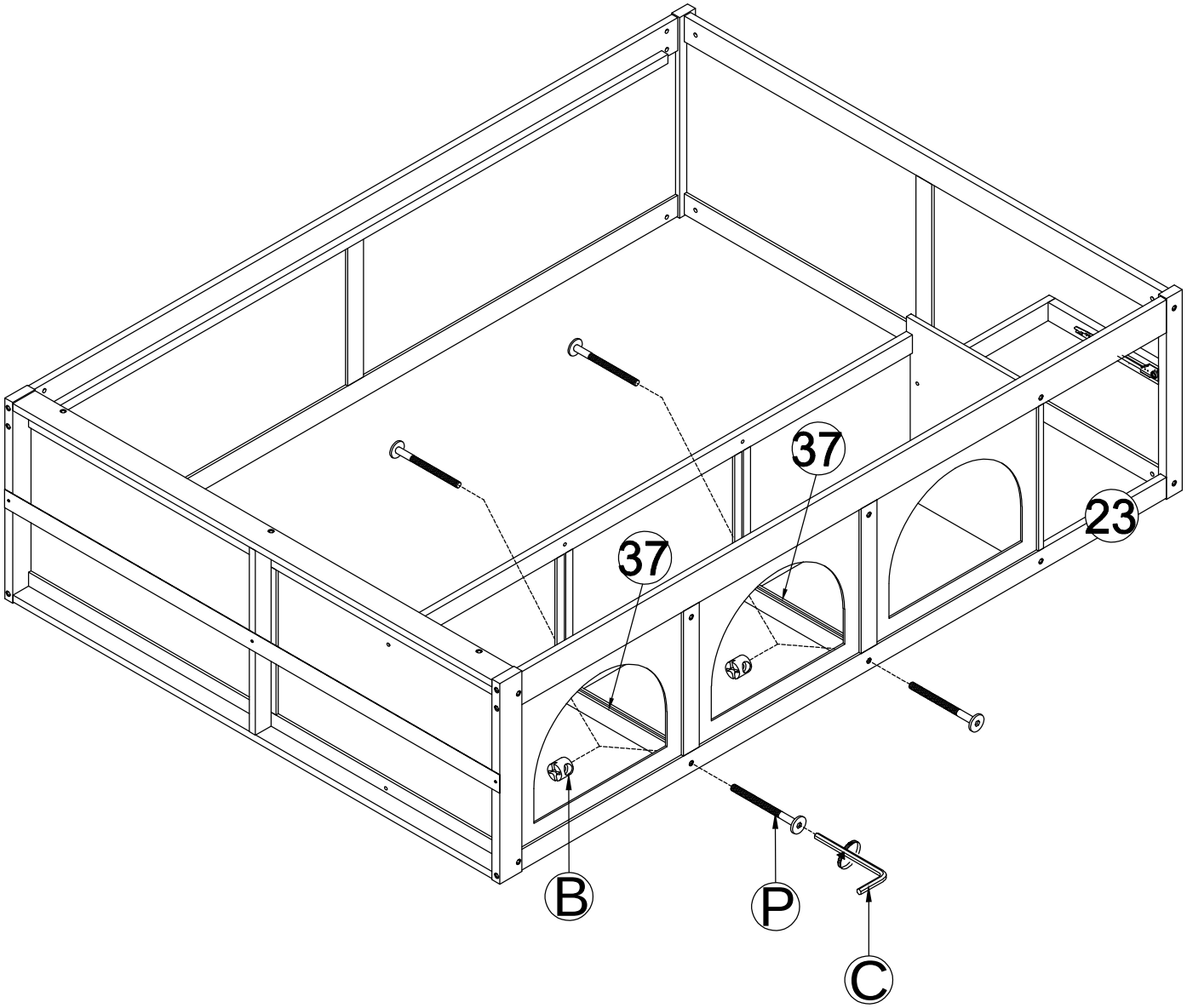

STEP 10:

ÉTAPE 10:

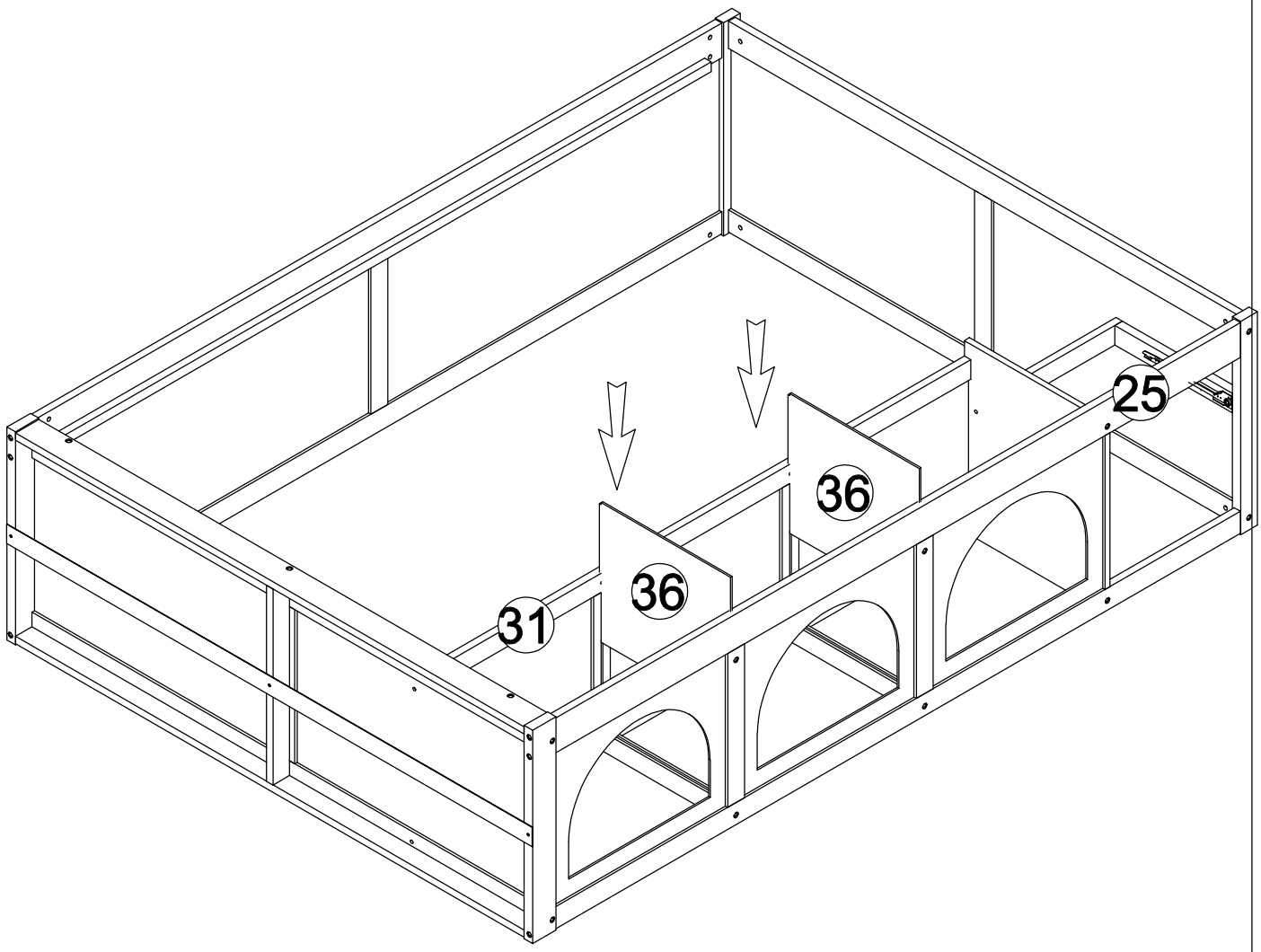

STEP 11:
ÉTAPE 11:

	M6x13mm	M6x60mm
		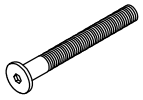
Cx1	Bx4	Px4

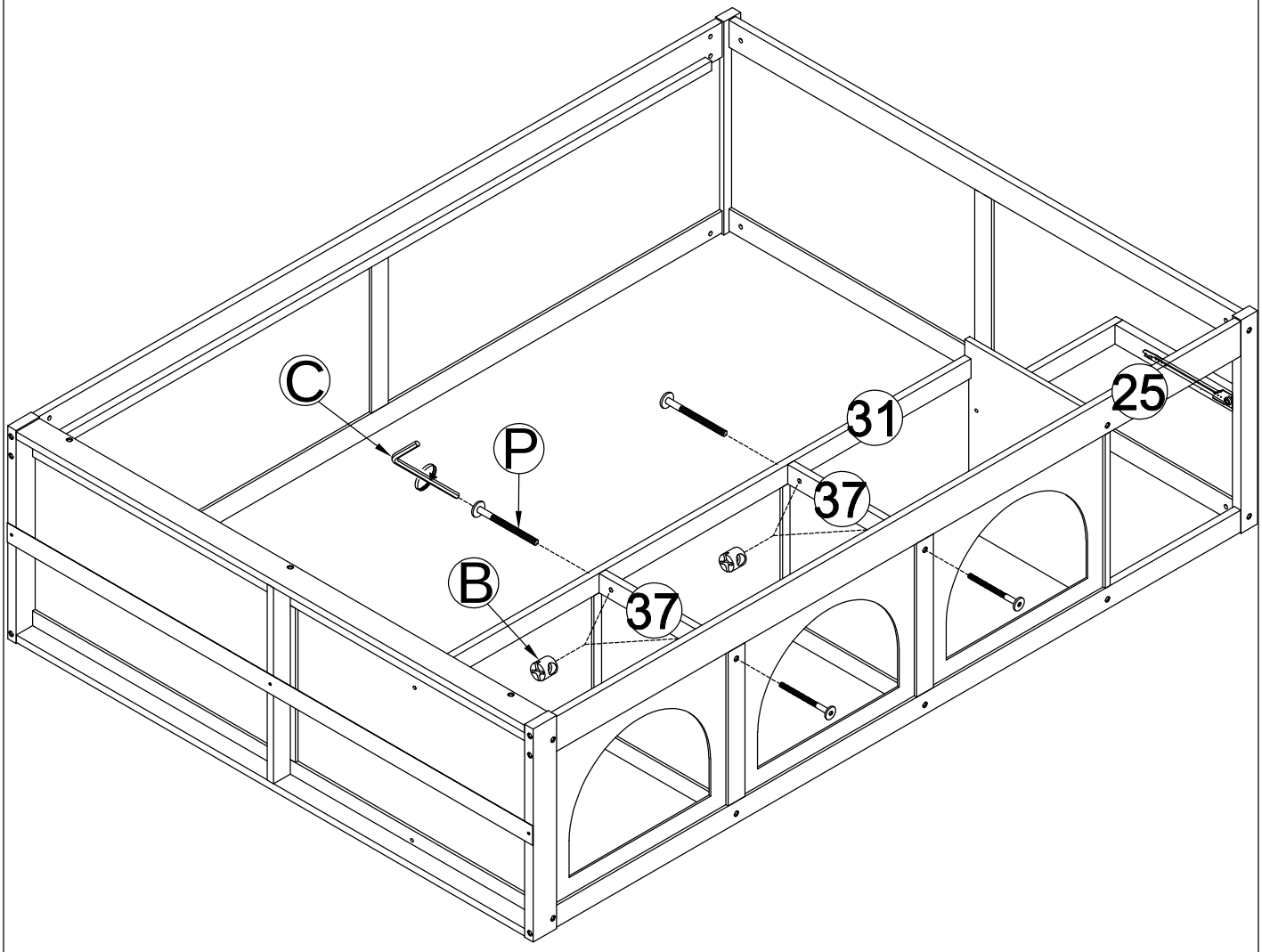

STEP 12:

ÉTAPE 12:

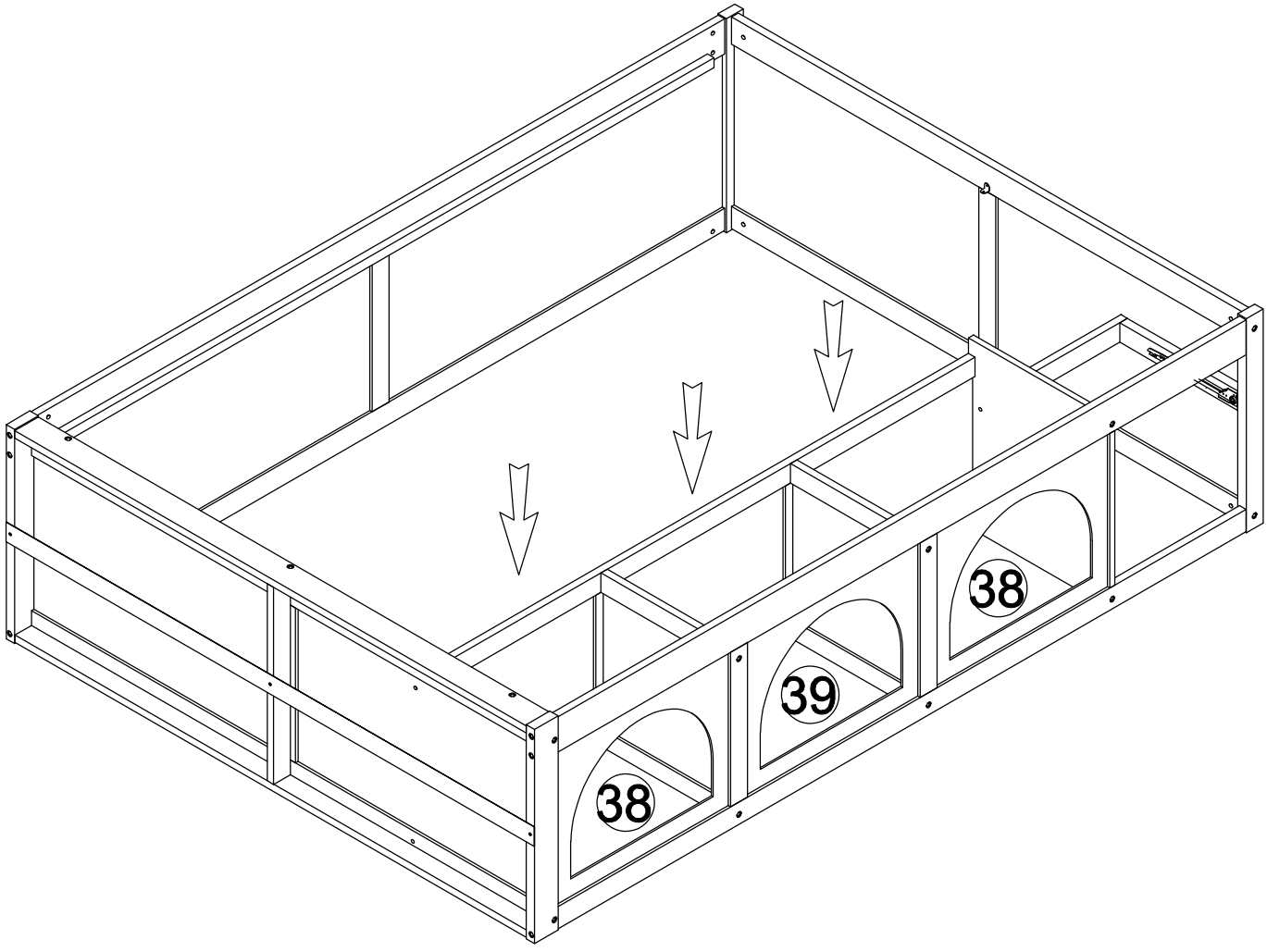

STEP 13-1:
ÉTAPE 13-1:

	M6x13mm	M6x60mm
		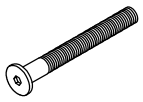
Cx1	Bx2	Px1

M6x50mm
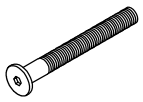
Rx1

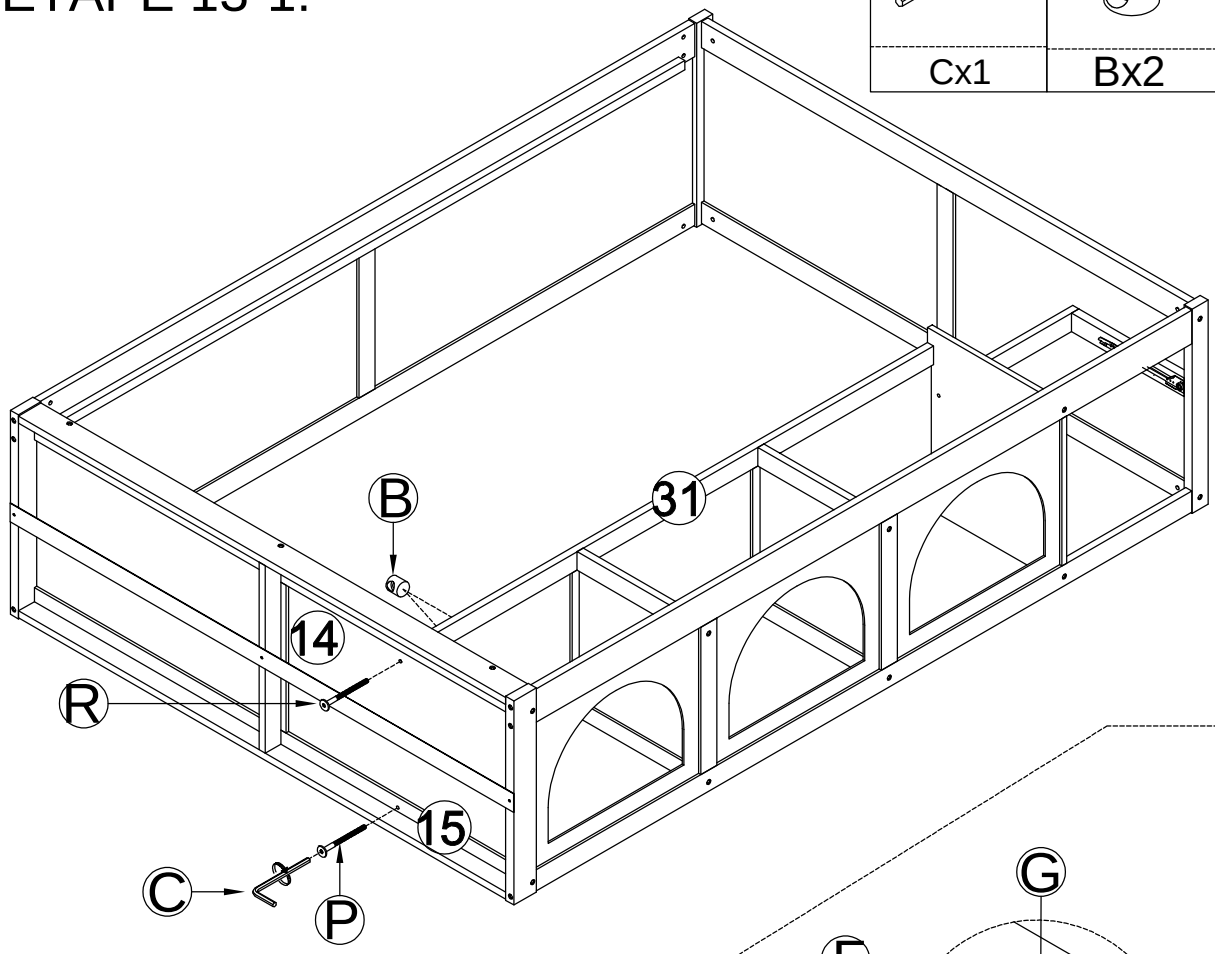

Gx2


M4x15mm
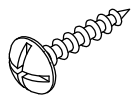
Fx4

STEP 13-2:
ÉTAPE 13-2:

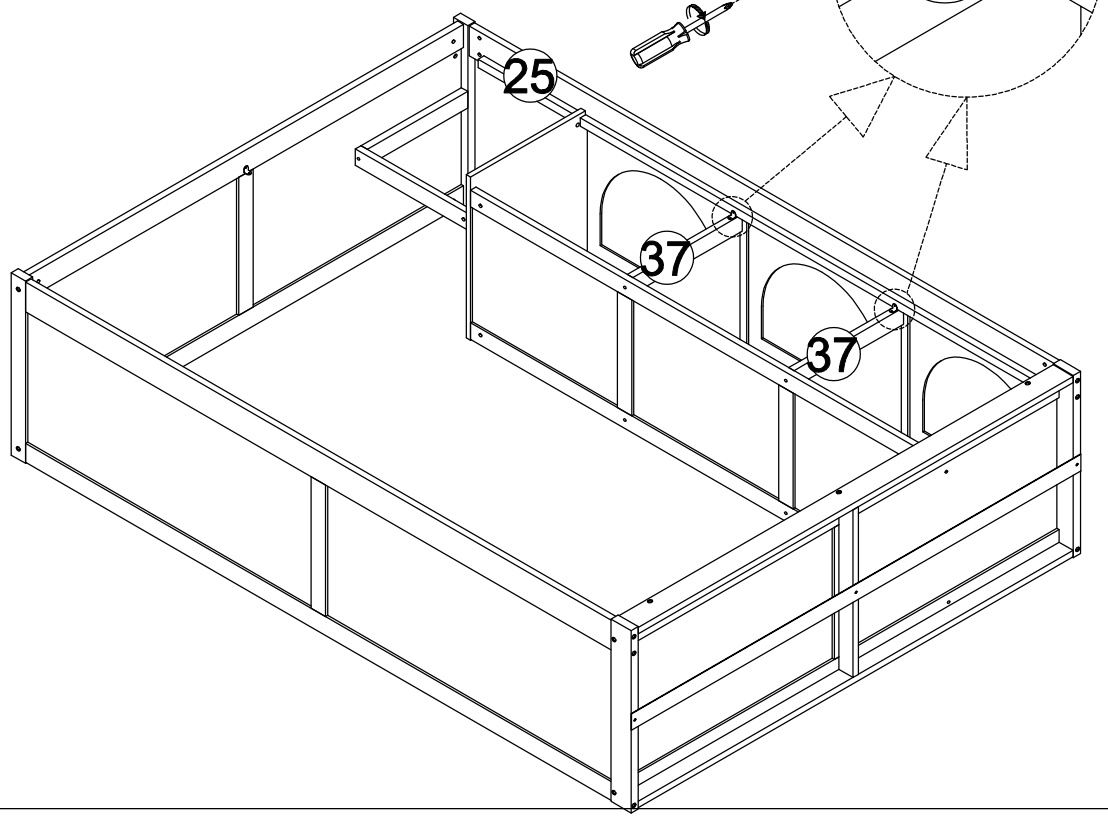

STEP 14:
ÉTAPE 14:

Cet appareil est conforme à la partie 15 de la réglementation FCC. Son utilisation est soumise aux deux conditions suivantes : (1) Cet appareil ne doit pas provoquer d'interférences nuisibles ; (2) Il doit accepter toute interférence reçue, y compris celles susceptibles de provoquer un fonctionnement indésirable.

This device complies with part 15 of the FCC Rules. Operation is subject to the following two conditions: (1) This device may not cause harmful interference, and (2) this device must accept any interference received, including interference that may cause undesired operation."

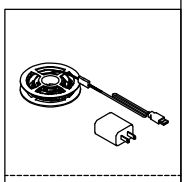

Ux1

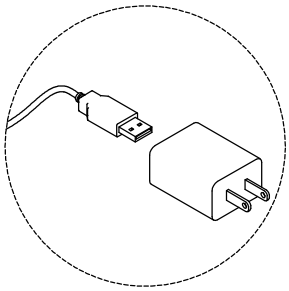

STEP 14-4:
ÉTAPE 14-4:

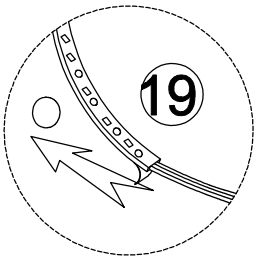

STEP 14-3:
ÉTAPE 14-3:

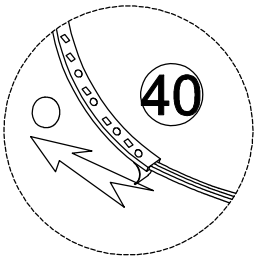

STEP 14-2:
ÉTAPE 14-2:

STEP 14-1:
ÉTAPE 14-1:

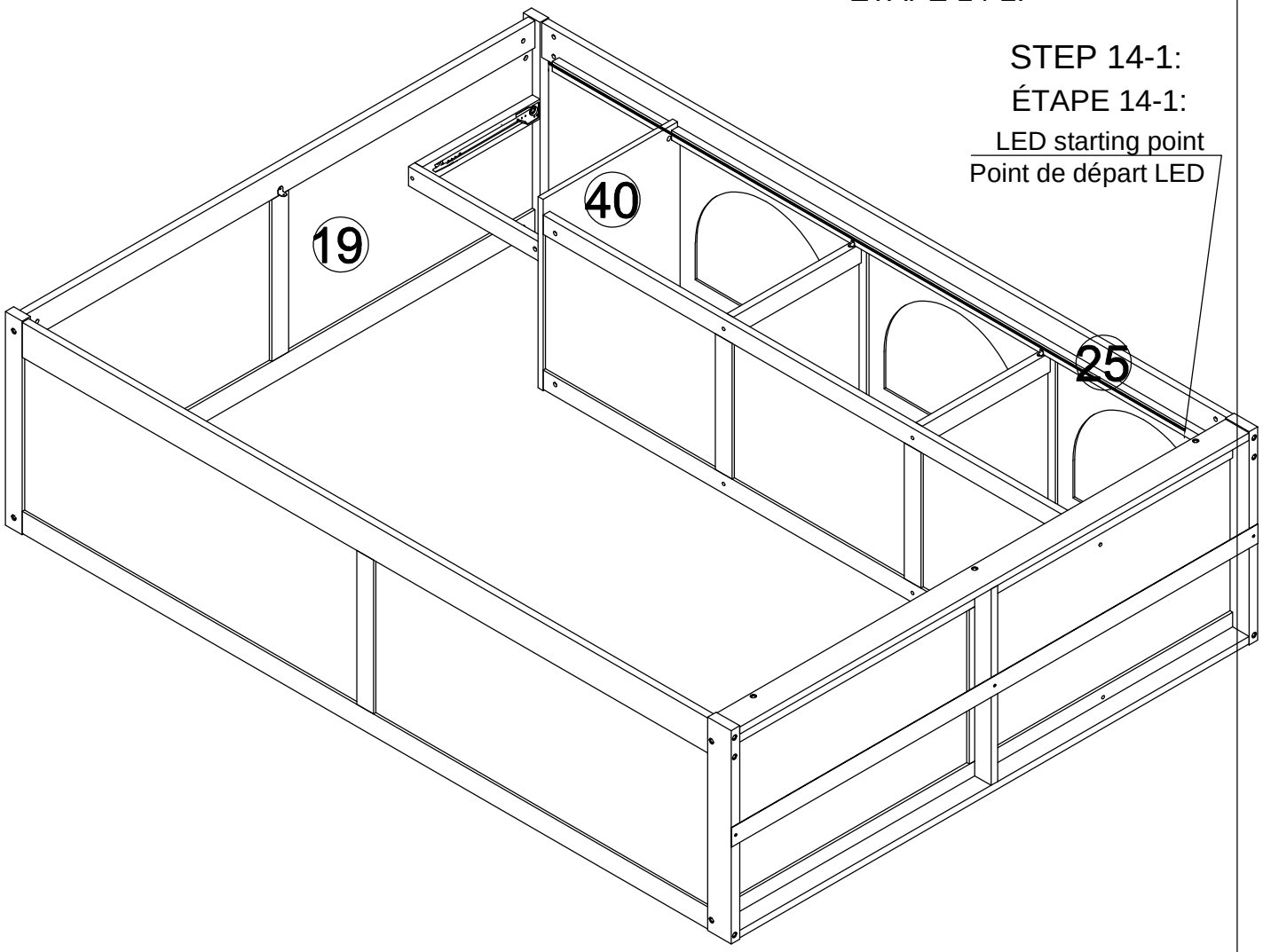

STEP 15:

ÉTAPE 15:

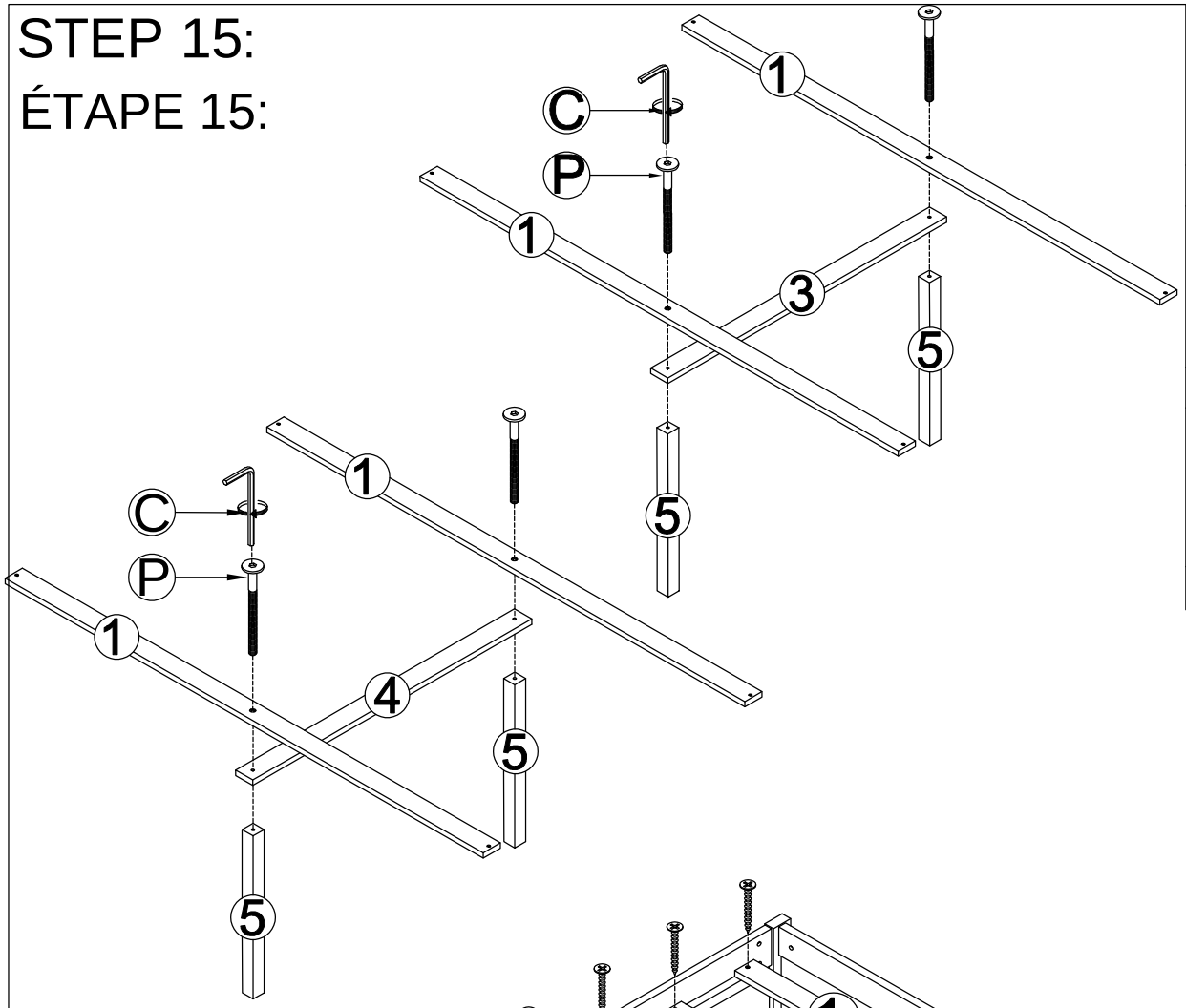

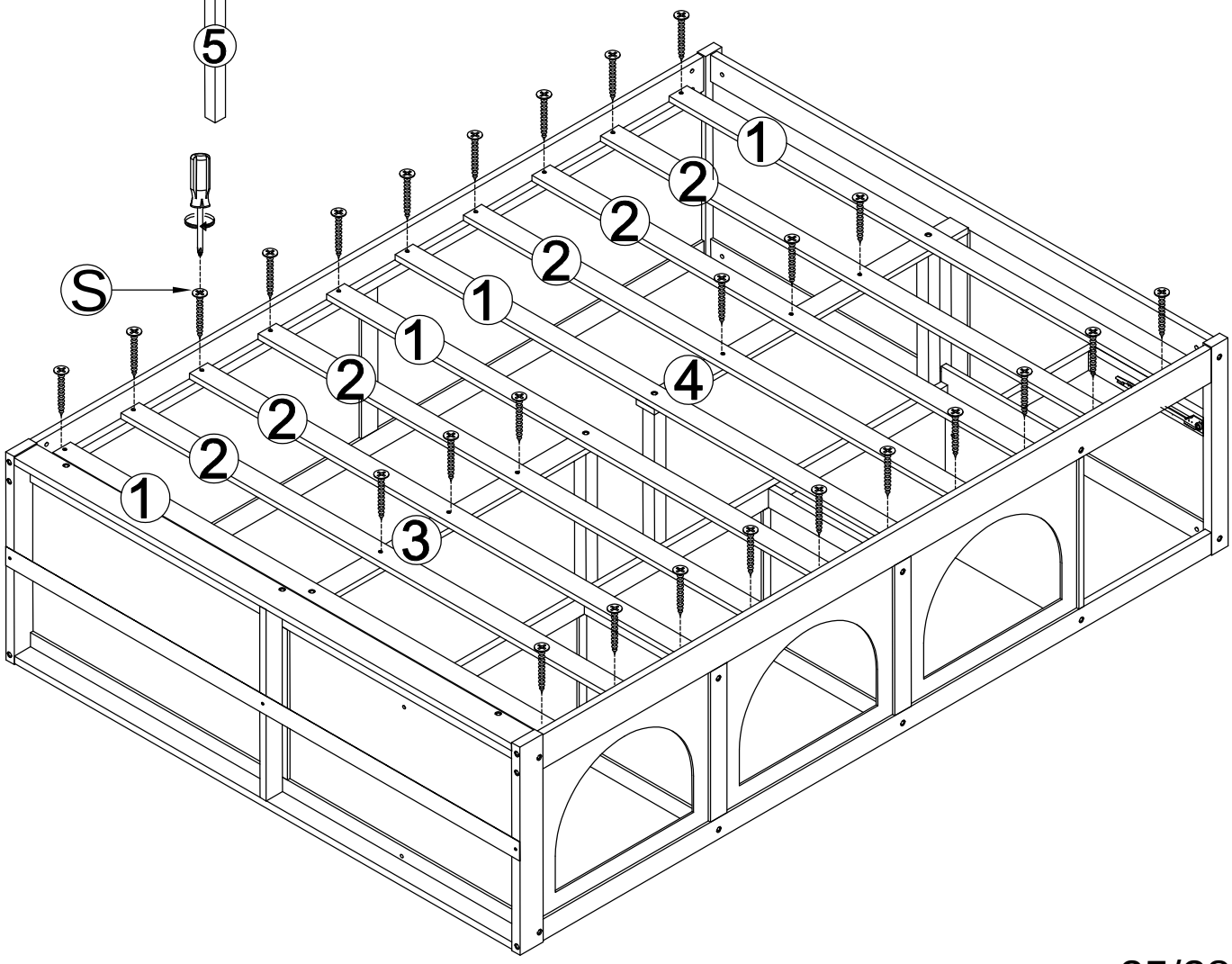

M6x60mm

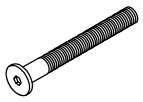

Px4

M4x30mm

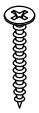

Sx26



Cx1

STEP 16:
ÉTAPE 16:

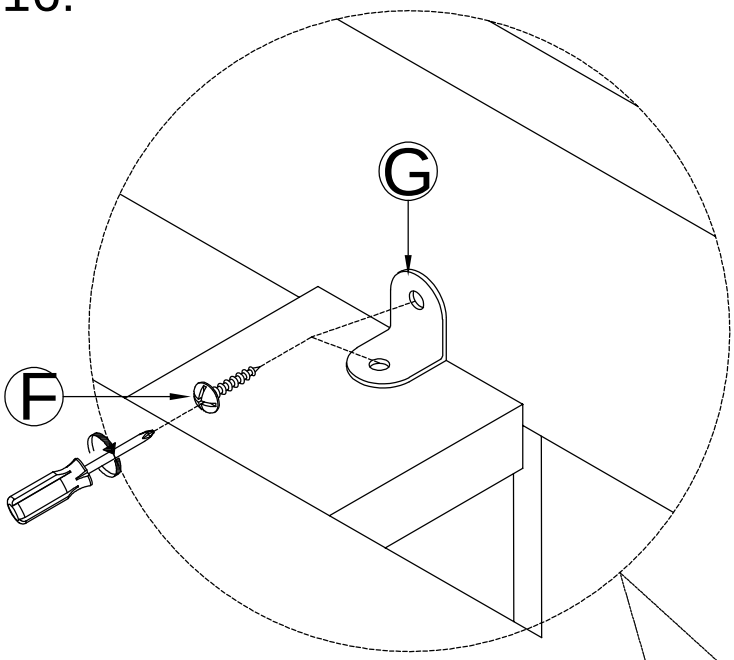

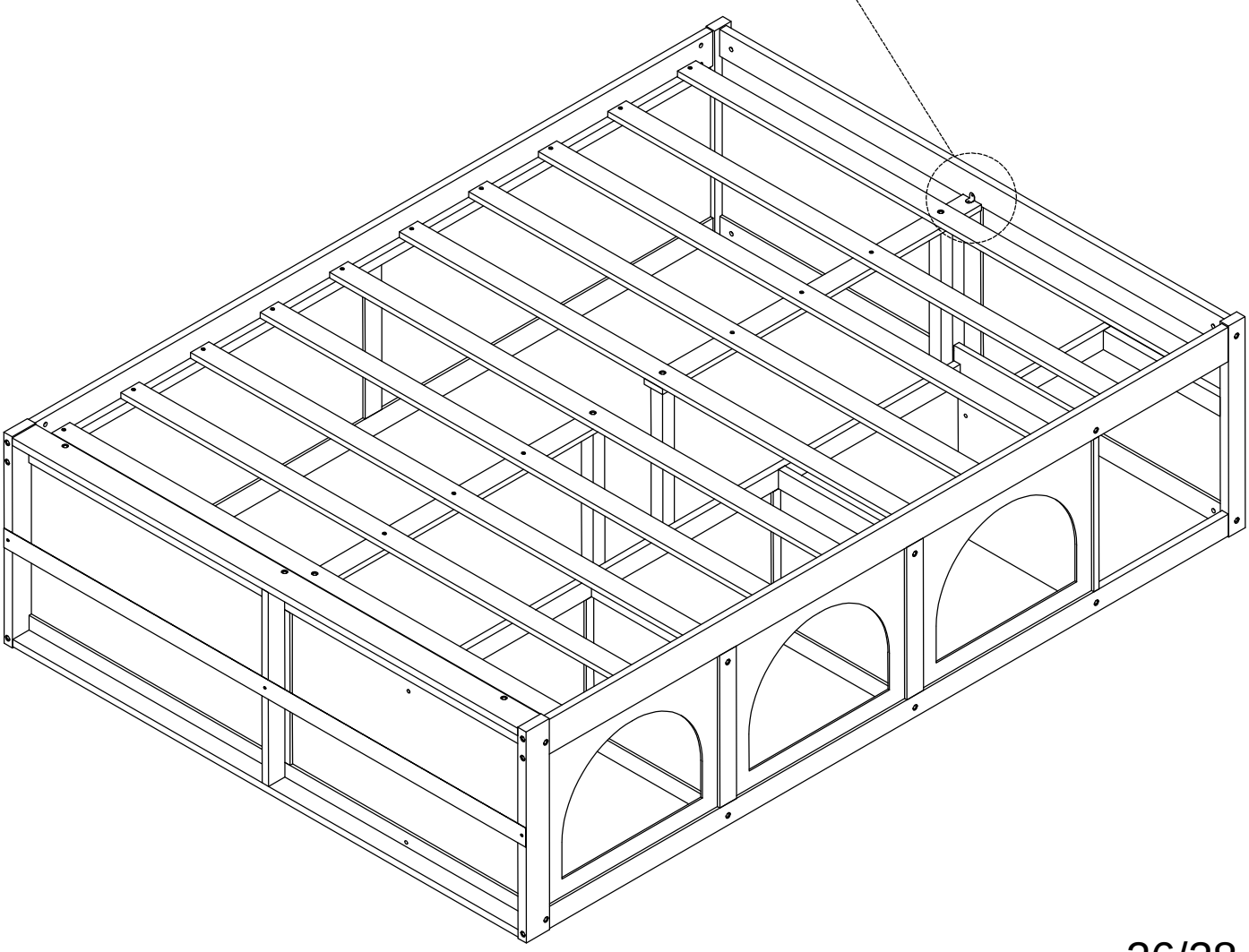



Gx1

M4x15mm

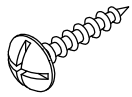

Fx2

STEP 17-1:

ÉTAPE 17-1:

	M6x13mm	M6x60mm
Cx1	Bx2	Px2

Ø6x25mm
Tx4

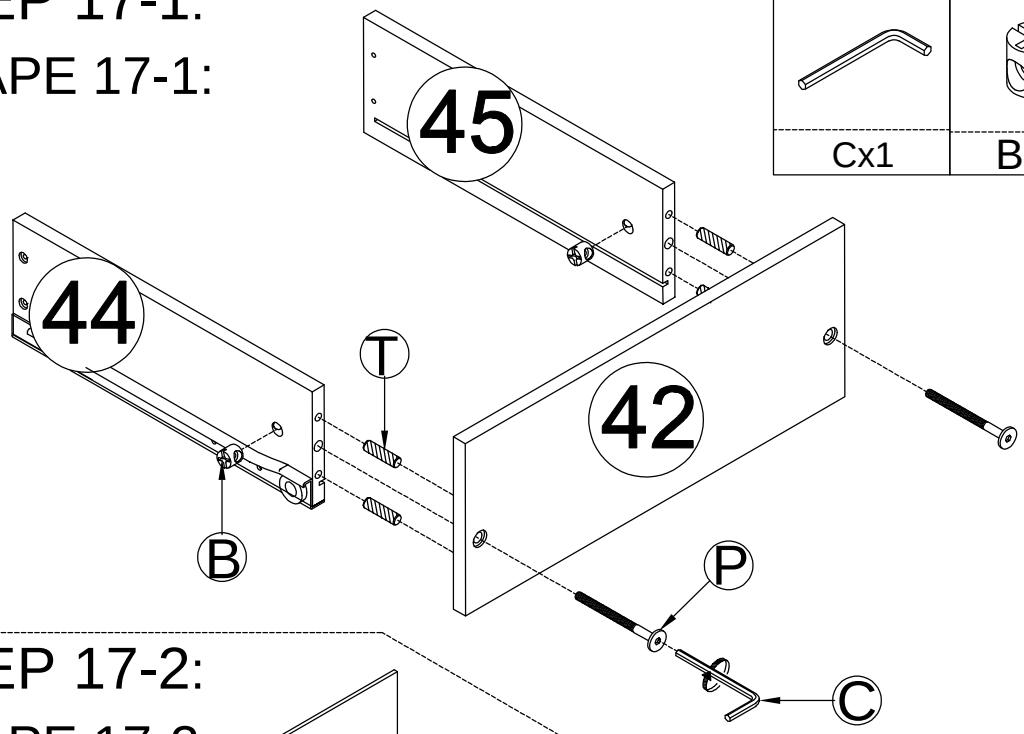

STEP 17-2:

ÉTAPE 17-2:

M4x30mm
Sx4

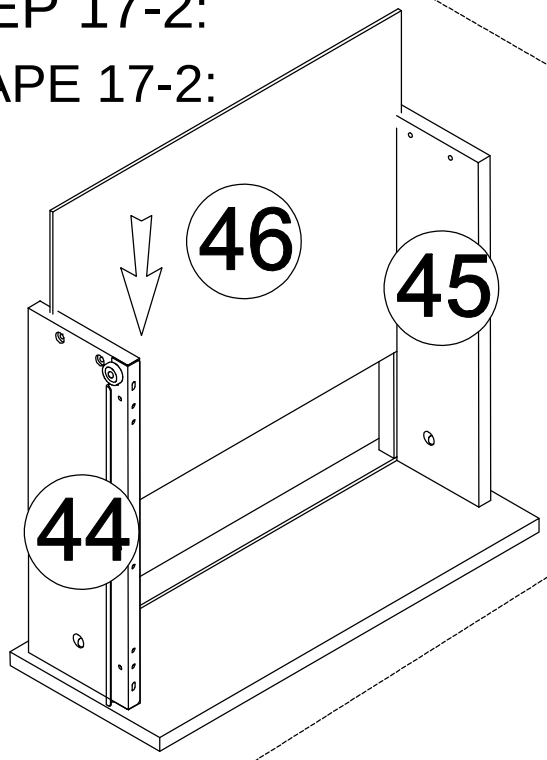

STEP 17-3:

ÉTAPE 17-3:

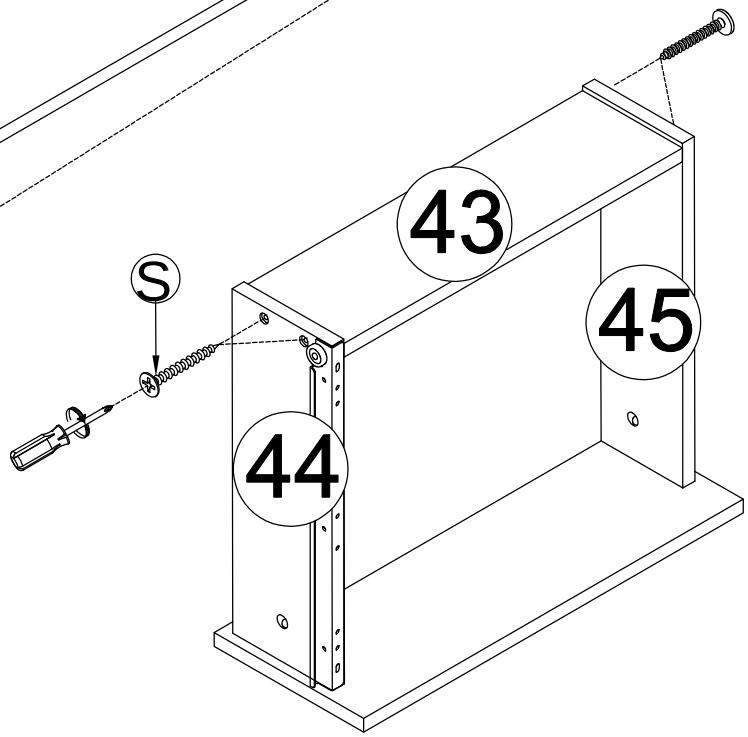

CONGRATULATION. YOU HAVE COMPLETED THE BED

FÉLICITATION. VOUS AVEZ TERMINÉ LE LIT

