ASSEMBLY INSTRUCTIONS
INSTRUCTIONS DE MONTAGE

Our products are divided into two packages,box A and box B. If you only receive one package, please wait patiently. This is a list of parts for each box of products. If you have any questions, please contact us in time.

Nos produits sont divisés en deux colis, la boîte A et la boîte B. Si vous ne recevez qu'un seul colis, veuillez patienter. Voici la liste des pièces contenues dans chaque boîte du produit.

Si vous avez des questions, veuillez nous contacter rapidement.

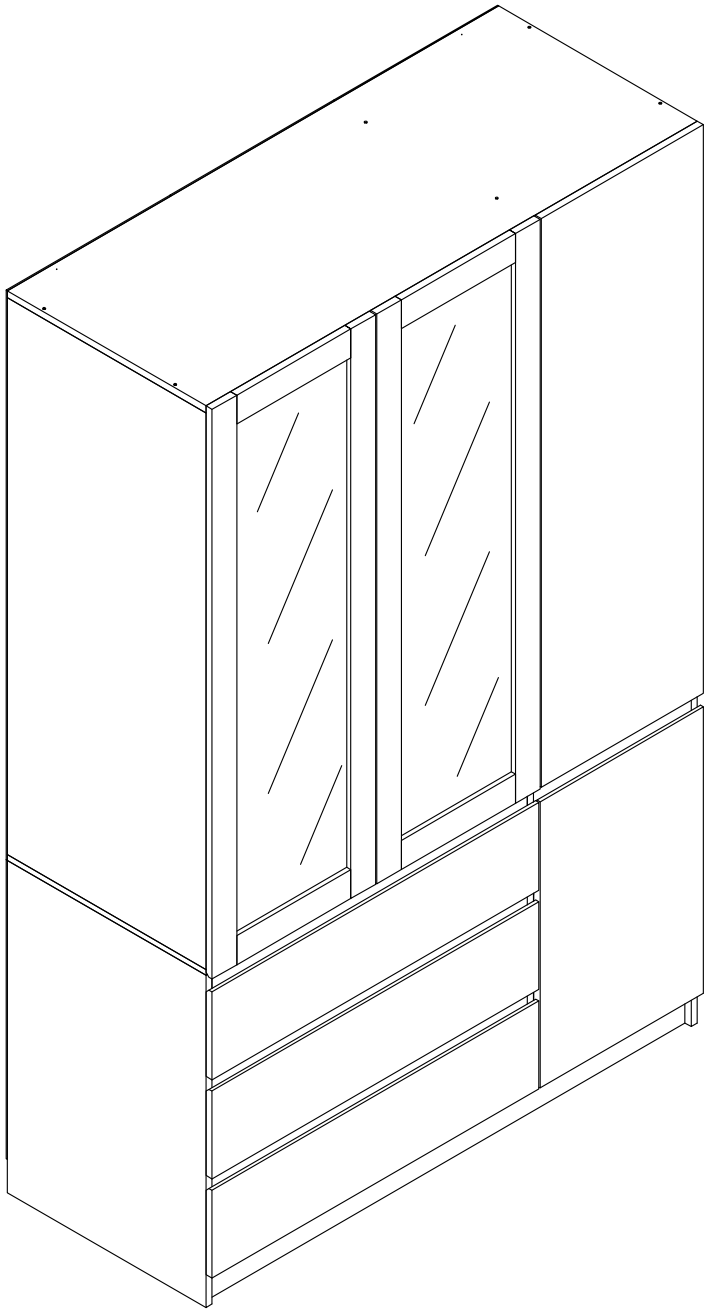

⚠ SAFETY TIPS

Static charge may cause dust on foam-clean with a dry or damp cloth.

Small foam strands may be present-handle gently and dispose of properly.

Do not burn or incinerate. Check local recycling guideline.

⚠ CONSEILS DE SÉCURITÉ

L'électricité statique peut attirer la poussière sur la mousse - nettoyer avec un chiffon sec ou humide.

De petits morceaux de mousse peuvent être présents - manipuler avec précaution et jeter correctement.

Ne pas brûler ni incinérer. Vérifier les directives de recyclage locales.

Have an assembly question or need a replacement part?
Please contact with our customer service.

Vous avez une question sur le montage ou besoin d'une pièce de rechange ?
Veuillez contacter notre service client.

WARNINGS

Important reminder:

Please sort and check all accessories before assembly.
Place the product on an empty cardboard box or on carpet to prevent scratches.

⚠ Please use proper tools for assembly.Using an electric screwdriver can accelerate the assembly speed, but please do not overtighten the screws.

⚠ Please follow the assembly steps and do not skip any of them.

⚠ If possible, please find a partner to help you with assembly, which can accelerate assembly.

⚠ Keep all small parts of this product away from children. They may cause serious injury.

⚠ We hope you can retighten the screws 2 weeks after assembly, and check the tightening procedure of the screws every 3 months.

If you meet any difficulty, our friendly customer team are always ready to help you.

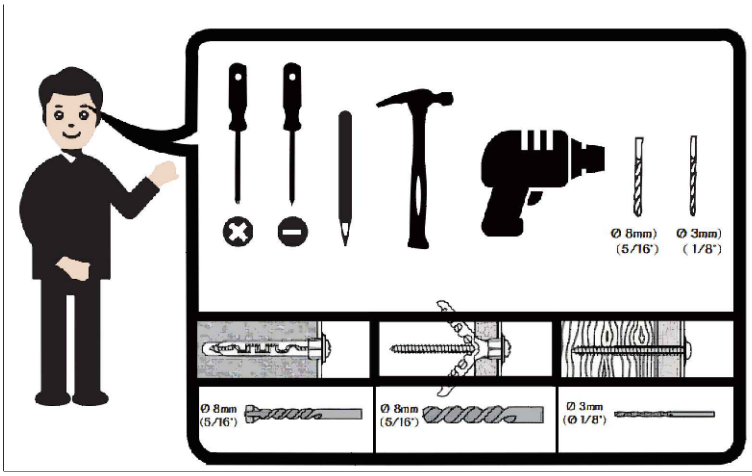



WARNING — Tip-Over / Crush Hazard

Furniture can tip over and cause serious crushing injuries. If an anti-tip kit is provided, install it after assembly and use it as instructed. Do not modify the structure of this product. Use only as intended and ensure all fasteners are fully tightened. The manufacturer is not responsible for damage or injury caused by unauthorized modifications or improper assembly.

Peel off film before use

AVERTISSEMENTS

Rappel important :

Veuillez trier et vérifier tous les accessoires avant le montage.
Placez le produit sur un carton vide ou sur une moquette pour éviter les rayures.

⚠ Veuillez utiliser les outils appropriés pour le montage. L'utilisation d'une visseuse électrique peut accélérer le montage, mais veuillez ne pas trop serrer les vis.

⚠ Veuillez suivre les étapes de montage et ne pas en sauter aucune.

⚠ Si possible, veuillez trouver un partenaire pour vous aider lors du montage, ce qui peut accélérer le processus.

⚠ Gardez toutes les petites pièces de ce produit hors de portée des enfants. Elles pourraient causer des blessures graves.

⚠ Nous vous recommandons de revisser les vis 2 semaines après le montage, et de vérifier le serrage des vis tous les 3 mois.

Si vous rencontrez des difficultés, notre aimable équipe du service client est toujours prête à vous aider.

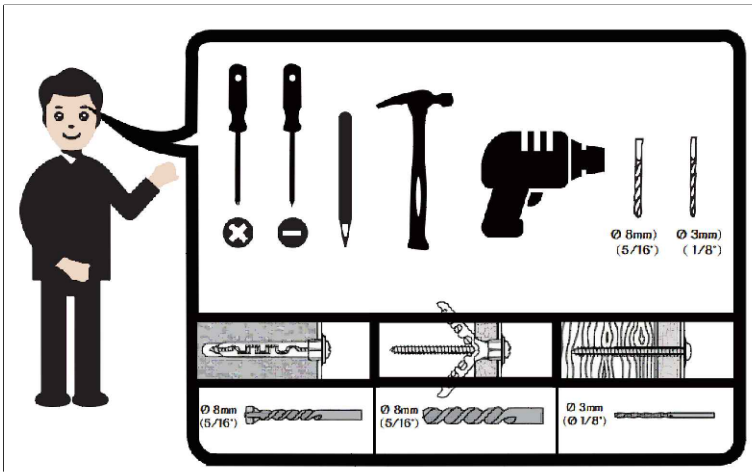



AVERTISSEMENT — Risque de basculement / d'écrasement

Les meubles peuvent basculer et causer des blessures graves par écrasement. Si un kit antirupture est fourni, installez-le après le montage et utilisez-le comme indiqué. Ne modifiez pas la structure de ce produit. Utilisez-le uniquement comme prévu et assurez-vous que toutes les fixations sont complètement serrées. Le fabricant n'est pas responsable des dommages ou blessures causés par des modifications non autorisées ou un montage inapproprié.

Retirer le film avant utilisation.

WARNING

Foam packaging materials are not toys and may present a choking hazard. Keep all foam packaging materials away from babies and children. Do not allow children to play with the packaging. If the packaging is torn, damaged, or any foam pieces become loose, remove and discard the material immediately.

To the maximum extent permitted by applicable law, the manufacturer and seller are not liable for injury, damage, or loss arising from improper installation, misuse, abuse, inadequate maintenance, unauthorized modification, or failure to follow the product instructions and warnings. This limitation does not exclude liability that cannot be excluded under applicable law.

AVERTISSEMENT

Les matériaux d'emballage en mousse ne sont pas des jouets et peuvent présenter un risque d'étouffement. Gardez tous les matériaux d'emballage en mousse hors de portée des bébés et des enfants. Ne laissez pas les enfants jouer avec l'emballage. Si l'emballage est déchiré, endommagé, ou si des morceaux de mousse se détachent, retirez immédiatement ce matériau et jetez-le.

Dans toute la mesure permise par la loi applicable, le fabricant et le vendeur déclinent toute responsabilité en cas de blessure, dommage ou perte résultant d'une installation incorrecte, d'une mauvaise utilisation, d'un usage abusif, d'un entretien insuffisant, d'une modification non autorisée, ou du non-respect des instructions et avertissements du produit. Cette limitation n'exclut pas la responsabilité qui ne peut être exclue en vertu de la loi applicable.

Explosion Diagram / Diagramme éclaté

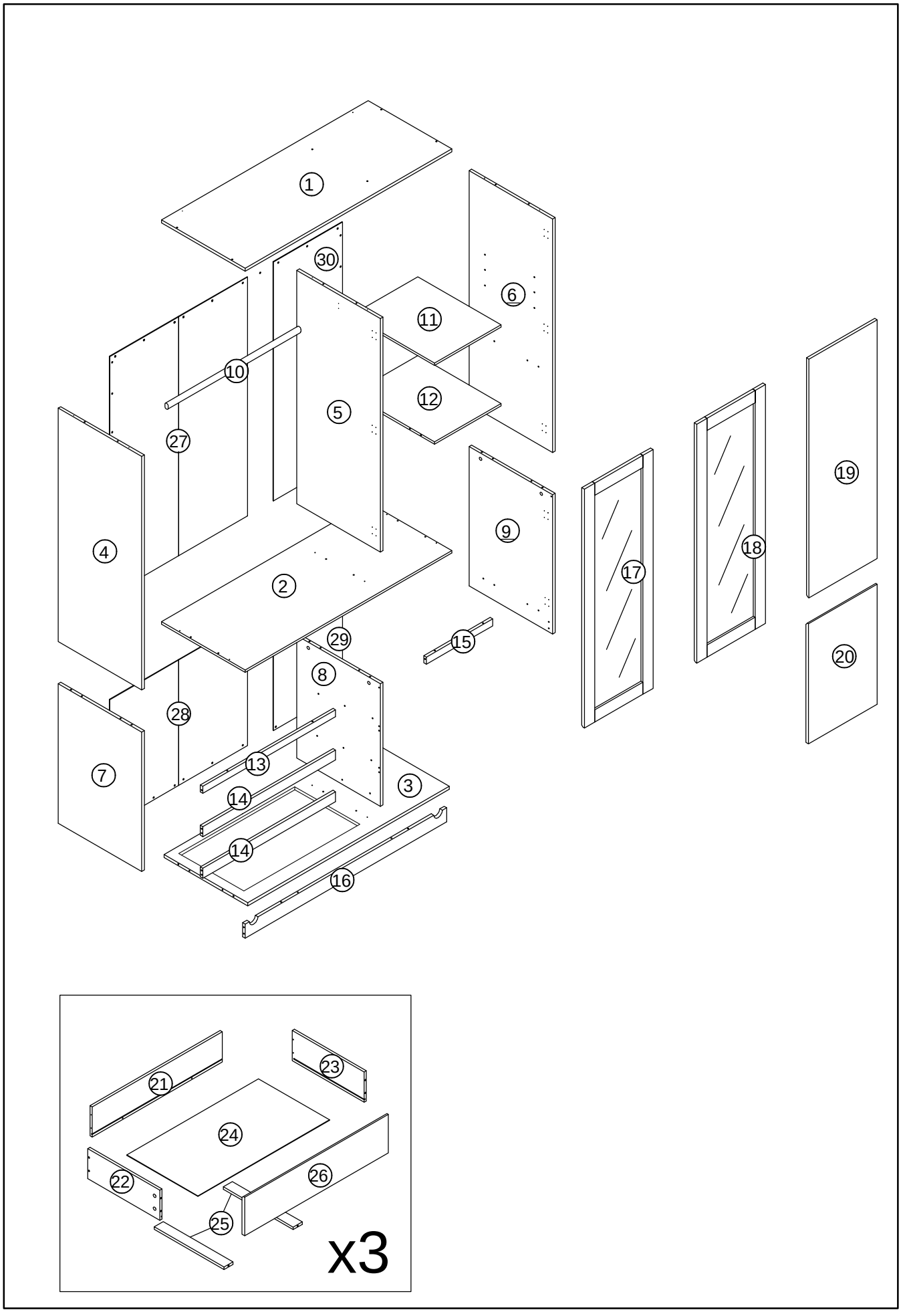

Parts List / Liste des pièces

Our products are divided into two packages,box A and box B. lf you only receive one package, please wait patiently. This is a list of parts for each box of products.
lf you have any questions, please contact us in time.

Nos produits sont divisés en deux colis, la boîte A et la boîte B. Si vous ne recevez qu'un seul colis, veuillez patienter. Voici la liste des pièces contenues dans chaque boîte du produit.
Si vous avez des questions, veuillez nous contacter rapidement.

③	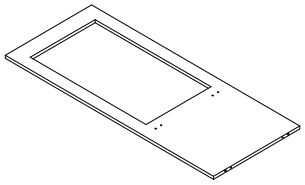	x1	
④	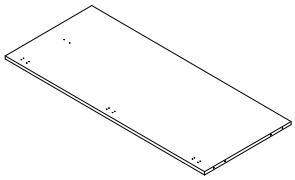	x1	
⑤	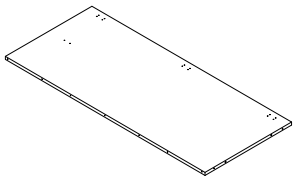	x1	
⑥	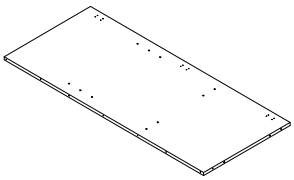	x1	
⑦	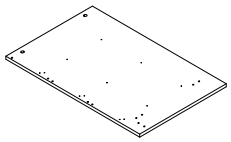	x1	
⑧	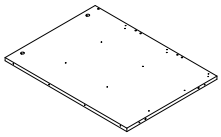	x1	
⑨	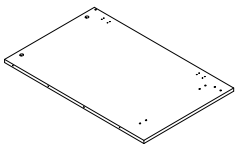	x1	
⑩	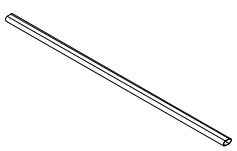	x1	
⑬	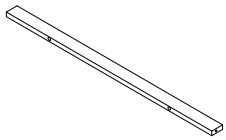	x1	
⑭	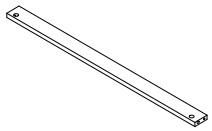	x2	
⑮	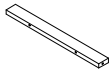	x1	
⑯	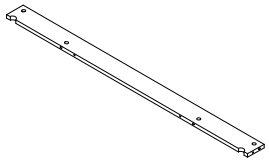	x1	
⑳	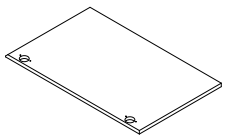	x1	
㉖	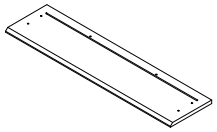	x3	
㉘	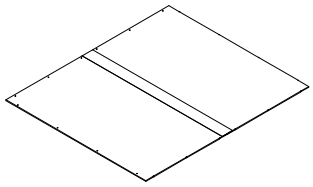	x1	
Hardware box		x1	

Parts List / Liste des pièces

①	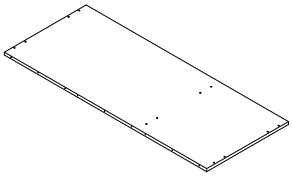	x1
②	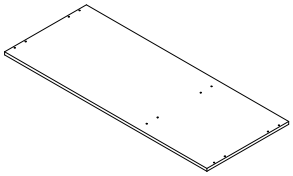	x1
⑪	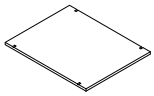	x1
⑫	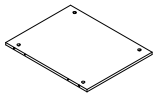	x1
⑰	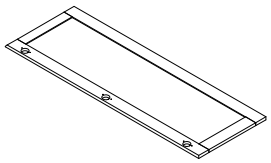	x1
⑱	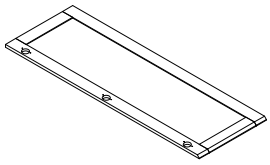	x1
⑲	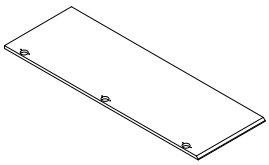	x1
㉑	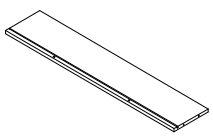	x3

㉒	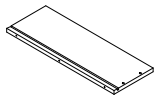	x3
㉓	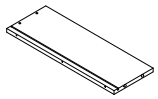	x3
㉔	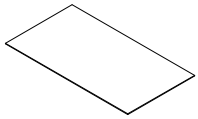	x3
㉕	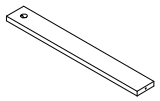	x6
㉗	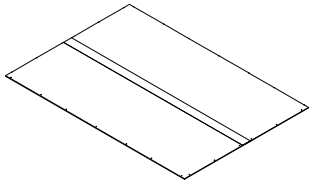	x1
㉙	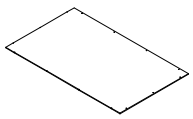	x1
㉚	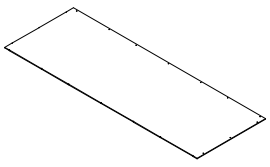	x1

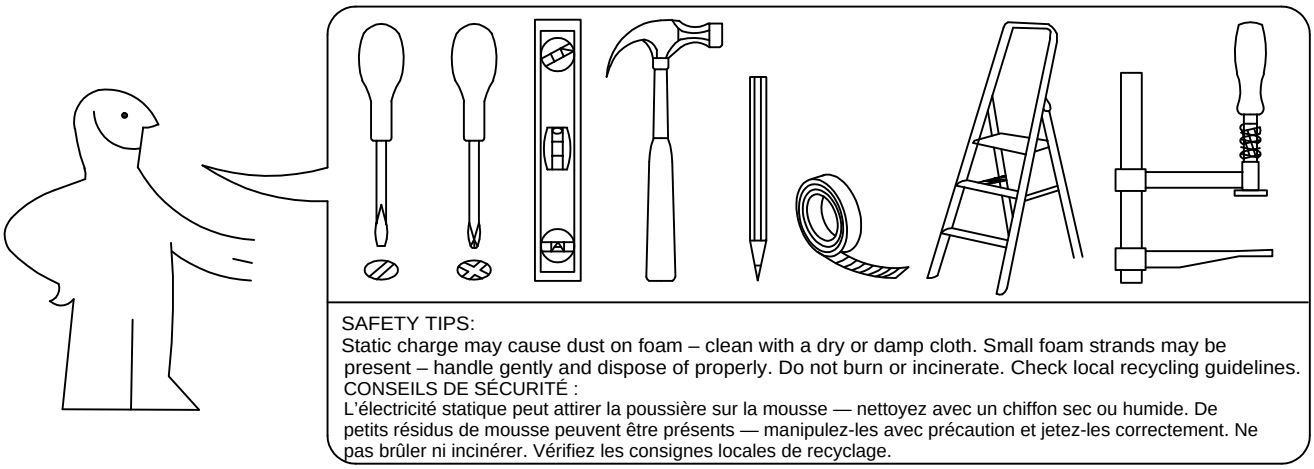

SAFETY TIPS:
Static charge may cause dust on foam – clean with a dry or damp cloth. Small foam strands may be present – handle gently and dispose of properly. Do not burn or incinerate. Check local recycling guidelines.
CONSEILS DE SÉCURITÉ :
L'électricité statique peut attirer la poussière sur la mousse — nettoyez avec un chiffon sec ou humide. De petits résidus de mousse peuvent être présents — manipulez-les avec précaution et jetez-les correctement. Ne pas brûler ni incinérer. Vérifiez les consignes locales de recyclage.

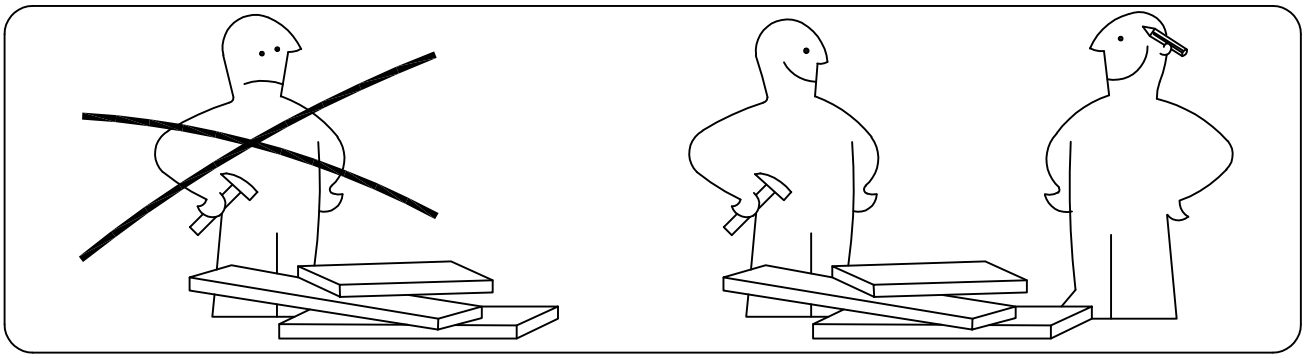

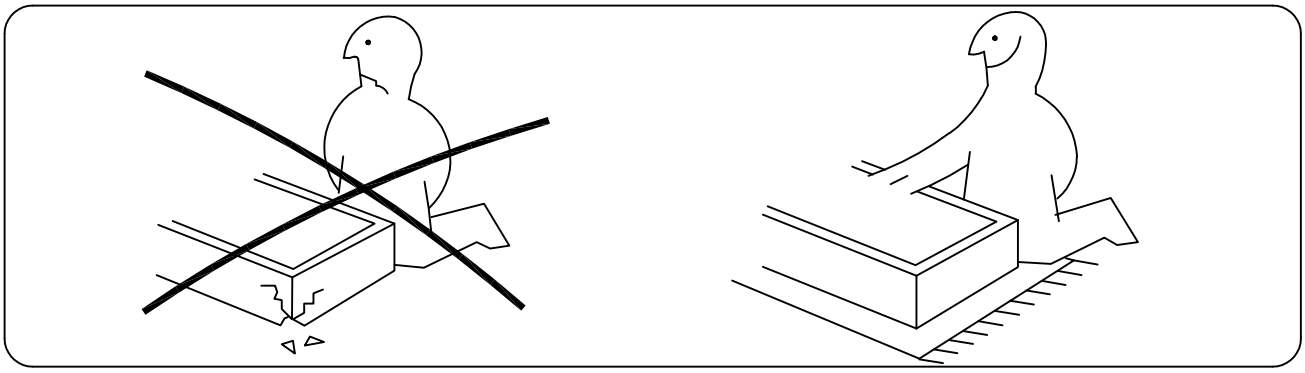

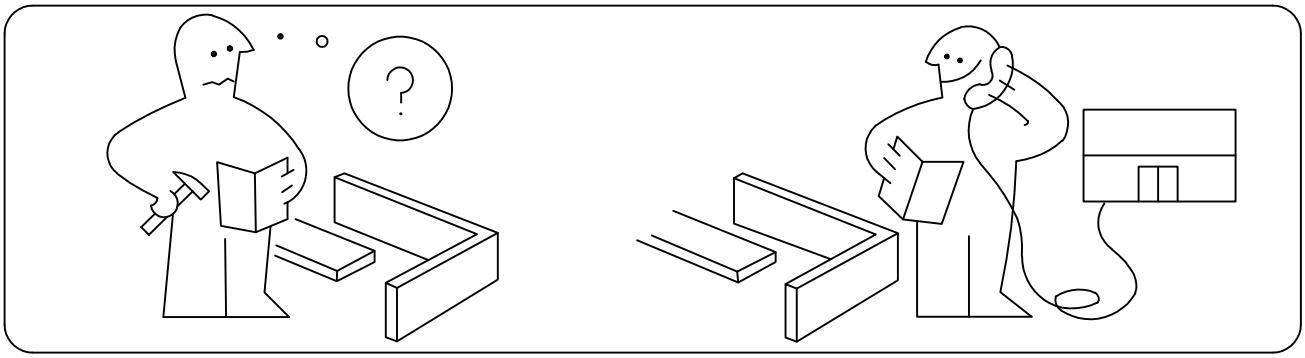

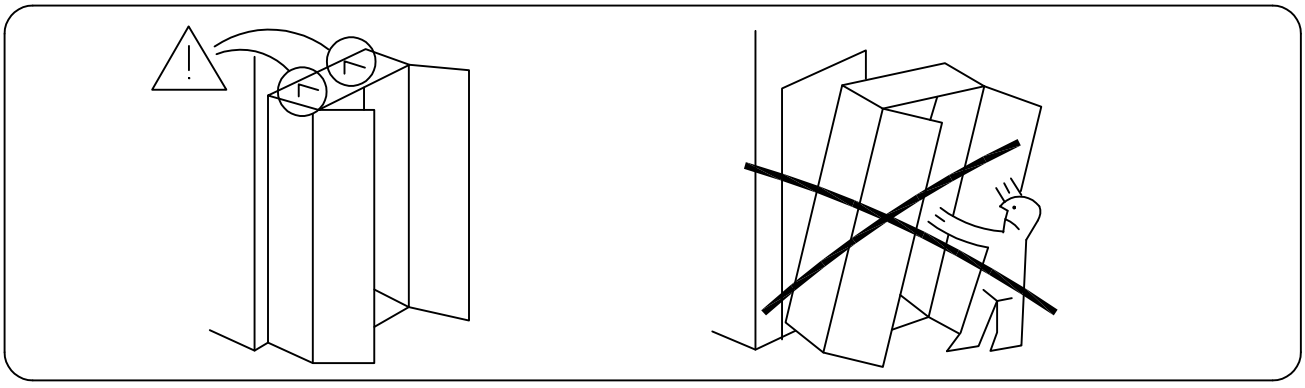

Hardware List / Liste du matériel

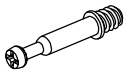 L = 25mm	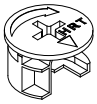 Ø15x9.5mm	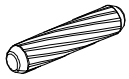 Ø6x30mm	 Ø5x16mm
A 40+2pcs	B 40+2pcs	C 40+2pcs	D 4pcs
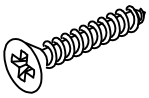 M4x40mm Screw	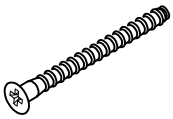 M5x50mm Screw	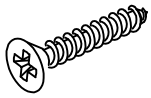 M4x35mm Screw	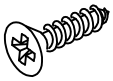 M3.5x15mm Screw
E 4pcs	F 14+2pcs	G 18+2pcs	H 70+2pcs
 M3.5x12mm Screw	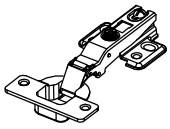	 M3x12mm Screw	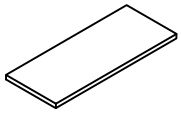
J 42pcs	K 11pcs	L 60+2pcs	N 8+2pcs
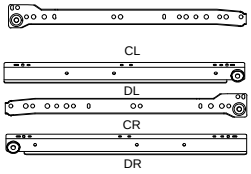	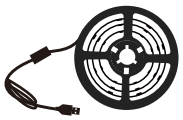 Q1x1  Q2x16  Q3x8  Q4x1  Q5x1		
P 3pcs	Q 1pc		
	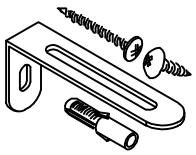		
R 2pcs	S 2pcs	T 40+2pcs	

Please kindly note the following points when you assemble the sliders of the drawers

Veuillez prêter attention aux points suivants lors de l'assemblage des glissières des tiroirs.

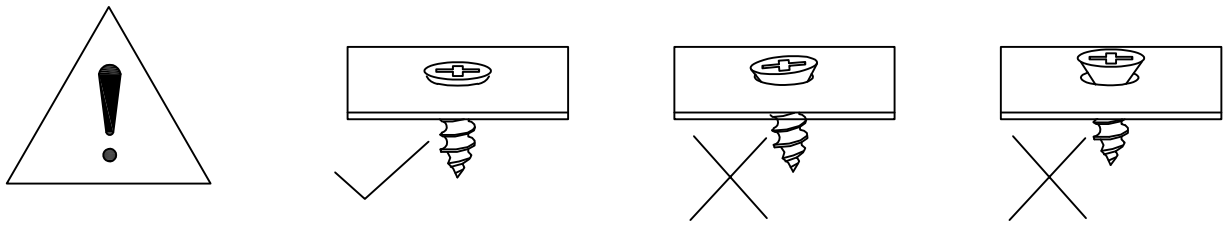

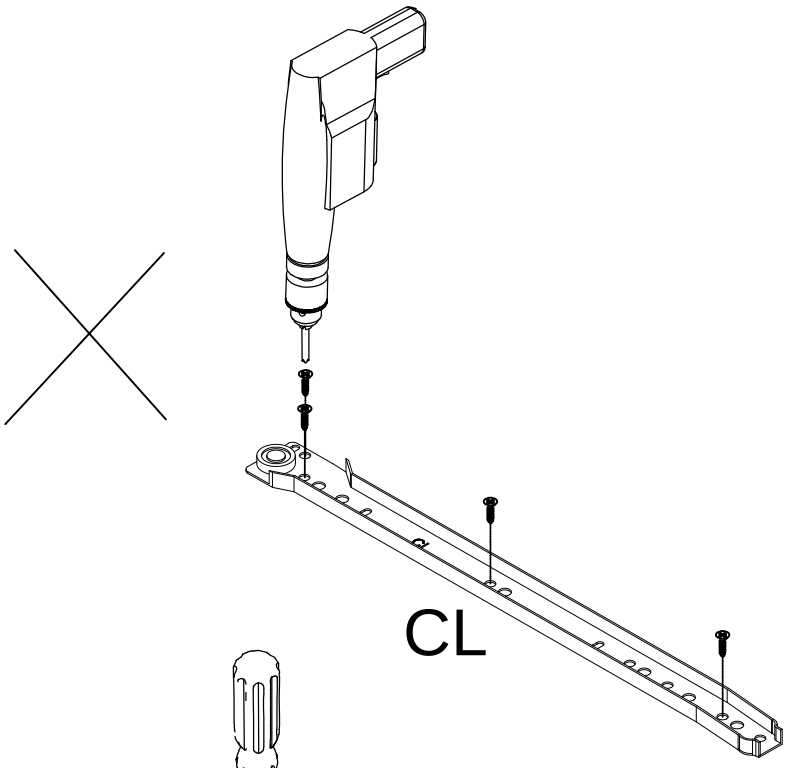

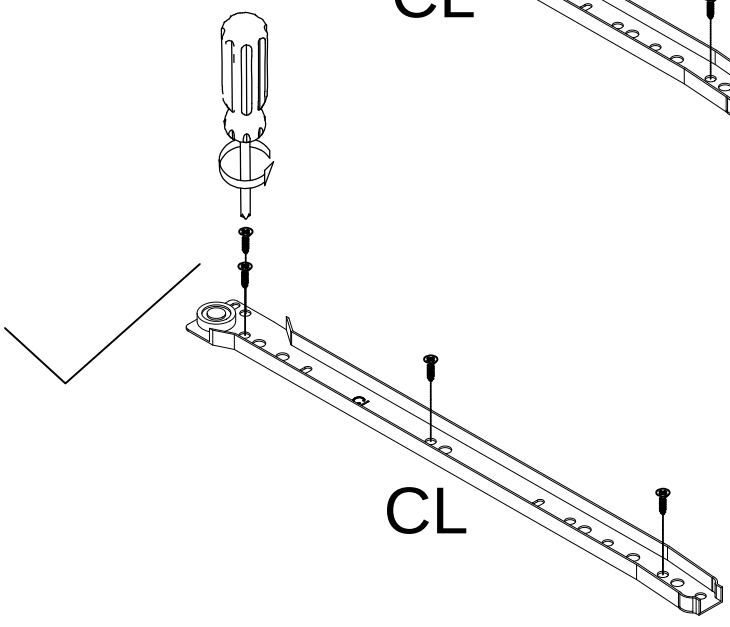

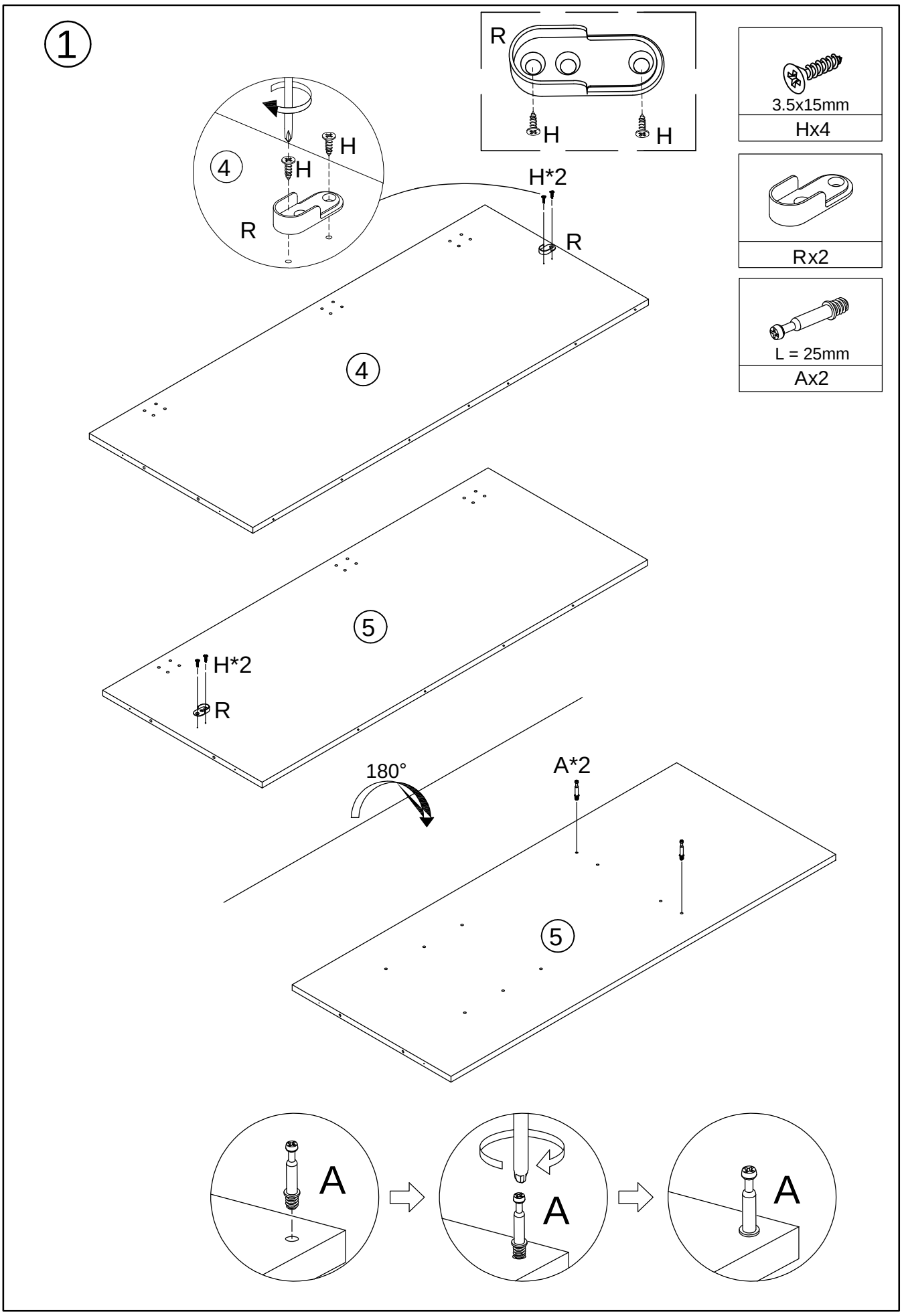
1
R
H
H
H
4
H
R
H*2
R
4
5
H*2
R
180°
A*2
5
A
A
A
3.5x15mm
Hx4
Rx2
L = 25mm
Ax2

2

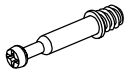

L = 25mm

Ax2

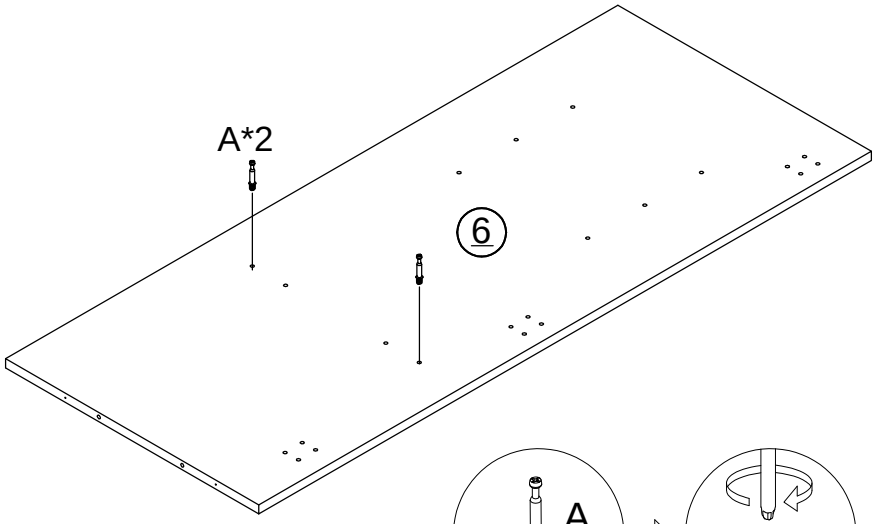

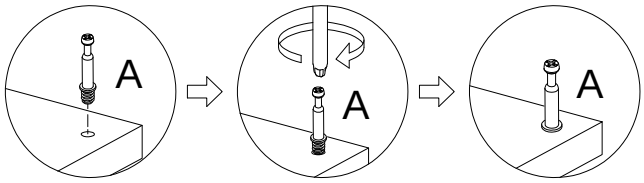

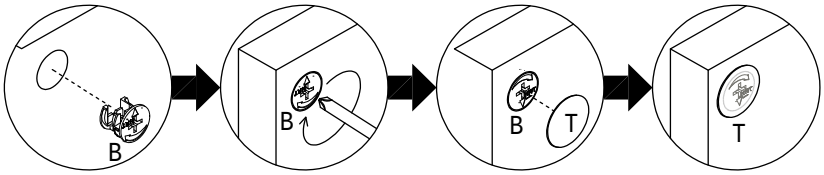

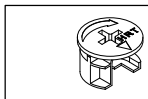

Ø15x9.5mm

Bx2



Ø6x30mm

Cx2



Tx2

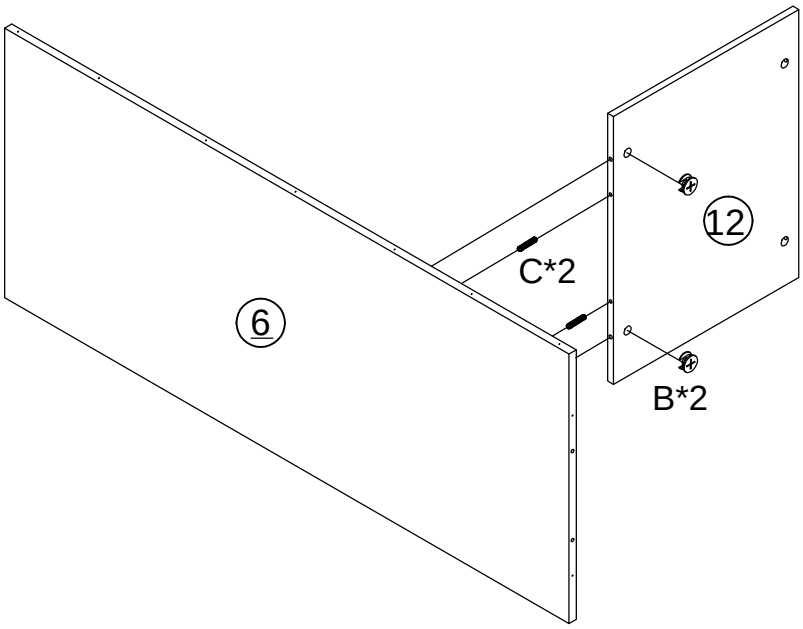

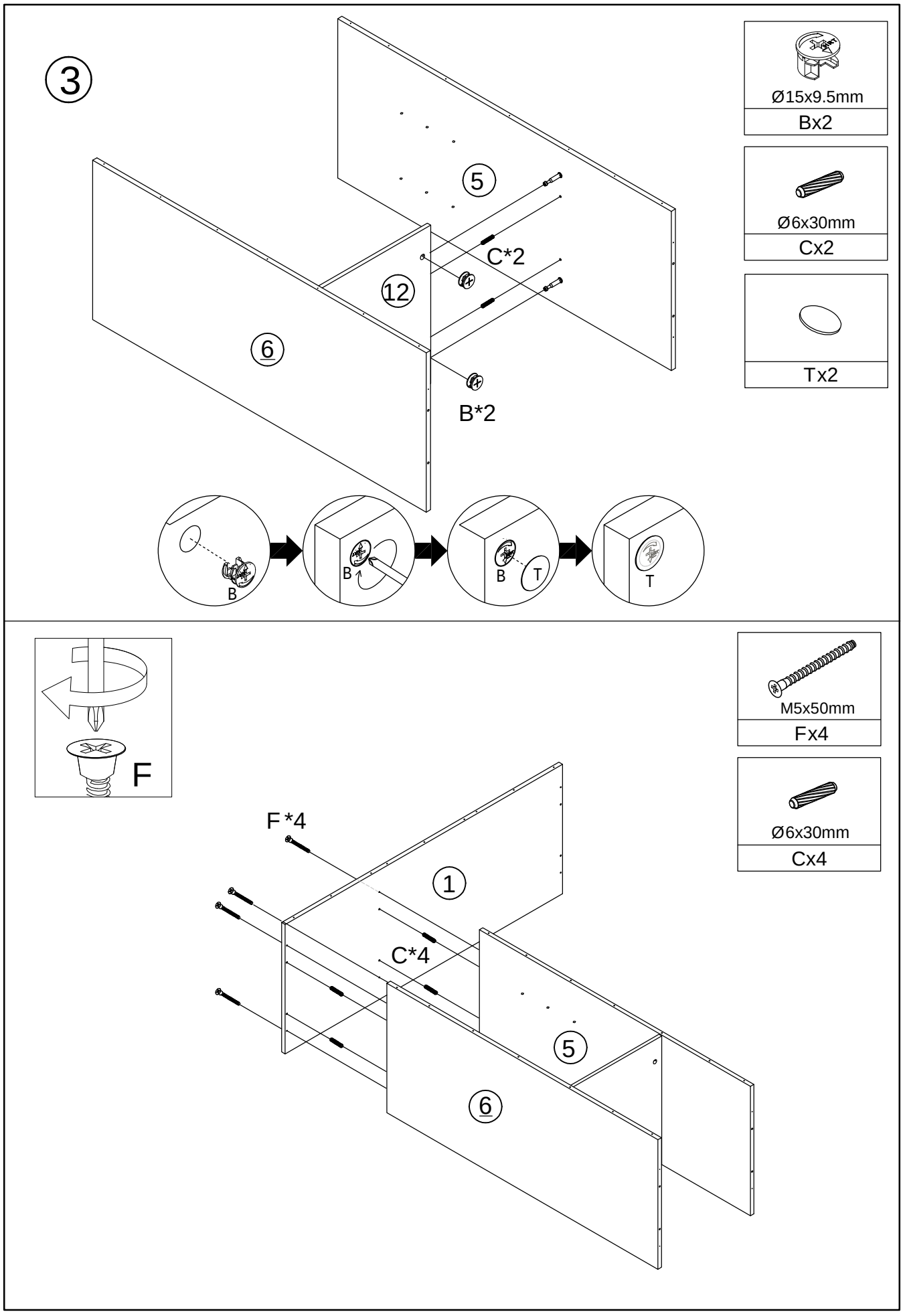
3
Ø15x9.5mm
Bx2
Ø6x30mm
Cx2
Tx2
5
C*2
12
6
B*2
B
B
T
T
F
M5x50mm
Fx4
Ø6x30mm
Cx4
F*4
1
C*4
5
6

④

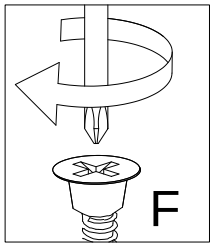


M5x50mm

F x2


Ø6x30mm

Cx2

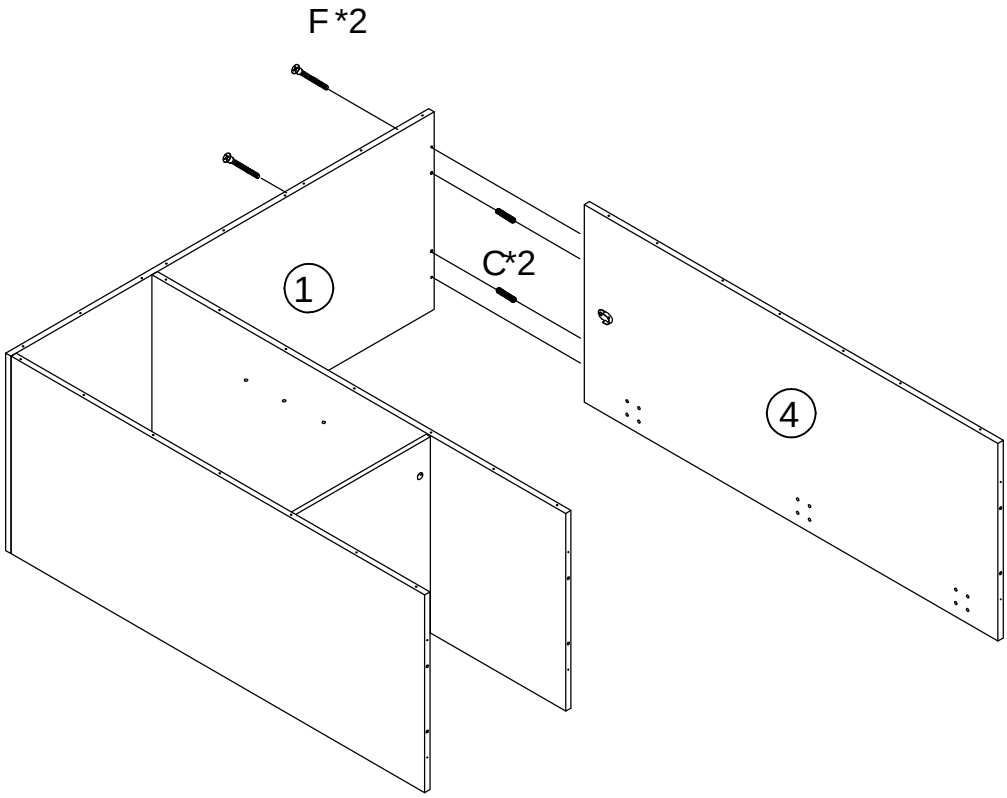

5

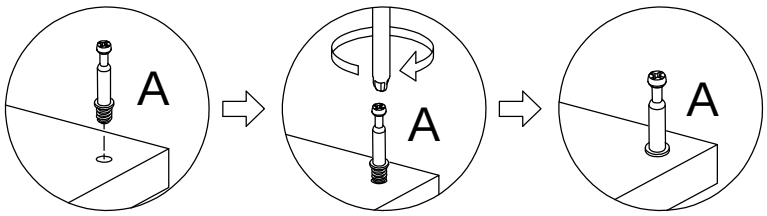

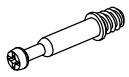

L = 25mm

Ax6

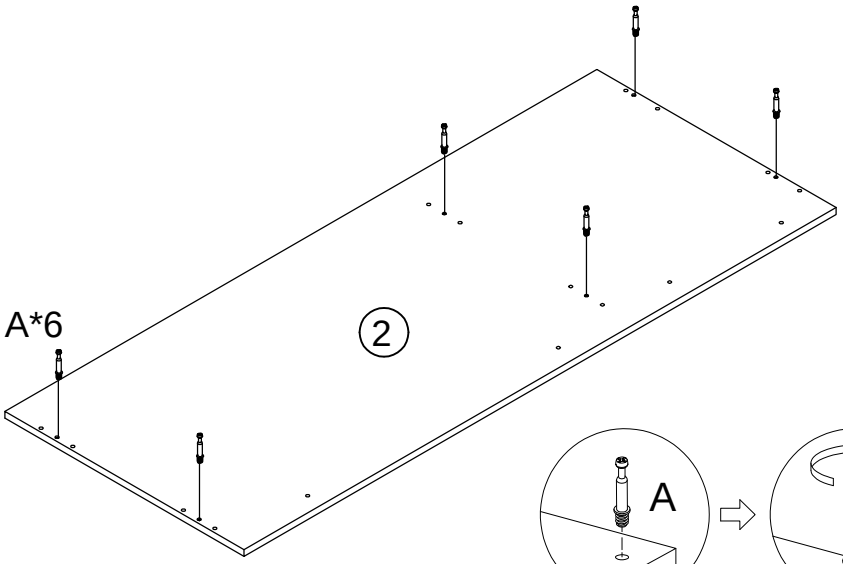

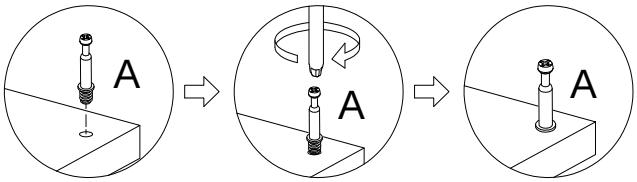

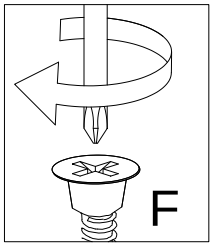

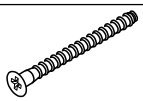

M5x50mm

F x6



Ø6x30mm

Cx6

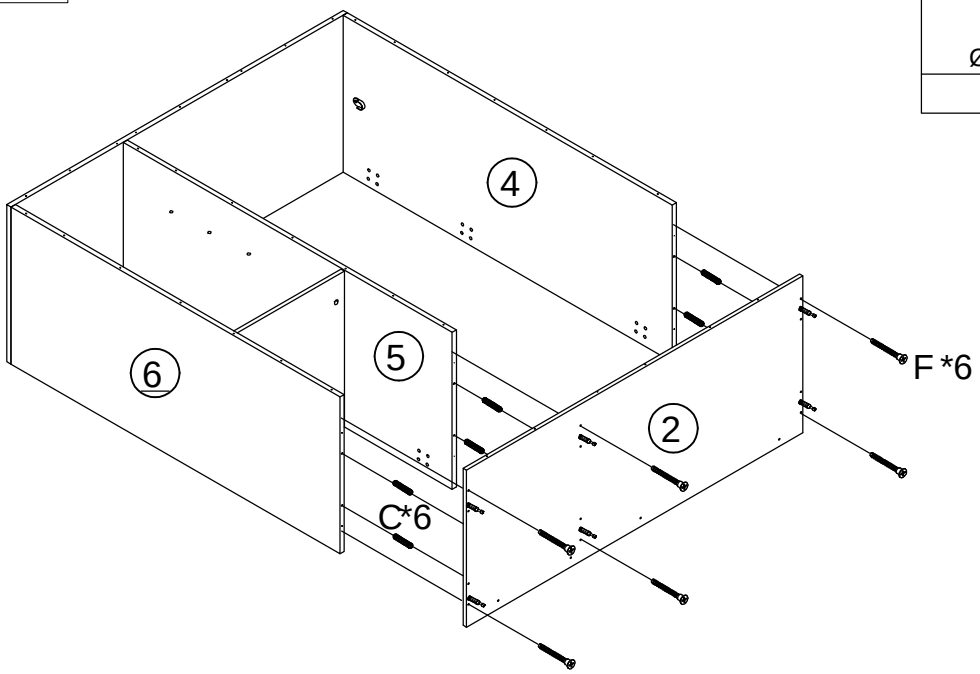

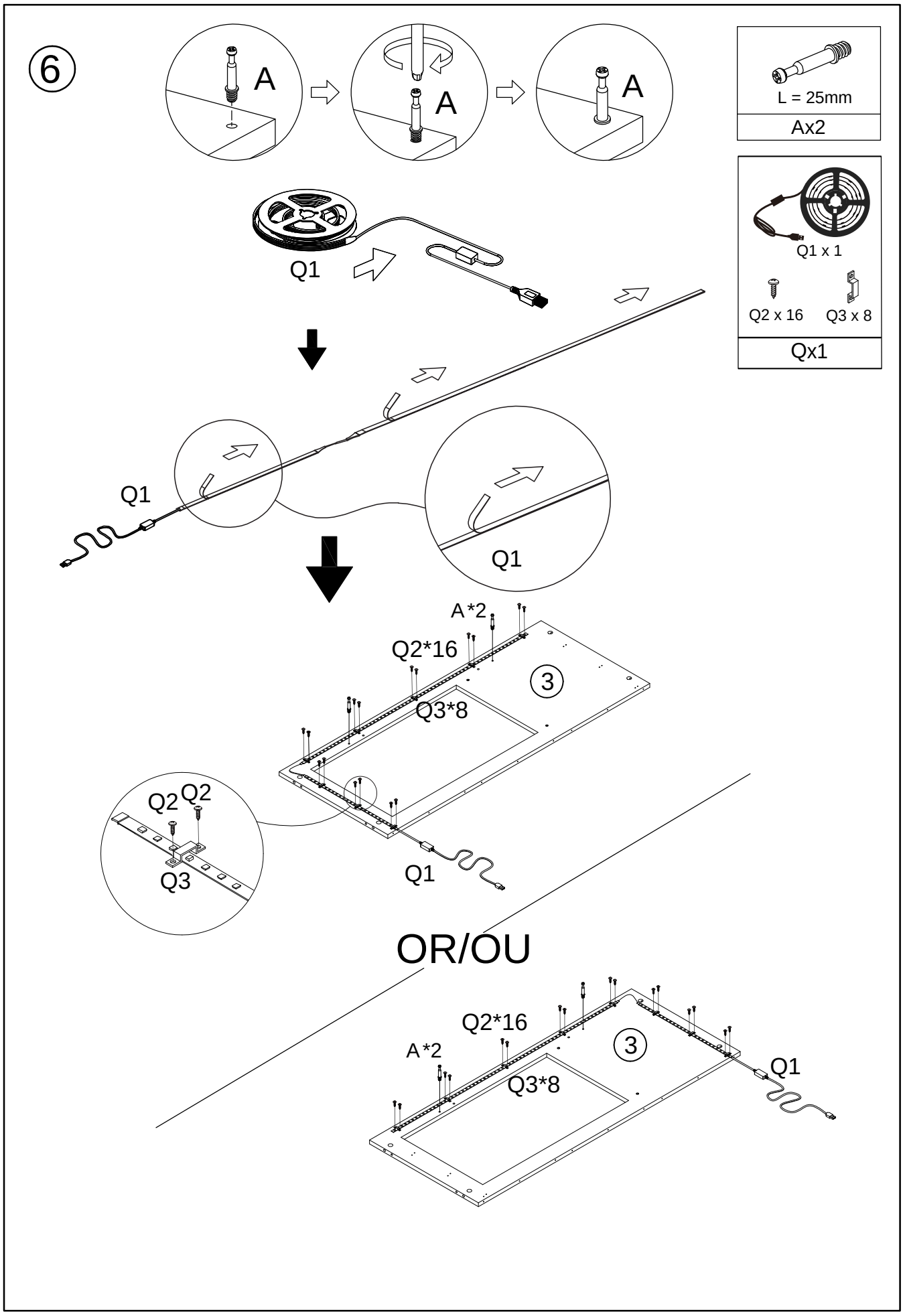
6
A
A
A
L = 25mm
Ax2
Q1
Q1 x 1
Q2 x 16
Q3 x 8
Qx1
Q1
Q1
A*2
Q2*16
3
Q3*8
Q2
Q2
Q3
Q1
OR/OU
Q2*16
A*2
3
Q3*8
Q1

7

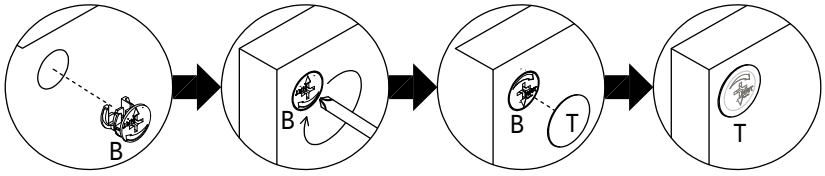

installing it on the 3rd board, do not press it on the light strip.

Lors de l'installation sur le panneau n°3, ne l'appuyez pas sur la bande lumineuse.

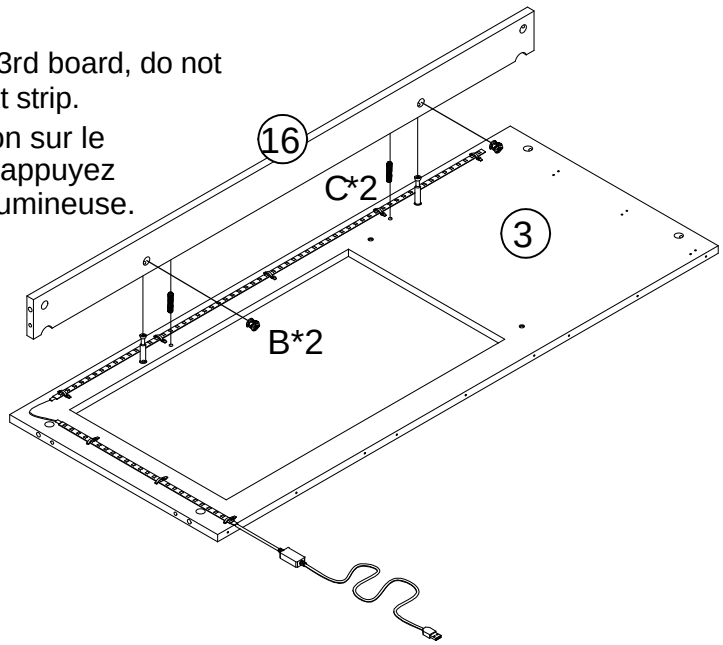



Bx2

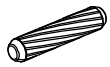

Cx2



Tx2

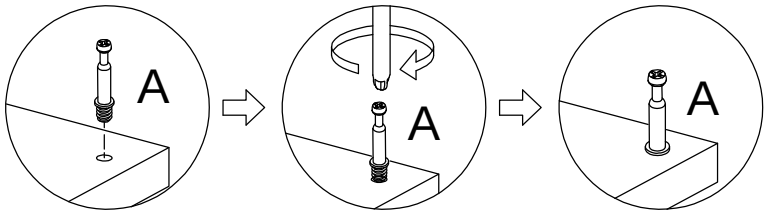

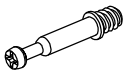

Ax8



Jx12

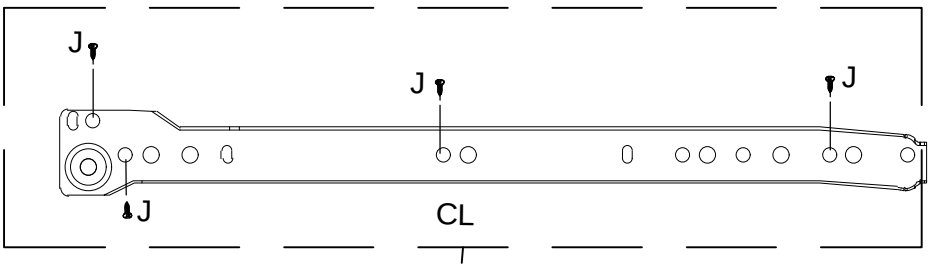

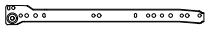

Px3

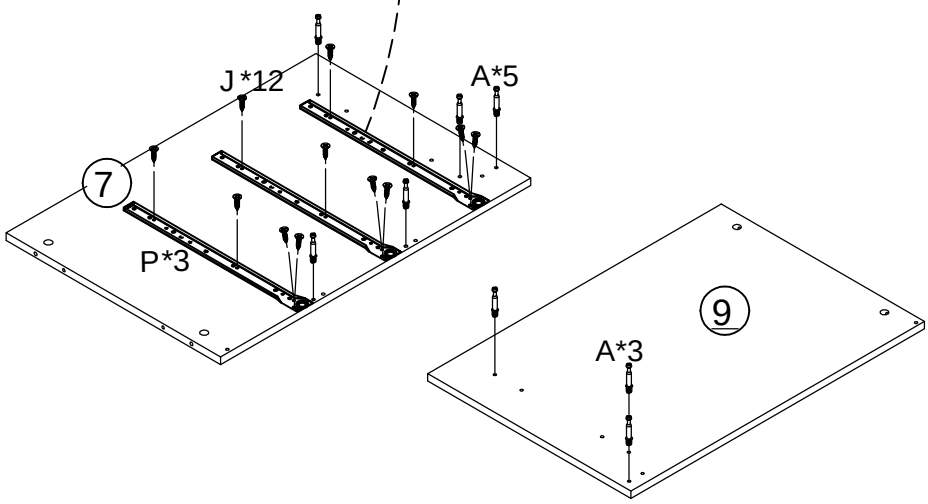

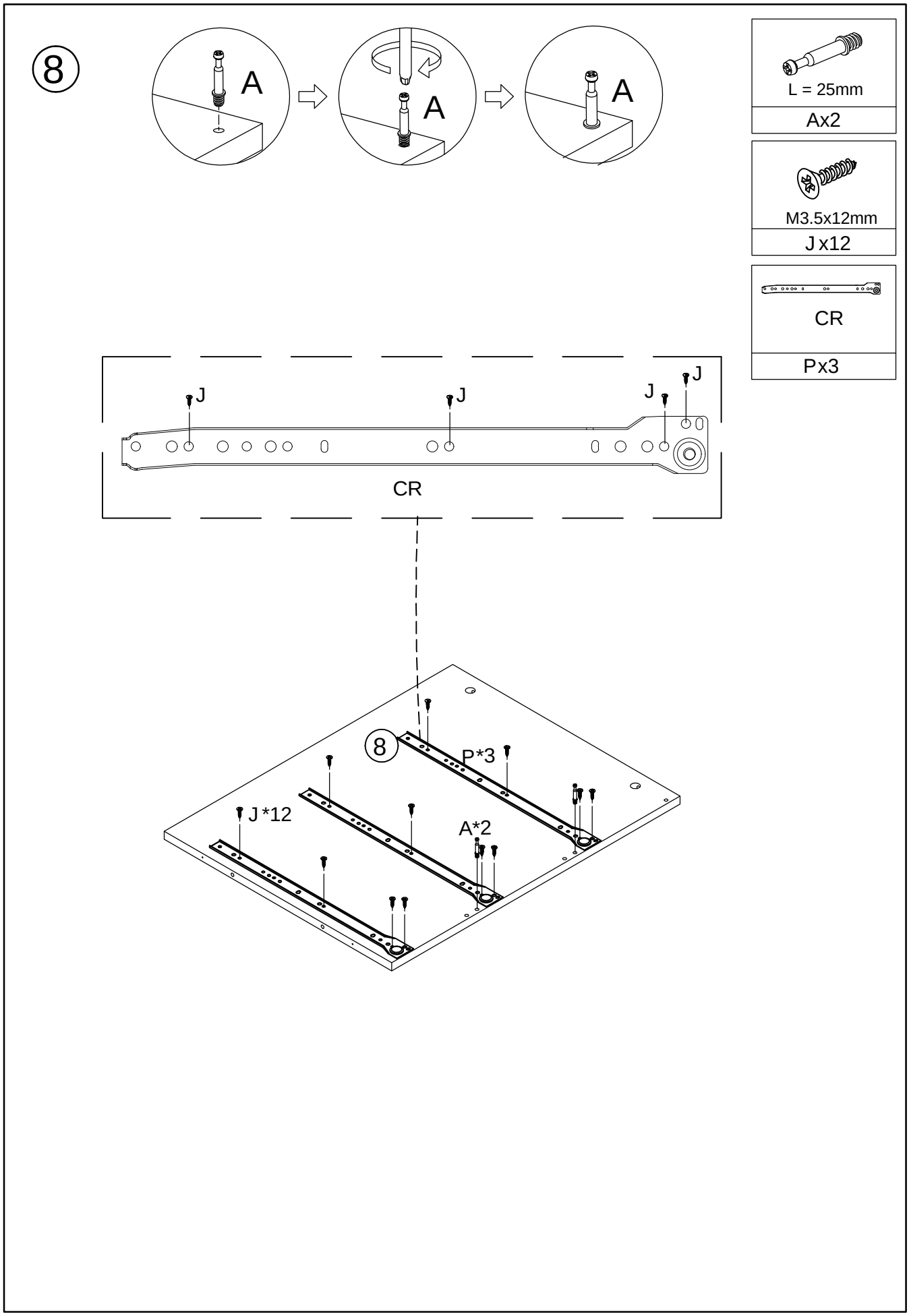
8
A
A
A
L = 25mm
Ax2
M3.5x12mm
J x12
CR
Px3
J
J
J
J
CR
8
P*3
J*12
A*2

9

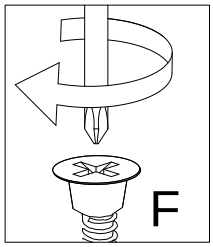



M5x50mm

F x2



Ø6x30mm

Cx2

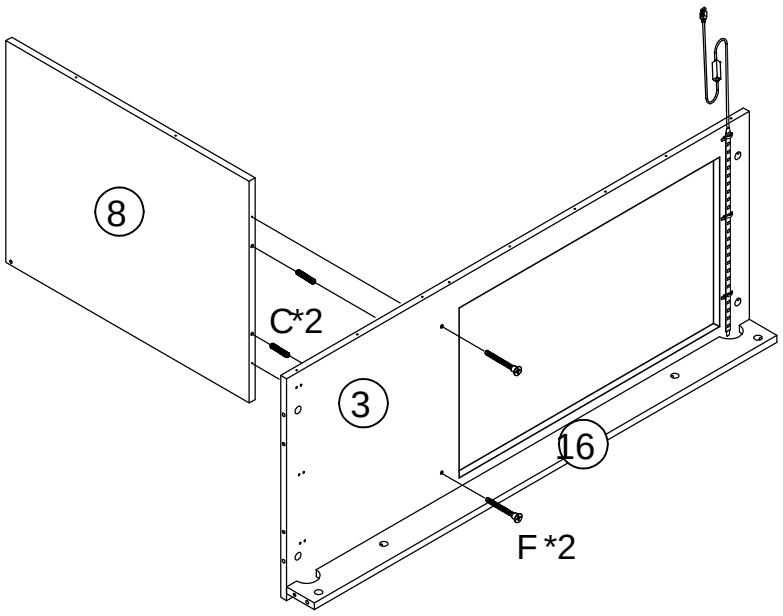

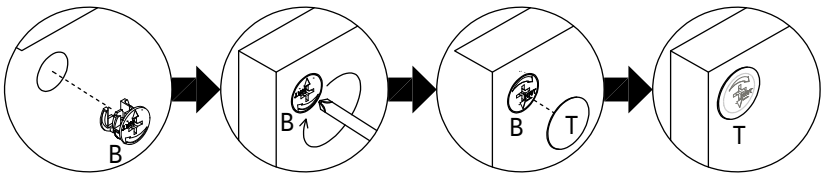

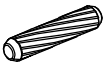

Ø6x30mm

Cx3



Ø15x9.5mm

Bx2



Tx2

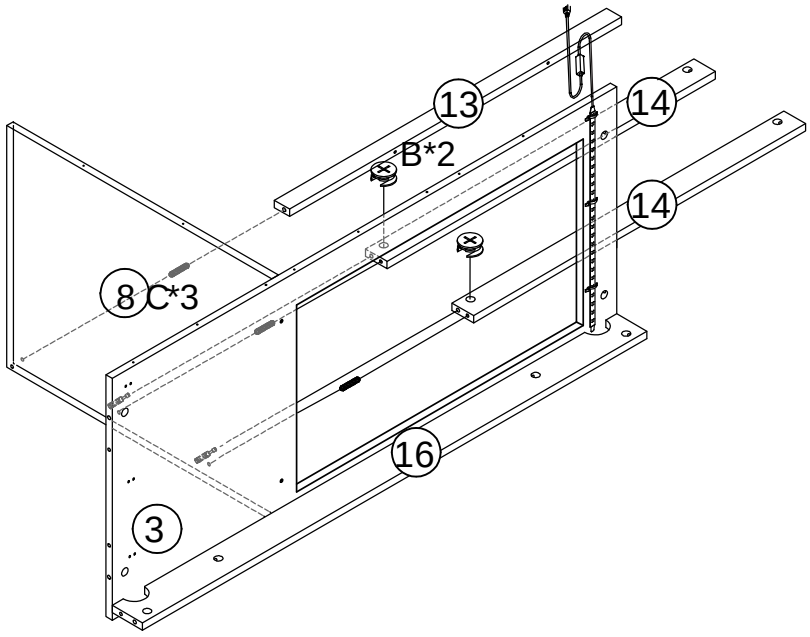

10

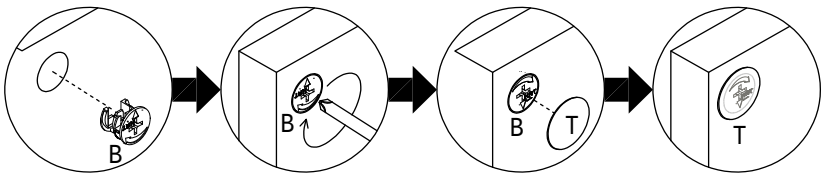



Ø15x9.5mm

Bx5

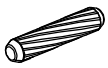

Ø6x30mm

Cx6



Tx5

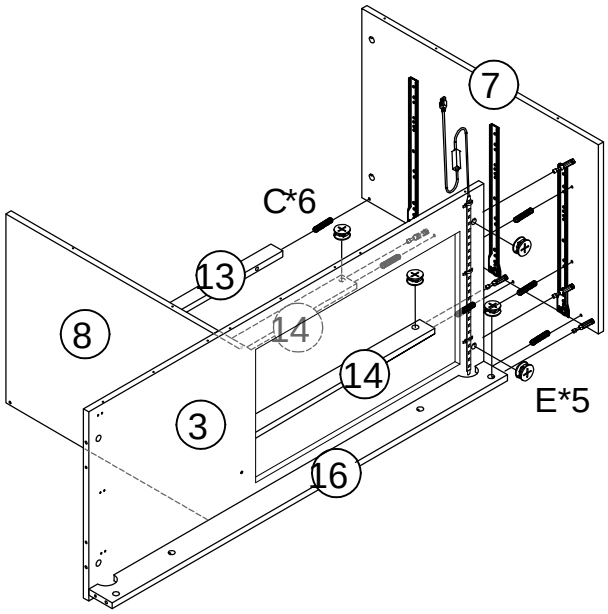



Ø6x30mm

Cx1

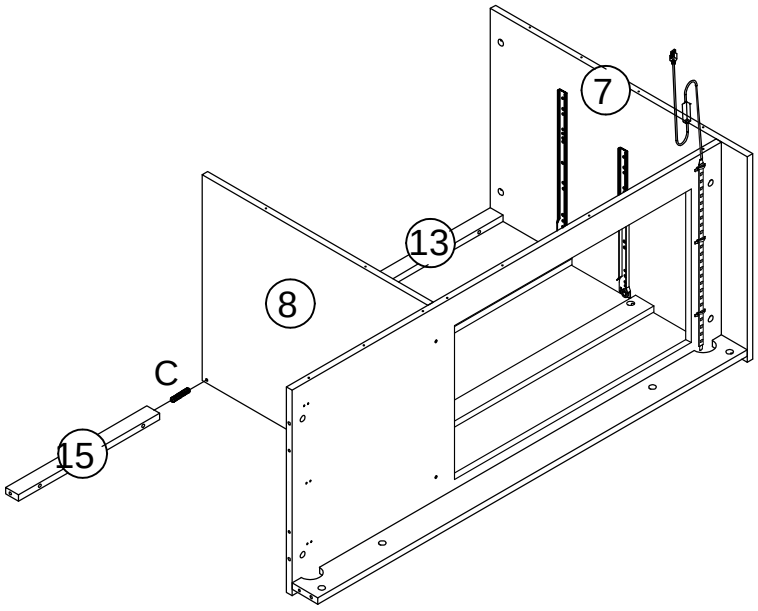

11

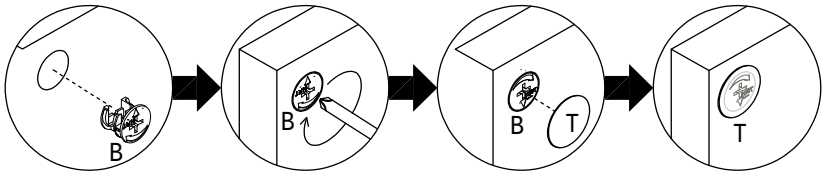
B
B
B
T
T

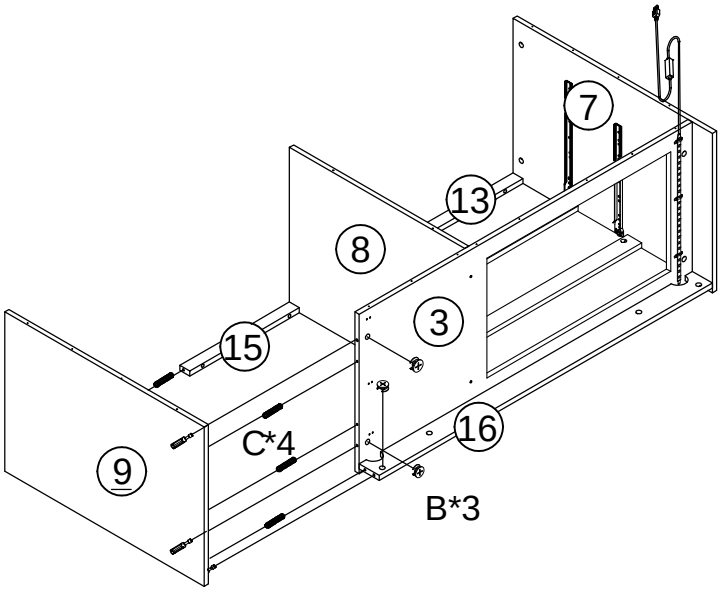
7
13
8
3
15
16
C*4
9
B*3

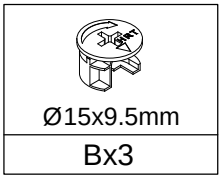
Ø15x9.5mm
Bx3

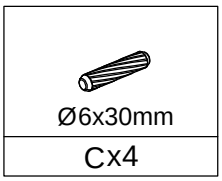
Ø6x30mm
Cx4

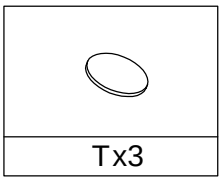
Tx3

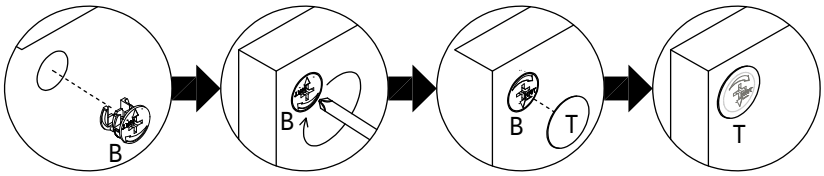
B
B
B
T
T

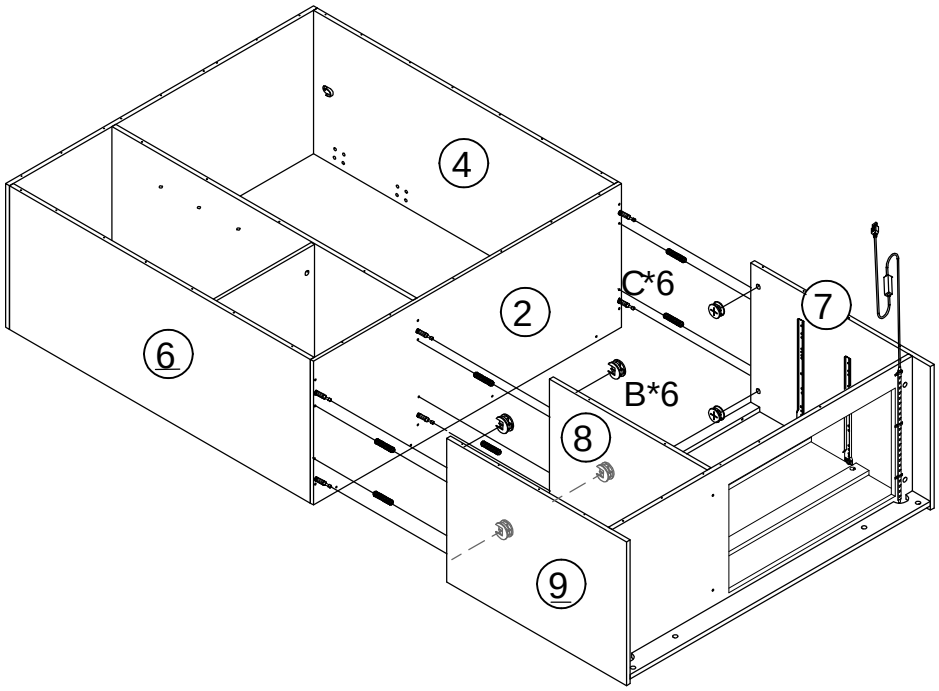
4
C*6
2
7
6
B*6
8
9

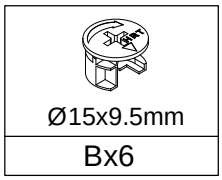
Ø15x9.5mm
Bx6

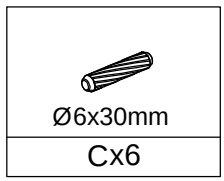
Ø6x30mm
Cx6

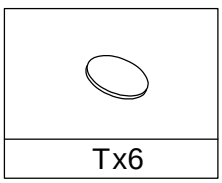
Tx6

12

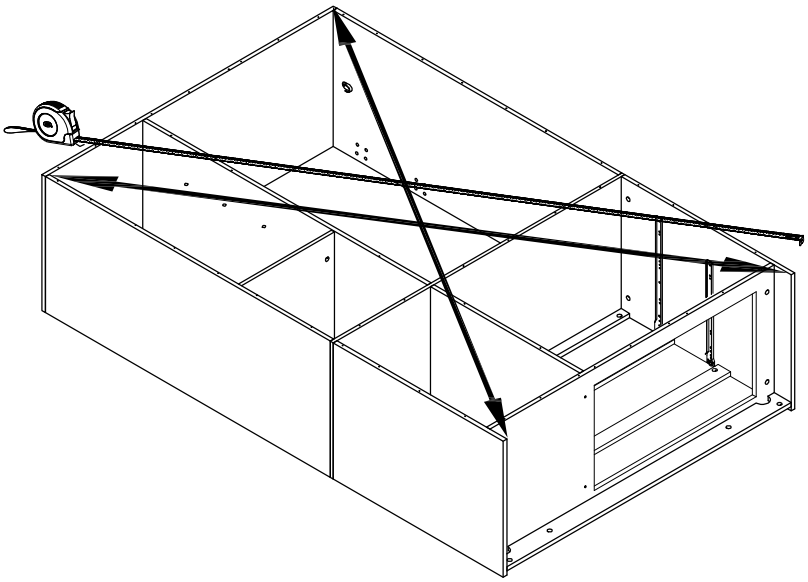

M3x12mm
L x20

Before installing the back panel, please keep the diagonal distance consistent to avoid the impact on the subsequent installation of cabinet doors.

Avant d'installer le panneau arrière, veuillez maintenir une distance diagonale identique afin d'éviter tout impact sur l'installation ultérieure des portes du meuble.

Tighten the N screws assembled on the backboard by 70%, and then tighten the N screws after locking all backboards

Serrez les vis N installées sur le panneau arrière à 70 %, puis serrez complètement les vis N après avoir verrouillé tous les panneaux arrière.

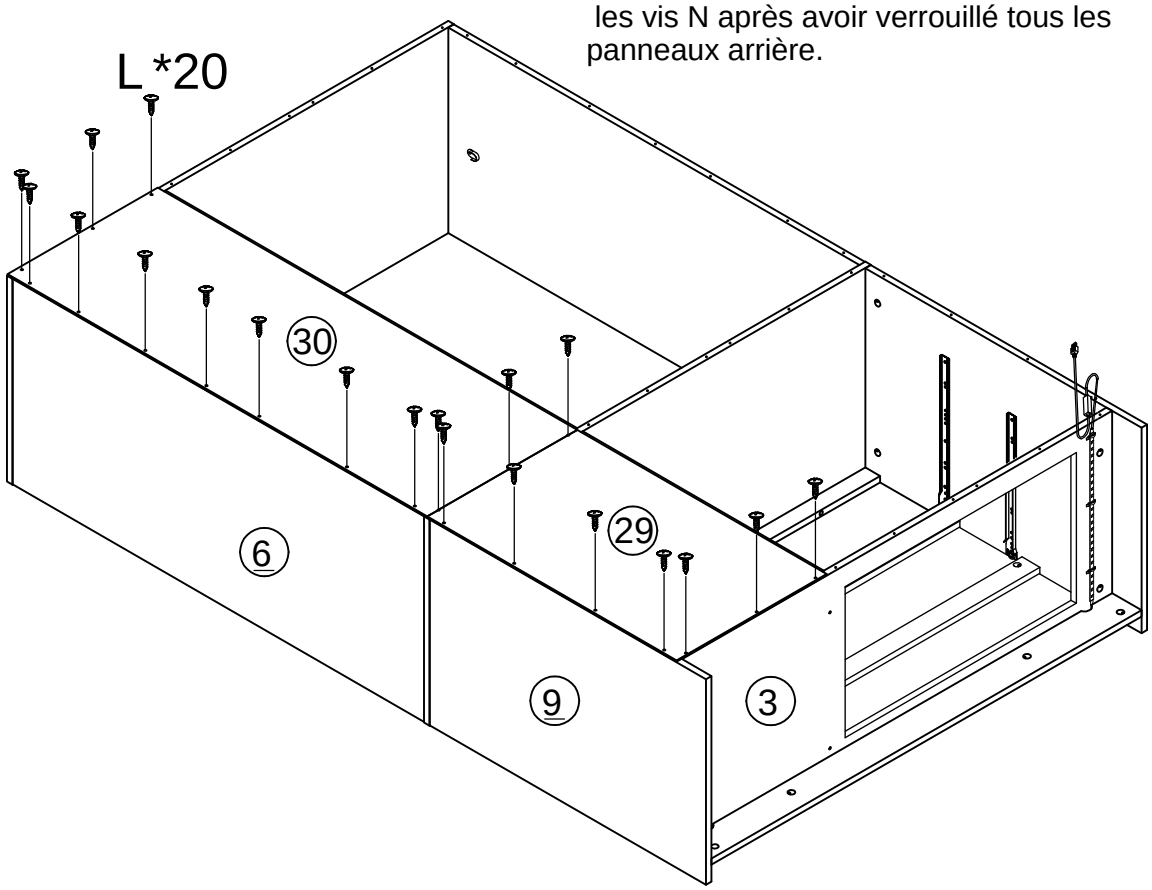

13

It takes two people to lift the product together.

Deux personnes sont nécessaires pour soulever le produit ensemble.

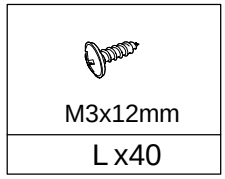

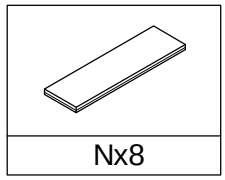

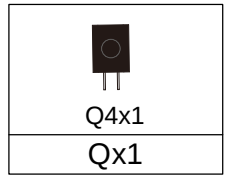

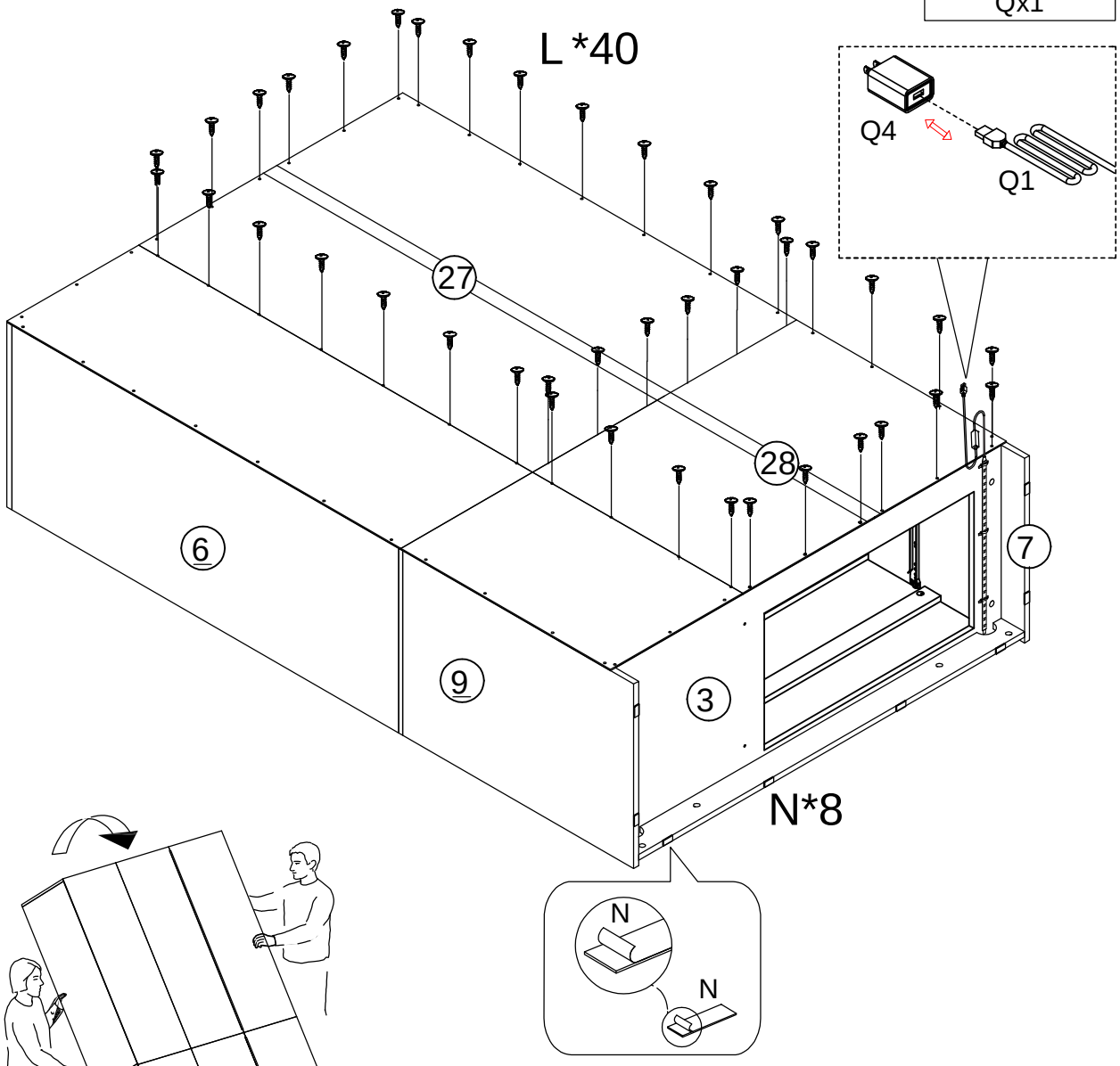

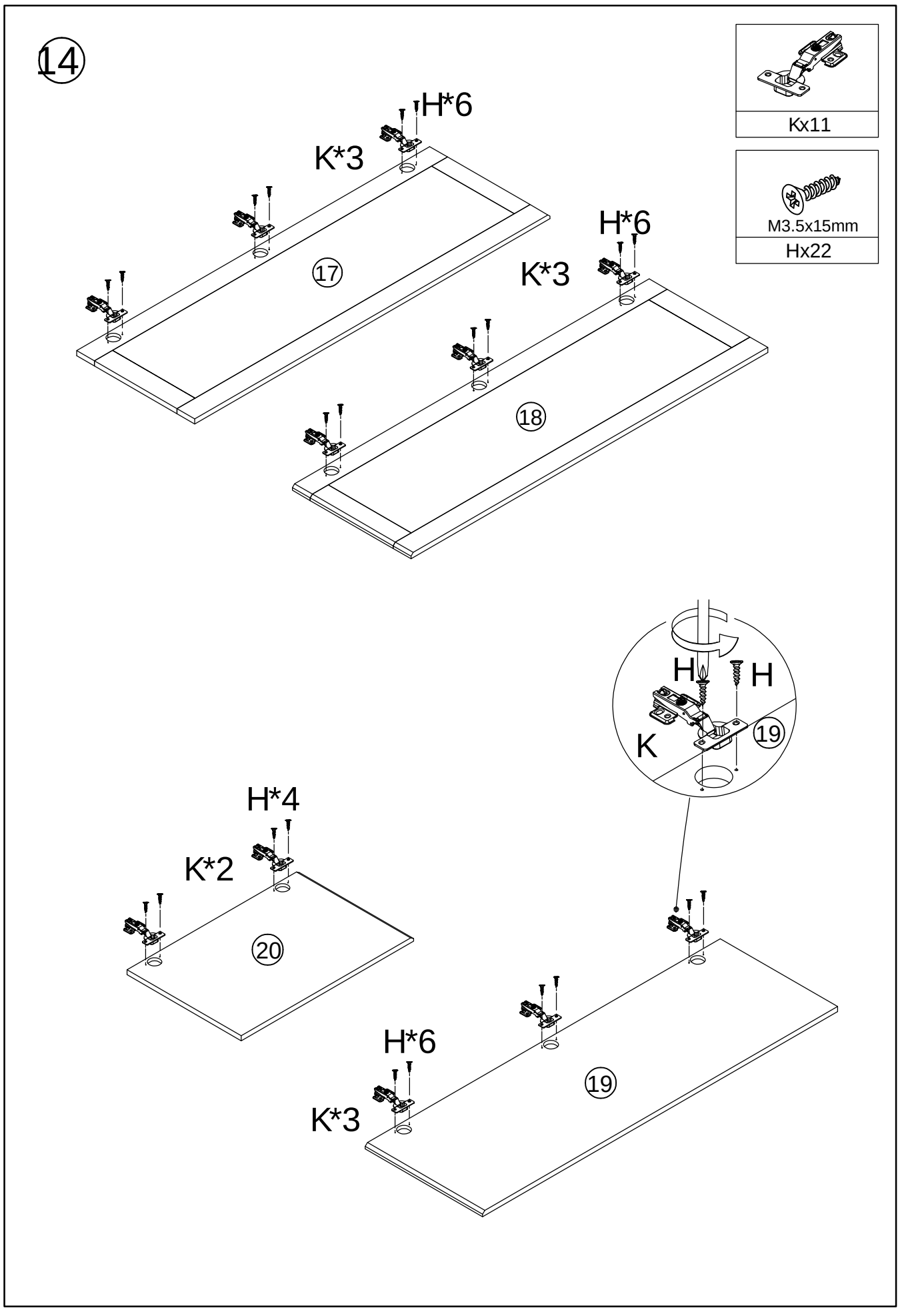
14
Kx11
M3.5x15mm
Hx22
H*6
K*3
17
H*6
K*3
18
H
H
K
19
H*4
K*2
20
H*6
K*3
19

15



M4x40mm

Ex4



Ø5x16mm

Dx4

16

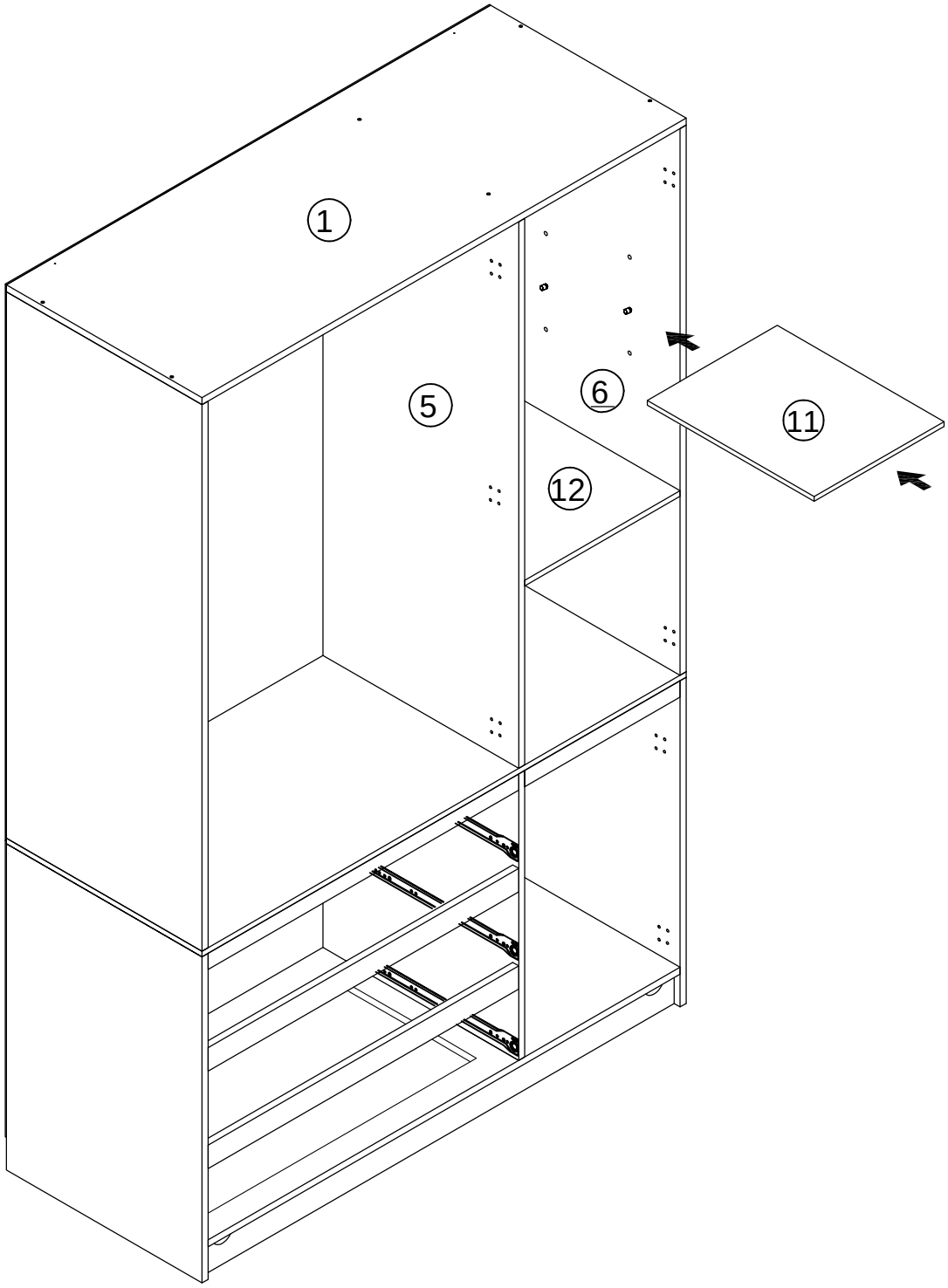

17

Attention:Strongly recommend at least two people to assist with installation

Attention : Il est fortement recommandé qu'au moins deux personnes participent à l'installation.



Hx16

Attention:Install the hinge positions of doors A and B first

Attention : Installez d'abord les positions des charnières des portes A et B.

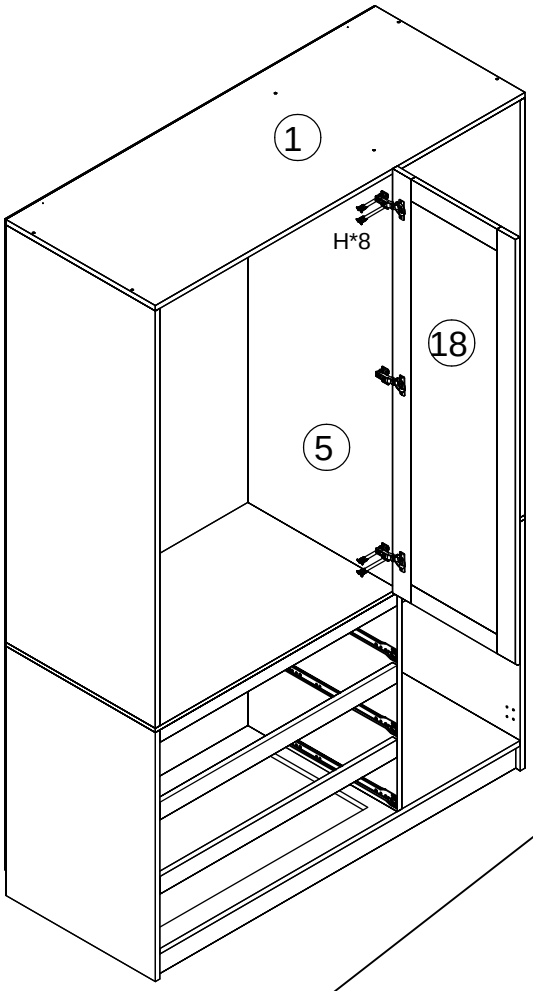

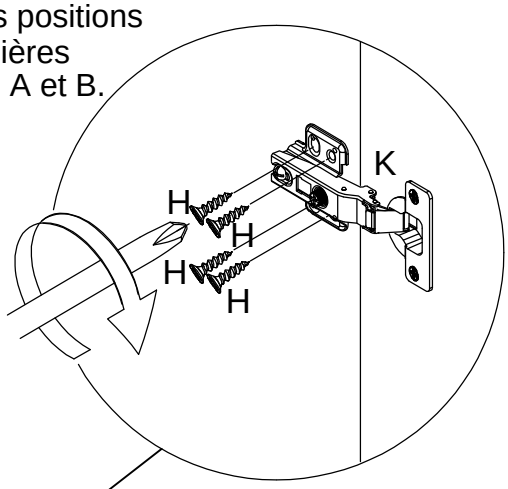

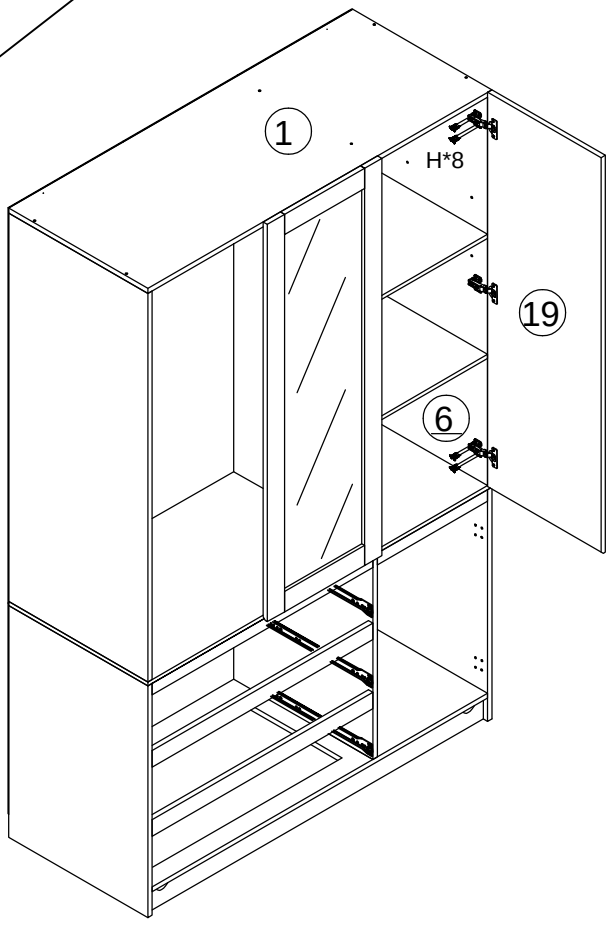

Attention:Install the hinge positions of doors A and B first

Attention : Installez d'abord les positions des charnières des portes A et B.

18

Attention:Strongly recommend at least two people to assist with installation

Attention : Il est fortement recommandé qu'au moins deux personnes participent à l'installation.

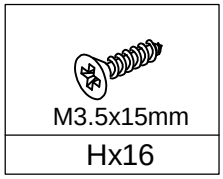

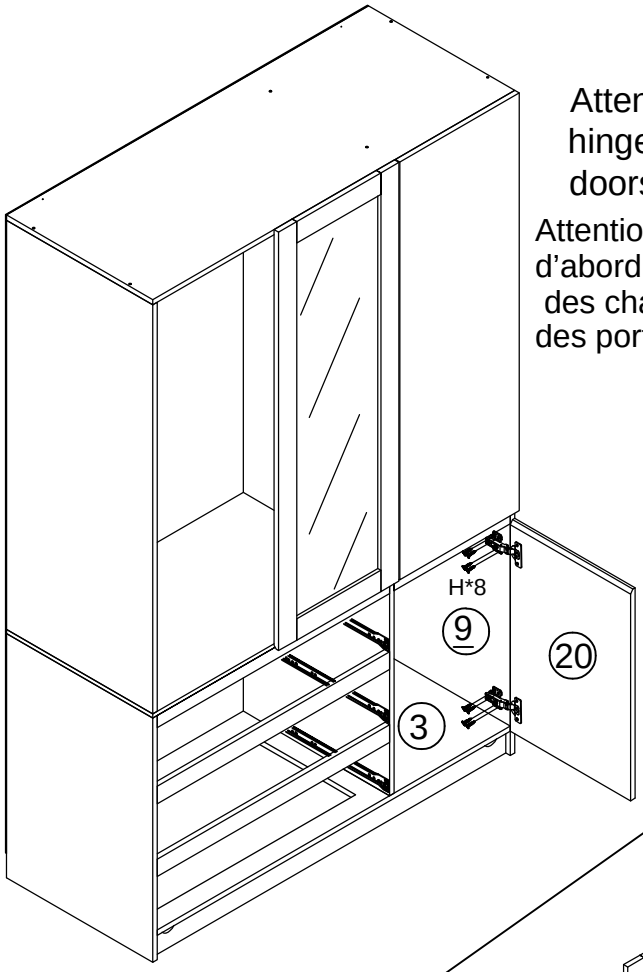

Attention:Install the hinge positions of doors A and B first

Attention : Installez d'abord les positions des charnières des portes A et B.

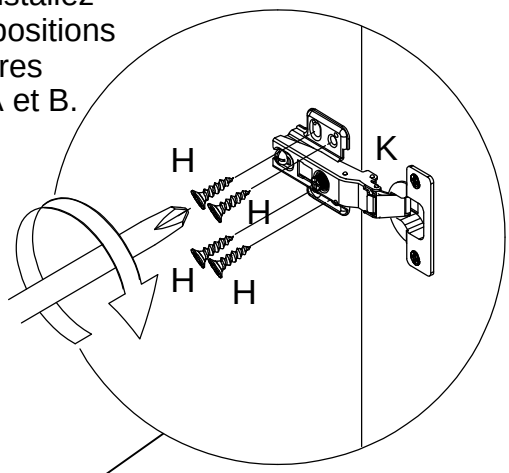

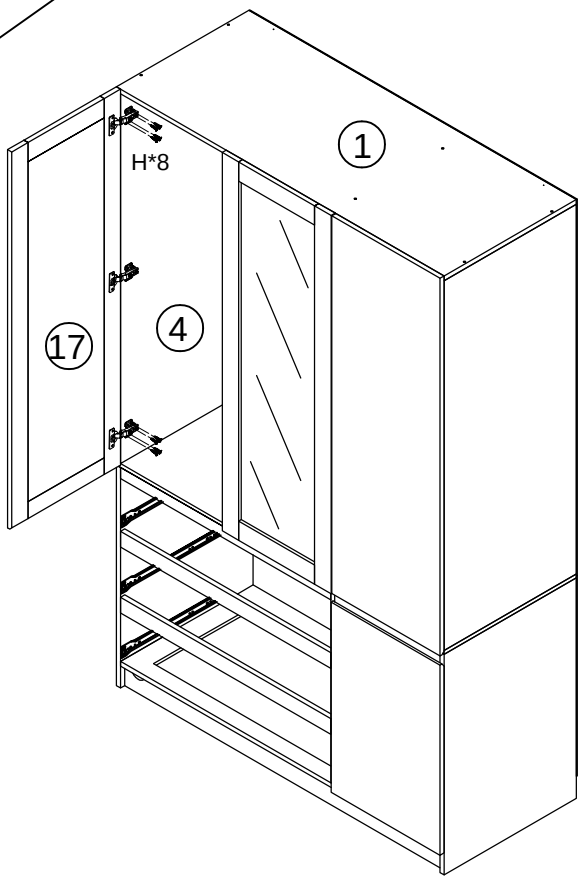

⑲ Concealed hinges are three-way adjustable

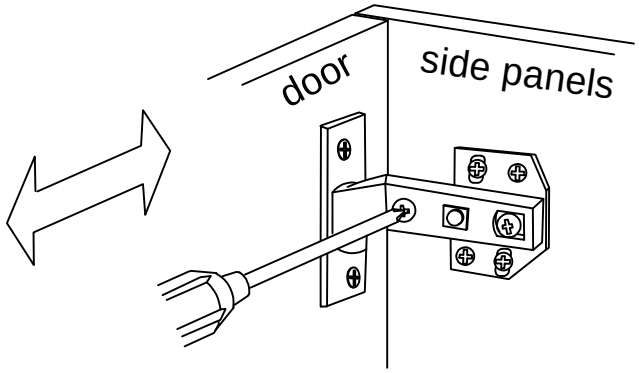

Horizontal

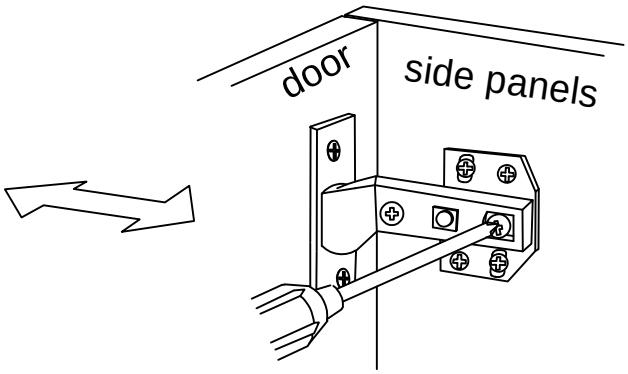

In-and-out

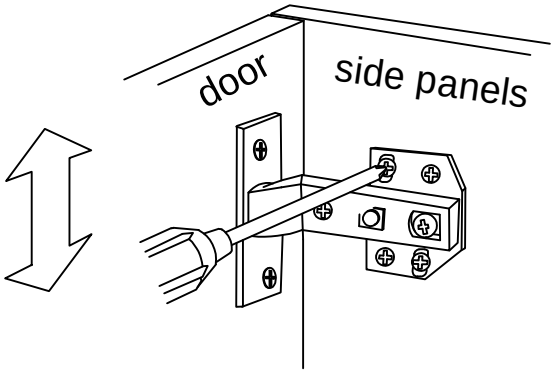

Vertical

Les charnières dissimulées sont réglables dans trois directions

Elles sont principalement utilisées pour ajuster les écarts de porte en haut, en bas, à gauche et à droite.

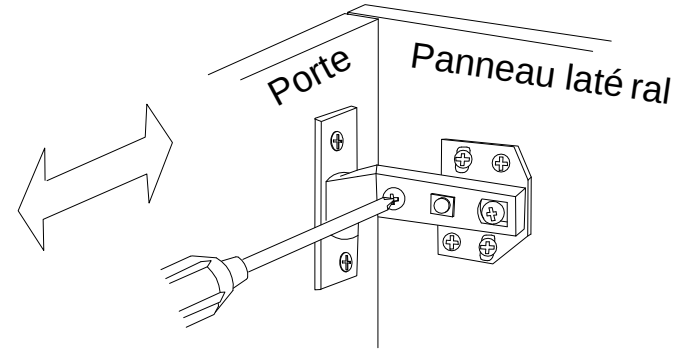

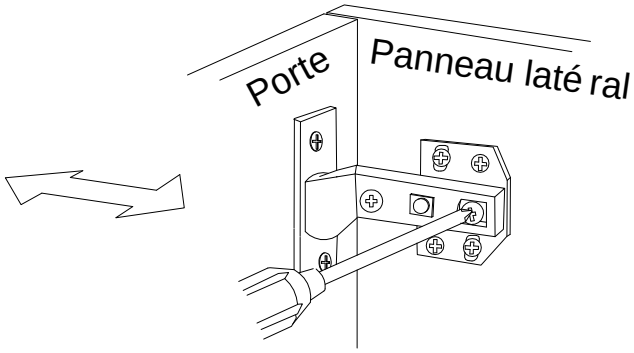

Entrée et sortie

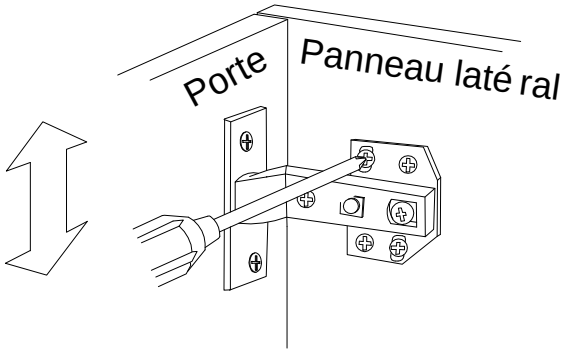

Vertical

20

Loosen this screw to move forward and backward,aligning it with the marked hole position

Desserrez cette vis pour la déplacer vers l'avant ou l'arrière afin de l'aligner avec la position du trou marqué.

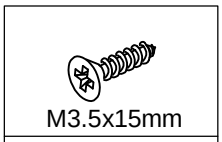

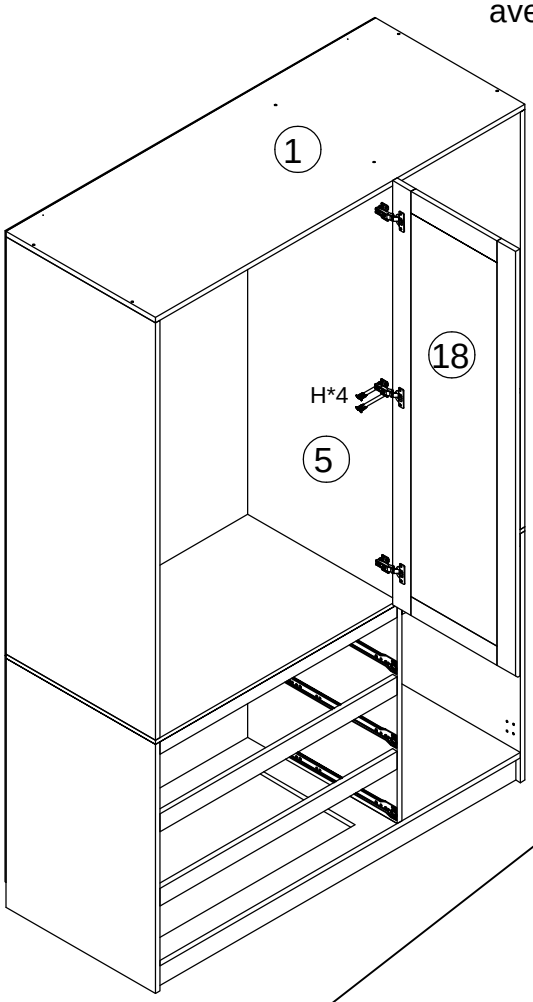

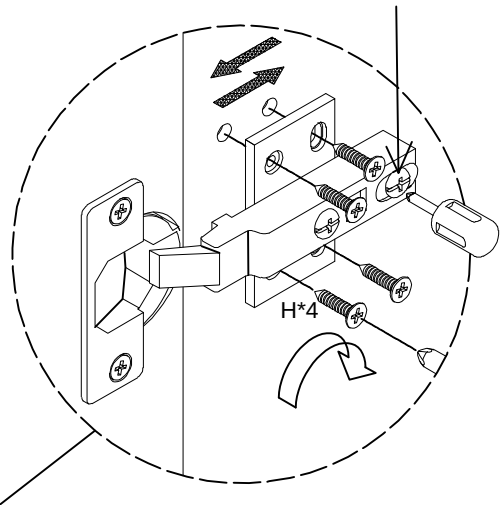

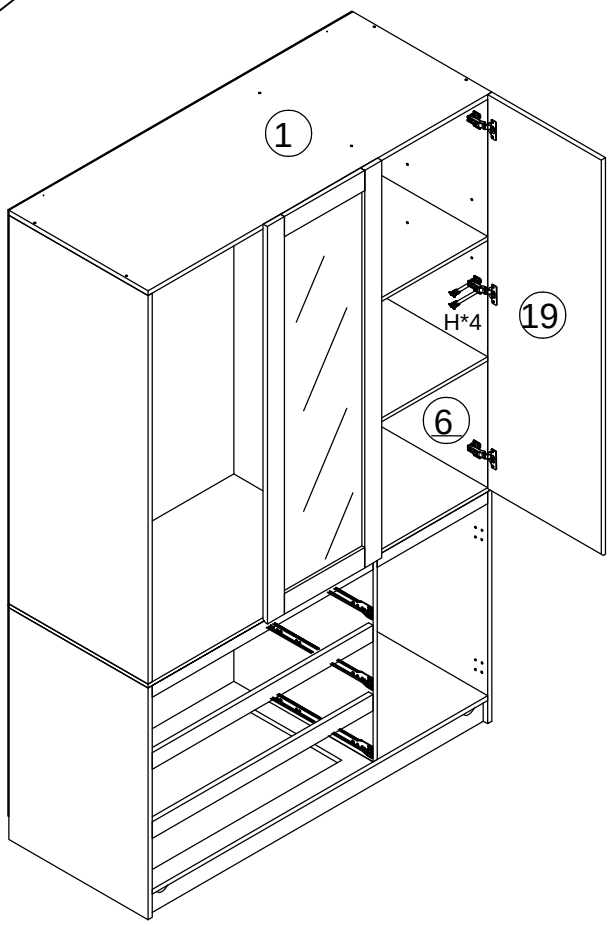

21

Loosen this screw to move
forward and backward,aligning
it with the marked hole position

Desserrez cette vis pour la déplacer
vers l'avant ou l'arrière afin de l'aligner
avec la position du trou marqué.

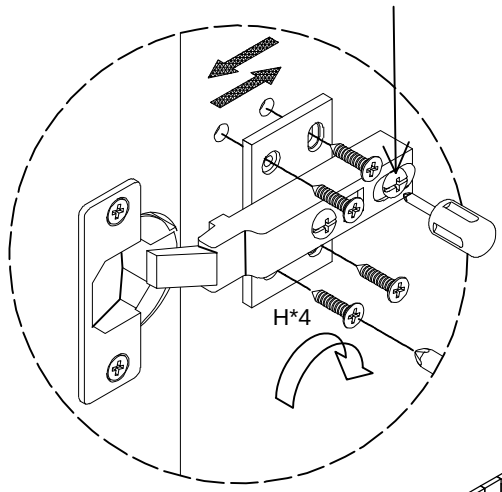

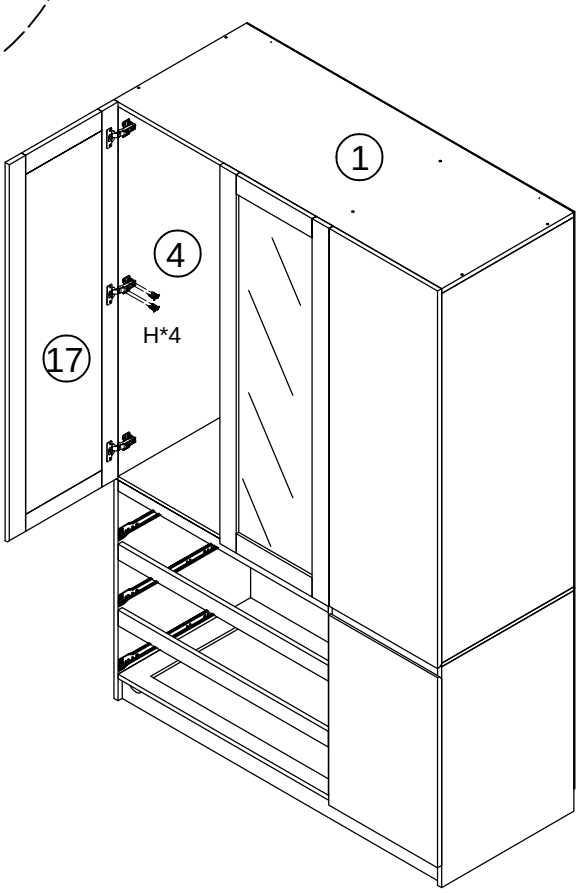


M3.5x15mm
Hx4

22

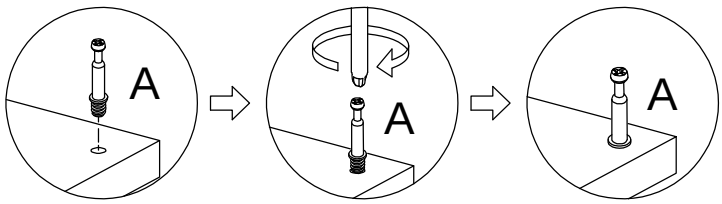

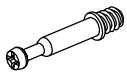

L = 25mm

A*18

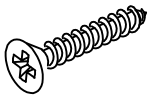

M4x35mm

G*18

A*6

X3

26

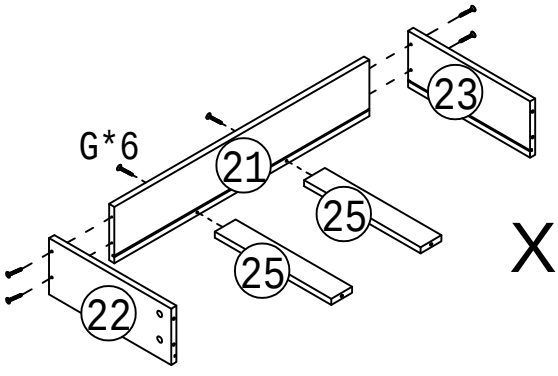

X3

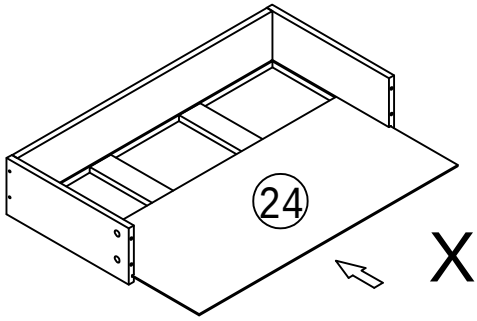

X3

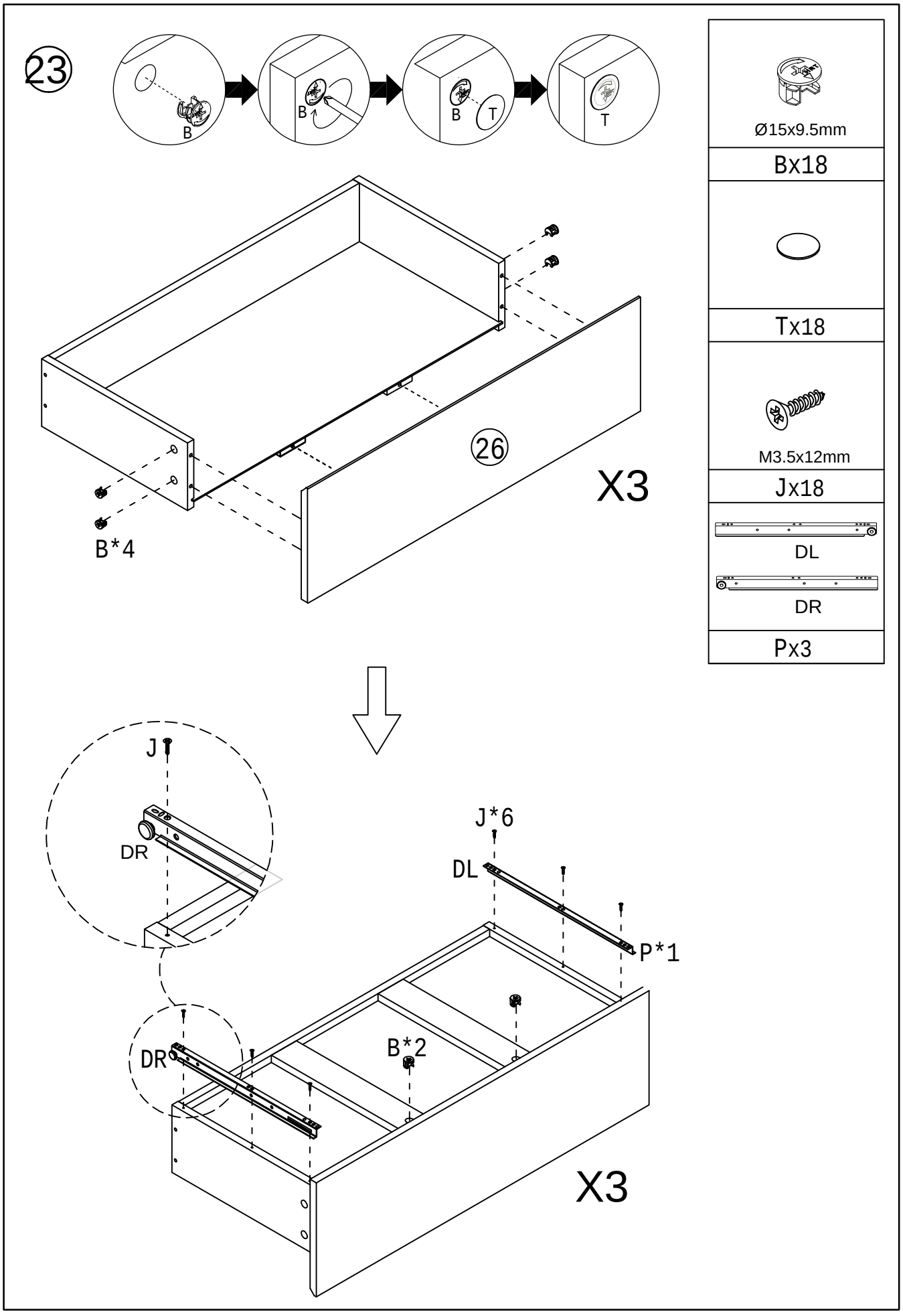
23
B
B
B
T
T
26
X3
B*4
Ø15x9.5mm
Bx18
Tx18
M3.5x12mm
Jx18
DL
DR
Px3
J
DR
J*6
DL
P*1
DR
B*2
X3

24

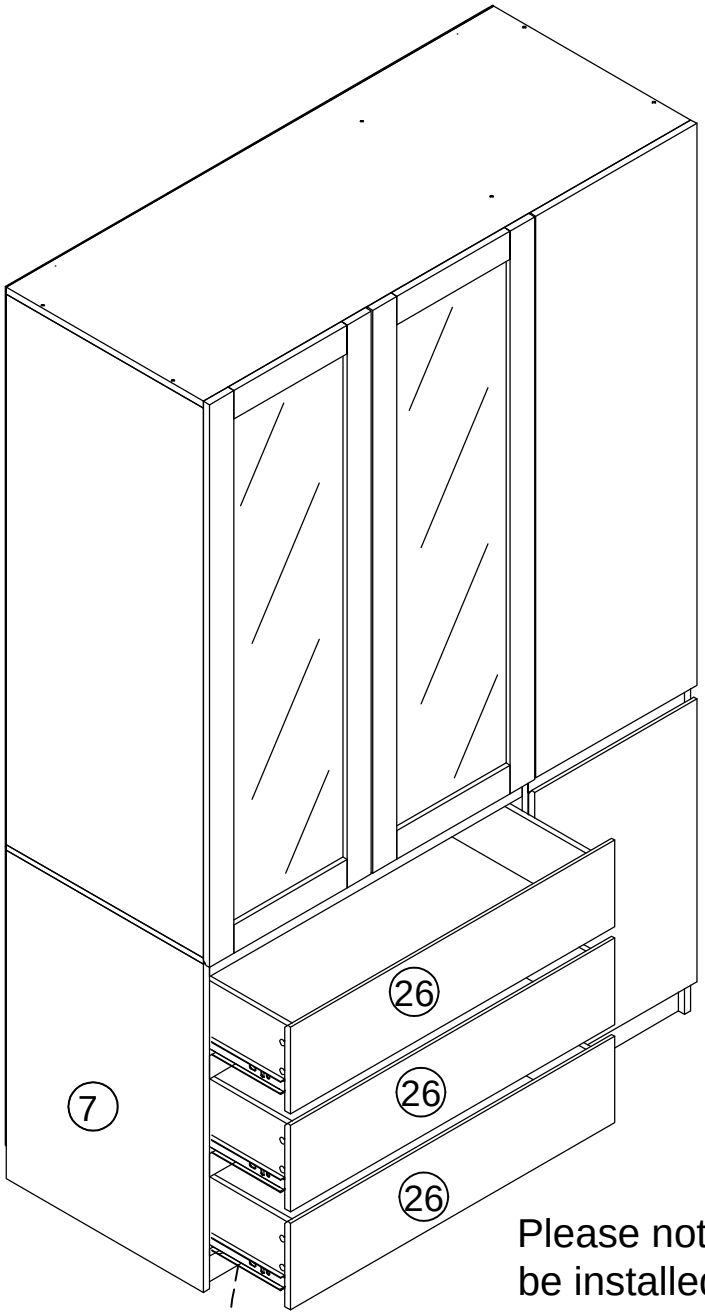

Please note that the drawersmust be installed as indicatedby the arrows.

Veuillez noter que les tiroirs doivent être installés conformément au sens des flèches.

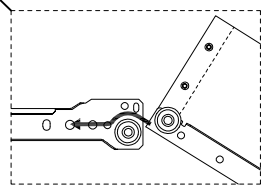

25

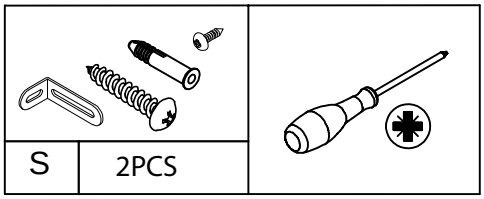

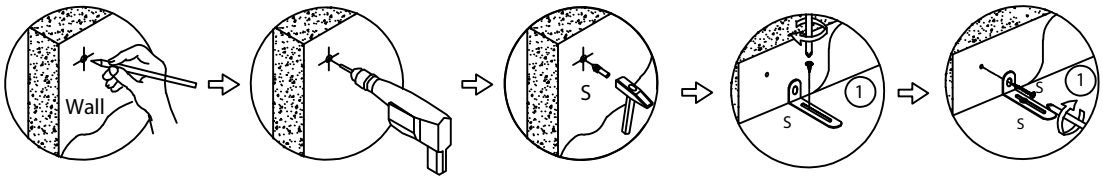

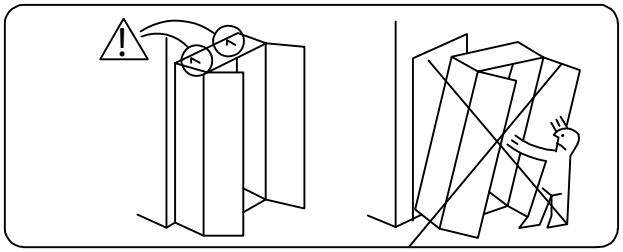

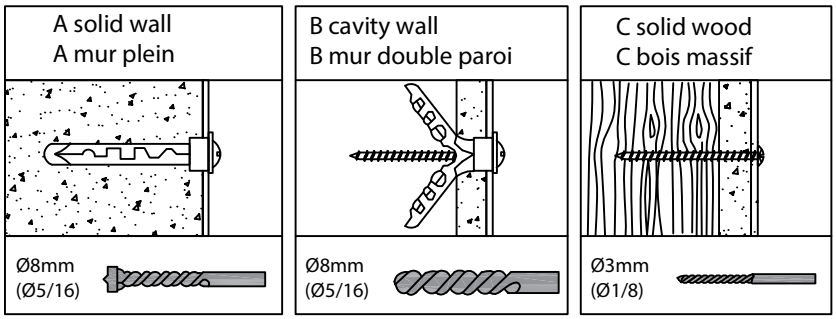

Warning: Tipping furniture can cause serious or fatal crushing injuries.
We have included a wall mounting device. Please use it to secure the furniture according to the following instructions.

1. Mark the corresponding points where you want to place the furniture;
2. Use an impact drill to make holes, and be careful of electrical wires and water pipes;
3. Insert the expansion plugs into the wall holes;
4. Place the furniture in the designated spots and tighten the wall mounting fixtures with screws.

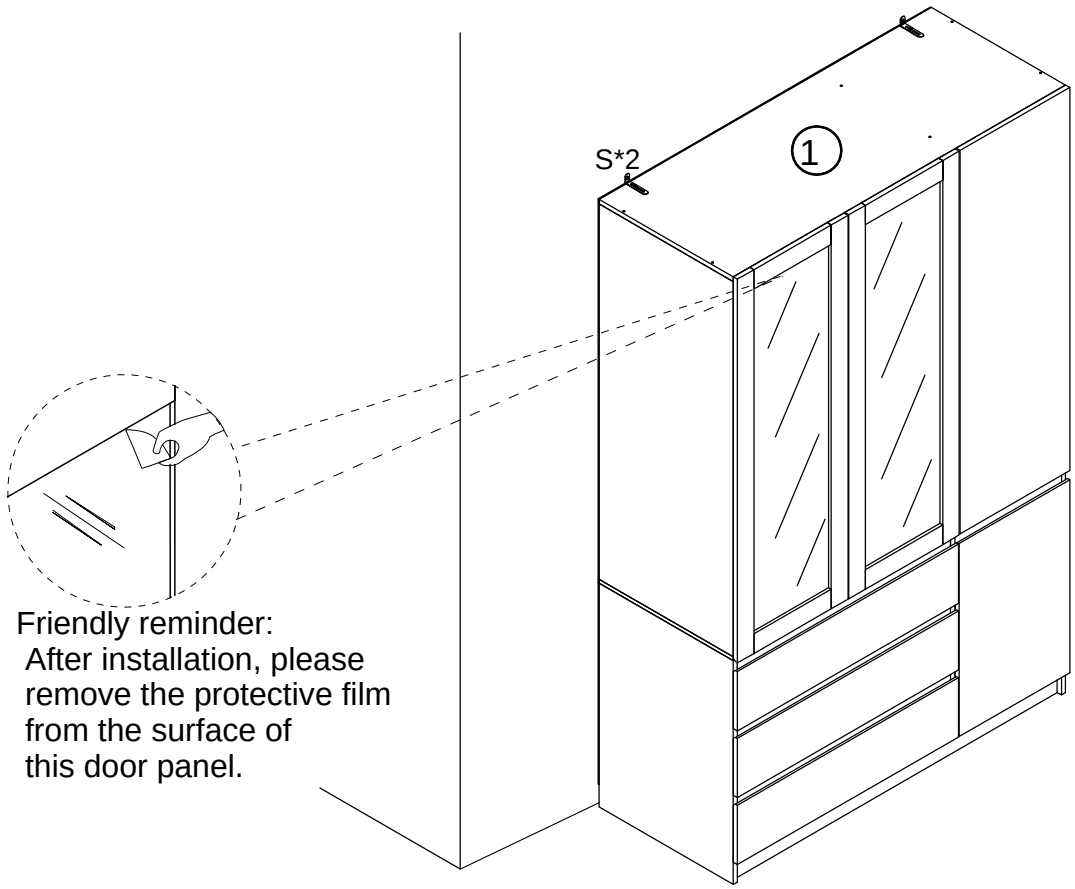

Friendly reminder:
After installation, please remove the protective film from the surface of this door panel.

25

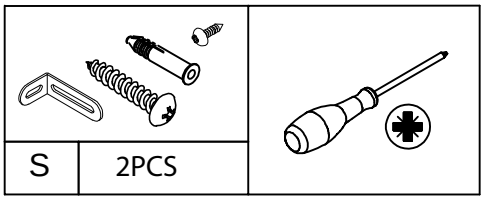

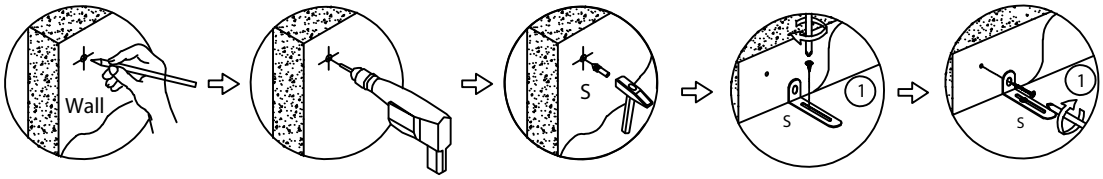

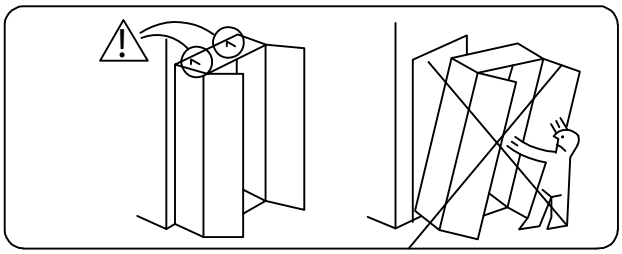

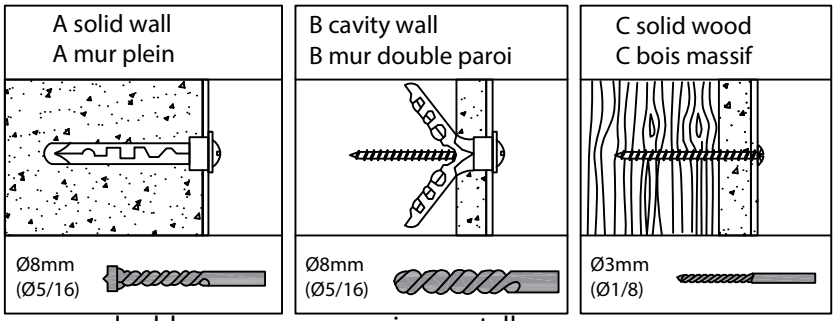

Avertissement : Les meubles qui basculent peuvent provoquer des blessures graves, voire mortelles, par écrasement.

Nous avons inclus un dispositif de fixation murale. Veuillez l'utiliser pour fixer le meuble conformément aux instructions suivantes.

1. Marquez les points correspondants à l'endroit où vous souhaitez placer le meuble ;
2. Utilisez une perceuse à percussion pour percer des trous, en veillant à éviter les fils électriques ainsi que les conduites d'eau ;
3. Insérez les chevilles dans les trous du mur ;
4. Positionnez le meuble à l'emplacement prévu et serrez les fixations murales à l'aide de vis.

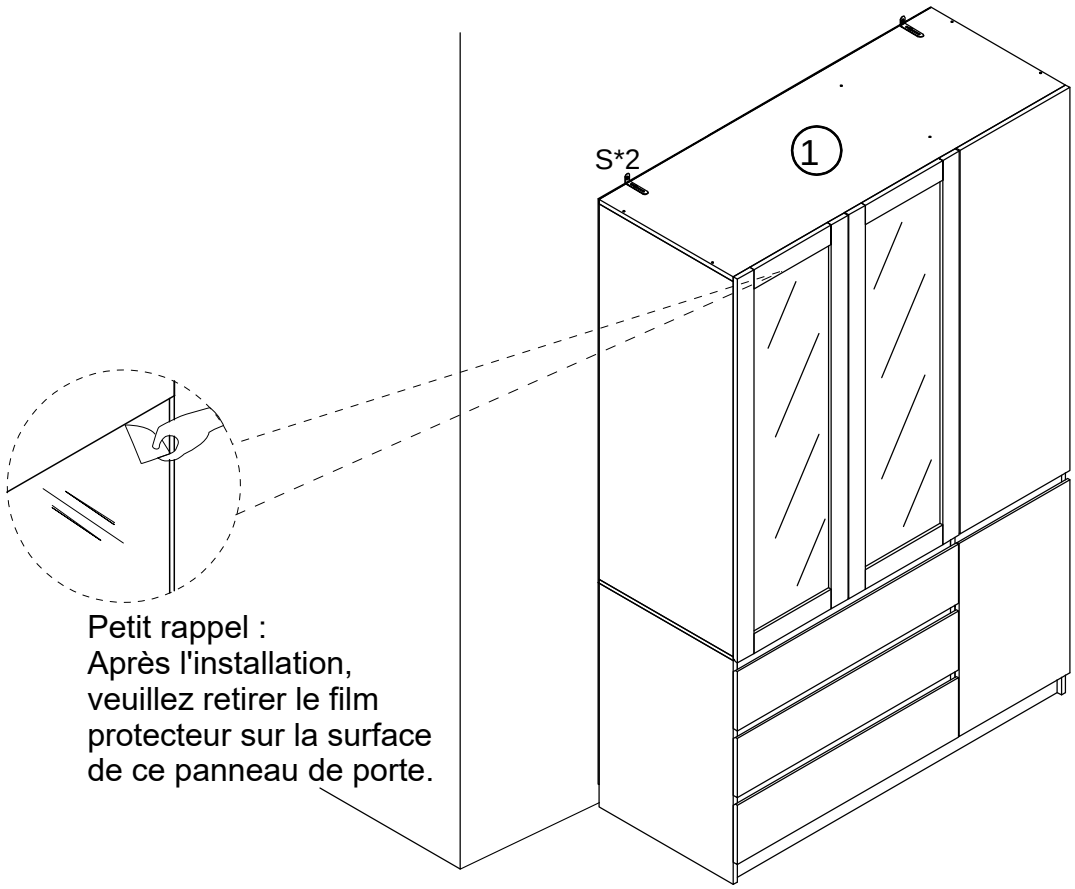

Petit rappel :
Après l'installation, veuillez retirer le film protecteur sur la surface de ce panneau de porte.

a) The statement "Remove and immediately recycle or dispose of used batteries according to locaregulations and keep away from children. Do NOT dispose of batteries in household trash orincinerate."
b) The statement "Even used batteries may cause severe injury or death."
c)The statement “Call a local poison control center for treatment information.
d) A statement indicating the compatible battery type (CR2025).
e)A statement indicating the nominal battery voltage (3-5V).
f) The statement "Non-rechargeable batteries are not to be recharged."
g)The statement "Do not force discharge, recharge, disassemble, heat above (manufacturer'sspecified temperature rating) or incinerate. Doing so may result in injury due to venting, leakage orexplosion resulting in chemical burns."

a) The statement "Ensure the batteries are installed correctly according to polarity (+ and -)."
b) The statement "Do not mix old and new batteries, different brands or types of batteries, such asalkaline,carbon-zinc,or rechargeable batteries.
c) The statement "Remove and immediately recycle or dispose of batteries from equipment notused for an extended period of time according to local regulations."
d) The statement "Always completely secure the battery compartment, lf the battery compartmentdoes not close securely, stop using the product, remove the batteries, and keep them away fromchildren.”

a) Retirez immédiatement les piles usagées et recyclez-les ou éliminez-les conformément aux réglementations locales, et gardez-les hors de portée des enfants. Ne jetez PAS les piles dans les ordures ménagères et ne les incinérez pas.
b) Même les piles usagées peuvent causer des blessures graves ou la mort.
c) Contactez un centre antipoison local pour obtenir des informations sur le traitement.
d) Type de pile compatible : CR2025.
e) Tension nominale de la pile : 3–5 V.
f) Les piles non rechargeables ne doivent pas être rechargées.
g) Ne pas forcer la décharge, recharger, démonter, chauffer au-dessus de la température spécifiée par le fabricant, ni incinérer. Cela peut entraîner des blessures dues à un dégagement, une fuite ou une explosion provoquant des brûlures chimiques.

a) Assurez-vous que les piles sont installées correctement selon les polarités (+ et -).
b) Ne mélangez pas des piles neuves et usagées, ni différentes marques ou types de piles, tels que les piles alcalines, carbone-zinc ou rechargeables.
c) Retirez immédiatement les piles des équipements non utilisés pendant une longue période et recyclez-les ou éliminez-les conformément aux réglementations locales.
d) Assurez-vous toujours que le compartiment des piles est complètement fermé et sécurisé. Si le compartiment des piles ne se ferme pas correctement, arrêtez d’utiliser le produit.