DCP2000 Serving Station

OWNER'S MANUAL

DCP2000 Chariot de service de plein air

GUIDE DE MONTAGE

DCP2000 Servidor para usar al aire libre

MANUAL DEL USUARIO

Brilliant by Design™

See What Suncast is Doing to Achieve a Brighter, More Sustainable Future

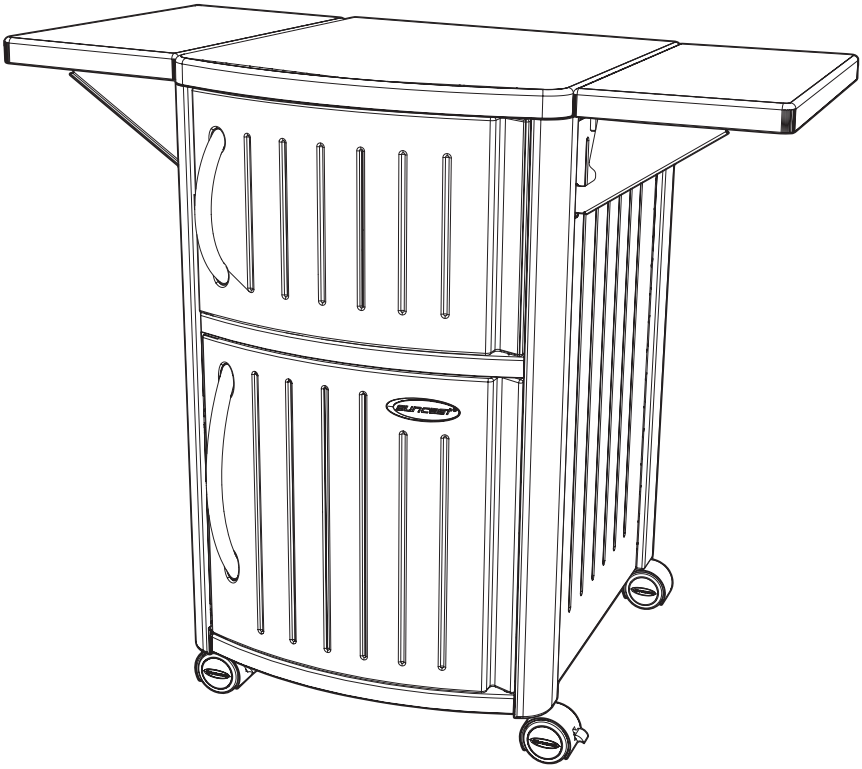

suncast®

Smart. Inside & Out®

© 2022 Suncast Corporation, Batavia, IL

0361001C

Register your product for Limited Warranty!

Must register product within 90 days of purchase for limited warranty

Enregistrez votre produit au programme de garantie limitée

Vous devez enregistrer votre produit au programme de garantie limitée dans les 90 jours suivant votre achat.

¡Registre su producto para obtener una garantía limitada!

Debe registrar el producto dentro de los 90 días posteriores a la compra para obtener una garantía limitada

www.suncast.com/warranty or call US 1 (800) 846-2345

www.suncast.com/warranty ou appelez-nous 1 (800) 846-2345

www.suncast.com/warranty o llamenos 1 (800) 846-2345

Have Questions?

We are here to help. Check out our resource library along with helpful tips, videos and FAQ's.
You may call the Contact Center directly at: 1 (800) 846-2345 or write
Suncast Corporation, Contact Center, 701 N. Kirk Road, Batavia, IL 60510 (USA)

Des questions?

Nous pouvons vous aider. Consultez notre bibliothèque de ressources où vous trouverez des conseils utiles, des vidéos et une FAQ.
Vous pouvez communiquer directement avec le centre d'appels au: 1-800-846-2345 ou écrire à
Suncast Corporation, Contact Center, 701 N. Kirk Road, Batavia, IL 60510 (États-Unis)

¿Alguna pregunta?

Estamos aquí para ayudarle. Consulte nuestra biblioteca de recurses junto con sugerencias útiles, videos y preguntas frecuentes.
Puede llamar al Centro de atención directamente al: 1 (800) 846-2345 o escribir a
Suncast Corporation, Contact Center, 701 N. Kirk Road, Batavia, IL 60510 (EE.UU.)

To purchase Suncast replacement parts and learn about other Suncast products visit us online or call.

Pour acheter des pièces de rechange Suncast et pour plus d'informations sur d'autres articles Suncast, rendez-vous sur notre site Internet ou appelez-nous.

Para comprar piezas de repuesto Suncast y obtener más información acerca de otros productos Suncast, visítenos en línea o llámenos por teléfono.

www.suncast.com
1-800-846-2345 or 1-630-381-6309.
1-800-846-2345 ou le 1-630-381-6309.
1-800-846-2345 o al 1-630-381-6309.

⚠ WARNING

- Not intended for storage of flammable materials.
- Exercise caution when storing chemicals.
- Not intended for usage by children.
- To avoid risk of suffocation, do not allow children to play inside this container.
- This product may become susceptible to damage in freezing temperatures.
- Do not store near excessive heat.
- Exercise caution when moving fully loaded product.
- Do not stand or sit on or in product.
- Misuse of this product, other than it's intended use, may result in injury.
- Store heavy items near bottom.
- If parts become broken or cracked, repair or replace promptly.
- Use a cutting board to prevent scratching Top surface.

⚠ ATTENTION

- Cet article n'a pas été conçu afin de remiser des produits inflammables.
- Faire preuve de précaution si cet article est utilisé pour remiser des produits chimiques.
- Cet article ne doit pas être utilisé pas des enfants.
- Ne pas laisser les enfants jouer à l'intérieur de ce contenant. Risque de suffocation.
- Cet article risque d'être endommagé par des températures inférieures à 0ºC.
- Ne pas remiser cet article à proximité d'une source de chaleur excessive.
- Faire preuve de précaution si cet article doit être transporté lorsqu'il est plein.
- Ne pas s'asseoir sur ou à l'intérieur de cet article ni se tenir debout sur ce dernier.
- Toute utilisation de cet article à des fins autres que celles auxquelles il est destiné, risque de provoquer des blessures.
- Placer les objets lourds au fond.
- Si des pièces s'avèrent cassées ou fissurées, les réparer ou les remplacer immédiatement.
- Utiliser une planche à découper pour ne pas rayer le couvercle et les tablettes latérales.

⚠ ADVERTENCIA

- Este producto no está diseñado para almacenar materiales combustibles.
- Tenga cuidado cuando almacene sustancias químicas.
- No está diseñado para que lo usen los niños.
- Para evitar asfixia no permita que los niños jueguen dentro de esta unidad.
- Este producto puede dañarse a temperaturas de congelación.
- No coloque esta unidad cerca de fuentes de calor excesivo.
- Tenga cuidado cuando mueva la unidad totalmente llena.
- No se pare o se siente sobre o dentro de la unidad.
- El usar en forma inapropiada este producto, en usos para los que no está diseñado, puede causar lesiones personales.
- Coloque los objetos pesados cerca del fondo de la unidad.
- Si cualquier parte se raja o se rompe reemplácela prontamente.
- Use una tabla de cortar para evitar rayar la superficie del Tope de la unidad.

Before you begin... Read instructions prior to assembly. This kit contains parts that can be damaged if incorrectly assembled. Please follow instructions. Suncast is not responsible for replacing parts lost or damaged due to incorrect assembly.

Avant de commencer... Lisez les instructions avant de commencer l'assemblage: ce kit contient des pièces pouvant être endommagées si elles ne sont pas assemblées correctement. Veuillez suivre les instructions. Suncast décline toute responsabilité en cas de perte de pièces ou de dommages suite à un montage incorrect.

Antes de comenzar... Lea las instrucciones antes de comenzar el armado de la unidad. Este conjunto contiene piezas que pueden dañarse si se arman en forma incorrecta. Sírvase seguir las instrucciones. Suncast no se hace responsable por el reemplazo de piezas perdidas o dañadas debido a un armado incorrecto.

DCP2000 Parts

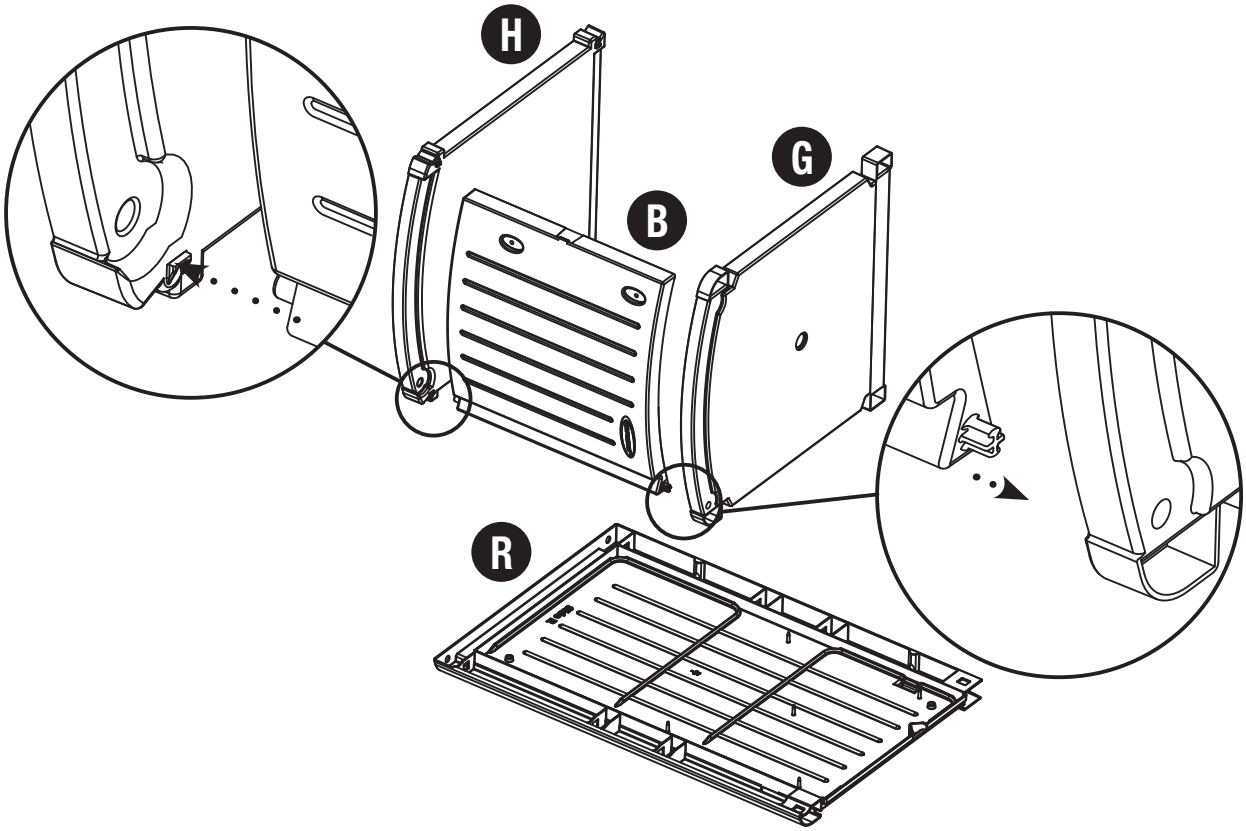

1. Place Side Panel (R) on flat surface, ribbed side up. Place bottom hinge post of Door (B) into hinge post receptacle in Bottom Panel (H) while at the same time placing the top hinge post of Door (B) into hinge post receptacle in Shelf (G).

1. Placez le panneau latéral droit “R” sur une surface plane, avec le côté rainuré vers le haut. Placez le montant de la charnière inférieure de la porte “B” dans le logement qui lui est destiné, situé dans le panneau inférieur (H), tout en plaçant le montant de la charnière supérieure de la porte “B” dans le logement qui lui destiné, situé dans la tablette intérieure (G).

1. Coloque el Panel Lateral Derecho “R” sobre una superficie plana con las costillas hacia arriba. Coloque el poste de bisagra de abajo de la Puerta “B” en el receptáculo para poste de bisagra del Panel de Fondo (H), al tiempo que coloca el poste de bisagra de arriba de la Puerta “B” en el receptáculo para poste de bisagra en la Repisa (G).

2. Place tabs of assembled Bottom (H) / Door (B) / Shelf (G) into corresponding receptacles in Side Panel R. Press to snap in place.

2. Placez les languettes de l'ensemble ayant été assemblé (fond "H", porte "B" et tablette intérieure "G") dans les logements correspondants du panneau latéral droit "R". Pressez afin que les pièces s'imbriquent d'un bruit sec.

2. Coloque las lengüetas del conjunto Fondo "H" / Puerta "B" / Repisa "G" (que ha armado) en sus correspondientes receptáculos en el Panel Lateral Derecho "R". Presione las piezas hasta que encajen en su lugar.

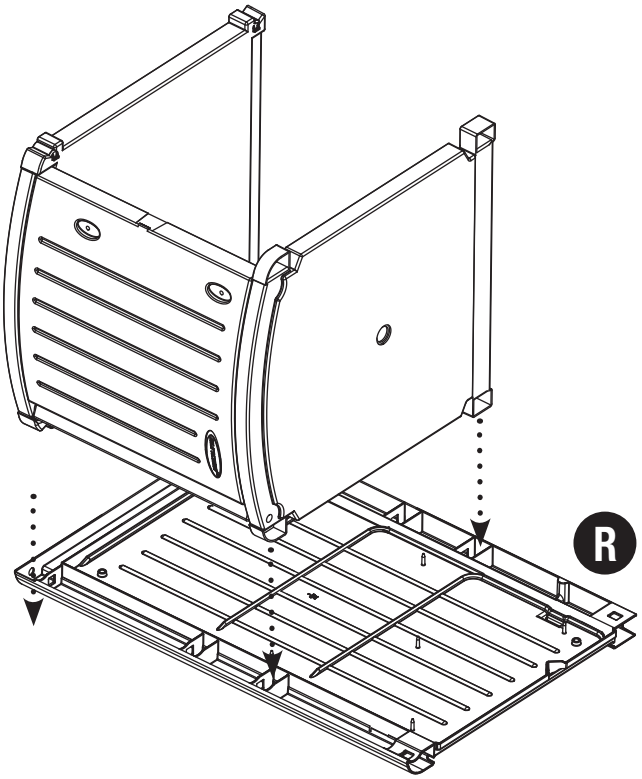

---

3. Place tabs of Back Panel (J) into corresponding receptacles in Side Panel (R). Press to snap in place.

3. Placez les languettes du panneau arrière "J" dans les logements correspondants du panneau latéral droit "R". Pressez afin que les pièces s'imbriquent d'un bruit sec.

3. Coloque las lengüetas del Panel del Atrás "J" en sus correspondientes receptáculos en el Panel Lateral Derecho "R". Presione las piezas hasta que encajen en su lugar.

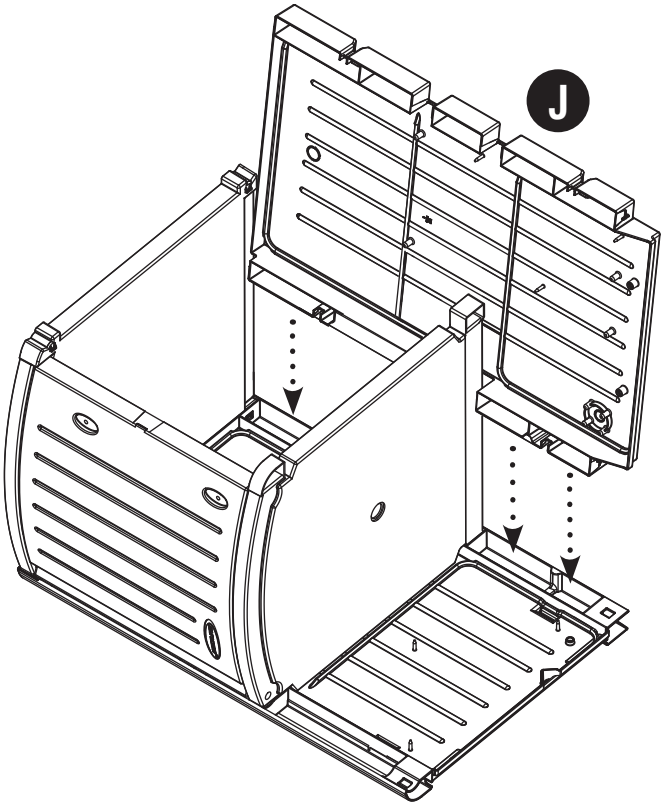

4. Align tabs of assembled parts with corresponding receptacles in Side Panel (L). Verify all tabs are correctly aligned before snapping in place.

4. Alignez les languettes des pièces ayant été assemblées, avec les logements correspondants du panneau latéral gauche “L”. Assurez-vous que toutes les languettes ont été correctement alignées avant de les imbriquer.

4. Alinee las lengüetas de las piezas ya armadas con sus correspondientes receptáculos en el Panel Lateral Izquierdo “L”. Verifique que todas las lengüetas estén debidamente alineadas para luego presionar las piezas hasta que encajen en su lugar.

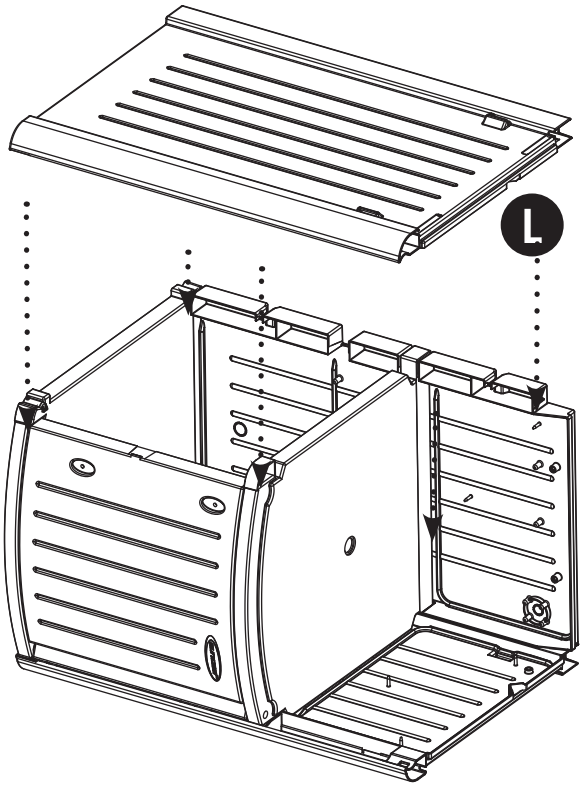

---

5. Locate the four Connector Caps (E, A, F, and C). Align them with the corresponding receptacles as shown to the right. Press to snap in place.

5. Déterminez l’emplacement des quatre bouchons de raccord “E”, “A”, “F” et “C”. Alignez-les avec les logements correspondants comme indiqué sur l’illustration à droite. Pressez afin que les pièces s’imbriquent d’un bruit sec.

5. Ubique las cuatro Cubiertas de Conector “E”, “A”, “F” y “C”. Alinéelas con sus correspondientes receptáculos como se muestra a la derecha. Presione las piezas hasta que encajen en su lugar.

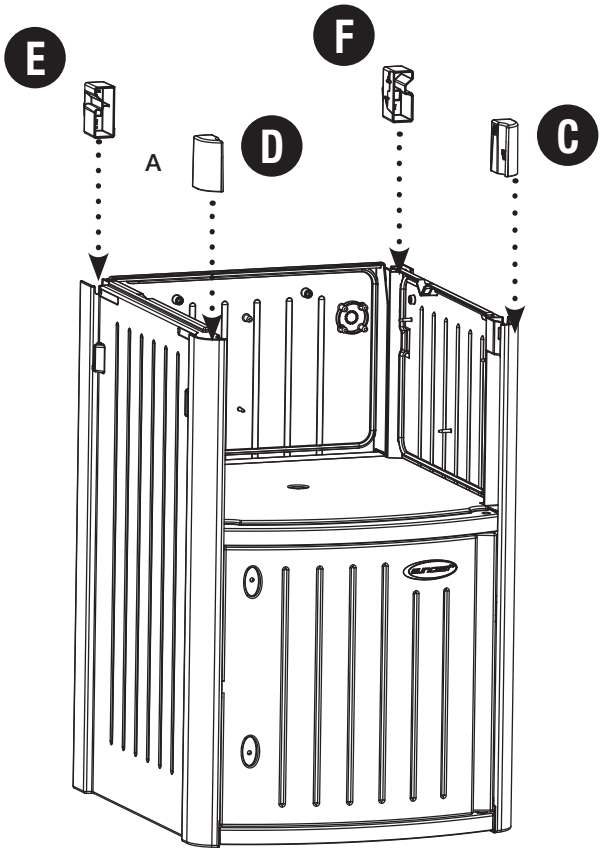

6. Place bottom hinge post of Door (A) into hinge post receptacle in Shelf (G) and hold in place. Align Connector Cap receptacles in underside of Top with Connector Caps in assembled unit. Lower Top (K) into place, making sure to place the top hinge post of Door (A) into hinge post receptacle in underside of Top. Verify that all connections are correctly aligned and press to snap into place.

6. Placez le montant de la charnière inférieure de la porte “A” dans le logement qui lui est destiné dans la tablette intérieure (G), et maintenez-le en place. Alignez les logements des bouchons de raccord situés sous le couvercle (K) avec les bouchons de raccord du meuble. Abaissez le couvercle pour le mettre en place, en vous assurant que le montant de la charnière supérieure de la porte “A” se trouve dans le logement qui lui destiné situé sous le couvercle. Vérifiez que tous les points de raccord ont été correctement alignés puis appuyez afin d’encastrer les pièces d’un bruit sec.

6. Coloque el poste de bisagra de la Puerta “A” en el receptá-culo para poste de bisagra en la Repisa (G) y sosténgalo en su lugar. Alinee los receptáculos para Cubierta de Conector en la superficie de abajo del Tope de la unidad con las Cubiertas de Conector en la unidad armada. Presione hacia abajo el Tope (K) de la unidad para que encaje en su lugar, teniendo cuidado de colocar el poste de bisagra de arriba de la Puerta “A” en el receptáculo para poste de bisagra en la superficie de abajo del Tope de la unidad. Verifique que todas las conexiones han quedado correctamente alineadas y presione las piezas hasta que encajen en su lugar.

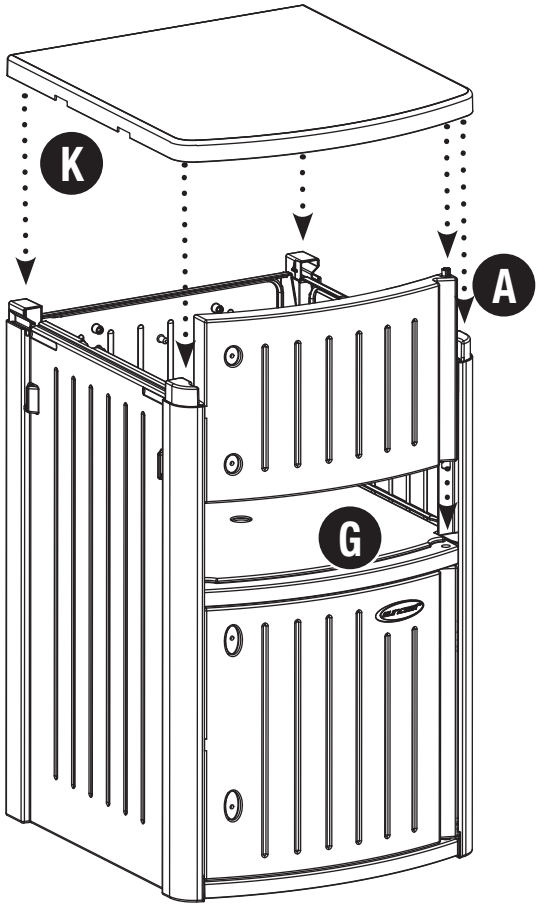

---

7. With Door (A) in Open position, locate Short Handle (M) and remove clear plastic covers, nuts (AA) and washers (BB) from Short Handle Threads. Align Short Handle with holes in Door (A). Attach Handle with provided washers (BB) and nuts (AA). Tighten nuts by hand. Do not over tighten.

Repeat process for Long Handle (N) and Door (B).

7. Tout en laissant la porte “A” en position ouverte, déterminez l’emplacement de la petite poignée de porte “M”et retirez les bouchons transparents en plastique des trous, les écrous “AA” et rondelles “BB” de filetage destinés à la poignée. Alignez la petite poignée de porte avec les trous de la porte “A”. Fixez la poignée en utilisant les rondelles “BB” et les écrous “AA” fournis.

Répétez le processus pour la poignée longue (N) et la porte (B).

7. Con la Puerta “A” en posición Abierta, ubique la Manija Corta “M” y remueva las cubiertas de plástico transparente que cubren, tuercas “AA” y arandelas “BB” las Roscas de la Manija Corta. Alinee la Manija Corta con los huecos en la Puerta “A”. Instale la Manija usando las arandelas “BB” y tuercas “AA” que se incluyen. Apriete las tuercas a mano pero sin apretarlas demasiado.

Repita este proceso para instalar la Manija Larga “N” en la Puerta “B”.

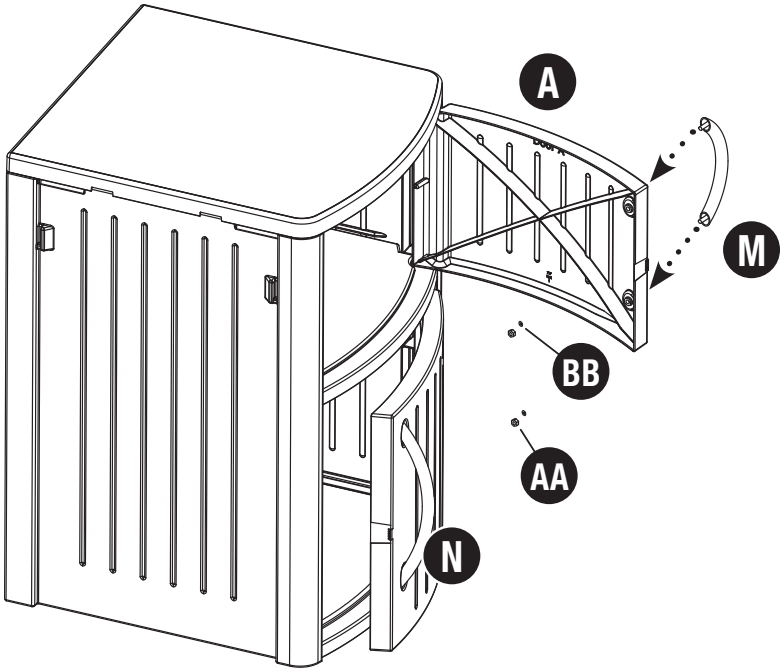

8. You may want to set unit on piece of cardboard to avoid scratching the Top. Place unit on its Top. Four Casters (O) are provided - two of the Casters are Locking Casters. It is recommended to place Locking Casters at opposite corners of unit. Push one Caster into one Caster Receptacle in Bottom. Press on the Caster until it is fully engaged into the Caster Receptacle. Repeat process for other three Casters. To prevent movement of the unit, lock the Locking Casters by pushing down on the extended tabs.

8. Il vous conseillé de placer la glacière sur un morceau de carton afin d'éviter de rayer le couvercle. Placez la glacière à l'envers, sur le couvercle. La glacière est fournie avec quatre roulettes (O) dont deux à blocage. Il est recommandé de placer une roulette à blocage de chaque côté de la glacière, en diagonale. Appuyez afin d'insérer une roulette dans le logement qui lui est destiné situé dans le fond de la glacière. Appuyez sur la roulette jusqu'à ce qu'elle soit complètement introduite dans le logement. Répétez l'opération pour les trois autres roulettes. Pour éviter que la glacière ne bouge, verrouillez les roulettes à blocage en appuyant sur les languettes des roulettes.

8. Ahora, puede ser necesario poner la unidad sobre un cartón para evitar rayar la Tapa de la unidad. Coloque la unidad descansando en la Tapa. Cuatro rodajas (O) vienen incluidas, dos de ellas son Rodajas con Cierre. Se recomienda colocar las Rodajas con Cierre en esquinas de la unidad transversalmente opuestas. Presione una Rodaja en uno de los Receptáculos del Fondo hasta que quede totalmente encajada en el Receptáculo para Rodaja. Repita este proceso con las tres Rodajas restantes. Para evitar el movimiento de la unidad asegure las Rodajas con Cierre presionando hacia abajo las lengüetas que sobresalen.

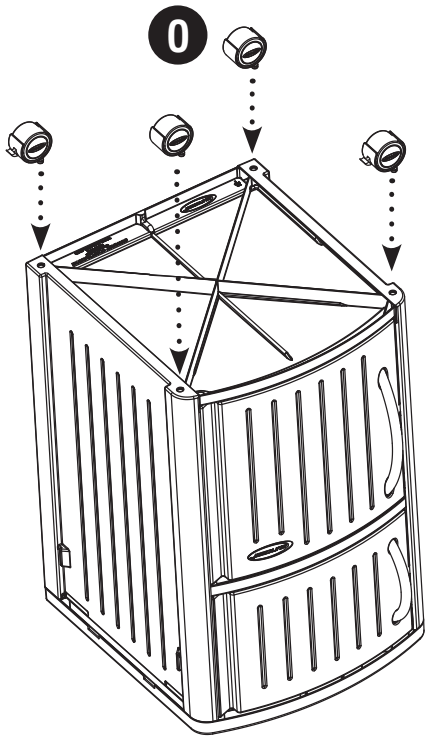

---

9. Insert Hinge Pin of Drop Leaf Shelf (P) into Hinge Pin Receptacle in Side R.

NOTE: Drop Leaf Shelf can be placed on either side of unit.

9. Insérez la broche de charnière de la tablette latérale rabattable "P" dans le logement qui lui est destiné dans le panneau latéral droit "R".

REMARQUE: La tablette latérale rabattable peut être placée d'un côté ou de l'autre de la glacière.

9. Inserte el Perno de Bisagra de la Repisa Plegable "P" en el Receptáculo para Perno de Bisagra del Panel Lateral Derecho "R".

NOTA: La Repisa Plegable puede instalarse en cualquiera de los dos lados de la unidad.

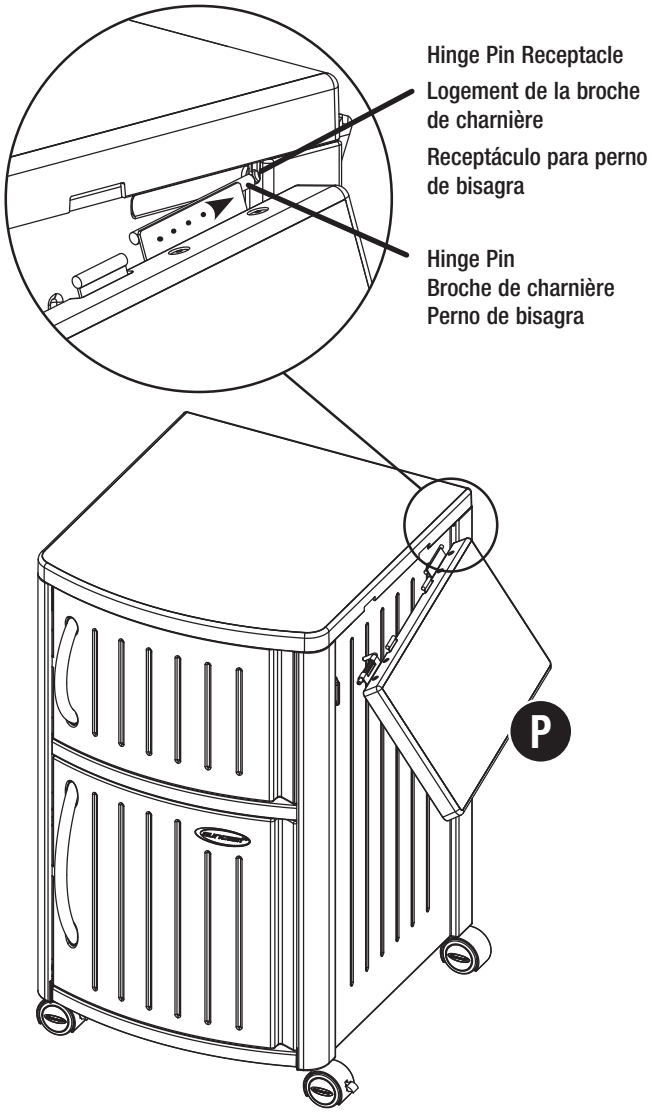

10. While raising Left Corner of Drop Leaf Shelf (P) into position, let Shelf Supports drop down and pull back on Spring-Loaded Hinge Pin. Align end of Spring-Loaded Hinge Pin with Hinge Pin Receptacle in Side R and insert into Receptacle. Once Spring-Loaded Hinge Pin is in place, position Shelf Support Ends within Shelf Support Grooves. To store Drop Leaf Shelf, remove Shelf Supports from Shelf Support Grooves, fold Shelf Supports in towards center of shelf and let Shelf hang down from side of unit.

10. Lorsque vous levez le coin gauche de la tablette latérale “P” afin de la mettre en place, laissez les supports de l’étagère se rabattre et tirez sur la broche à ressort de la charnière. Alignez l’extrémité de la broche à ressort de la charnière avec le logement destiné à recevoir la broche de la charnière, situé dans le panneau latéral droit “R” et introduisez-la dans le logement. Après avoir installé la broche à ressort de la charnière, placez les extrémités des supports de la tablette latérale dans les rainures de la glacière destinées à les recevoir. Pour rabattre la tablette latérale, retirez des rainures de la glacière les supports de la tablette, repliez les supports de la tablette sous la tablette et laissez la tablette pendre sur le côté de la glacière.

10. Levante la esquina izquierda de la Repisa Plegable “P” para ponerla en posición, deje que las Ménsulas de Apoyo de la Repisa se muevan hacia abajo y hale hacia atrás el Perno de Bisagra con Carga de Resorte. Alinee el extremo del Perno de Bisagra con Carga de Resorte con el Receptáculo para Perno de Bisagra en el Panel Lateral Derecho “R” e inserte el Perno de Bisagra con Carga de Resorte en el Receptáculo. Una vez que el Perno de Bisagra con Carga de Resorte ha quedado en su lugar, coloque los extremos de la Ménsulas de Apoyo dentro de las Canaletas de Apoyo para la Repisa Plegable. Para guardar la Repisa Plegable, remueva las Ménsulas de Apoyo de las Canaletas, doble las Ménsulas de Apoyo hacia el centro de la repisa y deje que la Repisa quede colgando de un costado de la unidad.

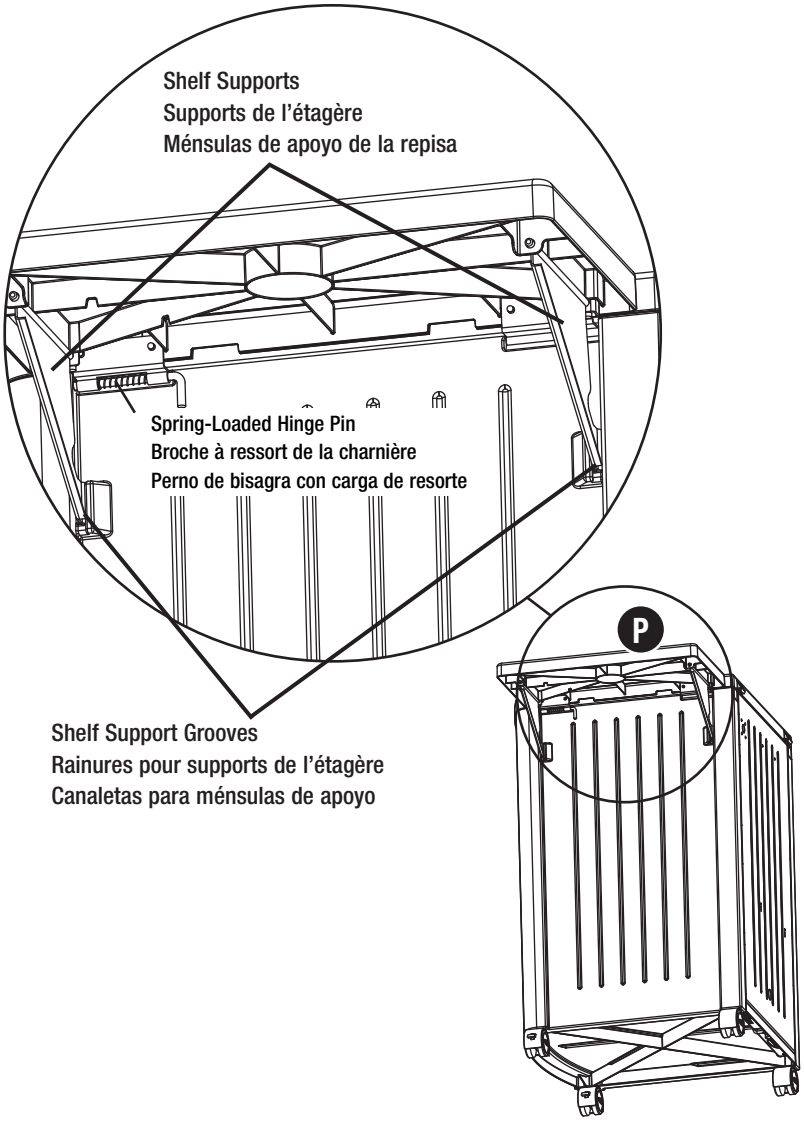

11. Provided Serving Tray (S) stores inside unit.

11. Le plateau de service (S) qui est fourni se range à l’intérieur du meuble.

11. La Bandeja de Servicio (S) que se incluye puede guardarse dentro de la unidad.

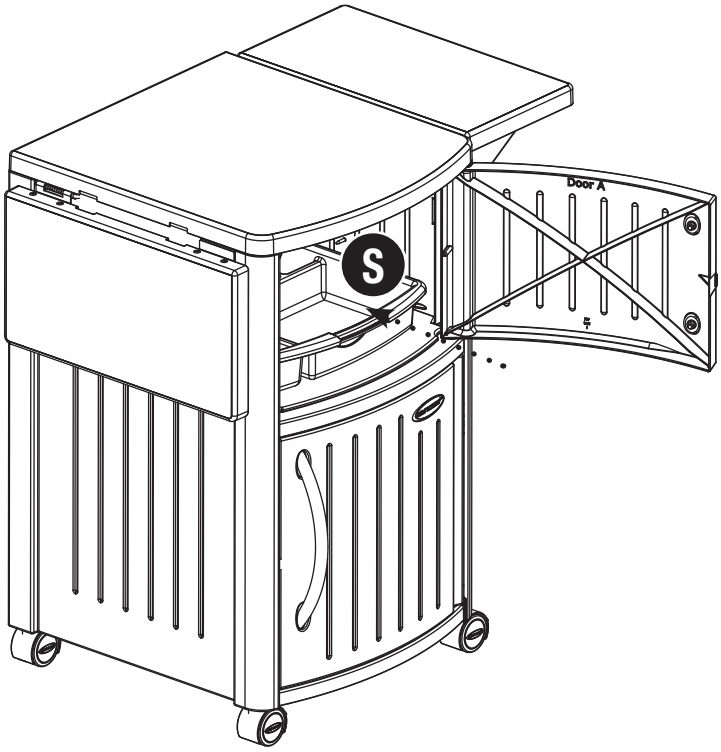

Tips for General Use:

- If parts become broken or cracked, repair or replace promptly.
- Use a cutting board to prevent scratching Top surface.
- Top Panel can hold 50 lbs. evenly distributed.
- Drop Leaf Shelf can hold 35 lbs. evenly distributed.
- When in use make sure the Drop Leaf Support Brackets are nested in the Shelf Support Grooves before placing items on Drop Leaf Shelf.

Conseils pour l'utilisation:

- Si des pieces s'avèrent cassées ou fendues, réparez ou remplacez-les immédiatement.
- Utilisez une planche à découper afin de ne pas rayer le couvercle et les tablettes latérales.
- Le couvercle peut soutenir un poids de 50 lbs (22,6 kg) réparti uniformément.
- La tablette latérale rabattable peut soutenir un poids de 35 lbs (15,8 kg) réparti uniformément.
- Avant d'utiliser cette unité, assurez-vous que les supports de la tablette latérale rabattable sont bien fixés dans les rainures à supports avant de placer des articles sur la tablette latérale.

Sugerencias de Uso General:
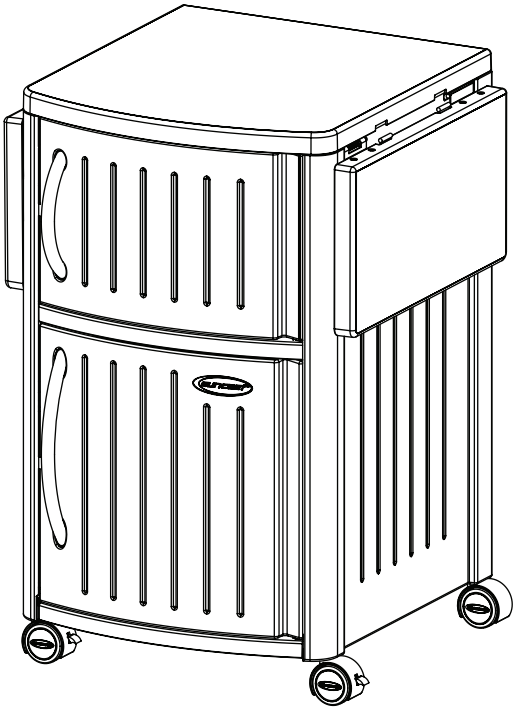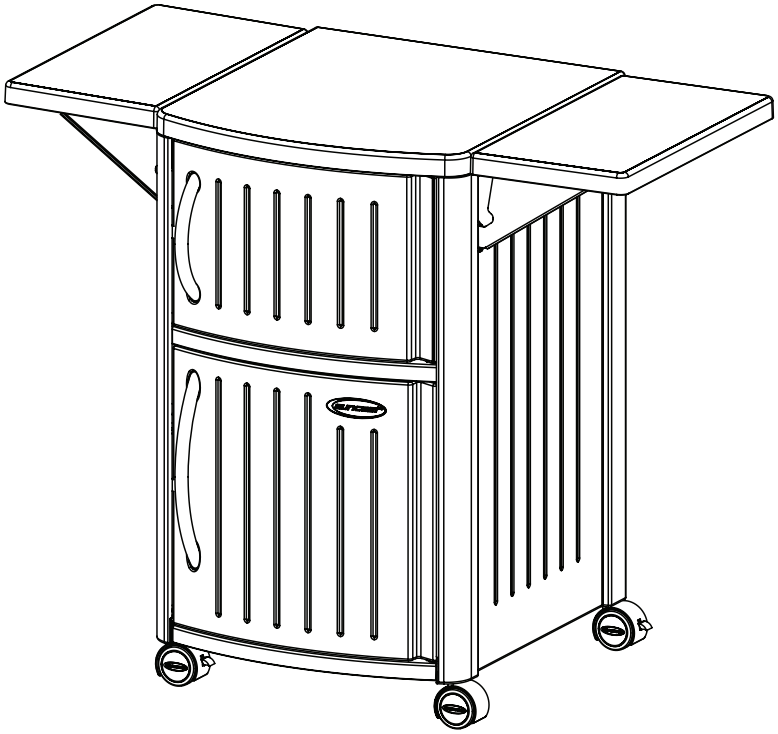
- Si cualquier parte se raja o se rompe reemplácela prontamente.
- Use una tabla de cortar para evitar rayar la superficie de la Tapa.
- El Panel de la Tapa puede soportar 50 libras (22,6 kg) distribuidas en forma pareja.
- La Repisa Plegable puede soportar 35 libras (15,8 kg) distribuidas en forma pareja.
- Antes de colocar cualquier objeto sobre la Repisa Plegable verifique que las Ménsulas de Apoyo de la Repisa Plegable están debidamente colocadas en las Ranuras para las Ménsulas de Apoyo.