Riobel®

HOUSE OF ROHL

ORDER BY PART NUMBER

ILLUSTRATED PARTS

TNB45

NIBI

3-way Type T/P (thermostatic/pressure balance) coaxial valve trim

ID	Kit Number	Finish
*A	214696	See below
B	152-040 (x3)	N/A
*C	052-071	See below
*D	053-077	See below
*E	5-345	See below
F	5-948	N/A
G	0-945	N/A
H	505-025	N/A
I	392-208 (x2)	N/A

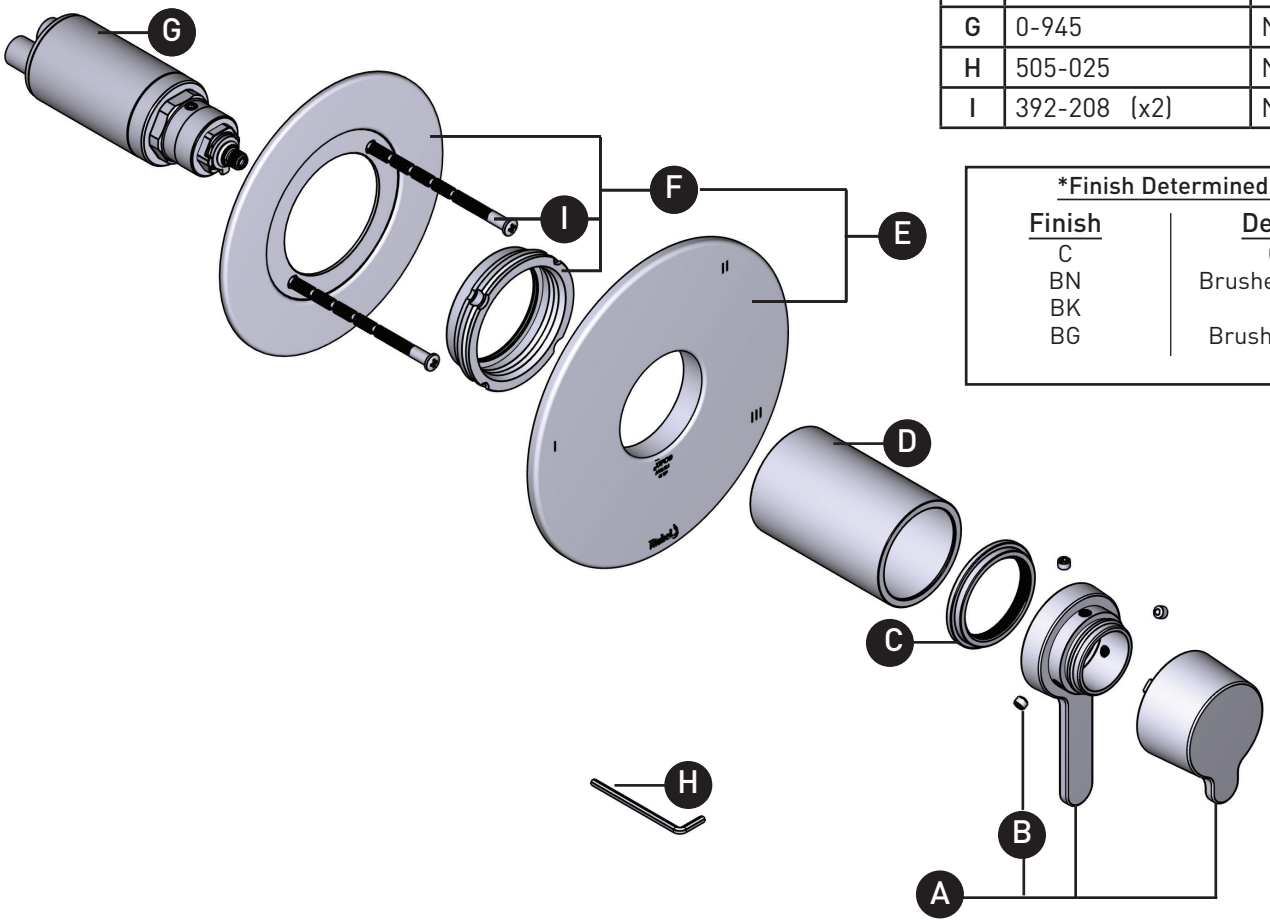

***Finish Determined by Suffix**

Finish	Description
C	Chrome
BN	Brushed Nickel(PVD)
BK	Black
BG	Brushed Gold(PVD)

For warranty or additional information, contact:

US Customers

U.S.A.
houseofrohl.com/support
1-800-777-9762

Canadian Customers

QUEBEC / MARITIMES / WESTERN CANADA
QUÉBEC / MARITIMES / OUEST CANADIEN
QUEBEC / MARITIMOS / CANADA OCCIDENTAL
houseofrohl.ca/support
1-866-473-8442

ONTARIO
houseofrohl.ca/support
1-800-287-5354

Riobel | PERRIN & ROWE LONDON | 1897 SHAWS ENGLAND | victoria + albert® | ROHL

Rev. 12/22

12/26/2022 EXP-5551 900000546466
Release01.01

Riobel®

HOUSE OF ROHL

VEUILLEZ EFFECTUER VOTRE COMMANDE PAR NO DE RÉFÉRENCE

ILLUSTRATIONS DES PIÈCES

TNB45

NIBI

Garniture pour valve coaxiale, Type T/P (thermostatique/pression équilibrée), à 3 voies

ID	Référence du kit	Finition
*A	214696	Voir ci-dessous
B	152-040 (x3)	Voir ci-dessous
*C	052-071	N/A
*D	053-077	N/A
*E	5-345	Voir ci-dessous
F	5-948	N/A
G	0-945	N/A
H	505-025	N/A
I	392-208 (x2)	N/A

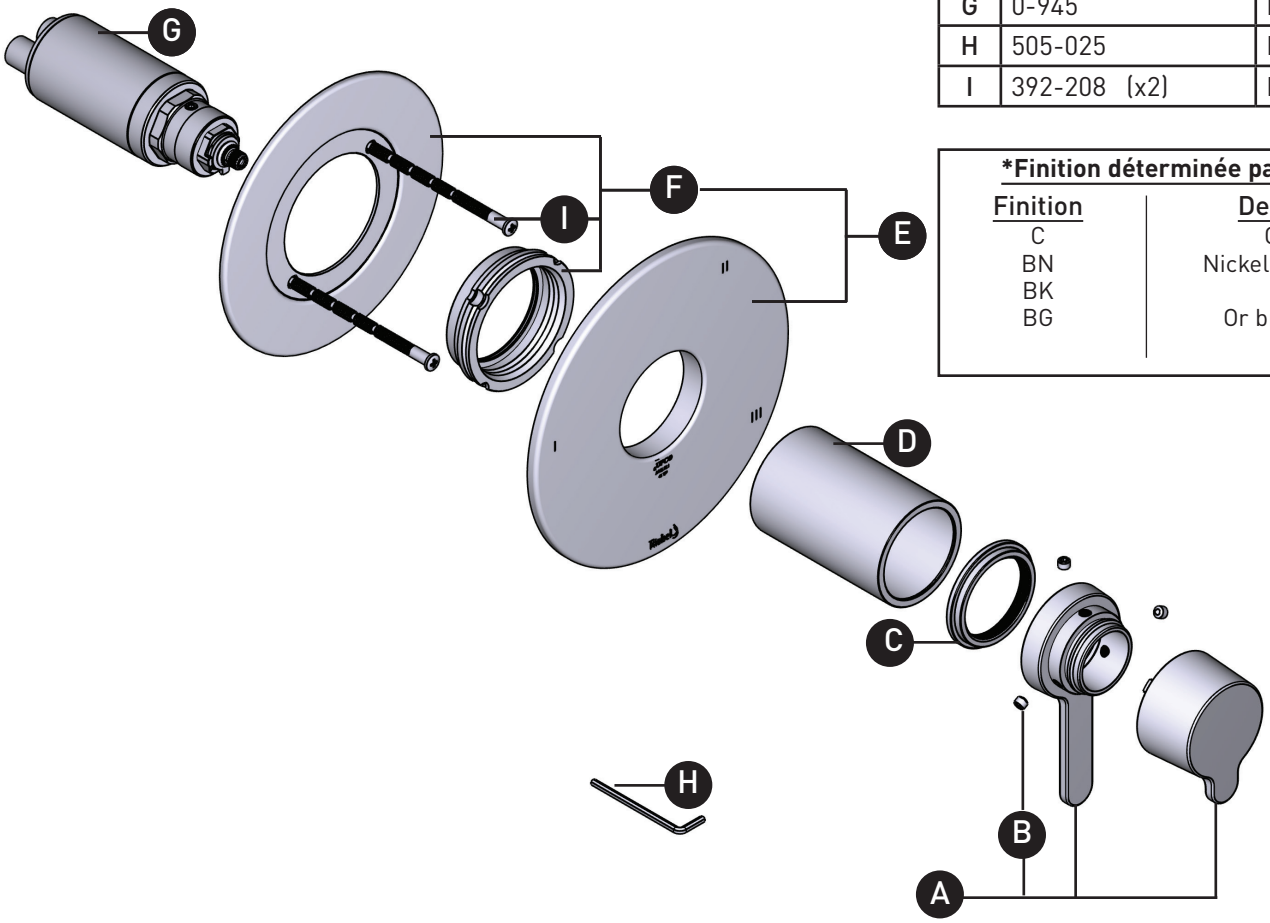

***Finition déterminée par le Suffixe**

Finition	Description
C	Chrome
BN	Nickel brossé (PVS)
BK	Noir
BG	Or brossé (PVS)

For warranty or additional information, contact:

US Customers

U.S.A.
houseofrohl.com/support
1-800-777-9762

Canadian Customers

QUEBEC / MARITIMES / WESTERN CANADA
QUÉBEC / MARITIMES / OUEST CANADIEN
QUEBEC / MARITIMOS / CANADA OCCIDENTAL
houseofrohl.ca/support
1-866-473-8442

ONTARIO
houseofrohl.ca/support
1-800-287-5354

Riobel | PERRIN & ROWE LONDON | 1897 SHAWS ENGLAND | victoria + albert® | ROHL

Rev. 12/22

12/26/2022 EXP-5551 500000546466
Release01.01

Riobel®

HOUSE OF ROHL

PEDIR POR NÚMERO DE REFERENCIA

PIEZAS ILUSTRADAS

TNB45

NIBI

Internos de válvula coaxial tipo T/P
(termostático / de equilibrio de presión) de 3 vías

ID	Referencia del kit	Acabado
*A	214696	Ver más abajo
B	152-040 (x3)	Ver más abajo
*C	052-071	N/A
*D	053-077	N/A
*E	5-345	Ver más abajo
F	5-948	N/A
G	0-945	N/A
H	505-025	N/A
I	392-208 (x2)	N/A

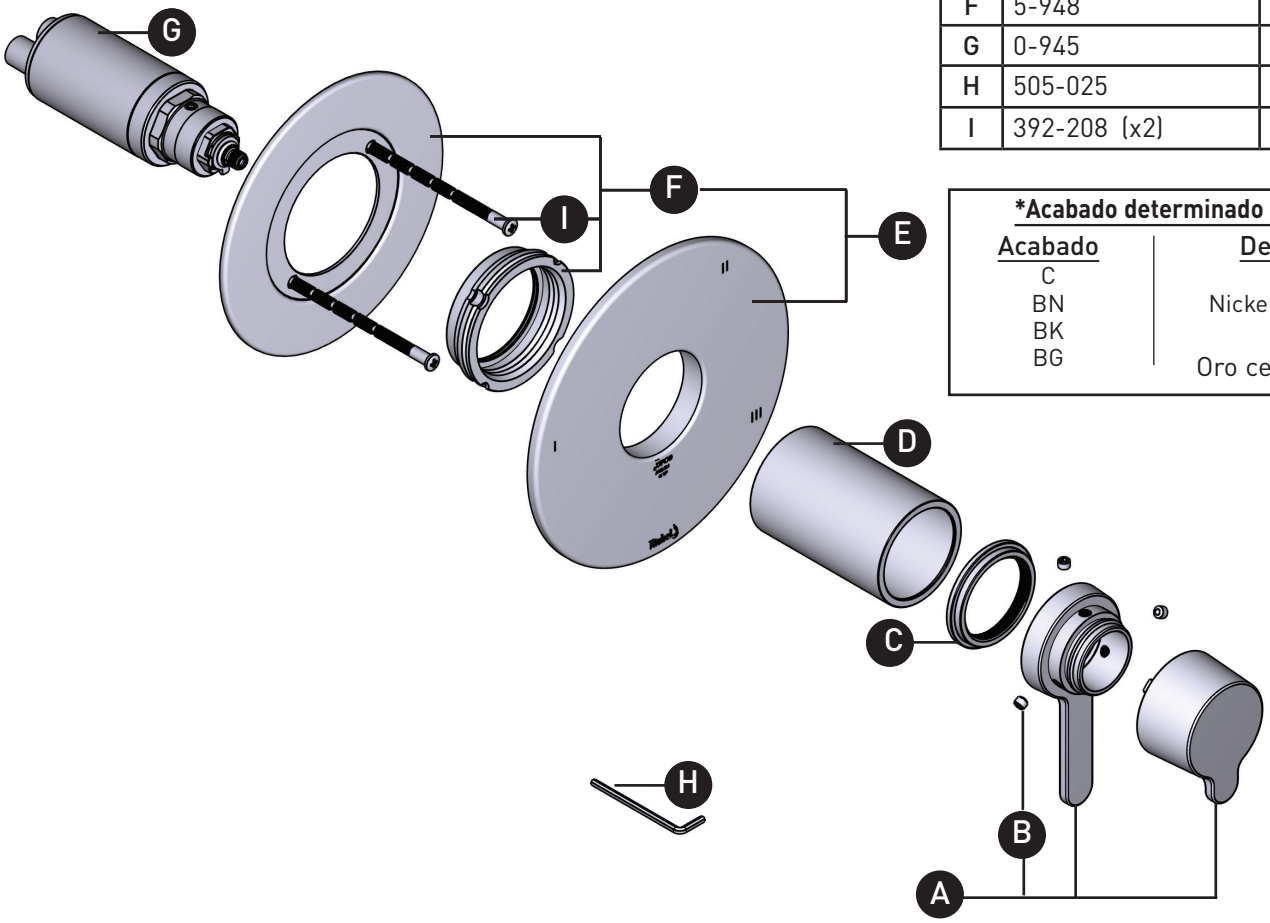

***Acabado determinado por el sufijo**

Acabado	Descripción
C	Cromo
BN	Nickel brossé(PVD)
BK	Negro
BG	Oro cepillado (PVD)

For warranty or additional information, contact:

US Customers

U.S.A.
houseofrohl.com/support
1-800-777-9762

QUEBEC / MARITIMES / WESTERN CANADA
QUÉBEC / MARITIMES / OUEST CANADIEN
QUEBEC / MARITIMOS / CANADA OCCIDENTAL
houseofrohl.ca/support
1-866-473-8442

Canadian Customers

ONTARIO
houseofrohl.ca/support
1-800-287-5354

Riobel | PERRIN & ROWE LONDON | 1897 SHAWS ENGLAND | victoria + albert® | ROHL

Rev. 12/22

12/26/2022 EXP/5551 9000054466
Release01/01