# Wall-mounted Basin Mixer
# Installation Manual

W-128(ES)

# Warranty Duration

All components of this faucet system are covered under a lifetime limited warranty, ensuring they are free from defects in material and workmanship for the original purchaser.

# Repair and Replacement

If the product shows defects in material or workmanship under normal use and within the warranty period, we will, at our discretion, either repair the product or provide a replacement at no cost to the original purchaser. Please note that proof of purchase (e.g., an invoice) is required when requesting service. The warranty does not cover damages caused by improper installation, misuse, or modifications.

# Exclusions

We shall not be responsible for the following cases:

- Damage to the product caused by improper installation, misuse, unauthorized repair or replacement, or abuse (including damage during shipment).
- Damage to the product caused by improper dismantling after installation.
- Damage resulting from abnormal water pressure or impurities in water pipes, which is not covered under this warranty.
- Rust on the product due to insufficient care and maintenance, which is not covered under this warranty.
- Damage caused by natural disasters such as fire, flood, earthquake, lightning storms, etc., which is not covered under this warranty.

I hope this helps! If you have any further questions or concerns,please let me know.

# Having Trouble?Contact us.

Email: info@faucetsupport.com

Toll Free: UK:+44 808 304 9999
EU:+49 941 7508 3032



**M2242I-G1/2**
**SFS-1276**

## CONTENT


1.(EN)Basin Mixer Installation Manual ---------- (1-7)
1.(DE)Montageanleitung für Waschtischarmatur ---------- (8-14)
1.(FR)Manuel d'installation du mitigeur de lavabo ---------- (15-21)
1.(ES)Manual de instalación del mezclador para lavabo ---------- (22-28)
1.(IT)Manuale di installazione del miscelatore per lavabo ---------- (29-35)

EN

## ◆ Installation and Maintenance Instructions

1. Check the accessories list to verify that all parts are complete in this package.
2. Do not disassemble the main body by yourself.
3. Connect inlet pipes to supply valves.
4. Make sure inlet pipes and supply valves have no impurities and are cleaned, with no impurities in the pipeline.
5. After installation, check all joints for leakages.
6. Do not leave the basin mixer exposed to a severely corrosive environment.

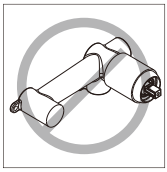

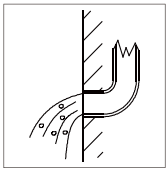

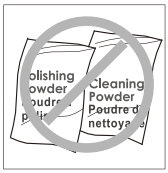





Do's

1. In order to keep the mixer surface bright, please clean the mixer regularly.
2. Rinse the mixer with clean water and wipe it with a soft cotton cloth.
3. Use one of the following cleaners to remove dirt from the surface:
   a. Mild liquid cleaner.
   b. Colorless glass cleaner and powder cleaner that do not cause abrasion and can be dissolved completely.
   c. Polish liquid that does not cause abrasion.

Don'ts

1. Avoid using cleaning powder, harsh cleaning chemicals, brushes and coarse cloth to prevent scratching and friction.
2. Do not use acid cleaners to clean the mixer as they may cause surface corrosion of the mixer. If the mixer is exposed to harmful acid substances, please rinse it immediately with water.

**Tools Needed:**

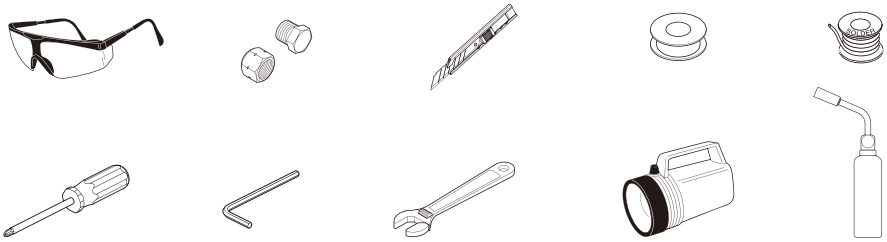

## Concealed Hot and Cold Basin Mixer Accessories List

EN

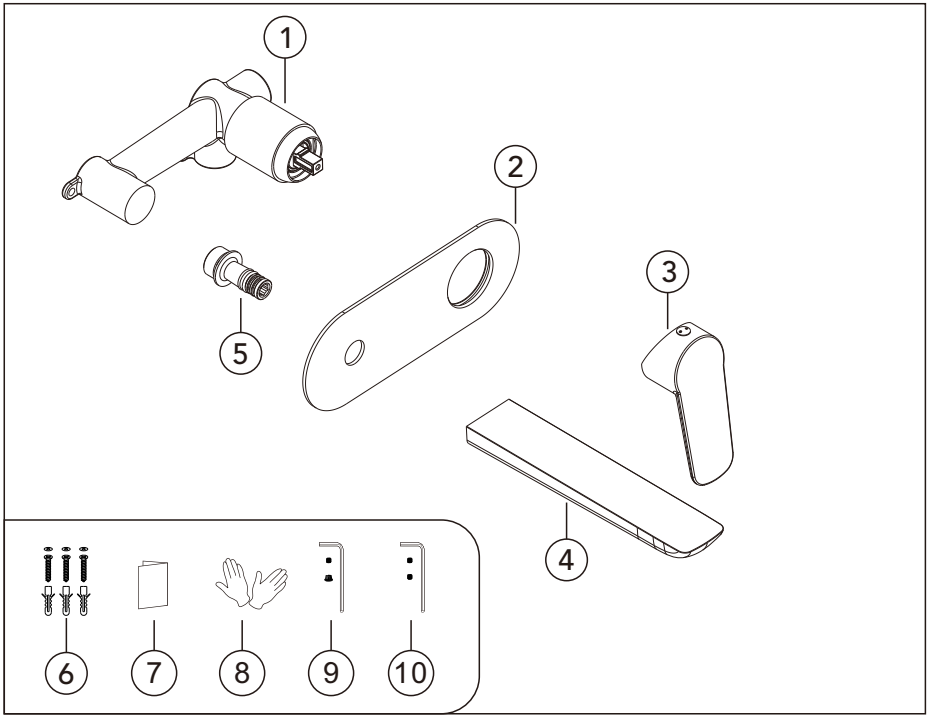


| No. | Part name | Qty | No. | Part name | Qty |
|---|---|---|---|---|---|
| 1 | Rough-in valve | 1 | 6 | Main body spare parts | 1 set |
| 2 | Flange | 1 | 7 | Instruction manual | 1 |
| 3 | Handle | 1 | 8 | Gloves | 1 pair |
| 4 | Spout | 1 | 9 | Handle parts | 1 set |
| 5 | Water outlet connector | 1 | 10 | Spout fixing screw | 1 set |

EN

## Water Circuit Diagram of Basin Mixer

Unit: mm/inch

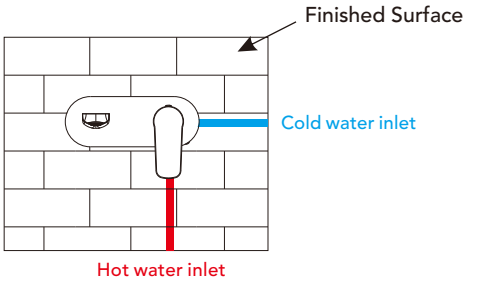


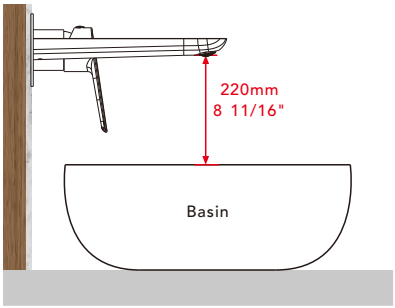


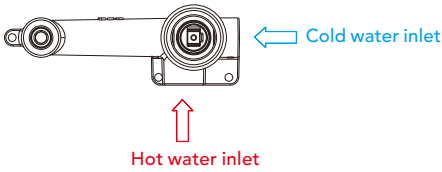


## Embedding depth of the Rough-in Valve

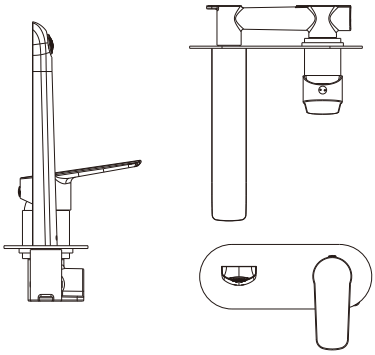

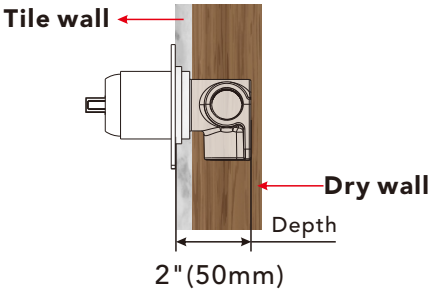


Notice: 1.The installation depth of the rough-in valve should be 2" (50 mm), including the thickness of the tile. If the depth exceeds this dimension, the deck plate cannot be properly installed.

EN

## ◆ Rough-in Valve Installation(concrete wall)

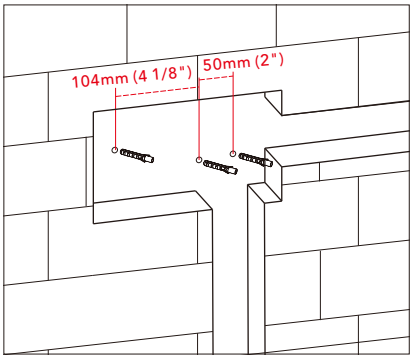


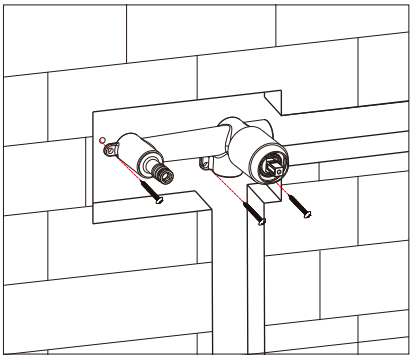

Step 1: Measure and mark the installation points based on the dimensions of the rough-in valve. Drill holes into the concrete wall at the marked locations and insert the wall anchors.
Step 2: Secure the rough-in valve to the wall using screws inserted into the wall anchors. Connect the hot and cold water inlet pipes to their respective inlets.
Step 3: Perform a pressure test to check for leaks at all connections. Ensure there are no leaks before proceeding to the next step.
Step 4: Once the pressure test is complete and all connections are confirmed to be secure, seal the rough-in valve with concrete.

---

## ◆ Rough-in Valve Installation(wood wall)

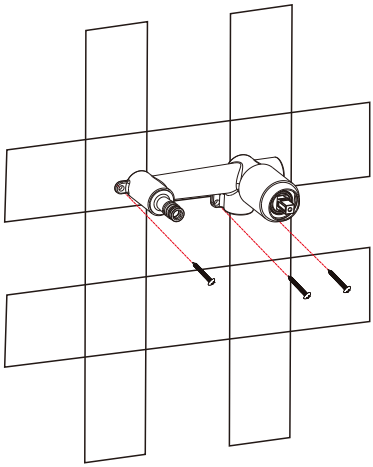

1:Secure the rough-in valve directly to the wooden structure using screws.

## Mixer Faucet Installation

EN

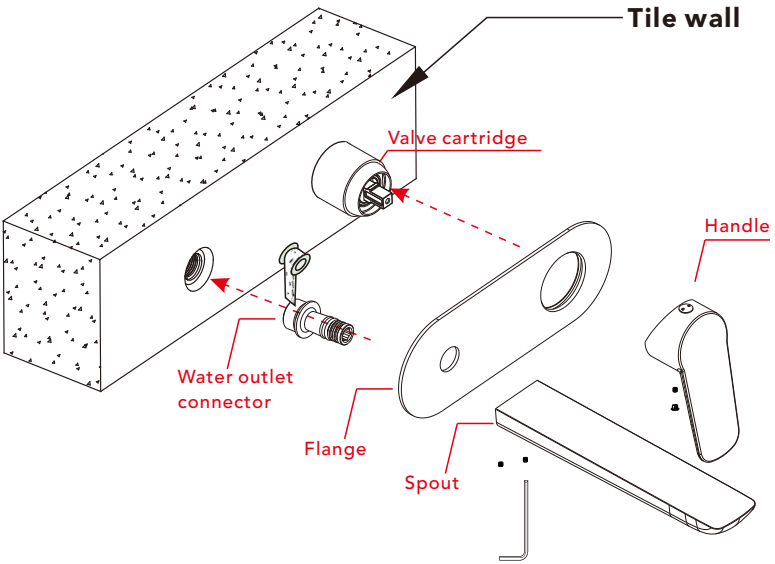


1. Wrap the water outlet connector with waterproof tape, then install it clockwise into the rough-in valve.
2. Connect the handle and the flange to the valve cartridge. Then retighten the screw securely.
3. Align the spout with the flange hole, connect it to the water outlet connector, and tighten the screws underneath. Turn on the water supply and check for leaks.

## ◆ Drain Installation

EN

Step1

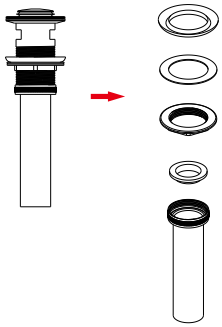

- Disassemble the drain starting from the bottom part. As shown in the left image, remove all components.

Step2

- Insert the top of the drain into the basin drain hole, and from the bottom upwards, sequentially fit the rubber gasket, washer, and fixing brass sleeve.
  Rotate the brass sleeve to the right until it is tight, but do not over-tighten to avoid damaging the basin or the drain.

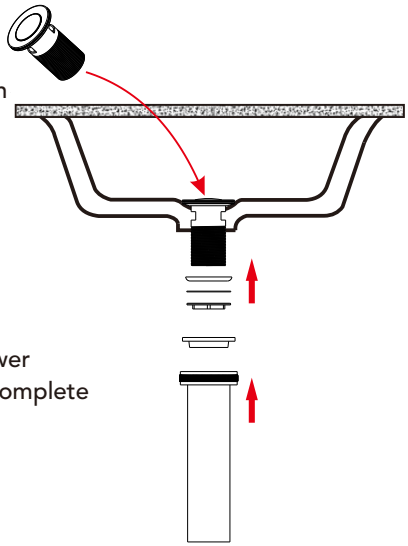

- Finally, continue to rotate and tighten the lower part of the drain components downward to complete the drain installation.

## ◆ Drain Installation

EN

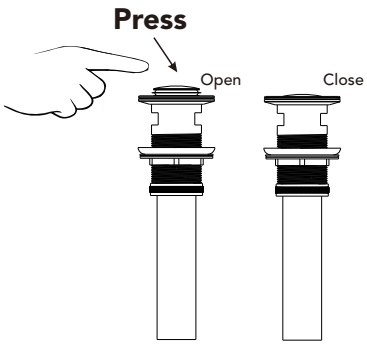


Press the pop-up button on top of the drain to open and close the drain outlet.

⚠ Notice:

1. Sealing Test: Turn on the faucet and let the water run for a few minutes. Observe the drain and the drainage pipe connections for any leaks. If you find any leaks, readjust the tightness of the gasket and nuts.
2. Drainage Speed Test: Ensure that the water drains smoothly without any blockages or slow drainage issues.
3. Choose the Right Drain: Different basins may require different sizes and types of drains. Make sure the drain you purchase matches your basin.

DE

## Installations- und Wartungshinweise

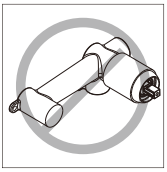

1.Überprüfen Sie die Zubehörliste, um sicherzustellen, dass alle Teile in diesem Paket vollständig sind.

2.Zerlegen Sie das Hauptgehäuse nicht selbst.

3.Schließen Sie die Zulaufrohre an die Absperrventile an.

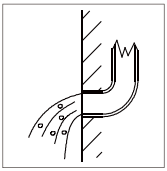

4.Stellen Sie sicher, dass sich in den Zulaufrohren und Absperrventilen keine Verunreinigungen befinden und dass die Leitungen gereinigt sind.

5.Überprüfen Sie nach der Installation alle Verbindungen auf Undichtigkeiten.




6.Setzen Sie die Waschbeckenarmatur keiner stark korrosiven Umgebung aus.

Zu beachten

1.Um die Mischbatterieoberfläche glänzend zu halten, reinigen Sie die Armatur regelmäßig.




2.Spülen Sie die Armatur mit klarem Wasser ab und wischen Sie sie anschließend mit einem weichen Baumwolltuch trocken.

3.Verwenden Sie einen der folgenden Reiniger, um Schmutz von der Oberfläche zu entfernen: a. mildes Flüssigreinigungsmittel. b. farbloser Glasreiniger oder pulverförmiger Reiniger, der keine Scheuerwirkung hat und sich vollständig auflöst dissolved completely. c. Politurflüssigkeit ohne Scheuerwirkung.

Zu vermeiden

1. Verwenden Sie keine Scheuerpulver, aggressiven Reinigungsmittel, Bürsten oder groben Tücher, um Kratzer und Abrieb zu vermeiden.

2. Verwenden Sie keine säurehaltigen Reiniger zur Reinigung der Armatur, da diese zu Korrosion der Oberfläche führen können. Sollte die Armatur mit schädlichen Säuresubstanzen in Kontakt kommen, spülen Sie sie sofort gründlich mit Wasser ab.

**Benötigtes Werkzeug:**

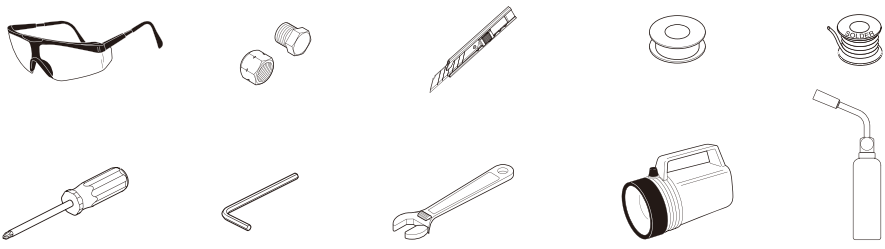

## ◆ Verdeckte Warm- und Kaltwasser-Waschbeckenarmatur Zubehörliste

DE

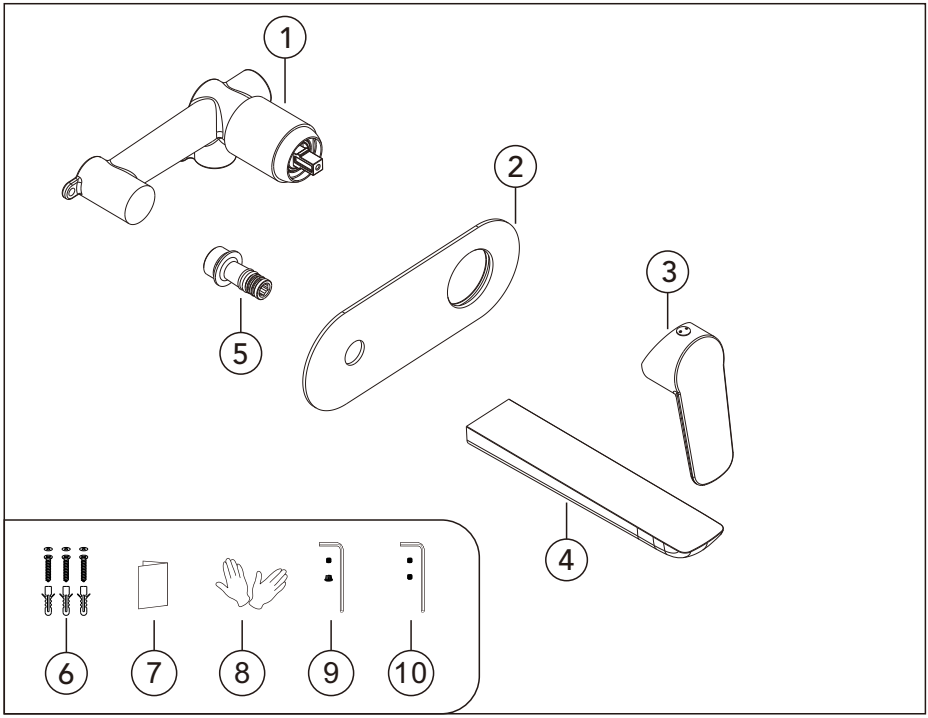


| Nr. | Bezeichnung | Menge | Nr. | Bezeichnung | Menge |
|---|---|---|---|---|---|
| 1 | Unterputzventil | 1 | 6 | Ersatzteile des Hauptkörpers | 1 Satz |
| 2 | Flansch | 1 | 7 | Installationsanleitung | 1 |
| 3 | Griff | 1 | 8 | Handschuhe | 1 pair |
| 4 | Auslauf | 1 | 9 | Griffteile | 1 Satz |
| 5 | Wasseranschlussstück | 1 | 10 | Auslauf-Befestigungsschraube | 1 Satz |

## ◆ Wasserkreislauf-Diagramm derWaschbeckenarmatur

DE

Einheit: mm/Zoll

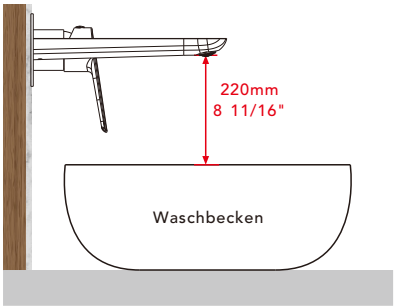


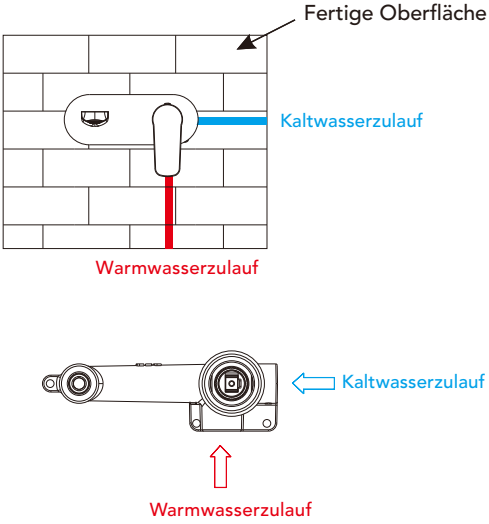


## ◆ Einbautiefe des Unterputzventils

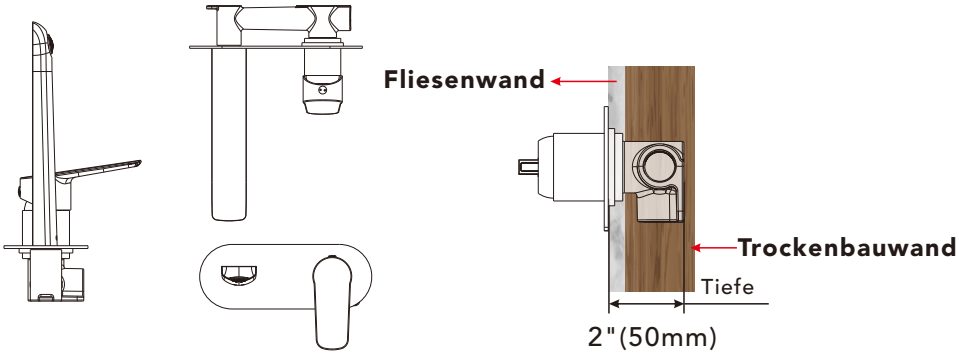


Hinweis: 1. Die Einbautiefe des Unterputzventils sollte 2 Zoll (50 mm) betragen, einschließlich der Fliesenstärke. Wenn die Tiefe diesen Wert überschreitet, kann die Abdeckplatte nicht ordnungsgemäß montiert werden.

DE

## Installation des Unterputzventils (Betonwand)

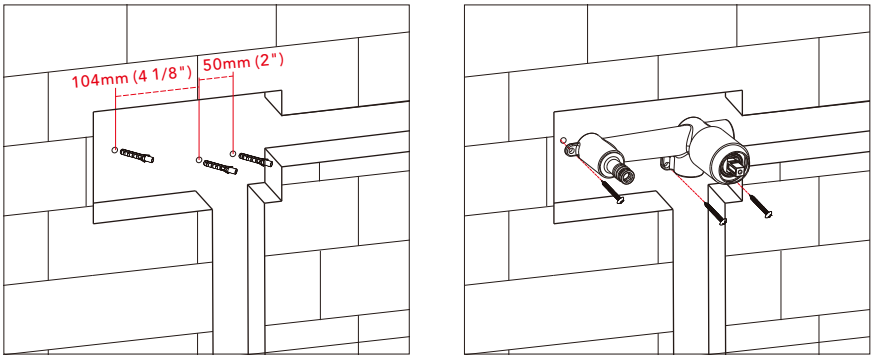


Schritt 1: Messen und markieren Sie die Montagepunkte anhand der Abmessungen des Unterputzventils. Bohren Sie an den markierten Stellen Löcher in die Betonwand und setzen Sie die Dübel ein.
Schritt 2: Befestigen Sie das Unterputzventil mit Schrauben, die in die Dübel eingedreht werden. Verbinden Sie die Warm- und Kaltwasser-Zuleitungen mit den jeweiligen Anschlüssen.
Schritt 3: Führen Sie eine Druckprüfung durch, um alle Verbindungen auf Dichtheit zu überprüfen. Stellen Sie sicher, dass keine Undichtigkeiten vorhanden sind, bevor Sie mit dem nächsten Schritt fortfahren.
Schritt 4: Nachdem die Druckprüfung abgeschlossen ist und alle Verbindungen sicher sind, vergießen Sie das Unterputzventil mit Beton, um es endgültig zu fixieren.

---

## Installation des Unterputzventils (Holzwand)

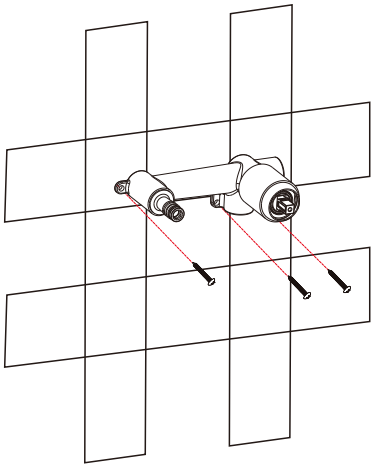

1: Befestigen Sie das Unterputzventil mithilfe von Schrauben direkt an der Holzkonstruktion.

## Installation der Waschtischarmatur

DE

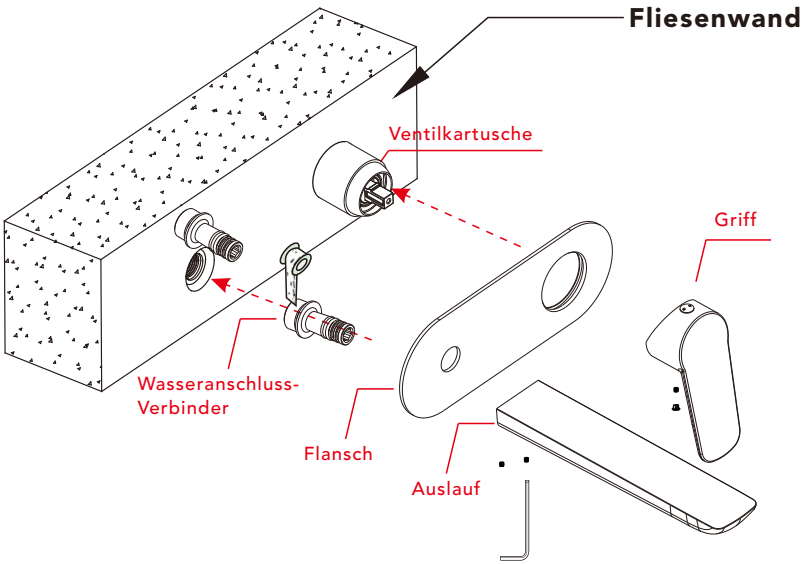


1. Wickeln Sie das Wasserauslauf-Verbindungsstück mit Dichtungsband um und schrauben Sie es im Uhrzeigersinn in die Unterputz-Armatur ein.
2. Montieren Sie den Griff und die Blende am Ventilkern. Ziehen Sie die Schraube anschließend fest nach.
3. Richten Sie den Auslauf auf die Blendenöffnung aus, setzen Sie ihn auf das Wasserauslauf-Verbindungsstück auf und ziehen Sie die Schrauben an der Unterseite fest. Drehen Sie die Wasserversorgung auf und prüfen Sie auf Undichtigkeiten.

## ◆ Installation des Ablaufs

DE

Schritt 1

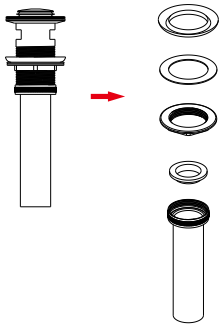

- Zerlegen Sie den Ablauf beginnend mit dem unteren Teil.
  Wie im linken Bild gezeigt, entfernen Sie alle Bauteile.

Schritt 2

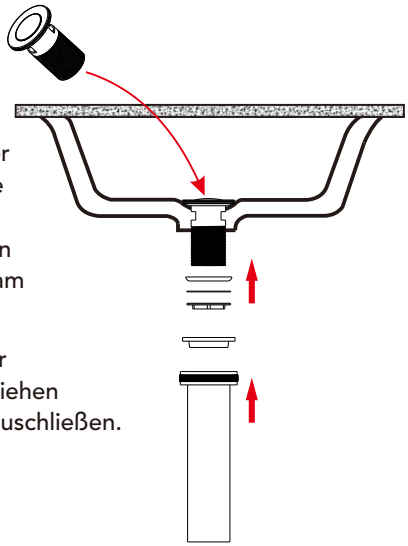

- Führen Sie den oberen Teil des Ablaufs in die Abflussöffnung des Waschbeckens ein. Von unten nach oben setzen Sie nacheinander die Gummidichtung, Unterlegscheibe und die Befestigungshülse aus Messing auf. Drehen Sie die Messinghülse im Uhrzeigersinn fest, aber nicht zu fest, um Beschädigungen am Waschbecken oder am Ablauf zu vermeiden.
- Drehen Sie abschließend den unteren Teil der Ablaufkomponenten weiter nach unten und ziehen Sie ihn fest, um die Montage des Ablaufs abzuschließen.

## ◆ Installation des Ablaufs

DE

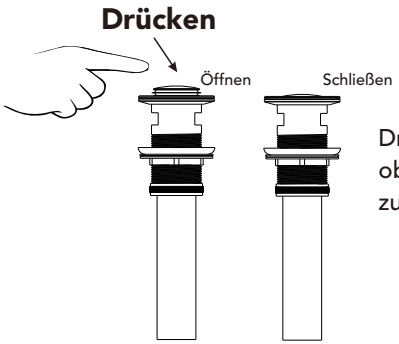


Drücken Sie den Pop-Up-Knopf oben am Ablauf, um die Abflussöffnung zu öffnen oder zu schließen.

⚠ Achtung

1. Dichtheitsprüfung: Öffnen Sie die Armatur und lassen Sie das Wasser einige Minuten laufen. Beobachten Sie den Ablauf und die Anschlüsse des Ablaufrohrs auf eventuelle Undichtigkeiten. Wenn Sie Undichtigkeiten feststellen, stellen Sie die Dichtheit von Dichtung und Muttern nach.
2. Ablauftest: Stellen Sie sicher, dass das Wasser gleichmäßig und ohne Verstopfungen abfließt, und es keine langsame Entwässerung gibt.
3. Richtige Ablaufwahl: Verschiedene Waschbecken erfordern möglicherweise unterschiedliche Größen oder Typen von Abläufen. Achten Sie darauf, dass der gekaufte Ablauf zu Ihrem Waschbecken passt.

FR

## ◆ Questions d'installation et d'entretien

1.Vérifiez la liste des accessoires afin de vous assurer que toutes les pièces sont bien présentes dans l'emballage.

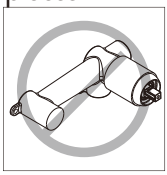

2.Ne démontez pas le corps principal par vous-même.

3.Raccordez les tuyaux d'alimentation aux vannes d'arrivée d'eau.

4.Assurez-vous que les tuyaux d'alimentation et les vannes d'arrivée ne contiennent aucune impureté et qu'ils ont été correctement nettoyés; le circuit doit être parfaitement propre.

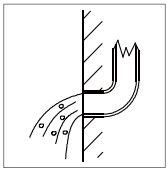

5.Après l'installation, contrôlez l'étanchéité de tous les raccords.

6.Ne laissez pas le robinet de lavabo exposé à un environnement fortement corrosif.

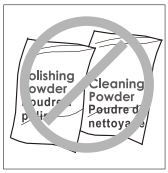


À faire

1.Afin de préserver l'éclat de la surface du mitigeur, nettoyez-le régulièrement.

2.Rincez le robinet à l'eau claire, puis essuyez-le avec un chiffon doux en coton.




3.Utilisez l'un des produits de nettoyage suivants pour éliminer les salissures présentes sur la surface : a. Un nettoyant liquide doux. b. Un nettoyant pour vitres incolore ou une poudre non abrasive, entièrement soluble. c. Un produit de polissage liquide non abrasif.

À ne pas faire

1. Évitez d'utiliser des poudres à récurer, des produits chimiques agressifs, des brosses ou des chiffons rugueux, afin d'éviter toute rayure ou abrasion de la surface.
2. N'utilisez pas de nettoyants acides pour nettoyer le robinet, car ils peuvent provoquer la corrosion de la surface. Si le robinet entre en contact avec des substances acides nocives, rincez-le immédiatement à l'eau claire.

**Outils nécessaires:**

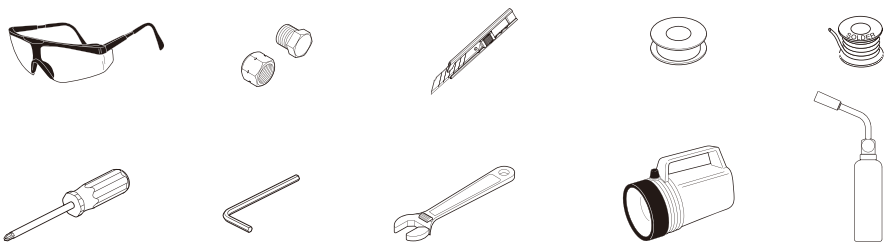

## ◆ Unterputz-Waschtischarmatur für Warm- und Kaltwasser
## Liste des accessoires

FR

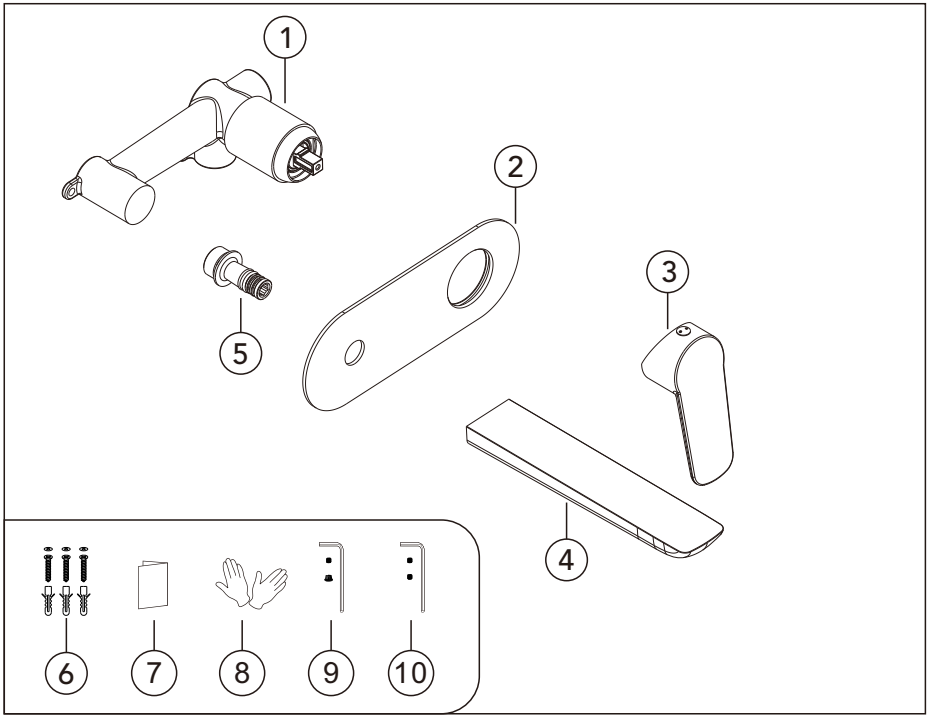


| N° | Nom de la pièce | Qté | N° | Nom de la pièce | Qté |
|---|---|---|---|---|---|
| 1 | Unterputzventil | 1 | 6 | Ersatzteile des Hauptkörpers | 1ensemble |
| 2 | Bride | 1 | 7 | Bedienungsanleitung | 1 |
| 3 | Griff | 1 | 8 | Handschuhe | 1 Paar |
| 4 | Auslauf | 1 | 9 | Griffteile | 1ensemble |
| 5 | Wasseranschluss-Verbinder | 1 | 10 | Befestigungsschraube für den Auslauf | 1ensemble |

FR

## ◆ Schéma du circuit d'eau du robinet de lavabo

Unité : mm/pouce

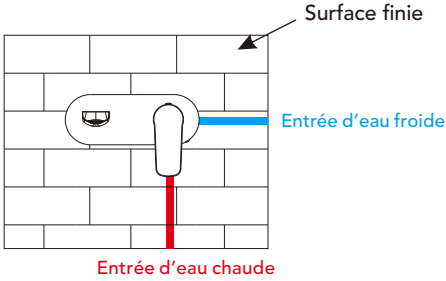


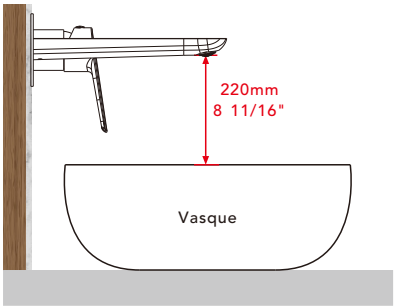


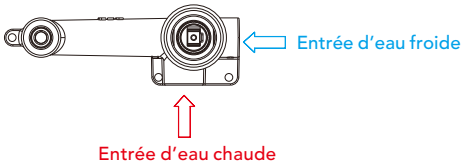


## ◆ Profondeur d'encastrement de la valve d'alimentation

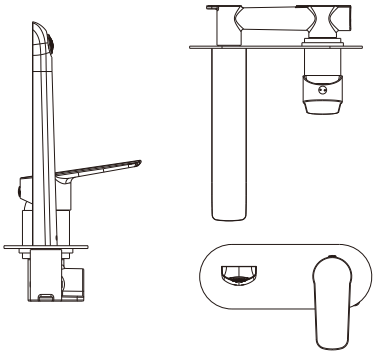

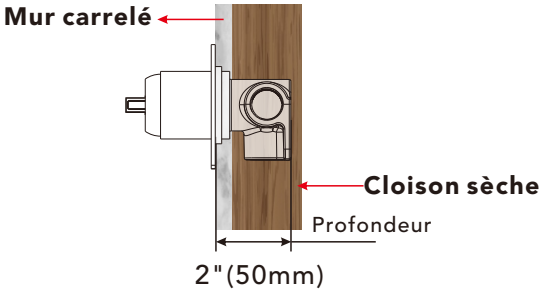


Avis : 1. La profondeur d'encastrement de la valve de raccordement doit être de 2" (50 mm), incluant l'épaisseur du carrelage. Si la profondeur dépasse cette cote, la plaque de recouvrement ne peut pas être correctement installée.

## ◆ Installation de la valve d'encastrement (mur en béton)

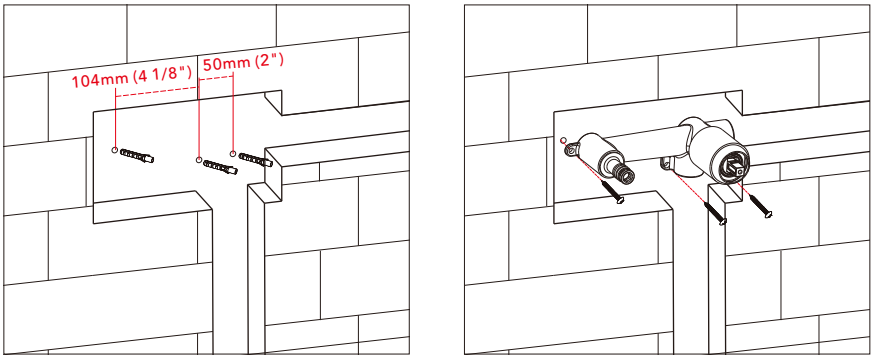


Étape 1: Mesurez et marquez les points d'installation en fonction des dimensions de la valve d'encastrement. Percez des trous dans le mur en béton aux emplacements marqués, puis insérez les chevilles murales.
Étape 2: Fixez la valve d'encastrement au mur à l'aide de vis insérées dans les chevilles. Raccordez les tuyaux d'arrivée d'eau chaude et d'eau froide à leurs entrées respectives.
Étape 3: Effectuez un test de pression pour vérifier l'absence de fuites à toutes les connexions. Assurez-vous qu'il n'y a aucune fuite avant de passer à l'étape suivante.
Étape 4: Une fois le test de pression terminé et toutes les connexions confirmées étanches, scellez la valve d'encastrement avec du béton.

## ◆ Installation de la valve d'encastrement (mur en bois)

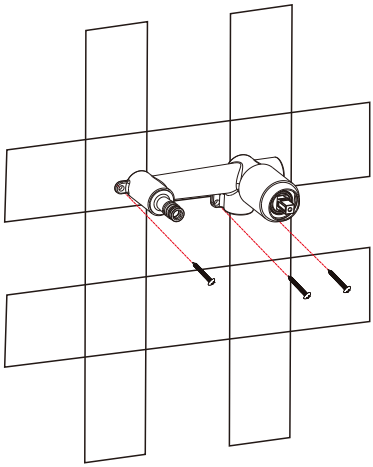

1: Fixez directement la valve d'encastrement à la structure en bois à l'aide de vis.

## Installation du robinet de lavabo

FR

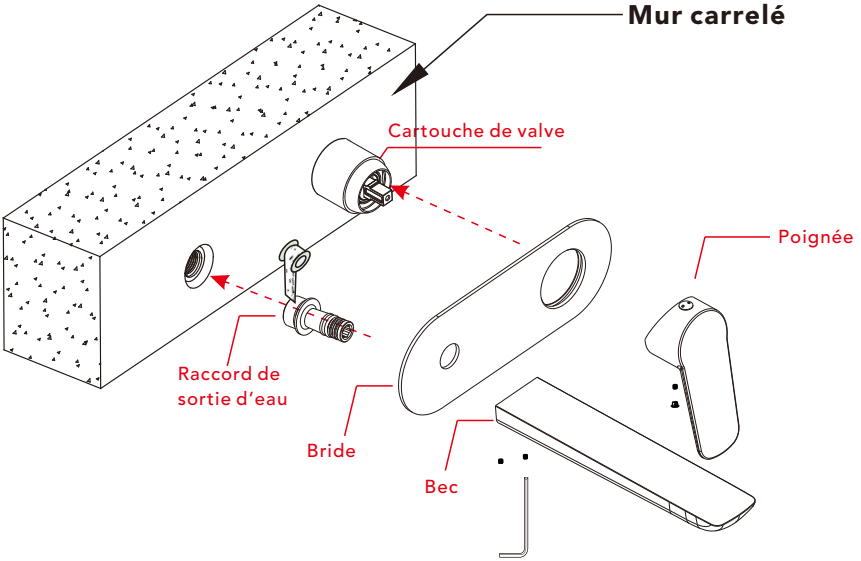


1. Enveloppez le raccord de sortie d'eau avec du ruban d'étanchéité, puis installez-le en le vissant dans le sens horaire dans la valve encastrée.
2. Connectez la poignée et la collerette au cartouche de la valve. Resserrer ensuite la vis de manière sécurisée.
3. Alignez le bec verseur avec le trou de la collerette, connectez-le au raccord de sortie d'eau et serrez les vis en dessous. Ouvrez l'alimentation en eau et vérifiez l'absence de fuites.

## ◆ Installation du drain

FR

Étape 1

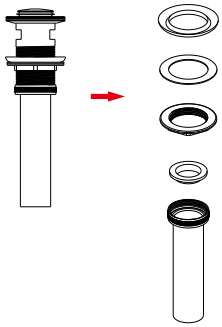

- Démontez le drain en commençant par la partie inférieure.Comme indiqué sur l'image de gauche, retirez tous les composants.

Étape 2

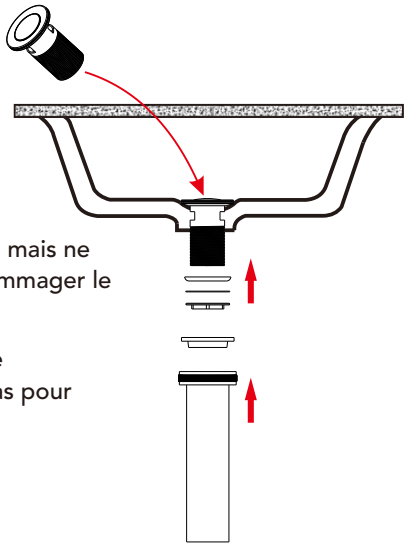

- Insérez la partie supérieure du drain dans le trou de drainage du lavabo, et de bas en haut, positionnez successivement le joint en caoutchouc, la rondelle et le manchon en laiton de fixation.Tournez le manchon en laiton vers la droite jusqu'à ce qu'il soit serré, mais ne serrez pas excessivement pour éviter d'endommager le lavabo ou le drain.
- Enfin, continuez à tourner et à serrer la partie inférieure des composants du drain vers le bas pour terminer l'installation du drain.

## ◆ Installation du drain

FR

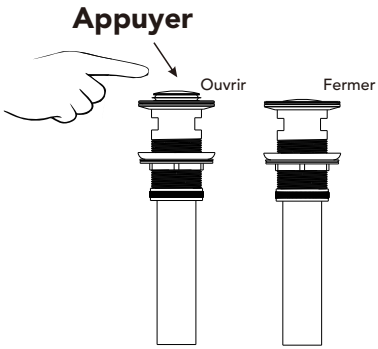


Appuyez sur le bouton-poussoir en haut du drain pour ouvrir et fermer la sortie de drainage.

⚠ Avis:

1. Test d'étanchéité : Ouvrez le robinet et laissez l'eau couler pendant quelques minutes. Observez le drain et les raccords du tuyau de drainage pour détecter toute fuite. Si vous trouvez des fuites, réajustez la fermeté du joint et des écrous.
2. Test de vitesse de drainage : Assurez-vous que l'eau s'écoule en douceur sans aucun blocage ni problème de drainage lent.
3. Choisissez le bon drain : Différents lavabos peuvent nécessiter différentes tailles et types de drains. Assurez-vous que le drain que vous achetez correspond à votre lavabo.

## ◆ Instalación y Cuestiones de Mantenimiento



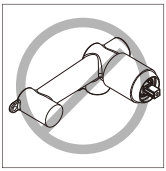

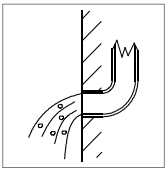







1. Compruebe la lista de accesorios para verificar que todas las piezas están completas en este paquete.
2. No desmonte el cuerpo principal por su cuenta.
3. Conecte las tuberías de entrada a las válvulas de suministro.
4. Asegúrese de que las tuberías de entrada y las válvulas de suministro no tengan impurezas y estén limpias, y de que no haya impurezas en la tubería.
5. Después de la instalación, compruebe que todas las uniones no presenten fugas.
6. No deje el grifo para lavabo expuesto a un entorno altamente corrosivo.

Qué Sí Hacer

1. Para mantener brillante la superficie del grifo, límpielo regularmente.
2. Enjuague el grifo con agua limpia y séquelo con un paño de algodón suave.
3. Utilice uno de los siguientes limpiadores para eliminar la suciedad de la superficie:
   a. Limpiador líquido suave.
   b. Limpiador de vidrio incoloro y limpiador en polvo que no causen abrasión y se disuelvan completamente.
   c. Líquido de pulido que no cause abrasión.

Qué No Hacer

1. Evite el uso de polvos de limpieza, productos químicos de limpieza agresivos, cepillos y trapos ásperos para evitar arañazos y rozaduras.
2. No utilice limpiadores ácidos para limpiar el grifo, ya que pueden causar corrosión en la superficie. Si el grifo entra en contacto con sustancias ácidas dañinas, enjuáguelo inmediatamente con agua.

### Herramientas Necesarias:

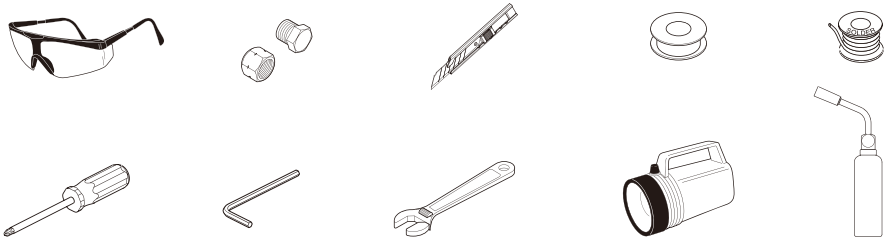

ES

## ◆ Grifo empotrado de lavabo para agua caliente y fría
## Lista de accesorios

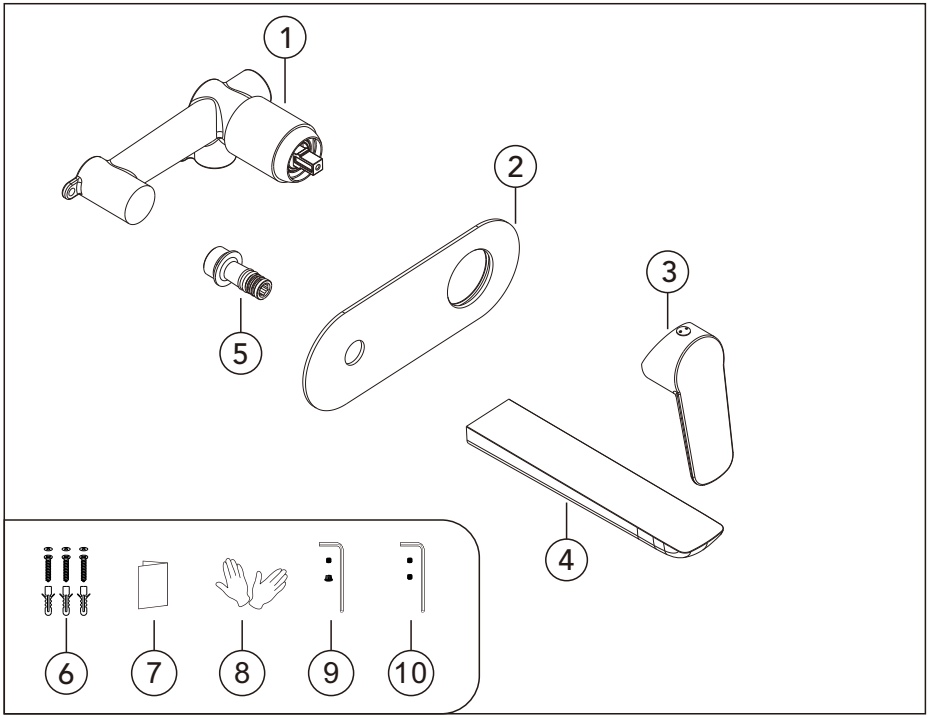


| N.° | Nombre de la pieza | Cant. | N.° | Nombre de la pieza | Cant. |
|---|---|---|---|---|---|
| 1 | Válvula empotrada | 1 | 6 | Repuestos del cuerpo principal | 1 juego |
| 2 | Brida | 1 | 7 | Manual de instrucciones | 1 |
| 3 | Mando | 1 | 8 | Guantes | 1 par |
| 4 | Caño | 1 | 9 | Piezas del mando | 1 juego |
| 5 | Conector de salida de agua | 1 | 10 | Tornillo de fijación del caño | 1 juego |

## Diagrama del circuito de agua del grifo de lavabo

Unidad: mm/pulgada

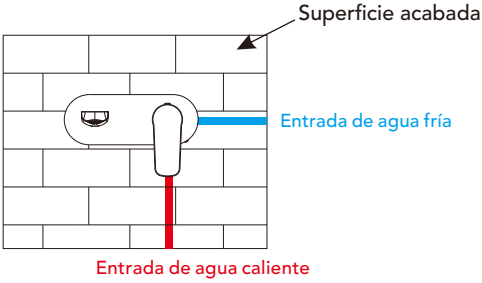


ES

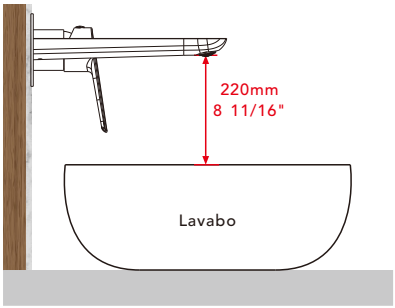


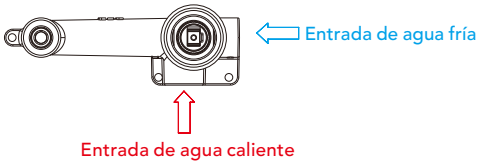


## Profundidad de empotramiento de la válvula empotrada

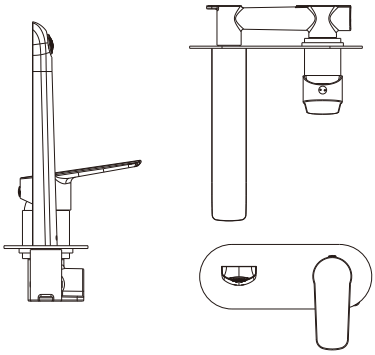

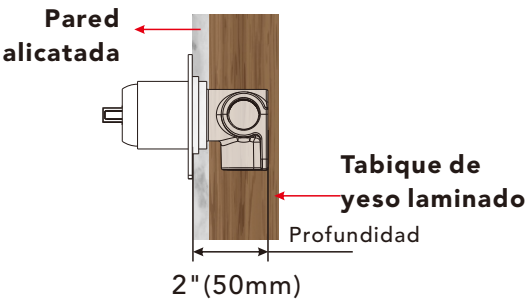


Aviso: 1. La profundidad de instalación de la válvula de instalación empotrada debe ser de 2" (50 mm), incluido el espesor del azulejo. Si la profundidad excede esta dimensión, la placa de cubierta no se puede instalar correctamente.

ES

## ◆ Instalación de la válvula empotrada (pared de hormigón)

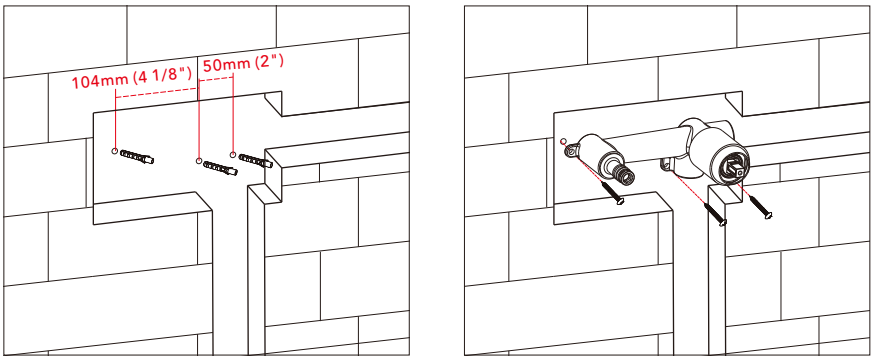


Paso 1: Mida y marque los puntos de instalación según las dimensiones de la válvula empotrada.
Perfore orificios en la pared de hormigón en las ubicaciones marcadas e inserte los tacos de anclaje.
Paso 2: Fije la válvula empotrada a la pared utilizando tornillos colocados en los tacos de anclaje.
Conecte las tuberías de entrada de agua caliente y fría a sus respectivas conexiones.
Paso 3: Realice una prueba de presión para verificar posibles fugas en todas las conexiones.
Asegúrese de que no haya fugas antes de continuar con el siguiente paso.
Paso 4: Una vez completada la prueba de presión y confirmada la estanqueidad de todas las conexiones, selle la válvula empotrada con hormigón.

---

## ◆ Instalación de la válvula empotrada (pared de madera)

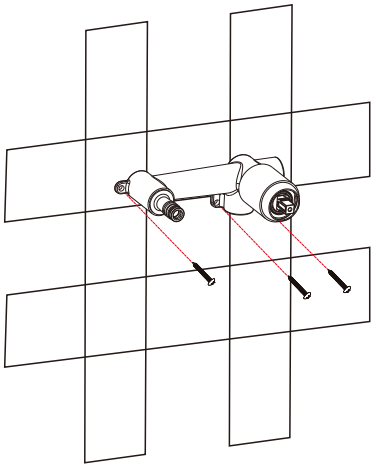

1: Fije la válvula empotrada directamente a la estructura de madera utilizando tornillos.

## Instalación del grifo de lavabo



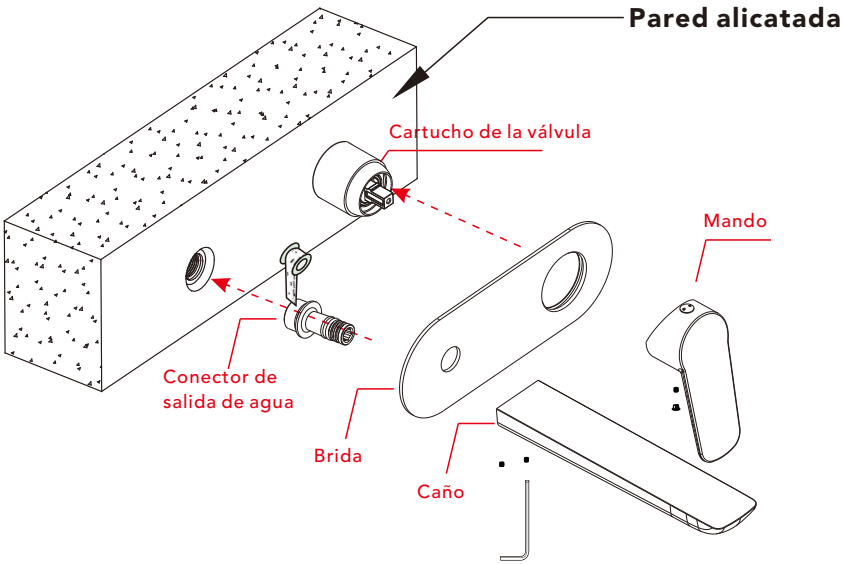


1. Envuelva el conector de salida de agua con cinta impermeable, luego instálelo en sentido horario en la válvula de instalación empotrada.
2. Conecte la manija y la brida al cartucho de la válvula. Luego, apriete firmemente el tornillo.
3. Alinee el surtidor con el agujero de la brida, conéctelo al conector de salida de agua y apriete los tornillos por debajo. Abra el suministro de agua y verifique si hay fugas.

## ◆ Instalación del desagüe

ES

Paso 1

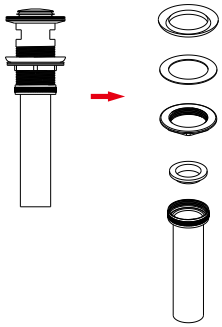

- Desmonte el desagüe comenzando por la parte inferior. Como se muestra en la imagen de la izquierda, retire todos los componentes.

Paso 2

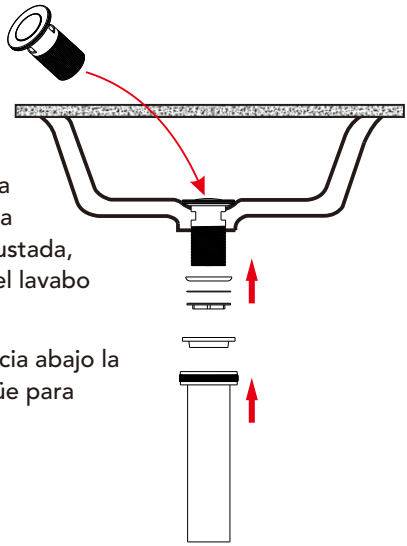

- Inserte la parte superior del desagüe en el orificio de drenaje del lavabo y, desde la parte inferior hacia arriba, coloque secuencialmente la junta de goma, la arandela y la manga de fijación de latón. Gire la manga de latón hacia la derecha hasta que quede ajustada, pero no apriete en exceso para evitar dañar el lavabo o el desagüe.
- Finalmente, continúe girando y apretando hacia abajo la parte inferior de los componentes del desagüe para completar la instalación.

## ◆ Instalación del desagüe

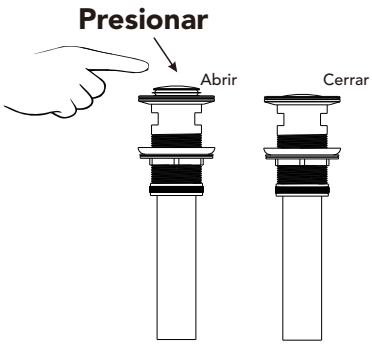


Presione el botón emergente
en la parte superior del desagüe
para abrir y cerrar la salida de agua.

ES

⚠ Aviso:

1. Prueba de sellado: Abra el grifo y deje correr el agua durante unos minutos. Observe el desagüe y las conexiones de la tubería de drenaje para detectar posibles fugas. Si encuentra alguna fuga, reajuste la junta y las tuercas hasta lograr un sellado adecuado.
2. Prueba de velocidad de drenaje:Asegúrese de que el agua drene sin problemas, sin bloqueos ni problemas de drenaje lento.
3. Elija el desagüe adecuado:Diferentes lavabos pueden requerir distintos tamaños y tipos de desagües.Asegúrese de que el desagüe que compre sea compatible con su lavabo.

## ◆ Indicazioni per l'installazione e la manutenzione

IT

1.Controllare l'elenco degli accessori per verificare che tutte le parti siano complete nel pacchetto.

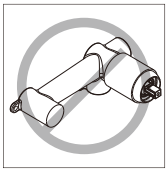

2.Non smontare il corpo principale autonomamente.

3.Collegare i tubi di ingresso alle valvole di alimentazione.

4.Assicurarsi che i tubi di ingresso e le valvole di alimentazione siano puliti e privi di impurità, senza corpi estranei all'interno delle tubazioni.

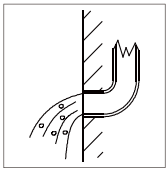

5.Dopo l'installazione, verificare che non vi siano perdite in nessuna delle giunzioni.

6.Non lasciare il rubinetto del lavabo esposto a un ambiente fortemente corrosivo.

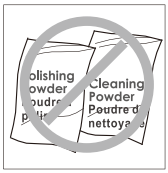


Cosa fare

1.Per mantenere la superficie del miscelatore brillante, pulire il miscelatore regolarmente.

2.Sciacquare il rubinetto con acqua pulita e asciugarlo con un panno morbido di cotone.




3.Utilizzare uno dei seguenti detergenti per rimuovere lo sporco dalla superficie: a. Detergente liquido delicato. b. Detergente per vetri incolore o detergente in polvere che non causi abrasione e sia completamente solubile. c. Lucido liquido che non provochi abrasione.

Cosa non fare

1. Evitare l'uso di detergenti in polvere, prodotti chimici aggressivi, spazzole o panni ruvidi per prevenire graffi e attrito.

2. Non utilizzare detergenti acidi per pulire il rubinetto, poiché potrebbero causare corrosione della superficie. Se il rubinetto entra in contatto con sostanze acide dannose, sciacquarlo immediatamente con acqua.

**Strumenti necessari:**

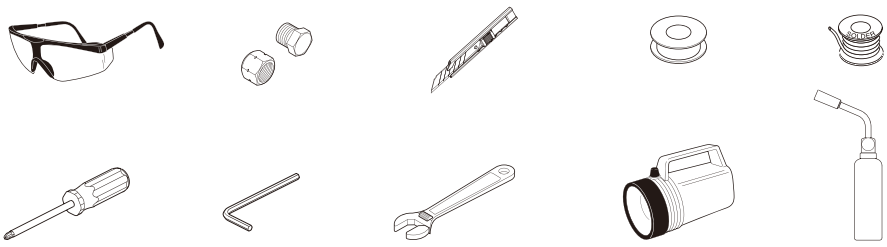

## ◆ Rubinetto lavabo incasso per acqua calda e fredda
## Elenco degli accessori

IT

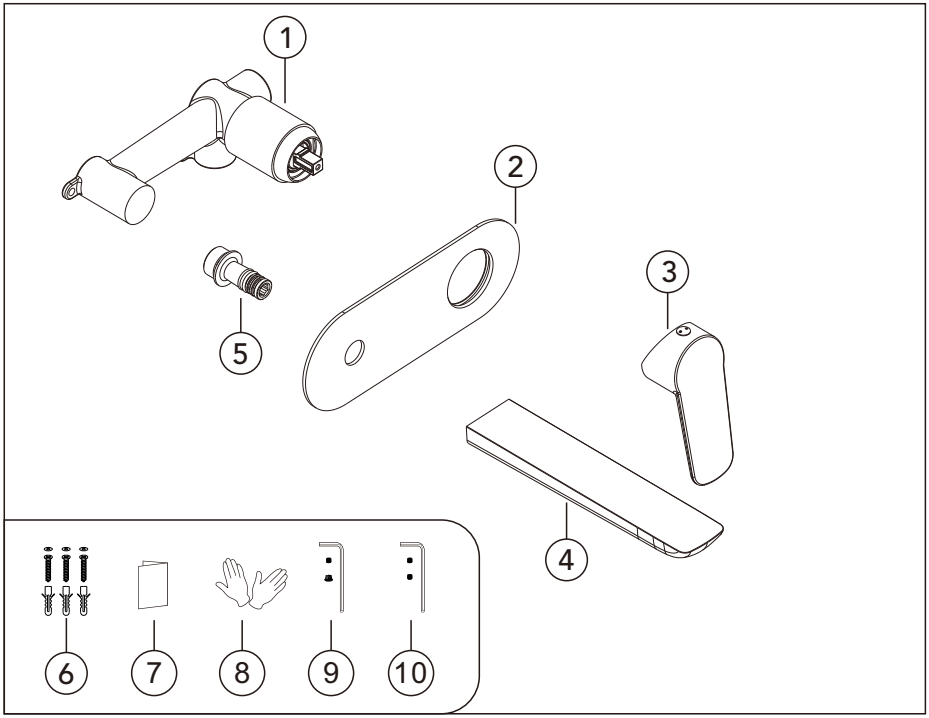


| N. | Nome parte | Qtà | N. | Nome parte | Qtà |
|---|---|---|---|---|---|
| 1 | Valvola di incasso | 1 | 6 | Parti di ricambio del corpo principale | 1set |
| 2 | Fascia | 1 | 7 | Manuale di istruzioni | 1 |
| 3 | Maniglia | 1 | 8 | Guanti | 1pair |
| 4 | Bocca di erogazione | 1 | 9 | Parti della maniglia | 1set |
| 5 | Connettore di uscita dell'acqua | 1 | 10 | Vite di fissaggio del beccuccio | 1set |

IT

## Schema idraulico del rubinetto del lavabo

Unità: mm/pollice

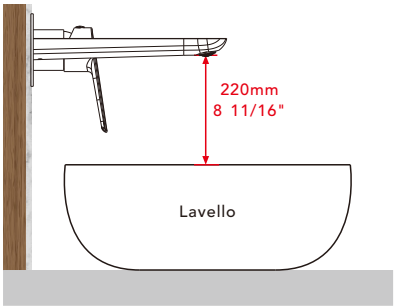


Superficie finita

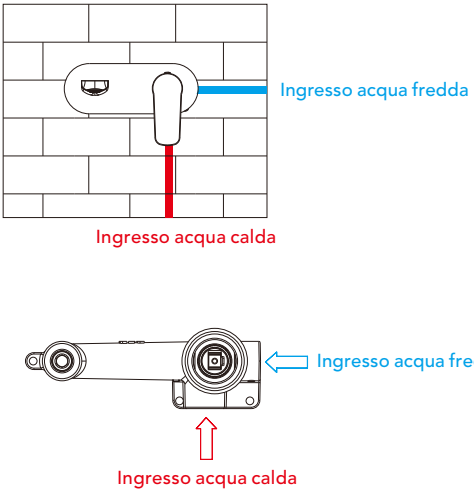


## Profondità di incasso della valvola

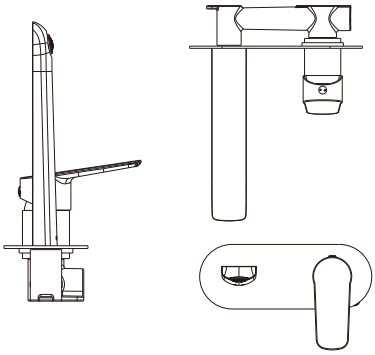

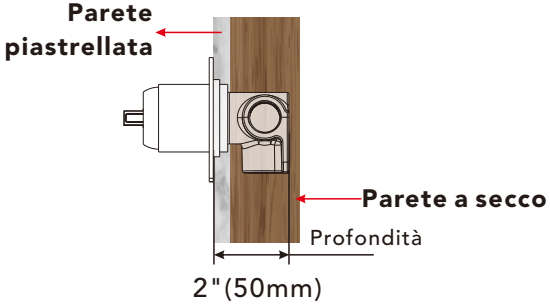


Avvertenza: 1. La profondità di installazione della valvola di alimentazione deve essere di 2" (50 mm), incluso lo spessore della piastrella. Se la profondità supera questa misura, il pannello frontale non può essere installato correttamente.

## ◆ Installazione della valvola di incasso (parete in calcestruzzo)

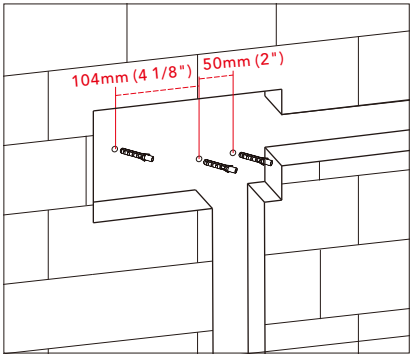


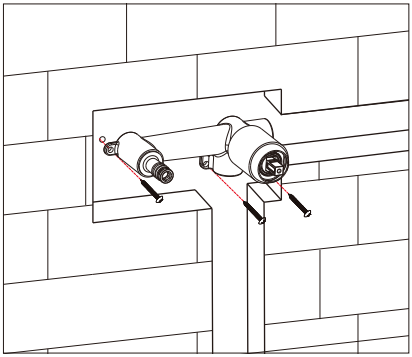

IT

Fase 1: misurare e segnare i punti di installazione in base alle dimensioni della valvola di incasso.
Praticare i fori nel muro di cemento nei punti contrassegnati e inserire i tasselli a muro.
Fase 2: fissare la valvola di incasso alla parete utilizzando viti inserite nei tasselli.
Collegare i tubi di ingresso dell'acqua calda e fredda ai rispettivi raccordi.
Fase 3: eseguire una prova di pressione per verificare l'eventuale presenza di perdite in tutti i collegamenti.
Assicurarsi che non vi siano perdite prima di procedere con la fase successiva.
Fase 4: una volta completata la prova di pressione e confermata la tenuta di tutti i collegamenti, sigillare la valvola di incasso con il cemento.

## ◆ Installazione della valvola di incasso (parete in legno)

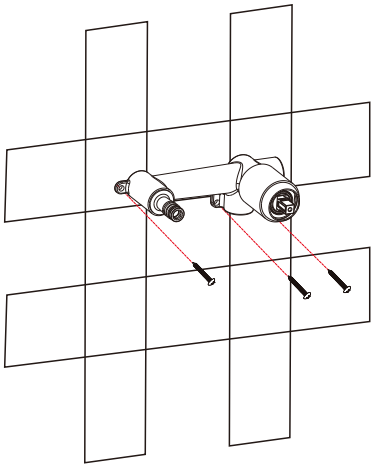

1: fissare direttamente la valvola di incasso alla struttura in legno utilizzando viti.

## Installazione del rubinetto del lavabo

IT

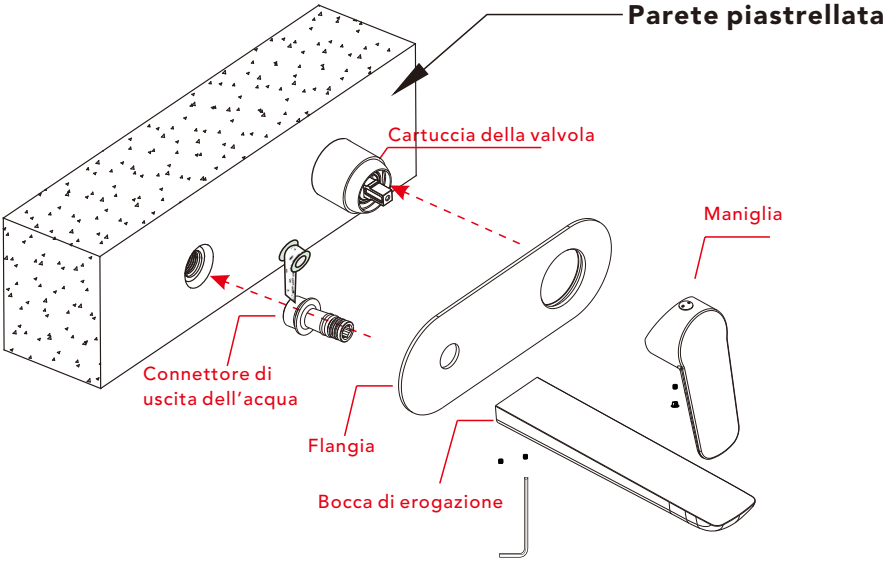


1. Avvolgere il connettore di uscita dell'acqua con nastro impermeabile, quindi installarlo in senso orario nella valvola di alimentazione.
2. Collegare la manopola e la flangia alla cartuccia della valvola. Serrare successivamente la vite in modo sicuro.
3. Allineare il tubo di efflusso con il foro della flangia, collegarlo al connettore di uscita dell'acqua e serrare le viti sottostanti. Aprire l'acqua e verificare la presenza di perdite.

## ◆ Installazione dello scarico

IT

Fase 1

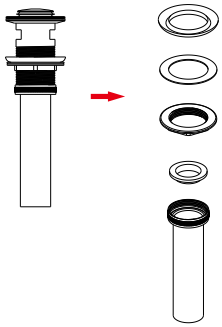

- Smontare lo scarico a partire dalla parte inferiore. Come mostrato nell'immagine a sinistra, rimuovere tutti I componenti.

Fase 2

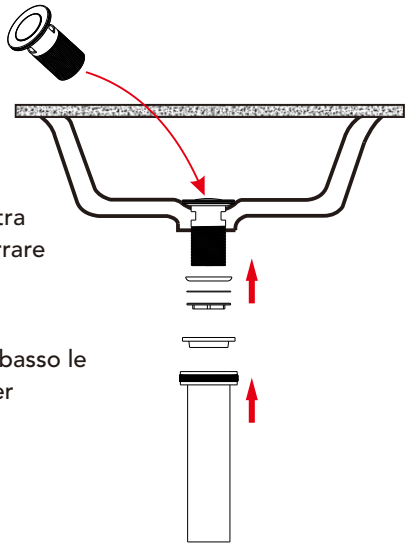

- Inserire la parte superiore dello scarico nel foro di scarico del lavabo e, dal basso verso l'alto, montare in sequenza la guarnizione in gomma, la rondella e il collare di fissaggio in ottone. Ruotare il collare in ottone verso destra fino a ottenere una buona tenuta, ma non serrare eccessivamente per evitare di danneggiare il lavabo o lo scarico.
- Infine, continuare a ruotare e serrare verso il basso le parti inferiori dei componenti dello scarico per completare l'installazione dello scarico.

## ◆ Installazione dello scarico

IT

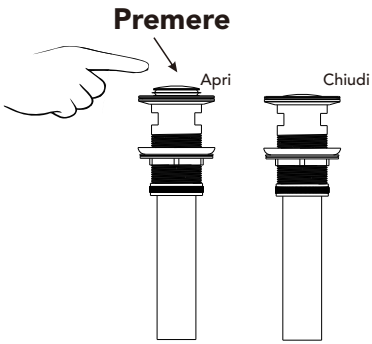


Premere il pulsante pop-up sulla parte superiore dello scarico per aprire e chiudere l'uscita dell'acqua.

⚠ Avvertenza:

1. Test di tenuta: aprire il rubinetto e lasciare scorrere l'acqua per alcuni minuti. Osservare lo scarico e i collegamenti del tubo di scarico per verificare l'eventuale presenza di perdite. In caso di perdite, regolare nuovamente la tenuta delle guarnizioni e dei dadi.
2. Test di velocità di scarico: assicurarsi che l'acqua defluisca correttamente, senza ostruzioni o scarico lento.
3. Scelta dello scarico corretto: diversi lavabi possono richiedere scarichi di dimensioni o tipi differenti. Assicurarsi che lo scarico scelto sia compatibile con il proprio lavabo.