Assembly Instructions

FADAD2ZC-09-2

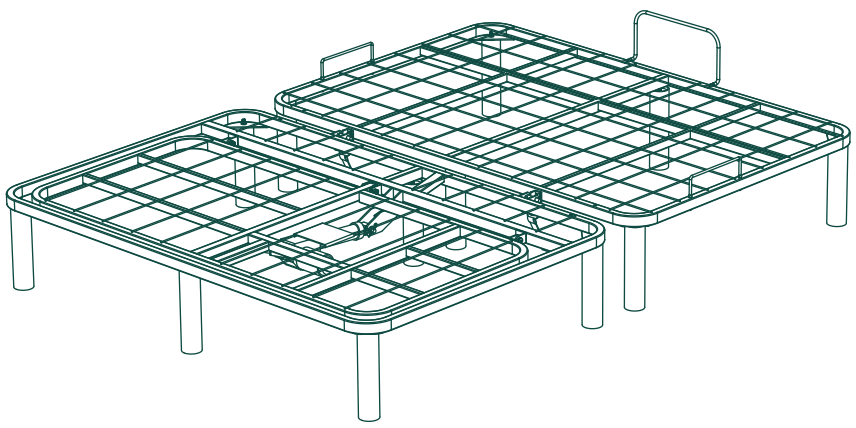

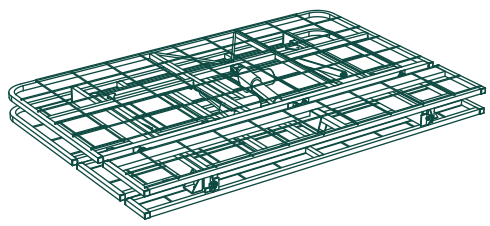

A x 1 pc



B x 12 pcs

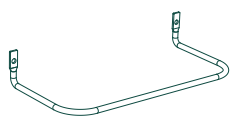

C x 1 pc

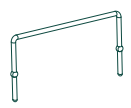

D x 2 pcs

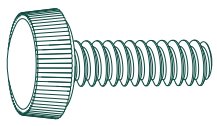

N x 2 pcs



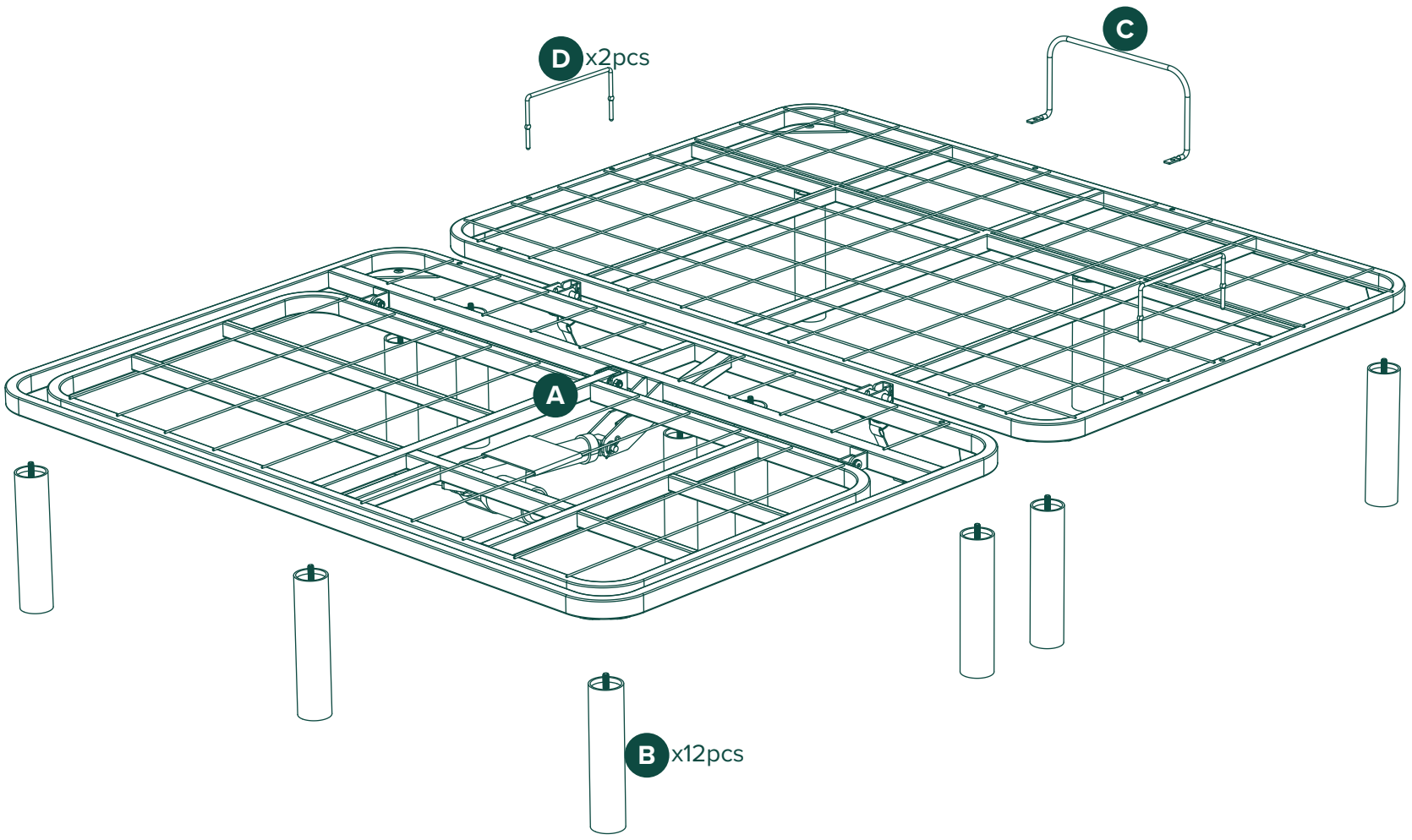

EN Team Assembly Recommended **FR** Assemblage en équipe recommandé **DE** Team-Montage empfohlen **IT** Montaggio di squadra consigliato **ES** Ensamblaje en equipo recomendado
RU Рекомендуется командная сборка **CN** 推荐组建团队 **JP** 2人以上での組み立てを推奨 **KR** 2인 이상 조립 권장 **VN** Khuyến nghị lắp ráp theo nhóm

1

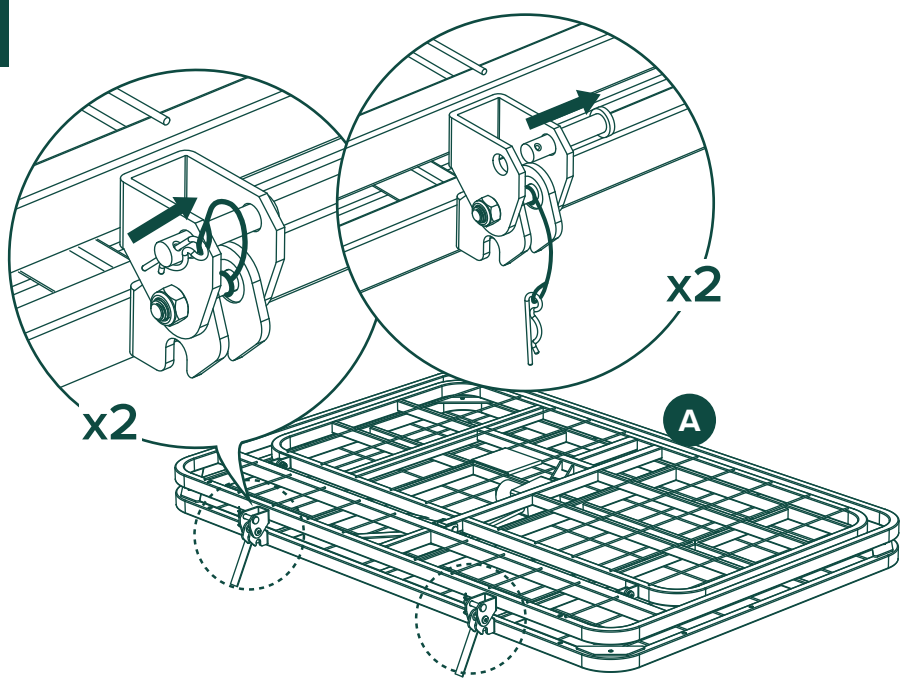

2

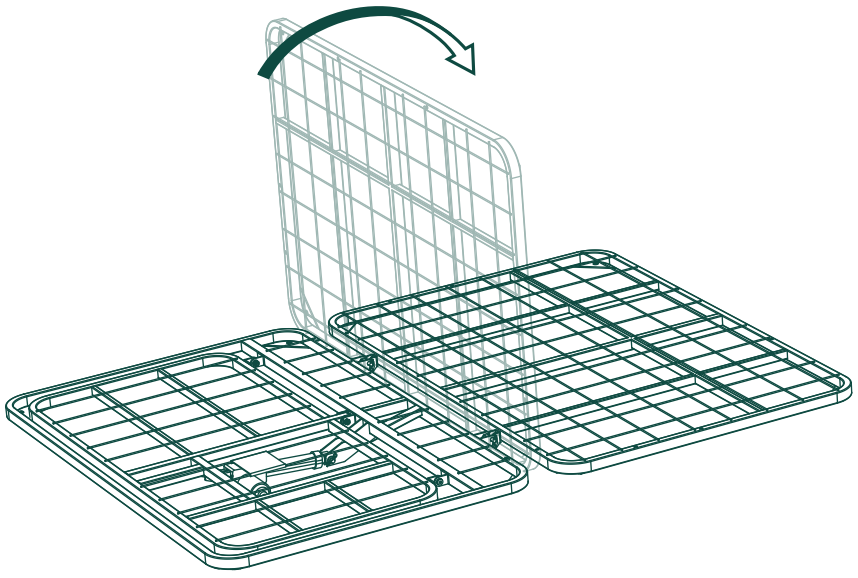

3

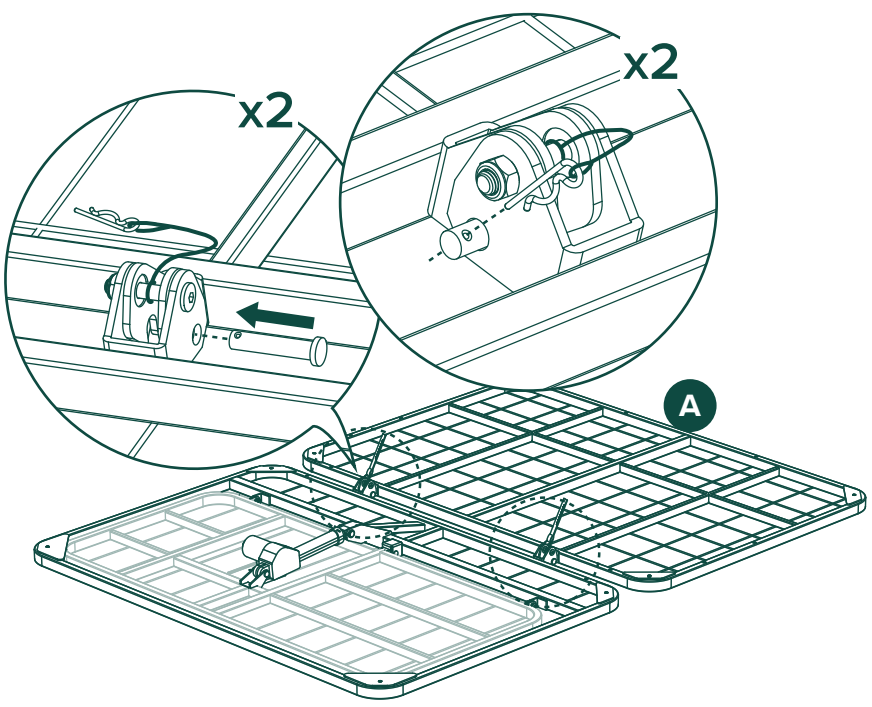

4

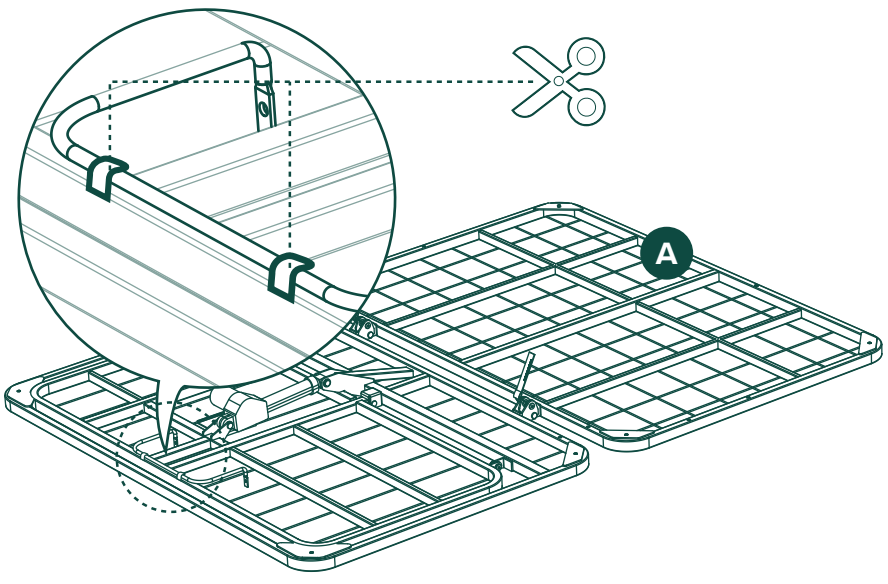

5

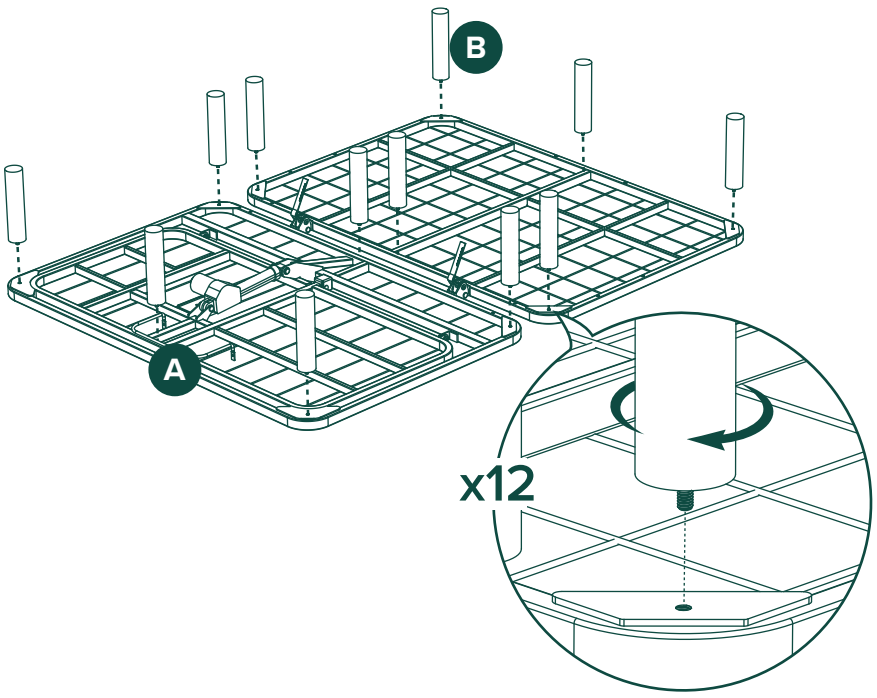

6

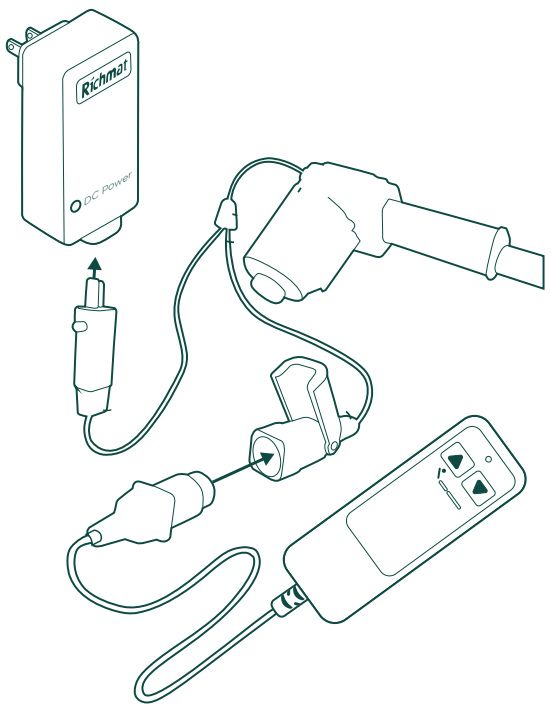

7

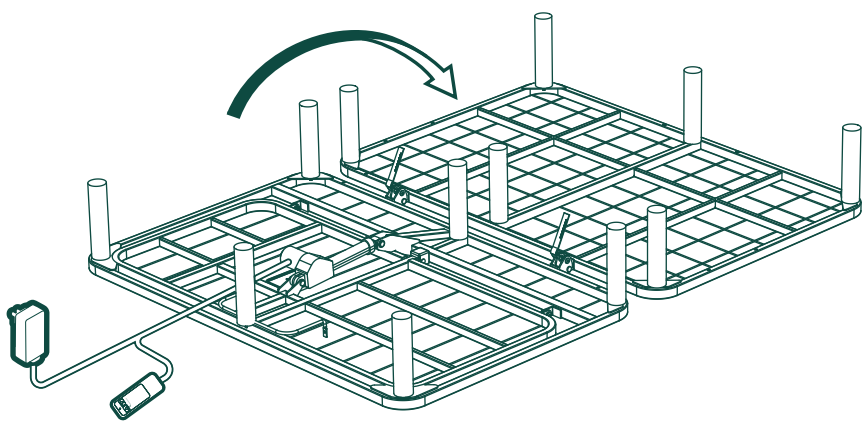

8

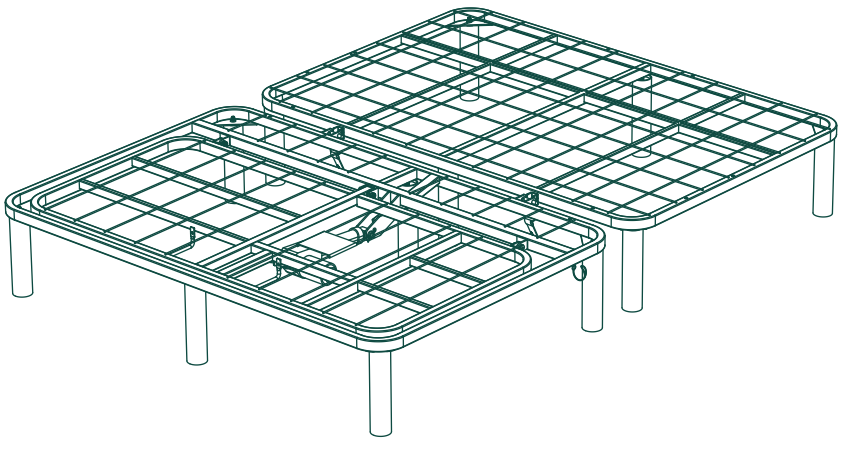

9

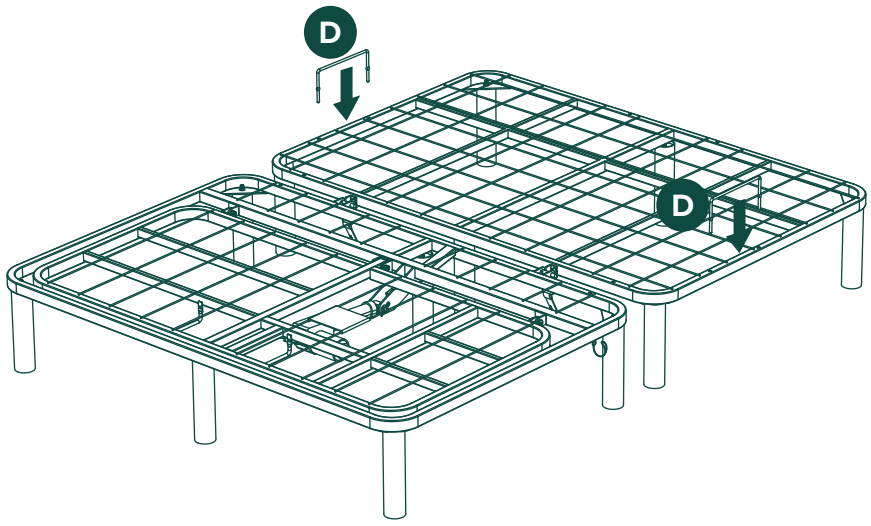

10

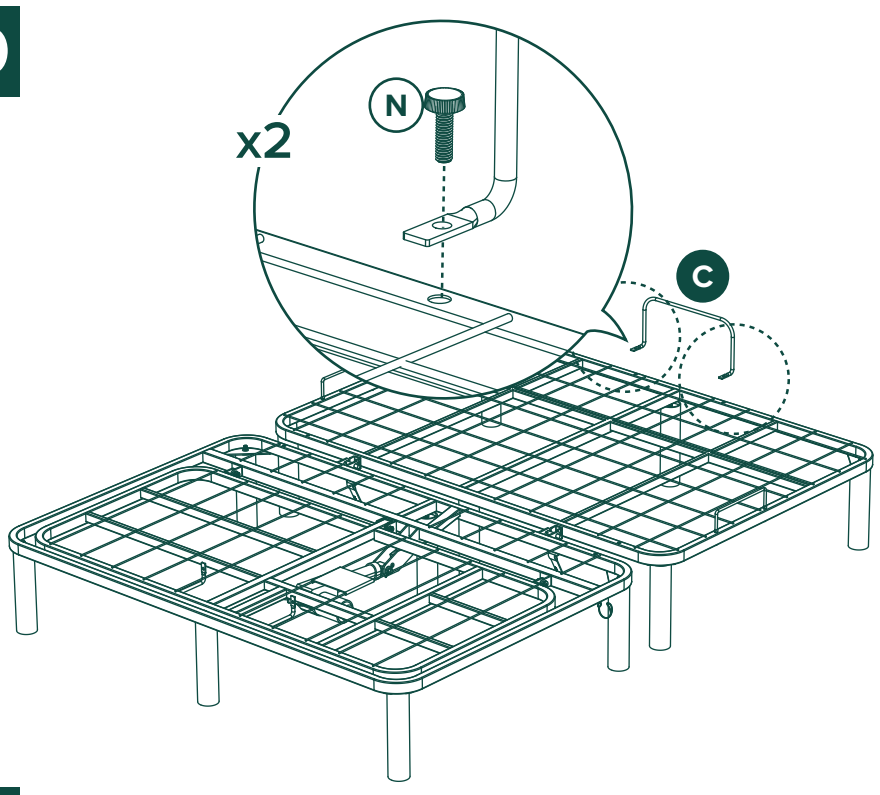

11

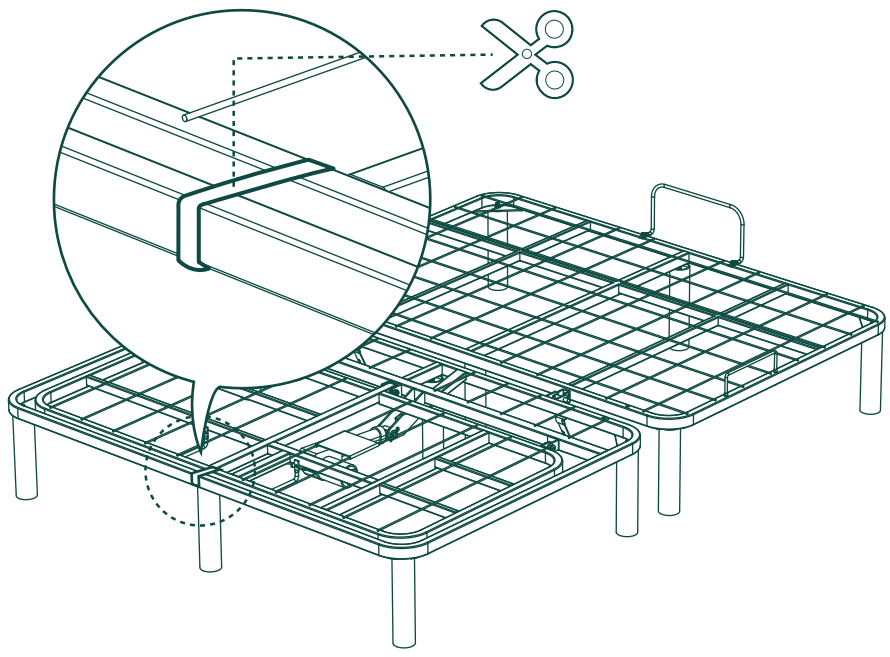

12

