ECCOTEMP
EL FUTURO DE LA EFICIENCIA

CE-L5

CALENTADOR DE AGUA SIN TANQUE, PORTÁTIL ECCOTEMP CE-L5

TELÉFONO: 866-356-1992 | CORREO ELECTRÓNICO: SUPPORT@ECCOTEMP.COM | DIRECCIÓN: 315 - A INDUSTRIAL RD SUMMERVILE, SC 294983

SOPORTE: ECCOTEMP.COM/HELP-DESK **TIENDA ONLINE:** EU.ECCOTEMP.COM/PRODUCTS **LOCALIZADOR DE TIENDAS:** ECCOTEMP.COM/LOCATOR

ECCOTEMP.COM

CEL 5 Spanish

ECCOTEMP

CALENTADOR DE AGUA A GAS PARA EXTERIORES

MODELO: L5

CE 0359-10

PIN NO. 0359CL1124

País de destino	BE, FR, GB, GR, IE IT, PT, ES, CH	CY, CZ, DK, EE, FI, LT MT, NL, NO, SK, SI, SE HU, BG, LV, LU, RO	DE, AT, CH, SK
Categoría del dispositivo	I 3+	I 3B/P	I 3B/P
Tipo de Gas	G30/G31	G30	G30
PA (mbar)	28-30/37	30	50
Min Presión de Gas (mbar)	20	20	42
Max Presión de Gas (mbar)	35	35	57
Presión de Suministro (mbar)	28-30/37	30	50
Tamaño del inyector (mm)	0.60	0.60	0.50
Presión de Agua aplicable (mpa)	0.025-0.1		
Entrada de calor (Hs)	W		

Gas Pressure

ADVERTENCIA

- Lea estas instrucciones antes de usar.
- Solo para uso en exteriores.
- Advertencia: Las piezas accesibles pueden estar muy calientes, Mantenga a los niños pequeños alejados.
- Nunca mueva el calentador durante el funcionamiento. Espere unos 7 minutos después de haber apagado la llama antes de moverlo.
- Compruebe el tipo de gas antes de conectarlo al calentador de agua, el gas inadecuado causará peligro grave.
- Este calentador no debe utilizarse en velocidades de viento superiores a 10 km/h. El calentador se apagará cuando se utilice en una velocidad de viento superior a 10 km/h. Esta característica se rige por la seguridad del aparato.
- Este aparato no debe utilizarse en áreas cerradas, por ejemplo bajo toldos o tiendas de campaña.
- El aparato debe colgarse correctamente antes de usarlo. Nunca utilice el aparato en el suelo.
- Este aparato debe ser instalado de acuerdo con cualquier regulación nacional vigente en el país de uso. Este electrodoméstico debe colocarse en un área abierta utilizando las características de un entorno natural que lo protejan del viento directo.

Eccotemp Systems, LLC
Add: 315-A Industrial Road, Summerville, SC 29483 USA

MADE IN CHINA

ECCOTEMP

CHAUFFE-EAU À GAS DE PLEIN AIR

MODÈLE: L5

CE 0359-10

PIN NO. 0359CL1124

Pays de destination	BE, FR, GB, GR, IE IT, PT, ES, CH	CY, CZ, DK, EE, FI, LT MT, NL, NO, SK, SI, SE HU, BG, LV, LU, RO	DE, AT, CH, SK
Catégories d'appareils	I 3+	I 3B/P	I 3B/P
Type de gaz	G30/G31	G30	G30
Pression d'alimentation (mbar)	28-30/37	30	50
Pression du gaz min (mbar)	20	20	42
Pression du gaz max (mbar)	35	35	57
Pression d'alimentation (mbar)	28-30/37	30	50
Dimensions de l'injecteur (mm)	0.60	0.60	0.50
Pression d'eau applicable (mpa)	0.025-0.1		
Apport de chaleur (Hs)	16 (kW)		

Pression du gaz

AVERTISSEMENT

- Lisez ces instructions avant utilisation.
- Pour usage extérieur seulement.
- Attention: les parties accessibles peuvent être très chaudes. Éloignez des jeunes enfants.
- Ne jamais déplacer pendant le fonctionnement. Attendre pendant environ 7 minutes après extinction de la flamme avant de le déplacer.
- Vérifiez le type de gaz avant de le brancher au chauffe-eau, du gaz incorrect peut cause un grave danger.
- Cet appareil de chauffage ne doit pas être utilisé sous des vitesses de vent supérieures à 10km/h. Le chauffe-eau va s'éteindre dans une vitesse de vent au-dessus de 10km/h. Cette fonction est régie par le dispositif de sécurité monté sur l'appareil.
- Cet appareil ne doit pas être utilisé dans des espaces clos, par exemple sous des auvents ou des tentes.
- Cet appareil doit être accroché correctement avant l'utilisation. Ne jamais utiliser l'appareil placé sur le terrain.
- Cet appareil doit être installé conformément à toutes les régulations nationales en vigueur dans le pays d'utilisation.
- Cet appareil doit être installé dans une zone ouverte, dans des caractéristiques naturelles le protégeant des vents directs.

Systèmes Ecotemp, LLC
Add: 315-A Industrial Road, Summerville, SC 29483 USA

FABRIQUÉ EN CHINE

ECCOTEMP

AUSSENMONTIERTER GAS-DURCHLAUFERHITZER

MODELL: L5

CE 0359-10

PIN NO. 0359CL1124

Bestimmungsland	BE, FR, GB, GR, IE IT, PT, ES, CH	CY, CZ, DK, EE, FI, LT MT, NL, NO, SK, SI, SE HU, BG, LV, LU, RO	DE, AT, CH, SK
Gerätekategorien	I 3+	I 3B/P	I 3B/P
Gasart	G30/G31	G30	G30
Gasdruck-Zufuhr (mbar)	28-30/37	30	50
Gasdruckminimum (mbar)	20	20	42
Gasdruckmaximum (mbar)	35	35	57
Gasdruck-Zufuhr (mbar)	28-30/37	30	50
Injektorgröße (mm)	0,60	0,60	0,50
Anwendbarer Wasserdruck (mPa)	0,025-0,1		
Wärmezufuhr	16 (kW)		

Gasdruck

WARNUNG

- Lesen Sie die Anleitungen vor der Inbetriebnahme.
- Nur für den Aussenbereich.
- Warnung: Die zugänglichen Teile können sehr heiss werden. Kinder fernhalten!
- Bei Betrieb nicht versetzen. Warten Sie etwa 7 Minuten nach dem Verlöschen der Flamme bis Sie den Erhitzer versetzen.
- Prüfen Sie die Gasart vor dem Anschluss des Erhitzers; durch unzulässiges Gas entsteht große Gefahr.
- Diesen Erhitzer bei Windgeschwindigkeiten von über 10km/h nicht verwenden. Bei Windegeschwindigkeiten von über 10km/h, wird die Flamme des Erhitzers verlöschen. Diese Sicherheitsfunktion ist im Gerät eingebaut.
- Das Gerät darf nicht in geschlossenen Räumen/Bereichen eingesetzt werden, wie zum Beispiel unter Markisen oder Zelten.
- Das Gerät muss vor der Inbetriebnahme sachgemäss aufgehängt werden. Niemals das Gerät auf dem Boden stehend einsetzen.
- Dieses Gerät muss gemäß den nationalen Bestimmungen des jeweiligen Landes der Inbetriebnahme installiert werden.
- Dieses Gerät sollte im offenen Bereich eingesetzt werden in einem natürlichen, vor direkten Winden geschützten Umfeld.

Eccotemp Systems, LLC
315-A Industrial Road, Summerville, SC 29483 USA

ECCOTEMP

GAS GEISER

MODEL: L5

CE 0359-10

PIN NO. 0359CL1124

Land van bestemming	BE, FR, GB, GR, IE IT, PT, ES, CH	CY, CZ, DK, EE, FI, LT MT, NL, NO, SK, SI, SE HU, BG, LV, LU, RO	DE, AT, CH, SK
Categorieën apparatuur	I 3+	I 3B/P	I 3B/P
Gastype	G30/G31	G30	G30
Toevoerdruk (mbar)	28-30/37	30	50
Min gasdruk (mbar)	20	20	42
Maxgasdruk (mbar)	35	35	57
Toevoerdruk (mbar)	28-30/37	30	50
Injectorgrootte (mm)	0,60	0,60	0,50
Nominale waterdruk (mPa)	0,025-0,1		
Warmtetoevoer (Hs)	16 (kW)		

Gasdruck

WAARSCHUWING

- Deze instructies doorlezen vóór gebruik.
- Alleen voor gebruik buiten.
- Waarschuwing: uitstekende delen kunnen zeer heet worden. Houd jonge kinderen op afstand.
- Nooit verplaatsen tijdens gebruik. Wacht na het doven van de vlam minstens 7 minuten alvorens het system te verplaatsen.
- Controleer het gastype voordat u het gas op de geiser aansluit. Gebruik van het verkeerde type gas kan zeer gevaarlijk zijn.
- Deze geiser mag niet gebruikt worden bij windsnelheden boven 10 km/u. De geiser zal automatisch uitgaan indien gebruikt bij windsnelheden boven 10 km/u. Dit is een ingebouwde veiligheidsfunctie.
- Dit apparaat mag niet in afgesloten ruimtes zoals onder luifels of in tenten gebruikt worden.
- Dit apparaat moet vóór gebruik op de juiste manier zijn opgehangen. Gebruik het apparaat nooit terwijl het op de grond staat.
- Dit apparaat moet volgens de plaatselijke normen in het land van gebruik worden geïnstalleerd.
- Dit apparaat dient in een open ruimte geplaatst te worden, beschermd tegen wind.

Eccotemp Systems, LLC
315-A Industrial Road, Summerville, SC 29483 USA

INFORMACIÓN IMPORTANTE LEA TODAS LAS INSTRUCCIONES DE SEGURIDAD ANTES DE USAR

Asegúrese de leer y entender el Manual de uso y cuidado por completo antes de instalar u operar este calentador de agua. Este puede ahorrarle tiempo y dinero. Prestar especial atención a las instrucciones de seguridad. El incumplimiento de estas advertencias podría resultar en lesiones serias o la muerte. Si tiene problemas de comprensión de las instrucciones de este manual, o tiene alguna pregunta, PARE, y obtenga la ayuda de un técnico calificado, o de su proveedor de gas local.

¡PELIGRO!

INSTALE EL CALENTADOR DE AGUA CORRECTAMENTE

No instalar correctamente el calentador al aire libre como se indica en las instrucciones de instalación de este manual puede resultar en una operación insegura del calentador de agua. Para evitar el riesgo de incendio, explosión o asfixia por monóxido de carbono, Nunca opere este calentador de agua a menos que esté instalado de forma apropiada y tenga un suministro de aire adecuado para su correcto funcionamiento. Asegúrese de inspeccionar la terminal del tubo para una correcta instalación en el uso inicial; y por lo menos anualmente en lo sucesivo. Consulte la sección de cuidado y limpieza de este manual para más información sobre la inspección de la terminal del tubo.

¡ADVERTENCIA!

La gasolina, así como otros materiales inflamables y líquidos (pegamentos, disolventes, diluyentes de pintura, etc.), y los vapores que producen son extremadamente peligrosos. NO Maneje, utilice ni almacene gasolina u otros materiales inflamables o combustibles en cualquier lugar cercano a un calentador de agua o a cualquier otro aparato. Asegúrese de leer y seguir las instrucciones en las etiquetas del calentador de agua, así como en las advertencias impresas en este manual. No hacerlo puede resultar en daños a la propiedad, lesiones corporales o la muerte.

PELIGRO

Vapores de líquidos inflamables explotarán e iniciarán incendios causando quemaduras graves o la muerte.

No utilice o almacene productos inflamables tales como gasolina, solventes o adhesivos en la misma habitación o en un área cercana al calentador de agua.

Mantenga los productos inflamables:
1. Lejos del calentador
2. En recipientes aprobados
3. Bien cerrados
4. Fuera del alcance de los niños

El calentador de agua tiene una llama del quemador principal. La llama del quemador principal:

1. puede salir en cualquier momento y
2. encenderá vapores inflamables.

Vapores:

1. No se pueden ver
2. Son más pesados que el aire
3. Se disipan rápidamente en el piso
4. Pueden ser llevado desde otras habitaciones a la llama del quemador

Instalación:
No instale el calentador de agua donde se almacenen o utilicen productos inflamables a menos que la llama del quemador principal esté por lo menos 18" por encima del piso. Esto reducirá, pero no eliminará, el riesgo de vapores originados por la llama del quemador principal.

Lea y siga las instrucciones y advertencias del calentador de agua. Si le falta el manual del propietario, póngase en contacto con el fabricante o distribuidor.

TENGA EN CUENTA: ESTE MODELO NO SE RECOMIENDA NI SE HA PROBADO PARA NINGÚN TIPO DE INSTALACIÓN PERMANENTE. ESTE MODELO ES PARTE DE NUESTRA SERIE PORTÁTIL Y NECESITA SER DESMONTADO Y ALMACENADO EN UN LUGAR CÁLIDO Y SECO DESPUÉS DE CADA USO. ESTE MANUAL Y TODO EL CONTENIDO DE ECCOTEMP CONTENIDO ESTÁ SUJETO A CAMBIO SIN PREVIO AVISO

¡Felicidades!

Usted acaba de adquirir el nuevo calentador de agua portátil sin tanque Eccotemp L5. Usted disfrutará de mucha comodidad al tener un calentador sin tanque.

Le sugerimos que se tome el tiempo para leer todos los procedimientos de seguridad y de instalación en este manual antes de instalar su nuevo calentador de agua.

Si tiene cualquier pregunta, por favor visite nuestro servicio de asistencia en www.eccotemp.com para obtener más información.

Seguridad General 21-22

Características y beneficios 22-23

Estructura y partes 24

Empezando 25-26

Uso e inicio 26-27

Resolución de problemas 28-29

Soporte técnico 30-31

PARA SUS REGISTROS
Escriba los números de modelo y serie aquí:

#_____

#_____

Usted puede encontrarlos en la etiqueta del aparato o en el empaque.

Recibo básico o cheque cancelado aquí.

Se requiere prueba de la fecha de compra para obtener servicio por garantía.

LEA ESTE MANUAL
En el interior encontrará muchos consejos útiles sobre cómo utilizar y mantener correctamente el calentador de agua. Un poco de cuidado preventivo de su parte puede ahorrarle tiempo y dinero durante la vida útil de su calentador de agua. Encontrará muchas respuestas a problemas comunes en la guía de solución de problemas. Si revisa la tabla de daños primero puede que no sea necesario llamar para obtener servicio.

LEA LA INFORMACIÓN DE SEGURIDAD
Su seguridad y la seguridad de los demás son muy importantes. Hay muchos mensajes importantes de seguridad en este manual y en su aparato. Siempre lea y obedezca todos los mensajes de seguridad. Este es el símbolo de alerta de seguridad. Reconozca este símbolo como indicación de ¡información de seguridad importante! Este símbolo lo alerta de peligros potenciales que pueden matar o lastimar a alguien.

Todos los mensajes de seguridad seguirán al símbolo de alerta de seguridad y las palabras: **"PELIGRO", "ADVERTENCIA", "PRECAUCIÓN"** o **"AVISO".**

Estas palabras significan:

PELIGRO - Una situación peligrosa inminente que resulta en muerte o lesiones graves.

ADVERTENCIA - Una situación potencialmente peligrosa que puede resultar en muerte o lesiones graves y/o daños a la propiedad.

PRECAUCIÓN - Una situación potencialmente peligrosa que puede resultar en lesiones menores o moderadas.

AVISO: Llama la atención para observar un procedimiento especificado o para mantener una condición específica.

TENGA EN CUENTA: ESTE MODELO NO SE RECOMIENDA NI SE HA PROBADO PARA NINGÚN TIPO DE INSTALACIÓN PERMANENTE. ESTE MODELO ES PARTE DE NUESTRA SERIE PORTÁTIL Y NECESITA SER DESMONTADO Y ALMACENADO EN UN LUGAR CÁLIDO Y SECO DESPUÉS DE CADA USO. ESTE MANUAL Y TODO EL CONTENIDO DE ECCOTEMP CONTENIDO ESTÁ SUJETO A CAMBIO SIN PREVIO AVISO

¡PELIGRO!

MODELOS A GAS Y PETRÓLEO LICUADO

Ambos el petróleo licuado y el gas natural tienen un odorante adicional que ayuda a la detección de una fuga de gas. Algunas personas no son físicamente capaces de oler o reconocer este olor. Si no está seguro o no está familiarizado con el olor del gas natural o el petróleo licuado, pregunte al proveedor de gas. Otras condiciones, tales como "desvanecimiento del odorante", que causa que el olor a disminuya en intensidad, pueden también ocultar o camuflar una fuga de gas. Verifique siempre con un detector de fugas comerciales o agua jabonosa.

Los detectores de gas se recomiendan en aplicaciones de gas natural y petróleo licuado y su instalación debe hacerse conforme a las recomendaciones del fabricante del detector y/o leyes locales, reglas, normas o regulaciones.

- Calentadores de agua utilizando gas de petróleo licuado son diferentes de los modelos de gas natural. Un calentador de agua de gas natural no funciona de forma segura con gas de petróleo licuado y viceversa.
- No se debe intentar nunca convertir el calentador de agua de gas natural a gas de petróleo licuado. Para evitar posibles daños al equipo, lesiones personales o incendios, no conecte el calentador de agua a un tipo de combustible que no coincida con el indicado en la placa de datos del calentador de agua portátil; propano para calentadores de agua portátiles de propano y gas para calentadores de agua portátiles de gas natural. Estos calentadores portátiles no están certificados para ningún otro tipo de combustible.
- Aparatos de petróleo licuado no deben instalarse por debajo del nivel (por ejemplo, en un sótano) si dicha instalación está prohibida por leyes federales, estatales y/o locales, reglas, normas o regulaciones.
- El propano o gas de petróleo licuado debe utilizarse con gran precaución. Es más pesado que el aire y se acumula primero en zonas más bajas, por lo que es difícil de detectarlo al nivel de la nariz.
- Antes de intentar encender el calentador de agua, asegúrese de mirar y oler para verificar la ausencia de fugas de gas. Utilice una solución jabonosa para comprobar todas las conexiones de gas. El burbujeo en una conexión indica una fuga que debe ser corregida. Al oler para detectar una fuga de gas, asegúrese de oler cerca del piso también.
- Se recomienda utilizar más de un método, como solución jabonosa, detectores de gas, etc., para detectar fugas en aparatos de gas.

***Aviso:* Si una fuga de gas está presente o existe sospecha de esta:**

- **NO intente encontrar la causa.**
- **NO intente encender ningún electrodoméstico.**
- **NO toque ningún interruptor eléctrico.**
- **NO utilice ningún teléfono en su edificio.**
- **Salga de la casa inmediatamente y asegúrese de que su familia y mascotas también lo hagan.**
- **Deje las puertas abiertas para la ventilación y póngase en contacto con el proveedor de gas, una agencia de reparación calificada o el departamento de bomberos.**
- **Manténgase alejado de la casa (o edificio) hasta que se llame al servicio, se corrija la fuga y una agencia calificada determine que el área es segura.**

TENGA EN CUENTA: ESTE MODELO NO SE RECOMIENDA NI SE HA PROBADO PARA NINGÚN TIPO DE INSTALACIÓN PERMANENTE. ESTE MODELO ES PARTE DE NUESTRA SERIE PORTÁTIL Y NECESITA SER DESMONTADO Y ALMACENADO EN UN LUGAR CÁLIDO Y SECO DESPUÉS DE CADA USO. ESTE MANUAL Y TODO EL CONTENIDO DE ECCOTEMP CONTENIDO ESTÁ SUJETO A CAMBIO SIN PREVIO AVISO

ADVERTENCIAS ADICIONALES

1. No lo descuide.

2. El gas de escape y la parte superior del calentador de agua portátil ¡están CALIENTES! No coloque las manos o cualquier objeto extraño en la parte superior del calentador.

3. No lo use en condiciones de viento fuerte.

4. ¡Si se detecta olor a gas, apague inmediatamente la válvula de gas en el tanque! No utilice llama para detección de fugas.

5. Utilizar solo propano líquido.

6. Utilizar solo al aire libre.

7. No sobre ajuste la conexión del regulador de gas para el calentador de agua con una llave. Esto puede causar una grieta en el regulador de gas.

El propósito y beneficios del L5

El Eccotemp L5 es un calentador de agua que funciona con propano líquido capaz de suministrar de 1 a 1.5 galones (4 a 5 litros) de agua caliente casi en cualquier lugar. El calentador de agua sin tanque portátil tiene ajustes BSP estándar y un adaptador para el uso de una manguera de jardín estándar para el abastecimiento del agua de entrada (ciertos modelos regionales).

El L5 no es un juguete. Personas de todo el mundo usan calentadores de agua sin tanque y portátiles para calentar el agua alrededor de sus casas, con seguridad y confianza.

El gas se suministra desde un cilindro de propano estándar (no incluido) así como los utilizados con las parrillas al aire libre. Un regulador con manguera, o un par de mangueras para usar con el regulador de su región se suministra con el calentador.

Se incluye un cabezal de ducha con interruptores on/off y múltiples patrones de rocío.

La ignición es automática y es alimentada por 2 pilas "D"(no incluidas). Los quemadores se encienden cuando fluye el agua, y se apagan cuando el agua cesa. No tiene luz de piloto.

Hay un temporizador de apagado automático de 20 minutos como una característica de seguridad adicional. Este temporizador es reiniciado cada vez que la operación se detiene o el cabezal de la ducha se apaga y luego se vuelve a encender.

Uso de funcionamiento ideal con presión de agua entre 20-80 PSI/ 1.4-5.5 bar.

TENGA EN CUENTA: ESTE MODELO NO SE RECOMIENDA NI SE HA PROBADO PARA NINGÚN TIPO DE INSTALACIÓN PERMANENTE. ESTE MODELO ES PARTE DE NUESTRA SERIE PORTÁTIL Y NECESITA SER DESMONTADO Y ALMACENADO EN UN LUGAR CÁLIDO Y SECO DESPUÉS DE CADA USO. ESTE MANUAL Y TODO EL CONTENIDO DE ECCOTEMP CONTENIDO ESTÁ SUJETO A CAMBIO SIN PREVIO AVISO

Funciones y características

- **Encendido automático controlado por agua: Presión de agua entre 20-80 PSI y 2.9 3.8 LPM abre el circuito de encendido para una operación fácil y conveniente.**
- **Protección de auto corte: La protección de auto corte apaga el suministro de gas inmediatamente en caso de un apagón para reducir el riesgo de fugas de gas.**
- **Válvula de drenaje removible para evitar el daño de la tubería de agua y el regulador causados por congelación del agua.**
- **Protección anti combustión seca: El calentador de agua sin tanque portátil apaga el suministro de gas en caso de que el agua deje de fluir a través del calentador de agua.**

***Lea completamente la sección de mantenimiento sobre el drenaje del calentador de agua sin tanque para evitar problemas por congelamiento**

AUMENTO DE LA TEMPERATURA POR LPM					
MODELO	Configuración de gas	5.5 LPM	7.5 LPM	9.5 LPM	11 LPM
L5 Portátil	Más alto °	53 °	27 °	18 °	14 °
	Más bajo °	19 °	9 °	6 °	5 °

***Los aumentos de temperatura listados se basan en el uso del calentador de agua en condiciones óptimas. Factores variables tales como instalaciones incorrectas o imperfectas y diferentes temperaturas del agua entrante pueden producir resultados diferentes.**

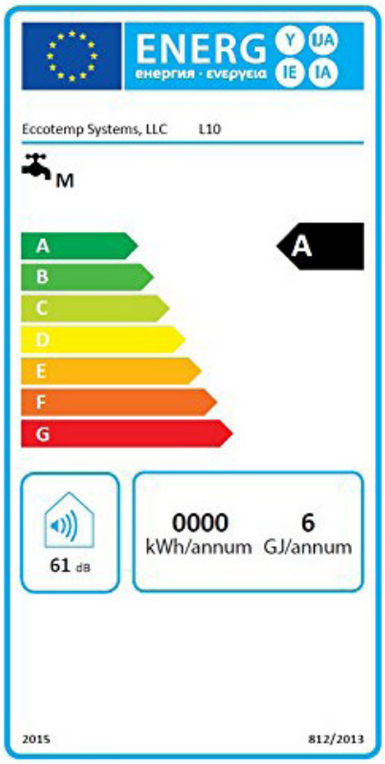

ESPECIFICACIONES TÉCNICAS DEL MODELO PORTÁTIL	
Tipo de combustible	LPG (gas líquido propano)
Model	L5
Ignición	Impulso eléctrico, accionado con pilas (No se require conexión eléctrica)
Protecciones	Control de corte del agua, encendido automático, protección anti combustión seca, protección por exceso de presión, sobrecalentamiento y apagones
Dimensiones	11.5" x 17.0" x 4.7"
Accesorios de tubería	1/2" BSP, entrante y saliente de agua y gas
Especificaciones técnicas adicionales	Vea la página13.

TENGA EN CUENTA: ESTE MODELO NO SE RECOMIENDA NI SE HA PROBADO PARA NINGÚN TIPO DE INSTALACIÓN PERMANENTE. ESTE MODELO ES PARTE DE NUESTRA SERIE PORTÁTIL Y NECESITA SER DESMONTADO Y ALMACENADO EN UN LUGAR CÁLIDO Y SECO DESPUÉS DE CADA USO. ESTE MANUAL Y TODO EL CONTENIDO DE ECCOTEMP CONTENIDO ESTÁ SUJETO A CAMBIO SIN PREVIO AVISO

Estructura y partes del L5

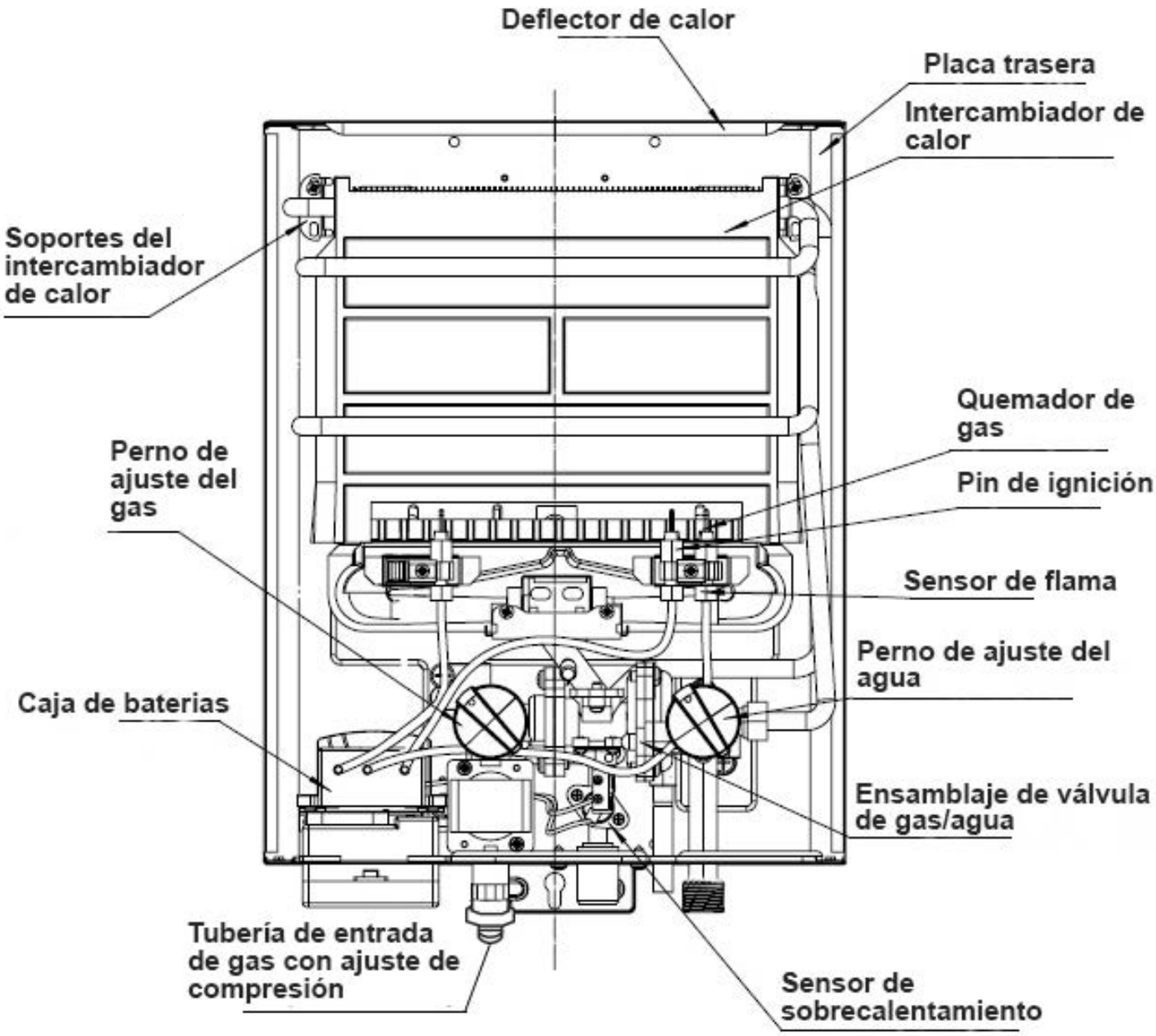

TENGA EN CUENTA: ESTE MODELO NO SE RECOMIENDA NI SE HA PROBADO PARA NINGÚN TIPO DE INSTALACIÓN PERMANENTE. ESTE MODELO ES PARTE DE NUESTRA SERIE PORTÁTIL Y NECESITA SER DESMONTADO Y ALMACENADO EN UN LUGAR CÁLIDO Y SECO DESPUÉS DE CADA USO. ESTE MANUAL Y TODO EL CONTENIDO DE ECCOTEMP CONTENIDO ESTÁ SUJETO A CAMBIO SIN PREVIO AVISO

Empezando

1. Casilla de verificación de daños. Daños causados durante el envío deben ser notifiicados inmediatamente.

2. Asegúrese de tener todas las partes.
Tenga en cuenta: Las piezas y accesorios incluidos pueden variar dependiendo del país y las regulaciones.

cant. 1 – Calentador de agua

cant 1 – paquete de ferretería

cant. 1 – Adaptador de manguera de jardín 1/2" NPT

cant. 1 Regulador de gas

cant. 1 – Regulador de manguera de gas

3. Si usa una manguera de jardín estándar, coloque el adaptador de manguera 3/4" NPT en la conexión marcada como"Entrada de agua " Use cinta sellante u otro método de sellado hermético de agua aprobado para un ajuste seguro en las roscas. Verifique que la pantalla dentro de la entrada de agua esté limpia y en su lugar. Luego conecte la manguera de jardín a la entrada de agua.

4. Instale la línea de suministro de gas y el regulador en el calentador de agua portátil sin tanque utilizando 2 llaves, una en el accesorio de compresión ya conectado al calentador de agua y la otra en la línea de gas. NO APRIETE DEMASIADO. ¡SOBRE AJUSTAR PUEDE AGRIETAR EL REGULADOR DE GAS CAUSANDO UNA FUGA DE GAS! ¡Busque cualquier olor a gas antes de la ignición! Asegúrese de que esté atornillado completamente.

5. Conecte la manguera de la boquilla de ducha a la salida de agua a la conexión marcada 'Salida de agua'. No apriete demasiado.

6. Instale dos pilas "D" en el compartimiento en la parte inferior izquierda del calentador. Compruebe que las baterías estén orientadas en la dirección correcta.

7. Utilice la ficha superior del calentador sin tanque portátil para suspender de un tornillo montado capaz de sostener 15 kilos. Colocar a una altura cómoda sin poner tensión en la manguera de gas. No lo use suspendido del mango, no instale permanentemente este calentador de agua portátil sin tanque.

8. Si su calentador de agua viene con el adaptador de compresión de 1/2 ", fije el adaptador al tubo de entrada de gas usando 2 llaves, una en el tubo de entrada de gas sosteniéndola en su lugar y la otra en el adaptador apretándolo en su lugar. A continuación, conecte la manguera del regulador de gas al tanque de PL usando una llave. Finalmente utilice una llave para sujetar el adaptador que está conectado al calentador de agua en su lugar y conecte el extremo de la manguera del regulador al adaptador usando otra llave. Después de conectar es imprescindible inspeccionar las fugas de gas. Consulte la página 3 para obtener instrucciones sobre cómo comprobar si hay fugas.

⚠ ¡ADVERTENCIA!

ADAPTADOR DE MANGUERA DE GAS

LOS CALENTADORES PORTÁTILES L5 Y L10 TIENEN ADAPTADORES LH DE 1/2 " A 1/4" EN EL PAQUETE DE FERRETERÍA PARA LA FIJACIÓN DE LA MANGUERA DEL PL EN EL CALENTADOR.

ESTE ADAPTADOR SE DEBE INSTALAR CON CINTA SELLADORA DE ROSCAS, UN CARRETE DE CINTA SELLADORA SE INCLUYE CON EL CALENTADOR.

PUEDEN SER NECESARIAS VARIAS VUELTAS DE CINTA SELLADORA PARA ASEGURAR EL CIERRE COMPLETO.

SIEMPRE VERIFIQUE SI HAY FUGAS DE GAS ANTES DE USAR EL CALENTADOR.

TENGA EN CUENTA: ESTE MODELO NO SE RECOMIENDA NI SE HA PROBADO PARA NINGÚN TIPO DE INSTALACIÓN PERMANENTE. ESTE MODELO ES PARTE DE NUESTRA SERIE PORTÁTIL Y NECESITA SER DESMONTADO Y ALMACENADO EN UN LUGAR CÁLIDO Y SECO DESPUÉS DE CADA USO. ESTE MANUAL Y TODO EL CONTENIDO DE ECCOTEMP CONTENIDO ESTÁ SUJETO A CAMBIO SIN PREVIO AVISO

Antes de ir a la sección de USO:

Verifique la presencia de productos inflamables, especialmente gasolina u otros vapores que pueden prender fuego alrededor del área. El tubo de escape y la parte superior del calentador de agua se ¡calentará! Asegúrese de que no hay objetos extraños en el calentador de agua o que estos no hayan caído en la parte superior.

Asegúrese de que la unidad esté por lo menos a 60 cm del suelo e igualmente separada de cualquier material inflamable. Siempre use la lengüeta de montaje en la parte posterior de la unidad, esto asegurará el espaciamiento apropiado de 1 cm entre la unidad y una pared o poste sensible al calor. Asegúrese de que ninguna obstrucción o proyección reduzca el espacio entre la unidad y la pared o el poste a menos de 1 cm.

Uso e inicio

Advertencia: Este modelo está diseñado para un uso recreativo y portátil. Este modelo no puede montarse permanentemente o conectarse de cualquier manera.

1. Abra el suministro de agua entrante. Asegúrese de que tiene la presión de agua adecuada entre 40-5O PSI/ 2.7- 3.4 bar.

2. Gire el dispositivo de salida de agua a la posición "off".

3. Abra la válvula de gas en el cilindro completamente.

4. ¡¡SI SE DETECTA OLOR A GAS, APAGUE INMEDIATAMENTE LA VÁLVULA DE GAS!!

5. Ajuste la perilla del regulador de agua en el calentador de agua sin tanque portátil al máximo.

6. Ajuste la perilla del regulador de gas en el calentador de agua al mínimo.

7. Encienda el dispositivo de salida de agua a la posición "on" y ajuste el flujo de agua deseado.

8. Habrá una serie de clics audibles y el quemador se encenderá. Si el quemador no se enciende después de 5 segundos, apague y vaya a la sección "Solución de problemas".

9. Cuando termine de usarlo y desee almacenar la unidad, abra la válvula de drenaje (tallo cilíndrico acanalado al lado de la válvula de entrada de agua) para asegurar el drenaje del agua.

10. Apague el suministro de gas.

11. ADVERTENCIA: Si la temperatura exterior está alrededor o por debajo de la temperatura de congelación (32 grados F, 0 grados C), asegúrese de que la válvula de escape se abra y escurra el agua del calentador después de cada uso para evitar daños internos en el regulador de agua. Usted también necesitará desenganchar el conducto de agua saliente para asegurar que no se drene agua en el intercambiador de calor. No drenar correctamente el calentador de agua portátil puede causar daños que pueden o no ser reparables. Por favor compruebe la información en nuestro sitio web en www.eccotemp.com/freeze para más información sobre problemas de congelación.

TENGA EN CUENTA: ESTE MODELO NO SE RECOMIENDA NI SE HA PROBADO PARA NINGÚN TIPO DE INSTALACIÓN PERMANENTE. ESTE MODELO ES PARTE DE NUESTRA SERIE PORTÁTIL Y NECESITA SER DESMONTADO Y ALMACENADO EN UN LUGAR CÁLIDO Y SECO DESPUÉS DE CADA USO. ESTE MANUAL Y TODO EL CONTENIDO DE ECCOTEMP CONTENIDO ESTÁ SUJETO A CAMBIO SIN PREVIO AVISO

Ajuste

La temperatura del agua saliente es dependiente de la temperatura del agua entrante equilibrada con la cantidad de calor aplicado. Tenga mucho cuidado en ajustar la temperatura del agua de salida.

1. Con el regulador de agua establecido en alto, y el regulador de gas establecido en bajo, sienta el agua saliente. Este es el ajuste más bajo disponible.

2. Para aumentar inicialmente la temperatura de salida, gire lentamente la válvula de gas hacia el máximo. Ajuste lentamente y revise la temperatura frecuentemente. Habrá un ligero retraso entre el aumento del suministro de gas y el aumento de la temperatura del agua.

3. Si la temperatura del agua de salida debe ser más alta, reduzca lentamente el regulador de flujo de agua hasta la temperatura deseada.

(Advertencia: No altere ni cambie el sensor de temperatura original de este calentador)

ADVERTENCIA: EL CALENTADOR DE AGUA PORTÁTIL PUEDE LLEGAR A TENER TEMPERATURAS QUE PRODUZCAN QUEMADURAS

TENGA EN CUENTA: ESTE MODELO NO SE RECOMIENDA NI SE HA PROBADO PARA NINGÚN TIPO DE INSTALACIÓN PERMANENTE. ESTE MODELO ES PARTE DE NUESTRA SERIE PORTÁTIL Y NECESITA SER DESMONTADO Y ALMACENADO EN UN LUGAR CÁLIDO Y SECO DESPUÉS DE CADA USO. ESTE MANUAL Y TODO EL CONTENIDO DE ECCOTEMP CONTENIDO ESTÁ SUJETO A CAMBIO SIN PREVIO AVISO

NO LO DEVUELVA A LA TIENDA

Si encuentra un problema por favor contactenos con los datos de soporte que aparecen en la página 11.

Solución de problemas

El calentador de agua portátil no inicia, no hay clics de audibles de arranque:

a. La primera cosa a revisar es garantizar que el agua entre del lado «derecho» del calentador de agua portátil. Si se invierten la entrada y la salida, el calentador de agua portátil no funcionará. La entrada está en la extrema derecha y la salida está en el centro.

b. El switch "on/off" debe estar con el signo "_" hacia abajo.

c. Asegúrese de que tenga baterías nuevas y que estén instaladas en la posición correcta.

d. La razón número uno por la que el calentador de agua portátil no enciende es que no hay suficiente presión de agua. Necesita un mínimo de 20 PSI de presión de agua continua.

AJUSTE: Mirando la parte inferior del calentador de agua portátil, usted verá dos agujeros ovales en la carcasa. El agujero que está ubicado hacia la derecha da al regulador de agua en donde verá donde verá dos tornillos de cabeza Phillips. Tome el tornillo que está más a la derecha (tornillo grande) en una vuelta de ¼ o ½. Esto permitirá que el calentador de agua portátil funcione con una presión de agua inferior al restringir el flujo.

Hay una prueba simple que podemos ayudarle a realizar si no sabe si tiene suficiente presión de agua. Por favor, visite nuestro sitio de soporte en www.eccotemp.com/helpdesk o póngase en contacto con nosotros a través de correo electrónico a support@eccotemp.com para obtener más información sobre la solución de problemas.

e. Un cable se ha desconectado dentro del calentador de agua portátil durante el transporte. Asegúrese de que el gas está apagado y el interruptor en la posición OFF. La cubierta frontal está sostenida por dos cuatro tornillos, dos en la parte superior, dos en la parte inferior. Quite las perillas. El cableado está hecho uniendo conectores de plástico. Son visibles sin desmontar el calentador de agua portátil. Debería ser obvio cuando se desconecta un cable.

NOTA: Antes de quitar la tapa, llame a soporte técnico al 866 356 1992.

f. Es posible que algunos escombros o epoxi puedan entrar en el regulador de agua. Compruebe si la pantalla del filtro en la entrada de agua está libre de escombros. También puede invertir la conexión tomando su fuente de agua y conectándola del lado de la salida de agua y volviendo a limpiar el sistema de forma inversa.

Los cilindros de gas propano a veces están contaminados con aire, especialmente los tanques nuevos en su primer relleno. Reinicie el ciclo del calentador de agua portátil encendiendo y apagando el calentador de agua sin tanque utilizando el interruptor de la ducha varias veces (5) para purgar el aire del gas.

Si un calentador de agua portátil no enciende o quedarse encendido después de 10 ciclos, por favor visite nuestro servicio de asistencia en www.eccotemp.com/helpdesk o contáctenos por correo electrónico a support@eccotemp.com para obtener información adicional sobre de solución de problemas.

El calentador de agua portátil no inicia – Pero luego se escuchan clics de inicio:

a. El calentador de agua portátil requiere un mínimo de aproximadamente 2 GPM y un mínimo de unos 25 PSI. Nota: la presión del agua está en el extremo inferior de los parámetros de funcionamiento. Se necesita una presión de agua constante de aproximadamente 40-60 PSI para el uso adecuado si usted está usando una bomba de 12/18/120 voltios. Consulte AJUSTE en la sección anterior.

b. Fuerte viento. Por razones de seguridad el calentador no arrancará con viento constante, encuentre una ubicación alternativa para el calentador de agua.

c. Sin o con poco gas. Los cilindros de gas propano a veces están contaminados con aire, especialmente Los nuevos tanques en su primer llenado. Reinicie el ciclo del calentador de agua portátil encendiendo y apagando el calentador de agua sin tanque utilizando el interruptor de la ducha varias veces (5) para purgar el aire del gas.

TENGA EN CUENTA: ESTE MODELO NO SE RECOMIENDA NI SE HA PROBADO PARA NINGÚN TIPO DE INSTALACIÓN PERMANENTE. ESTE MODELO ES PARTE DE NUESTRA SERIE PORTÁTIL Y NECESITA SER DESMONTADO Y ALMACENADO EN UN LUGAR CÁLIDO Y SECO DESPUÉS DE CADA USO. ESTE MANUAL Y TODO EL CONTENIDO DE ECCOTEMP CONTENIDO ESTÁ SUJETO A CAMBIO SIN PREVIO AVISO

Continuación de la solución de problemas

d. Uno de los sensores de encendido está doblado o demasiado cerca del quemador. Asegúrese de que los pines de encendido y el sensor de temperatura están totalmente verticales y a 90 grados de la parte posterior de la caja. Si no están rectos (es decir, con un ángulo de 45 grados), entonces puede enderezarlos con un alicate. Por favor contacte a soporte técnico con los datos proporcionados en la página 11 para recibir asistencia sobre este asunto.

e. El termopar es demasiado alto o demasiado bajo para completar el circuito. Verifique para asegurarse de que el termopar está alineado con el agujero en el intercambiador de calor. Por favor contacte a soporte técnico con los datos proporcionados en la página 11 para recibir asistencia sobre este asunto.

f. El cable del sensor de gas se ha aflojado o ya no está conectado. Por favor contacte a soporte técnico con los datos proporcionados en la página 11 para recibir asistencia sobre este asunto.

<u>El agua no sale suficientemente caliente:</u>

a. Usted está usando el calentador de agua sin tanque portátil sobre 4.000 pies. Aunque se han hecho pruebas hasta 5500 pies solo recomendamos el uso en altitudes por debajo de 4.000 a 5.500 pies.

b. Mire los paneles de visualización (3 ventanas en forma de gota en la cubierta frontal) para ver si hay una llama azul. Si la llama es amarilla podría haber un regulador de gas agrietado. No trate de usar el calentador de agua sin tanque portátil y llame directamente al 8663561992.

c. Por favor contacte a soporte técnico con los datos proporcionados en la página 11 para recibir asistencia sobre este asunto.

<u>El agua fluye, pero no sale agua caliente:</u>

a. Asegúrese de que tiene los suministros de agua entrante y el saliente conectados correctamente. Su suministro de agua debe estar conectado a la conexión entrante (situada a la derecha) y el cabezal de la ducha debe estar conectado al agua saliente (ubicado como conexión central).

b. Asegúrese de que tiene una presión de agua continua de por lo menos 20 PSI.

c. Asegúrese de que tiene suficiente gas en la botella de propano y que el regulador PL está enroscado en toda la superficie hacia el calentador de agua portátil.

d. Baterías nuevas son necesarias para generar la chispa de encendido. Asegúrese de que las baterías estén alineadas en la polaridad correcta (+/-). Parte plana negativa de la batería contra el lado con el resorte en el compartimiento.

e. Por favor contacte a soporte técnico con los datos proporcionados en la página 11.

Si sigue teniendo problemas o se tiene un sistema de agua modificado, por favor contacte a soporte técnico con los datos proporcionados en la página 11.

<u>El calentador de agua portátil no hace nada:</u>

a. Asegúrese de que su fuente de agua está conectada a la parte de entrada de agua (conexión derecha) y el mango de la ducha está conectado en el lado de salida de agua (conexión media).

b. Asegúrese de que tiene un suministro adecuado de gas propano.

c. Asegúrese de que tiene baterías nuevas.

d. Por favor contacte a soporte técnico con los datos proporcionados en la página 11.

TENGA EN CUENTA: ESTE MODELO NO SE RECOMIENDA NI SE HA PROBADO PARA NINGÚN TIPO DE INSTALACIÓN PERMANENTE. ESTE MODELO ES PARTE DE NUESTRA SERIE PORTÁTIL Y NECESITA SER DESMONTADO Y ALMACENADO EN UN LUGAR CÁLIDO Y SECO DESPUÉS DE CADA USO. ESTE MANUAL Y TODO EL CONTENIDO DE ECCOTEMP CONTENIDO ESTÁ SUJETO A CAMBIO SIN PREVIO AVISO

0359

ADVERTENCIA

Lea estas instrucciones antes de usar.

- Solo para uso al aire libre.
- Advertencia: Partes accesibles pueden estar muy calientes, mantenga alejados a los niños.
- Nunca mueva durante la operación. Espere 7 minutos después de apagar la llama antes de mover.
- Compruebe el tipo de gas antes de conectarlo al calentador de agua, gas inadecuado causará grave peligro.
- Este calentador no debe utilizarse en velocidades de viento superiores a 10 kph. El calentador se apaga a la velocidad del viento por encima de 10 km/h. La función depende de la seguridad aplicada en el aparato.
- Este aparato no debe ser utilizado en áreas cerradas, por ejemplo bajo toldos o carpas.
- El aparato debe ser colgado correctamente antes de su uso. No utilice nunca el aparato puesto en el suelo.
- Este aparato debe instalarse de acuerdo con las características circundantes naturales para protegerlo del viento directo.

Soporte técnico

Para soporte técnico por favor comuníquese con:

Eccotemp Systems LLC
Web: eu.eccotemp.com
Correo electrónico: Support@eccotemp.com
Teléfono: 1.866.356.1992
Dirección: 315A Industrial rd.
Summerville, SC 29483

Datos técnicos

País de destino	BE, FR, GB, GR, IE, IT, PT, ES, CH	CY, CZ, DK, EE, FI, LT, MT, NL, NO, SK, SI, SE, HU, BG, LV, LU,	DE, AT, CH, SK
Categorias del dispositivo	I3+	RO	I3 B/P
Tipo de gas	G30/G31	I3 B/P	G30
Presión de suministro (mbar)	28-30/37	G30	50
Presión de gas mínima (mbar)	20	30	42
Máxima presión de gas (mbar)	35	20	57
Presión de suministro (mbar)	28-30/37	35	50
Tamaño del inyector (mm)	0.67	30	0.60
Presión de agua aplicable (mPa)	0.025-0.1		
Entrada de calor (Hs)	10 (kW)		
Perfil de carga	XS		
Tipo de eficiencia	A+++		
Eficiencia %	80%		
Consumo anual de combustible	3 GJ		
Termostato (max)	55 C		
Nivel del intensidad sonora	60dB		

TENGA EN CUENTA: ESTE MODELO NO SE RECOMIENDA NI SE HA PROBADO PARA NINGÚN TIPO DE INSTALACIÓN PERMANENTE. ESTE MODELO ES PARTE DE NUESTRA SERIE PORTÁTIL Y NECESITA SER DESMONTADO Y ALMACENADO EN UN LUGAR CÁLIDO Y SECO DESPUÉS DE CADA USO. ESTE MANUAL Y TODO EL CONTENIDO DE ECCOTEMP CONTENIDO ESTÁ SUJETO A CAMBIO SIN PREVIO AVISO

Eccotemp Systems ,LLC
Información de garantía limitada

Eccotemp da garantía de que este producto estará libre de defectos de materiales y mano de obra cuando se instale y se opere de acuerdo con las instrucciones de instalación y funcionamiento de Eccotemp. Esta garantía limitada se extiende al comprador original y los posteriores propietarios, pero solo mientras el producto permanezca en el lugar de la instalación original. Esta garantía se termina si se mueve o es reinstalado en una nueva ubicación. No existen otras garantías, explícitas o implícitas que no estén en el contenido de esta garantía limitada. Ningún agente, empleado o representante de Eccotemp tiene autoridad alguna para obligar a Eccotemp a dar cualquier garantía en relación con el Producto no contenida en esta garantía limitada.

A excepción de lo expresamente establecido en el presente documento, NO HAY REPRESENTACIONES O GARANTÍAS, EXPLÍCITAS O IMPLÍCITAS, INCLUYENDO, SIN LIMITACIÓN EN CUANTO A LA COMERCIABILIDAD O ADECUACIÓN PARA UN PROPÓSITO CON RESPECTO A LAS MERCANCÍAS VENDIDAS AQUÍ. EL RECURSO DEL COMPRADOR SE LIMITA A LA REPARACIÓN O SUSTITUCIÓN DE LOS BIENES VENDIDOS, A DISCRECIÓN DE ECCOTEMP. ECCOTEMP NO SERÁ RESPONSABLE POR DAÑOS DIRECTOS O INDIRECTOS.

Periodo de garantía del producto

Intercambiador de calor 1 año

Todas las otras partes 1 año

Accesorios gratuitos (Cabezal de ducha, manguera, regulador etc.) 30 días.

La cobertura se anula si la unidad se utiliza en un circuito de circulación de agua caliente, en serie con un sistema de circulación o en un sistema de recirculación sobre demanda no se incorpora.

Esta garantía limitada quedará automáticamente anulada y sin efecto si Eccotemp determina que alguno de los siguientes es un factor contribuyente a la falla del producto:

1. El abuso, mal uso, alteración, negligencia o uso indebido.

2. Mantenimiento incorrecto o inadecuado.

3. Calidad del agua no adecuada.

4. Instalación en un ambiente corrosivo o de otro modo destructivo.

5. Daños por congelación.

6. La acumulación de sarro.

7. Presión de agua o gas incorrecta.

8. Actos de fuerza mayor.

Este producto no debe ser utilizado como calentador de piscina o de hidromasaje.

Costos relacionados con el envío:

Todos los envíos de cualquier tipo de producto enviados a Eccotemp por cualquier razón deben tener un RGA para cualquier reparación que se haga. Póngase en contacto con Eccotemp para obtener un número RGA antes de enviar cualquier producto a Eccotemp. De no hacerlo podría resultar en la pérdida del producto. Eccotemp no será responsable del reemplazo debido a pérdida o daño si estos pasos no son seguidos apropiadamente.

TENGA EN CUENTA: ESTE MODELO NO SE RECOMIENDA NI SE HA PROBADO PARA NINGÚN TIPO DE INSTALACIÓN PERMANENTE. ESTE MODELO ES PARTE DE NUESTRA SERIE PORTÁTIL Y NECESITA SER DESMONTADO Y ALMACENADO EN UN LUGAR CÁLIDO Y SECO DESPUÉS DE CADA USO. ESTE MANUAL Y TODO EL CONTENIDO DE ECCOTEMP CONTENIDO ESTÁ SUJETO A CAMBIO SIN PREVIO AVISO

TENGA EN CUENTA: ESTE MANUAL ESTÁ SUJETO A CAMBIOS EN CUALQUIER MOMENTO, PARA ASEGURAR QUE ESTE MANUAL ESTÉ ACTUALIDAZO POR FAVOR VISITE NUESTRO SERVICIO DE ASISTENCIA EN WWW. ECCOTEMP.COM PARA VER TODOS LOS MANUALES DE NUESTROS PRODUCTOS

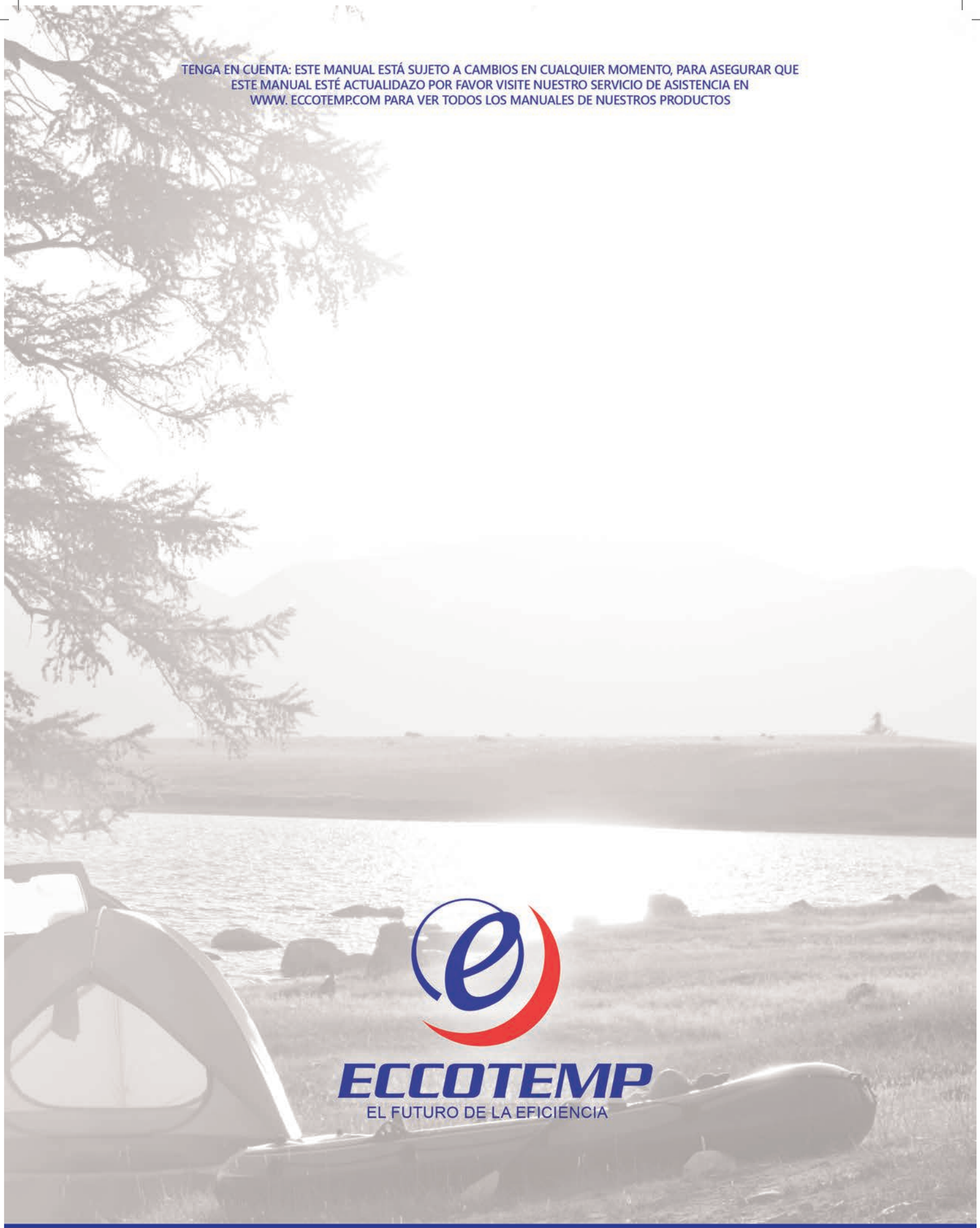

TELÉFONO: 866-356-1992 | CORREO ELECTRÓNICO: SUPPORT@ECCOTEMP.COM | DIRECCIÓN: 315 - A INDUSTRIAL RD SUMMERVILE, SC 294983

SOPORTE: ECCOTEMP.COM/HELP-DESK **TIENDA ONLINE:** EU.ECCOTEMP.COM/PRODUCTS **LOCALIZADOR DE TIENDAS:** ECCOTEMP.COM/LOCATOR

ECCOTEMP.COM