ECCOTEMP
LE FUTUR DE L'EFFICACITÉ

CEL 5

CEL5 CHAUFFE-EAU PORTABLE EXTÉRIEUR ET SANS RÉSERVOIR

TÉLÉPHONE: 866-356-1992 | EMAIL: SUPPORT@ECCOTEMP.COM | ADRESSE: 315 - A INDUSTRIAL RD SUMMERVILE, SC 294983

SUPPORT: ECCOTEMP.COM/HELP-DESK **ACHETER EN LIGNE :** EU.ECCOTEMP.COM/PRODUCTS **LOCALISER :** ECCOTEMP.COM/LOCATOR

ECCOTEMP.COM

CEL 5 French

ECCOTEMP

GAS GEISER

MODEL: L5

CE 0359-10

PIN NO. 0359CL1124

Land van bestemming	BE, FR, GB, GR, IE IT, PT, ES, CH	CY, CZ, DK, EE, FI, LT MT, NL, NO, SK, SI, SE HU, BG, LV, LU, RO	DE, AT, CH, SK
Categorieën apparatuur	I 3+	I 3B/P	I 3B/P
Gastype	G30/G31	G30	G30
Toevoerdruk (mbar)	28-30/37	30	50
Min gasdruk (mbar)	20	20	42
Maxgasdruk (mbar)	35	35	57
Toevoerdruk (mbar)	28-30/37	30	50
Injectorgrootte (mm)	0,60	0,60	0,50
Nominale waterdruk (mPa)	0,025-0,1		
Warmtetoevoer (Hs)	16 (kW)		

Gasdruk

WAARSCHUWING

- Deze instructies doorlezen vóór gebruik.
- Alleen voor gebruik buiten.
- Waarschuwing: uitstekende delen kunnen zeer heet worden. Houd jonge kinderen op afstand.
- Nooit verplaatsen tijdens gebruik.Wacht na het doven van de vlam minstens 7 minuten alvorens het system te verplaatsen.
- Controleer het gastype voordat u het gas op de geiser aansluit. Gebruik van het verkeerde type gas kan zeer gevaarlijk zijn.
- Deze geiser mag niet gebruikt worden bij windsnelheden boven 10 km/u. De geiser zal automatisch uitgaan indien gebruikt bij windsnelheden boven 10 km/u. Dit is een ingebouwde veiligheidsfunctie.
- Dit apparaat mag niet in afgesloten ruimtes zoals onder luifels of in tenten gebruikt worden.
- Dit apparaat moet vóór gebruik op de juiste manier zijn opgehangen. Gebruik het apparaat nooit terwijl het op de grond staat.
- Dit apparaat moet volgens de plaatselijke normen in het land van gebruik worden geïnstalleerd.
- Dit apparaat dient in een open ruimte geplaatst te worden, beschermd tegen wind.

Eccotemp Systems, LLC
315-A Industrial Road, Summerville, SC 29483 USA

ECCOTEMP

CHAUFFE-EAU À GAS DE PLEIN AIR

MODÈLE: L5

CE 0359-10

PIN NO. 0359CL1124

Pays de destination	BE, FR, GB, GR, IE IT, PT, ES, CH	CY, CZ, DK, EE, FI, LT MT, NL, NO, SK, SI, SE HU, BG, LV, LU, RO	DE, AT, CH, SK
Catégories d'appareils	I 3+	I 3B/P	I 3B/P
Type de gaz	G30/G31	G30	G30
Pression d'alimentation (mbar)	28-30/37	30	50
Pression du gaz min (mbar)	20	20	42
Pression du gaz max (mbar)	35	35	57
Pression d'alimentation (mbar)	28-30/37	30	50
Dimensions de l'injecteur (mm)	0.60	0.60	0.50
Pression d'eau applicable (mpa)	0.025-0.1		
Apport de chaleur (Hs)	16 (kW)		

Pression du gaz

AVERTISSEMENT

- Lisez ces instructions avant utilisation.
- Pour usage extérieur seulement.
- Attention: les parties accessibles peuvent être très chaudes. Éloignez des jeunes enfants.
- Ne jamais déplacer pendant le fonctionnement. Attendre pendant environ 7 minutes après extinction de la flamme avant de le déplacer.
- Vérifiez le type de gaz avant de le brancher au chauffe-eau, du gaz incorrect peut cause un grave danger.
- Cet appareil de chauffage ne doit pas être utilisé sous des vitesses de vent supérieures à 10km/h. Le chauffe-eau va s'éteindre dans une vitesse de vent au-dessus de 10km/h. Cette fonction est régie par le dispositif de sécurité monté sur l'appareil.
- Cet appareil ne doit pas être utilisé dans des espaces clos, par exemple sous des auvents ou des tentes.
- Cet appareil doit être accroché correctement avant l'utilisation. Ne jamais utiliser l'appareil placé sur le terrain.
- Cet appareil doit être installé conformément à toutes les régulations nationales en vigueur dans le pays d'utilisation.
- Cet appareil doit être installé dans une zone ouverte, dans des caractéristiques naturelles le protégeant des vents directs.

Systèmes Ecotemp, LLC
Add: 315-A Industrial Road, Summerville, SC 29483 USA

FABRIQUÉ EN CHINE

ECCOTEMP

AUSSENMONTIERTER GAS-DURCHLAUFERHITZER

MODELL: L5

CE 0359-10

PIN NO. 0359CL1124

Bestimmungsland	BE, FR, GB, GR, IE IT, PT, ES, CH	CY, CZ, DK, EE, FI, LT MT, NL, NO, SK, SI, SE HU, BG, LV, LU, RO	DE, AT, CH, SK
Gerätekategorien	I 3+	I 3B/P	I 3B/P
Gasart	G30/G31	G30	G30
Gasdruck-Zufuhr (mbar)	28-30/37	30	50
Gasdruckminimum (mbar)	20	20	42
Gasdruckmaximum (mbar)	35	35	57
Gasdruck-Zufuhr (mbar)	28-30/37	30	50
Injektorgröße (mm)	0,60	0,60	0,50
Anwendbarer Wasserdruck (mPa)	0,025-0,1		
Wärmezufuhr	16 (kW)		

Gasdruck

WARNUNG

- Lesen Sie die Anleitungen vor der Inbetriebnahme.
- Nur für den Aussenbereich.
- Warnung: Die zugänglichen Teile können sehr heiss werden. Kinder fernhalten!
- Bei Betrieb nicht versetzen. Warten Sie etwa 7 Minuten nach dem Verlöschen der Flamme bis Sie den Erhitzer versetzen.
- Prüfen Sie die Gasart vor dem Anschluss des Erhitzers; durch unzulässiges Gas entsteht große Gefahr.
- Diesen Erhitzer bei Windgeschwindigkeiten von über 10km/h nicht verwenden. Bei Windegeschwindigkeiten von über 10km/h, wird die Flamme des Erhitzers verlöschen. Diese Sicherheitsfunktion ist im Gerät eingebaut.
- Das Gerät darf nicht in geschlossenen Räumen/Bereichen eingesetzt werden, wie zum Beispiel unter Markisen oder Zelten.
- Das Gerät muss vor der Inbetriebnahme sachgemäss aufgehängt werden. Niemals das Gerät auf dem Boden stehend einsetzen.
- Dieses Gerät muss gemäß den nationalen Bestimmungen des jeweiligen Landes der Inbetriebnahme installiert werden.
- Dieses Gerät sollte im offenen Bereich eingesetzt werden in einem natürlichen, vor direkten Winden geschützten Umfeld.

Eccotemp Systems, LLC
315-A Industrial Road, Summerville, SC 29483 USA

ECCOTEMP

GAS GEISER

MODEL: L5

CE 0359-10

PIN NO. 0359CL1124

Land van bestemming	BE, FR, GB, GR, IE IT, PT, ES, CH	CY, CZ, DK, EE, FI, LT MT, NL, NO, SK, SI, SE HU, BG, LV, LU, RO	DE, AT, CH, SK
Categorieën apparatuur	I 3+	I 3B/P	I 3B/P
Gastype	G30/G31	G30	G30
Toevoerdruk (mbar)	28-30/37	30	50
Min gasdruk (mbar)	20	20	42
Maxgasdruk (mbar)	35	35	57
Toevoerdruk (mbar)	28-30/37	30	50
Injectorgrootte (mm)	0,60	0,60	0,50
Nominale waterdruk (mPa)	0,025-0,1		
Warmtetoevoer (Hs)	16 (kW)		

Gasdruk

WAARSCHUWING

- Deze instructies doorlezen vóór gebruik.
- Alleen voor gebruik buiten.
- Waarschuwing: uitstekende delen kunnen zeer heet worden. Houd jonge kinderen op afstand.
- Nooit verplaatsen tijdens gebruik.Wacht na het doven van de vlam minstens 7 minuten alvorens het system te verplaatsen.
- Controleer het gastype voordat u het gas op de geiser aansluit. Gebruik van het verkeerde type gas kan zeer gevaarlijk zijn.
- Deze geiser mag niet gebruikt worden bij windsnelheden boven 10 km/u. De geiser zal automatisch uitgaan indien gebruikt bij windsnelheden boven 10 km/u. Dit is een ingebouwde veiligheidsfunctie.
- Dit apparaat mag niet in afgesloten ruimtes zoals onder luifels of in tenten gebruikt worden.
- Dit apparaat moet vóór gebruik op de juiste manier zijn opgehangen. Gebruik het apparaat nooit terwijl het op de grond staat.
- Dit apparaat moet volgens de plaatselijke normen in het land van gebruik worden geïnstalleerd.
- Dit apparaat dient in een open ruimte geplaatst te worden, beschermd tegen wind.

Eccotemp Systems, LLC
315-A Industrial Road, Summerville, SC 29483 USA

INFORMATIONS IMPORTANTES DE SECURITE INSTRUCTIONS AVANT UTILISATION

Assurez-vous de lire et de comprendre l'intégralité du Manuel d'utilisation et d'entretien avant d'essayer d'installer ou d'utiliser ce chauffe-eau. Cela peut vous faire gagner du temps et de l'argent. Prêtez une attention particulière aux consignes de sécurité. Le non-respect de ces avertissements pourrait entraîner des blessures corporelles graves ou la mort. Si vous avez des problèmes pour comprendre les instructions de ce manuel ou si vous avez des questions, arrêtez-vous et obtenez l'aide d'un technicien de service qualifié ou du fournisseur de gaz local.

DANGER !

INSTALLER CORRECTEMENT LE CHAUFFE-EAU

Le fait de ne pas installer correctement le chauffe-eau à l'extérieur comme indiqué dans les instructions d'installation de ce manuel peut entraîner un dysfonctionnement du chauffe-eau. Pour éviter tout risque d'incendie, d'explosion ou d'asphyxie au monoxyde de carbone, ne faites jamais fonctionner ce chauffe-eau à moins qu'il ne soit installé correctement et qu'il dispose d'une alimentation en air adéquate pour un bon adéquat. Assurez-vous d'inspecter le conduit terminal pour une installation correcte lors du démarrage initial ; au moins annuellement par la suite. Reportez-vous à la section Entretien et nettoyage de ce manuel pour plus d'informations sur l'inspection du conduit terminal.

ATTENTION !

L'essence, ainsi que d'autres matériaux et liquides inflammables (adhésifs, solvants, diluants de peinture, etc.) et les vapeurs qu'ils produisent sont extrêmement dangereux. NE PAS manipuler, utiliser ou entreposer de l'essence ou d'autres matériaux inflammables ou combustibles n'importe où près ou à proximité d'un chauffe-eau ou de tout autre appareil. Assurez-vous de lire et de suivre les étiquettes sur le chauffe-eau, ainsi que les avertissements imprimés dans ce manuel. Le non-respect de cette consigne peut entraîner des dommages matériels, corporels ou mortels.

DANGER

Les vapeurs provenant de liquides inflammables exploseront et prendrons feu causant la mort et des brûlure sévères.

Ne pas utiliser ou entreposer des produits inflammables comme de l'essence, solvants ou adhésifs dans la même pièce ou dans la zone près du chauffe-eau.

Gardez les produits inflammables :
1. loin du chauffe-eau,
2. dans des conteneurs approuvés,
3. fermé sécuritairement et
4. hors de la portée des enfants

Le chauffe-eau à une flamme de brûleur principal.
La flamme du brûleur principal

1. peut s'allumer à n'importe quel moment et
2. mettra en feu les vapeurs inflammables.

Vapeurs qui :

1. ne peuvent pas être vues
2. sont plus lourdes que l'air,
3. se déplace sur de longues distances sur le sol et
4. peuvent être transporté à partir d'autres pièces par des courants d'air

Installation :
Ne pas installer le chauffe-eau où des produits inflammables seront entreposés ou utilisés sauf si la flamme du brûleur principal est au moins 18 pouces (50 cm). Ceci réduira, mais n'éliminera pas les risques que les vapeurs soient mises en feu par la flamme principale du brûleur. flame.

Lire et suivre les avertissements et instructions du chauffe-eau. Si le manuel de l'utilisateur est manquant, contacter le détaillant ou le fabriquant.

A NOTER : CE MODÈLE N'EST PAS RECOMMANDÉ NI A ÉTÉ TESTÉ POUR TOUTE INSTALLATION PERMANENTE. CE MODÈLE FAIT PARTIE DE NOTRE SÉRIE PORTABLE ET NECESSITE D'ÊTRE PRIS ET STOCKÉ DANS UN ENDROIT SEC ET CHAUD APRÈS CHAQUE UTILISATION. CE MANUEL ET TOUS LES CONTENUS ECCOTEMP SONT SOUMIS A CHANGEMENT SANS NOTIFICATION.

Félicitations !

Vous venez d'acheter un nouveau chauffe-eau portable et sans réservoir Ecotemp L5. Cela va vous ouvrir un nouveau monde de plaisir.

Nous vous suggérons grandement de prendre le temps de lire l'ensemble des procédures de sécurité et d'installation contenues dans ce manuel avant de commencer à installer votre nouveau chauffe-eau

Si vous avez n'importe qu'elle question, visitez notre site d'aide sur www.ecotemp.com pour plus d'informations.

Sécurité générale 21-22

Caractéristiques et avantages 22-23

Entretien et Maintenance..... 24

Commencer..... 25-26

Utilisation et démarrage..... 26-27

Résolution des problèmes 28-29

Support Technique 30-31

POUR MEMOIRE

Ecrivez-ici le modèle et son numéro de série :

#_____

#_____

Vous pouvez les trouver sur une étiquette collée à l'appareil ou sur l'emballage.

Fixer le borderau de vente ou le chèque annulé ici.

La preuve de la date d'achat initiale est nécessaire pour obtenir un service en vertu de la garantie.

LISEZ CE MANUEL

À l'intérieur, vous trouverez de nombreuses astuces utiles sur la façon d'utiliser et entretenir votre chauffe-eau correctement. Un entretien préventif de votre part peut vous sauver du temps et de l'argent sur toute la durée de vie de votre chauffe-eau.

LISEZ LES INFORMATIONS DE SECURITE

Your Votre sécurité et la sécurité d'autrui sont très importantes. Il existe de nombreux messages de sécurité importants dans ce manuel et sur votre appareil. Toujours lire et obéir à tous les messages de sécurité. Ceci est le symbole d'alerte de sécurité. Reconnaissez ce symbole comme une indication de l'information de sécurité importante ! Ce symbole vous informe des dangers potentiels qui peuvent vous tuer ou vous blesser ainsi que d'autres personnes.

Tous les messages de sécurité suivront le symbole d'alerte de sécurité et les mots : **« DANGER », « WARNING », « ATTENTION »** ou **« AVERTISSEMENT ».**

Ces mots signifient :

DANGER - Une situation dangereuse imminente qui entraînera la mort ou des blessures graves.

WARNING - Une situation potentiellement dangereuse qui pourrait entraîner la mort, des blessures graves ou des dommages matériels.

MISE EN GARDE - Une situation potentiellement dangereuse pouvant entraîner des blessures mineures ou modérées.

REMARQUE : Il est nécessaire d'observer une procédure spécifiée ou de maintenir une condition spécifique.

A NOTER : CE MODÈLE N'EST PAS RECOMMANDÉ NI A ÉTÉ TESTÉ POUR TOUTE INSTALLATION PERMANENTE. CE MODÈLE FAIT PARTIE DE NOTRE SÉRIE PORTABLE ET NECESSITE D'ÊTRE PRIS ET STOCKÉ DANS UN ENDROIT SEC ET CHAUD APRÈS CHAQUE UTILISATION. CE MANUEL ET TOUS LES CONTENUS ECCOTEMP SONT SOUMIS A CHANGEMENT SANS NOTIFICATION.

DANGER !

MODÈLES AU GAZ NATUREL ET PL

Le PL et le gaz naturel possèdent tous deux une odeur ajoutée pour aider à la détection d'une fuite de gaz. Certaines personnes ne pourraient pas être en mesure de sentir ou reconnaître cette odeur. Si vous êtes incertains ou peu familiers avec l'odeur du propane ou du gaz, demandez au fournisseur de gaz. D'autres conditions comme "l'affaiblissement de l'odeur", qui fait en sorte que l'odeur diminue en intensité, peut aussi cacher ou camoufler une fuite de gaz.

- Les détecteurs de gaz sont recommandés dans un système au gaz naturel ou propane liquéfié et leur installation devrait être conforme aux recommandations du manufacturier du détecteur et/ou aux lois locales, règles, règlementations et douanes.
- Les chauffe-eaux utilisant du PL sont différents des modèles à gaz naturels. Un chauffe-eau au gaz naturel ne fonctionnera pas sécuritairement en utilisant du PL et vice versaversa.
- Aucune tentative ne devrait être faite de convertir le chauffe-eau du gaz naturel ou gaz de PL. Pour éviter des dommages possibles à l'équipement, blessures personnelles, ou un feu, ne connectez pas le chauffe-eau dans un type de carburant non conforme à ses caractéristiques.
- Le PL doit être utilisé avec beaucoup de prudence. Il est plus lourd que l'air et s'accumulera en premier dans les zones les plus basses, le rendant plus difficile à détecter au niveau de l'odeur.
- Avant de tenter d'allumer le chauffe-eau, assurez-vous de chercher et de sentir pour des fuites de gaz. Utilisez une solution savonneuse pour vérifier toutes les poses et connexions de gaz. La présence de bulles sur une connexion indique une fuite devant être corrigée. Lorsque vous sentez pour détecter une fuite de gaz, assurez-vous aussi de renifler près du sol.
- Il est recommandé que plus d'une méthode, comme la solution savonneuse, les détecteurs de gaz, etc., soit utilisée pour détecter les fuites.

Remarque : **Si une fuite de gaz est présente ou suspectée :**

- **N'essayez PAS de trouver la cause vous-même.**
- **N'essayez PAS d'allumer un appareil.**
- **NE PAS toucher aucun interrupteur électrique.**
- **N'utilisez aucun téléphone dans votre bâtiment.**
- **Laissez la maison immédiatement et assurez-vous que votre famille et vos animaux de compagnie sont également partis.**
- **Ouvrez les portes pour la ventilation et contactez le fournisseur de gaz, une agence de service qualifiée ou le service des incendies.**
- **Éloignez-vous de la maison (ou du bâtiment) jusqu'à ce que l'appel de service ait été effectué, que la fuite soit corrigée et qu'une agence compétente ait déterminé que la zone était sécurisée.**

A NOTER : CE MODÈLE N'EST PAS RECOMMANDÉ NI A ÉTÉ TESTÉ POUR TOUTE INSTALLATION PERMANENTE. CE MODÈLE FAIT PARTIE DE NOTRE SÉRIE PORTABLE ET NECESSITE D'ÊTRE PRIS ET STOCKÉ DANS UN ENDROIT SEC ET CHAUD APRÈS CHAQUE UTILISATION. CE MANUEL ET TOUS LES CONTENUS ECCOTEMP SONT SOUMIS A CHANGEMENT SANS NOTIFICATION.

AVERTISSEMENTS ADDITIONNELS

1. **Ne pas laisser sans surveillance.**

2. **Le gaz d'échappement et dessus de l'unité sont CHAUDS ! Ne pas placer les mains ou autre objet sur le dessus du chauffe-eau.**

3. **Ne pas utiliser dans des conditions de vents forts.**

4. **Si une senteur de gaz est détectée, fermez la valve du réservoir immédiatement ! Ne pas utiliser de flamme pour détecter la fuite.**

5. **Utiliser du Propane Liquide seulement.**

6. **Utiliser à l'extérieur seulement.**

7. **Ne pas trop resserrer la connexion régulatrice du gaz à l'unité avec une clé. Ceci pourrait causer une fissure dans le régulateur de gaz.**

Utilité et Bénéfices du L5

L'EccoTemp L-5 est un chauffe-eau propulsé par du propane liquide capable de fournir de 1 à 1.4 gallons (4 à 5 litres) d'eau chaude presque n'importe où. L'unité possède des installations standards de tuyau 1/2"NPT et un adaptateur standard de tuyau d'arrosage pour une entrée d'eau.

Le L-5 n'est pas un jouet. Des gens partout dans le monde utilisent des unités similaires pour chauffer l'eau de leurs maisons, de façon fiable et sécuritaire.

Une buse de douche avec interrupteur marche / arrêt et plusieurs modèles de pulvérisation est inclus.

L'allumage est automatique et alimenté par 2 piles "D" (non fournies). Les brûleurs s'allument quand l'eau coule et s'éteint lorsque l'eau est coupée. Pas de lumière pilote !

Il existe une minuterie d'arrêt automatique de 20 minutes comme caractéristique de sécurité supplémentaire. Cette minuterie est réinitialisée chaque fois que l'opération s'arrête ou que la douche est éteinte puis remis en marche.

Utilisation idéale avec une pression d'eau entre 20-80 PSI / 1.4-5.5 bar.

A NOTER : CE MODÈLE N'EST PAS RECOMMANDÉ NI A ÉTÉ TESTÉ POUR TOUTE INSTALLATION PERMANENTE. CE MODÈLE FAIT PARTIE DE NOTRE SÉRIE PORTABLE ET NECESSITE D'ÊTRE PRIS ET STOCKÉ DANS UN ENDROIT SEC ET CHAUD APRÈS CHAQUE UTILISATION. CE MANUEL ET TOUS LES CONTENUS ECCOTEMP SONT SOUMIS A CHANGEMENT SANS NOTIFICATION.

Fonctions et Caractéristiques

- **Allumage automatique à l'eau : la pression de l'eau entre 20-80 PSI et 0.75-1.0 GPM ouvre le circuit d'allumage pour un fonctionnement simple et pratique.**
- **Protection auto-coupure : la protection auto-coupure éteint immédiatement l'alimentation en cas de « flame-out » pour réduire le risque de fuite de gaz.**
- **Soupape de vidange amovible pour éviter les dégâts du tuyau d'eau et du régulateur causés par le gel de l'eau *.**
- **Protection contre la combustion anti-séchage : Le réchauffeur d'eau sans réservoir portable éteint l'alimentation en gaz si l'eau cesse de s'écouler à travers le chauffe-eau.**

***Lisez la section de maintenance pour vidanger entièrement le chauffe-eau afin d'éviter les problèmes de gel.**

AUGMENTATION DE TEMPERATURE PAR LPM					
MODELE	Réglage du gaz	5.5 LPM	7.5 LPM	9.5 LPM	11 LPM
L5 Portable	Le plus élevé °	53 °	27 °	18 °	14 °
	Le plus bas °	19 °	9 °	6 °	5 °

***Les augmentations de température indiquées sont basées sur l'utilisation du chauffe-eau dans des conditions optimales. Des facteurs variables tels que des installations incorrectes ou imparfaites et des températures variables de l'eau peuvent donner des résultats différents.**

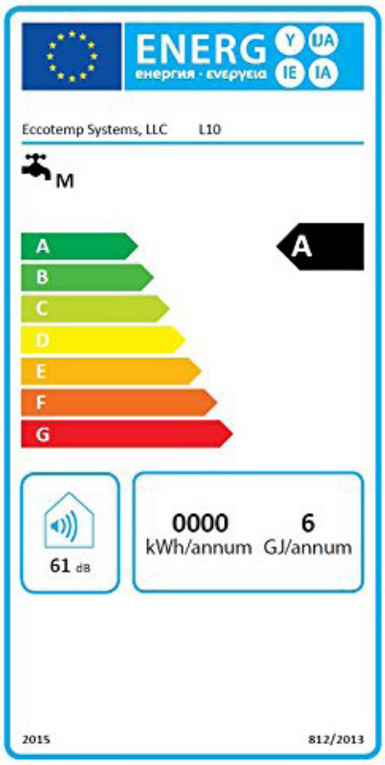

CARACTÉRISTIQUES TECHNIQUES - PORTABLE	
Type de carburant	PL (Gaz de propane liquéfié)
Modèle	L5
Allumage	Electric Pulse, Batterie « D » (Aucun branchement électrique n'est requis)
Protections	Contrôle de l'eau à coupure automatique, allumage automatique, protection contre la combustion anti-séchage, surchauffe sous pression et protection anti-incendie
Dimensions	11.5" x 17.0" x 4.7"
Raccords de tuyauterie	1/2" BSP, Eau d'entrée / sortie et gaz de raccord de compression
Spécification technique supplémentaire	Voir page 13.

A NOTER : CE MODÈLE N'EST PAS RECOMMANDÉ NI A ÉTÉ TESTÉ POUR TOUTE INSTALLATION PERMANENTE. CE MODÈLE FAIT PARTIE DE NOTRE SÉRIE PORTABLE ET NECESSITE D'ÊTRE PRIS ET STOCKÉ DANS UN ENDROIT SEC ET CHAUD APRÈS CHAQUE UTILISATION. CE MANUEL ET TOUS LES CONTENUS ECCOTEMP SONT SOUMIS A CHANGEMENT SANS NOTIFICATION.

Construction et pièces pour le L5

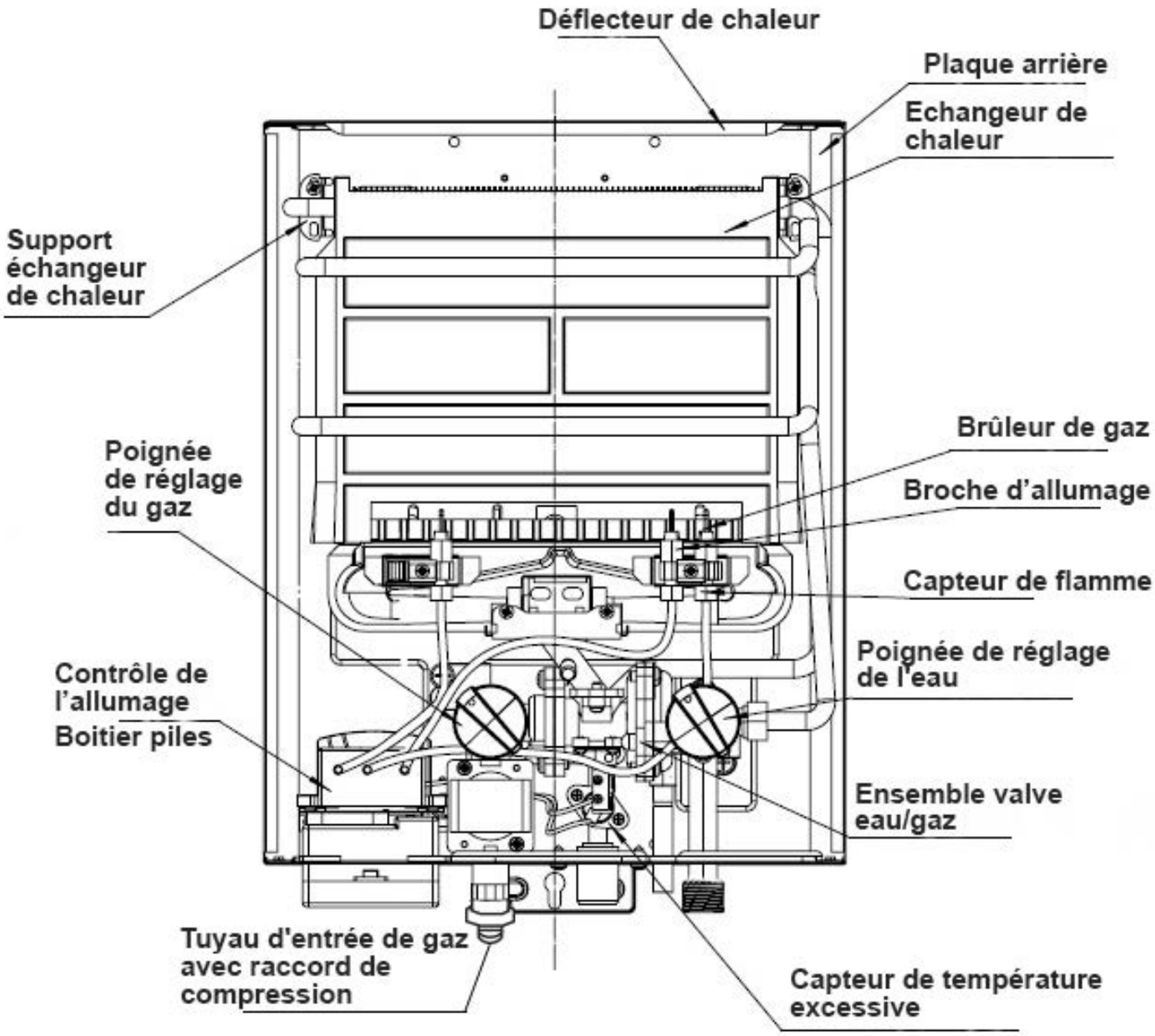

A NOTER : CE MODÈLE N'EST PAS RECOMMANDÉ NI A ÉTÉ TESTÉ POUR TOUTE INSTALLATION PERMANENTE. CE MODÈLE FAIT PARTIE DE NOTRE SÉRIE PORTABLE ET NECESSITE D'ÊTRE PRIS ET STOCKÉ DANS UN ENDROIT SEC ET CHAUD APRÈS CHAQUE UTILISATION. CE MANUEL ET TOUS LES CONTENUS ECCOTEMP SONT SOUMIS A CHANGEMENT SANS NOTIFICATION.

Démarrage

1. Vérifier la boîte pour les dégâts. Les dommages causés lors de l'expédition doivent être signalés immédiatement.

2. Assurez-vous d'avoir toutes les pièces.
Remarque : Les pièces et les accessoires inclus peuvent varier en fonction du pays et de la réglementation.

qté. 1 – Chauffe-eau

qté. 1 - Pack matériel

qté. 1 - 1/2" NPT - adaptateur tuyau d'arrosage

qté. 1 Regulateur gaz

qté. 1 – Tuyau gaz

3. Si vous utilisez un tuyau d'arrosage standard, fixez l'adaptateur de 3/4 "NPT à l'adaptateur de tuyau d'arrosage au raccord marqué « Entrée d'eau ». Utilisez un ruban d'étanchéité ou une autre méthode d'étanchéité approuvée sur les fils pour un ajustement sécurisé et étanche à l'eau. Assurez-vous que l'écran à l'intérieur de l'entrée d'eau est en place et nettoyé. Ensuite, raccordez votre tuyau d'entrée d'eau / jardin.

4. Installer la conduite d'alimentation en gaz et le régulateur au chauffe-eau sans réservoir portatif en utilisant deux clés, une sur le raccord de compression déjà fixé au chauffe-eau et l'autre sur la conduite de gaz. NE PAS TROP SERRER. CELA PEUT CAUSER DES CASSURES DU REGULATEUR DE GAZ CAUSANT UNE FUITE DE GAZ ! Vérifiez toute odeur de gaz avant l'allumage ! Assurez-vous qu'il soit complètement vissé.

5. Fixez le tuyau de la buse de douche à la sortie d'eau dans le raccord marqué « Sortie d'eau ». Ne pas trop serrer.

6. Installez deux piles « D » dans le compartiment en bas à gauche de l'appareil de chauffage. Vérifiez que les piles sont tournées vers le bon sens.

7. Utilisez l'attache supérieure du chauffe-eau portable sans réservoir pour suspendre à partir d'une vis montée capable de contenir 30 livres / 15 kilos. Placez-vous à une hauteur confortable sans contraindre le tuyau de gaz. Ne pas suspendre de la poignée ! N'utilisez pas ce chauffe-eau portable sans réservoir !

8. Fixez le régulateur de gaz au réservoir en utilisant une clé pour serrer. Enfin, utilisez une clé pour maintenez l'adaptateur qui est connecté au chauffe-eau en place et connectez l'extrémité du régulateur tuyau à l'adaptateur en utilisant une autre clé. Après la connexion, il est impératif d'inspecter les fuites de gaz. Voir page 3 pour les instructions sur la façon de tester les fuites.

⚠ ATTENTION !

ADAPTATEUR DE TUYAU DE GAZ

LES MODELES L5, L7, & L10 PORTABLE TANKLESS ONT DES ADAPTATEURS ALLANT DE 1/2" A 3/8" DANS LE MATERIEL FOURNI POUR L'APPAREIL UTILISEZ LE TUYAU DE SECURITE PL DE L'UNITE.

CET ADAPTATEUR DOIT ÊTRE INSTALLÉ AVEC UN JOINT ETANCHE, UN COUVERCLE DE CELLULE D'ÉTANCHÉ EST INCLUE AVEC L'UNITÉ

DES BOUCLES MULTIPLES DE BANDELETTES D'ÉTANCHÉITÉ PEUVENT ÊTRE NÉCESSAIRES POUR ASSURER UN JOINT COMPLET.

TOUJOURS CONTRÔLEZ LES FUITIES DE GAZ AVANT UTILISATION.

A NOTER : CE MODÈLE N'EST PAS RECOMMANDÉ NI A ÉTÉ TESTÉ POUR TOUTE INSTALLATION PERMANENTE. CE MODÈLE FAIT PARTIE DE NOTRE SÉRIE PORTABLE ET NECESSITE D'ÊTRE PRIS ET STOCKÉ DANS UN ENDROIT SEC ET CHAUD APRÈS CHAQUE UTILISATION. CE MANUEL ET TOUS LES CONTENUS ECCOTEMP SONT SOUMIS A CHANGEMENT SANS NOTIFICATION.

Avant d'aller à la section UTILISATION :

Vérifiez la zone pour les produits inflammables, en particulier l'essence ou d'autres vapeurs susceptibles d'être allumées. L'échappement et le haut du réchauffeur d'eau portable sans réservoir deviendront CHAUDS ! Assurez-vous qu'il n'y a pas d'objets étrangers autour du chauffe-eau ou qui pourraient être tombés dessus.

Assurez-vous que l'unité est à au moins 60 cm du sol et également retirée de tout matériau inflammable. Utilisez toujours la languette de montage à l'arrière de l'unité, ce qui assurera l'espacement approprié de 1 cm entre l'unité et un mur ou un message sensible à la chaleur. Assurez-vous qu'aucune obstruction ou projection ne réduit l'espace entre l'unité et le mur ou la poste à moins de 1 cm.

Utilisation et Démarrage

Avertissement : Ce modèle est destiné exclusivement à l'utilisation récréative et portable. Ce modèle NE PEUT PAS être monté en permanence ou sous quelque forme que ce soit.

1. Activez l'alimentation en eau. Assurez-vous que vous avez une pression d'eau adéquate entre 20-80 PSI.

2. Mettez l'appareil de sortie d'eau en position fermée « off ».

3. Ouvrir la valve de gaz sur le cylindre jusqu'au bout.

4. SI UNE ODEUR DE GAZ EST DÉTECTÉE, FERMEZ LA VALVE DE GAZ IMMÉDIATEMENT !!

5. Régler le bouton du régulateur d'eau situé sur le devant de l'unité à son plus haut réglage – complètement à gauche.

6. Régler le bouton de régulateur de gaz situé sur le devant au minimum.

7. Tournez le bouton « ON/OFF » au bas de l'unité à « ON » (le bouton ON/OFF utilise le standard international de « I » pour ON et « 0 » pour OFF). Tourner l'embout du vaporisateur à "on" et ajuster au motif d'échappement d'eau désiré sur la pomme de douche.

8. Il y aura une série de « cliques » audibles et le brûleur s'allumera. (Dans le cas où le brûleur ne s'allumerait pas après 5 secondes, fermez-le et rendez-vous à la section Résolution des Problèmes).

9. Après avoir terminé l'usage ou l'entreposage, ouvrir la valve de drainage (le tuyau cylindrique à côté de la valve d'entrée d'eau) pour assurer le drainage de l'eau.

10. Éteignez votre alimentation en gaz.

11. AVERTISSEMENT : Si la température extérieure est autour ou sous la température de gel (32 degrés Fahrenheit, 0 degré Celsius), s'assurez que la valve de drainage est ouverte et que l'eau est drainée de l'unité après chaque usage pour éviter des dommages internes au régulateur d'eau. Vous aurez aussi besoin de détacher la ligne d'eau sortante pour vous assurer que toute l'eau de l'échangeur de chaleur est drainée. Un mauvais drainage de l'unité pourrait causer des dommages d'eau qui pourraient être réparables ou non. Veuillez vérifier les informations concernant la garantie que vous pourrez trouver sur notre site web www.eccotemp.com/freeze.htm ou vous trouverez plus de renseignements sur les problèmes reliés au gel.

A NOTER : CE MODÈLE N'EST PAS RECOMMANDÉ NI A ÉTÉ TESTÉ POUR TOUTE INSTALLATION PERMANENTE. CE MODÈLE FAIT PARTIE DE NOTRE SÉRIE PORTABLE ET NECESSITE D'ÊTRE PRIS ET STOCKÉ DANS UN ENDROIT SEC ET CHAUD APRÈS CHAQUE UTILISATION. CE MANUEL ET TOUS LES CONTENUS ECCOTEMP SONT SOUMIS A CHANGEMENT SANS NOTIFICATION.

Ajustment

La température de l'eau sortante est indépendante de la température de l'eau entrante balancée avec la quantité de chaleur appliquée. Soyez extrêmement prudent en réglant la température de l'eau d'échappement.

1. En réglant le régulateur d'eau à « high », et le régulateur d'eau à « low », ressentez l'eau sortante. Ceci est le plus bas réglage disponible.

2. Initialement, pour monter la température sortante, tourner lentement la valve de gaz vers le maximum. Ajustez lentement et vérifiez la température souvent. Il y aura un léger délai entre l'augmentation de l'alimentation de gaz et l'augmentation de la température de l'eau.

3. Si la température de l'eau d'échappement a besoin d'être plus haute, réduire lentement le débit d'eau du régulateur jusqu'à obtention de la température désirée.

(Avertissement : Ne pas modifier le capteur de température d'origine)

AVERTISSEMENT : LE CHAUFFE-EAU PORTABLE EST CAPABLE DE PRODUIRE DES TEMPERATURES POUVANT CAUSER DES BRÛLURES !

A NOTER : CE MODÈLE N'EST PAS RECOMMANDÉ NI A ÉTÉ TESTÉ POUR TOUTE INSTALLATION PERMANENTE. CE MODÈLE FAIT PARTIE DE NOTRE SÉRIE PORTABLE ET NECESSITE D'ÊTRE PRIS ET STOCKÉ DANS UN ENDROIT SEC ET CHAUD APRÈS CHAQUE UTILISATION. CE MANUEL ET TOUS LES CONTENUS ECCOTEMP SONT SOUMIS A CHANGEMENT SANS NOTIFICATION.

NE PAS RETOUNER EN MAGASIN

Visitez notre Helpdesk sur www.eccotemp.com ou contactez-nous par email à support@eccotemp.com si vous rencontrez un problème !

Résolution des problèmes

L'unité ne démarre pas - il n'y a pas de « clique » audible au démarrage :

a. La première vérification à faire et de s'assurer que l'eau entrante est bien du côté « droit » de l'unité. Si les entrées et sorties sont inversées, l'unité ne fonctionnera pas. L'entrée est à droite et la sortie est au milieu.

b. Le bouton « On/Off » doit être actionné avec le signe « - » engagé.

c. Vérifier les piles pour s'assurer qu'elles sont fraîches et qu'elles sont installées dans la bonne position.

d. La raison numéro un pour laquelle l'unité ne s'allume pas est un manque de pression d'eau. Vous avez constamment besoin d'un minimum de 20 PSI.

AJUSTMENT : En regardant par le bas vers le haut de l'unité, vous verrez deux « fentes » dans le boîtier où le devant et l'arrière se relient ensemble. Localisez le régulateur d'eau où vous verrez deux vis. Prenez la vis qui est le plus loin vers la droite (la plus grosse vis) en exécutant un tour environ 1/4 tour ou 1/2 tour. Ceci permettra à l'unité d'opérer sur une pression d'eau plus basse en rendant le débit plus restreint.

Il y a un test simple que nous pouvons aider à faire si vous ne savez pas si vous avez assez de pression d'eau. Visitez notre Helpdesk sur www.eccotemp.com ou contactez-nous par email à support@eccotemp.com pour plus d'instructions.

e. Un cable a été déconnecté à l'intérieur de l'unité durant l'expédition. Assurez-vous que le gaz est fermé à OFF. Le couvert du devant est tenu par six vis, quatre sur le dessus et deux sur le bas. Les boutons s'enlèvent. Tout le câblage est fait avec des connecteurs de plastiques se poussant ensemble. Ils sont tous visibles sans avoir à démonter l'unité. Il devrait être évident lorsqu'un cable se déconnecte.

REMARQUE : Avant d'essayer de retirer le couvercle, appelez le support technique

f. Il est possible que des saletés ou de l'époxy se soient infiltrés dans le régulateur d'eau. Vérifiez pour voir si le filtre sur l'entrée d'eau est bien libre de déchets. Vous pouvez aussi renverser la connexion électrique et faire le branchement sur le côté de l'échappement d'eau et procéder au nettoyage du système.

Les cylindres de gaz propane sont parfois contaminés par l'air, spécialement les nouveaux réservoirs lors de leur premier remplissage. Faire un cycle d'allumage et d'arrêt en utilisant le bouton de la pomme de douche plusieurs fois (5) pour épurer l'air du gaz

Si une unité n'est pas en mesure de s'allumer et ou de rester allumée après 10 cycles. Appelez le soutien technique.

L'unité ne démarre pas - il y a un « clique » audible au démarrage :

a. L'unité nécessite un minimum d'environ 0.5 gallon par minute (2 litres) et un minimum d'environ 25 PSI Notez que la pression d'eau est au bas des paramètres d'opération. Vous aurez besoin d'une pression d'eau soutenue d'approximativement 40-60 PSI pour un usage adéquat si vous utilisez une pompe de 12/18/120 volts. Voir AJUSTEMENTS dans la section précédente située ci-dessus.

b. Vent fort. Pour des raisons de sécurité, l'unité ne démarre pas à un vent soutenu. Il est necessaire de trouver un autre endroit pour le chauffe-eau.

c. Si vides ou Presque vides en gaz, les cylindres de gaz propane sont parfois contaminés par l'air, spécialement les nouveaux réservoirs lors de leur premier remplissage. Faire un cycle d'allumage et d'arrêt en utilisant le bouton de la pomme de douche plusieurs fois (5) pour épurer l'air du gaz.gas.

A NOTER : CE MODÈLE N'EST PAS RECOMMANDÉ NI A ÉTÉ TESTÉ POUR TOUTE INSTALLATION PERMANENTE. CE MODÈLE FAIT PARTIE DE NOTRE SÉRIE PORTABLE ET NECESSITE D'ÊTRE PRIS ET STOCKÉ DANS UN ENDROIT SEC ET CHAUD APRÈS CHAQUE UTILISATION. CE MANUEL ET TOUS LES CONTENUS ECCOTEMP SONT SOUMIS A CHANGEMENT SANS NOTIFICATION.

Résolution des problèmes suite...

d. Un des senseurs d'allumage est plié et/ou trop près du brûleur. Regarder pour s'assurer que les leviers d'allumage et que le senseur de chaleur soient complètement à la vertical et qu'ils forment un angle de 90 degrés à l'arrière du boîtier. S'ils ne sont pas droits (ex. un angle de 45 degrés) vous pouvez les redresser avec des pinces. Veuillez appeler le soutien technique au 866.356.1992 pour de l'assistance à ce sujet.

e. Le thermocouple est soit trop élevé ou trop bas pour compléter le « circuit ». Vérifier pour vous assurer que le thermocouple est juste avec le trou de l'échangeur de chaleur.

f. Le flanc du fil du senseur de gaz (ressemble à un câble noir sur le régulateur de gaz) peut s'être desserré et s'être déconnecté. Veuillez appeler le soutien technique au 866.356.1992 pour de l'assistance à ce sujet.

L'eau ne devient pas assez chaude :

a. Vous faites fonctionner l'unité à plus de 6000 pieds (1800 mètres). Même s'il a été testé jusqu'à 7200 pieds (2000 mètres), nous recommandons de seulement l'utiliser sur des élévations de moins de 5500 à 6000 pieds. (Environ 1800 mètres).

b. Regardez dans les vitres (fenêtres horizontales au milieu du couvert du devant) pour voir s'il y a une flamme bleue. Si la flamme est jaune, il pourrait y avoir un régulateur de gaz fissuré. Ne Tentez Pas d'utiliser l'unité et appelez Eccotemp directement.

c. Si vous rencontrez toujours des problèmes, veuillez contacter le soutien technique au www.eccotemp.com/helpdesk.

L'eau circule, mais il n'y pas d'eau chaude qui sort :

a. Assurez-vous que l'alimentation d'eau entrante et l'alimentation d'eau sortante sont bien branchées. Votre alimentation d'eau devrait être attachée à votre connexion entrante (localisée complètement à droite) et la pomme de douche devrait être attachée à l'eau sortante (localisée sur la connexion du centre)

b. Assurez-vous que vous avez une pression d'eau adéquate soutenue d'au moins 20 PSI,

c. Assurez-vous que vous avez du gaz dans votre bouteille de propane et que le régulateur de PL est introduit jusqu'au bout sur l'unité.

d. Des piles neuves sont nécessaires pour l'étincelle d'allumage. Assurez-vous que les piles sont alignées avec la bonne polarité (+/-).

e. Si vous rencontrez toujours des problèmes, veuillez contacter le soutien technique au www.eccotemp.com/helpdesk

Si avez rencontrez toujours des problèmes ou fonctionnez sur un système d'eau modifié, veuillez appeler le soutien technique au 866.356.1992

Le chauffe-eau portable ne fait rien :

a. Assurez-vous que vous avez votre source d'eau branchée sur le côté de l'entrée d'eau (connexion complètement à droite) et que la pomme de douche est branchée sur le côté de la sortie d'eau (connexion complètement à droite)

b. Assurez-vous que vous avez une alimentation adéquate en propane.

c. Assurez-vous que vous avez des piles neuves.

d. Si vous rencontrez toujours des problèmes, veuillez contacter le soutien technique au www.eccotemp.com/helpdesk.

A NOTER : CE MODÈLE N'EST PAS RECOMMANDÉ NI A ÉTÉ TESTÉ POUR TOUTE INSTALLATION PERMANENTE. CE MODÈLE FAIT PARTIE DE NOTRE SÉRIE PORTABLE ET NECESSITE D'ÊTRE PRIS ET STOCKÉ DANS UN ENDROIT SEC ET CHAUD APRÈS CHAQUE UTILISATION. CE MANUEL ET TOUS LES CONTENUS ECCOTEMP SONT SOUMIS A CHANGEMENT SANS NOTIFICATION.

CE 0359

ATTENTION

Lisez ces instructions avant utilisation.

- Pour usage extérieur seulement.
- Avertissement : Les pièces accessibles peuvent être très chaudes, garder les jeunes enfants loin.
- Ne le déplace jamais pendant le fonctionnement. Attendez environ 7 minutes après avoir éteint la flamme avant de la déplacer.
- Vérifiez le type de gaz avant de le connecter au chauffe-eau, un gaz incorrect entraînera un danger grave.
- Ce radiateur ne doit pas être utilisé à des vitesses de vent supérieures à 10 km/h. Le chauffage éteint à une vitesse de vent supérieure à 10 km/h. La fonction est régie par une sécurité adaptée à l'appareil.
- Cet appareil ne doit pas être utilisé dans des zones fermées, par exemple sous des auvents ou des tentes.
- L'appareil doit être accroché correctement avant utilisation. Ne jamais utiliser l'appareil sur le sol.
- Cet appareil doit être installé conformément aux caractéristiques naturelles environnantes pour le protéger des vents directs.

Support technique

Pour un support technique, veuillez contacter :

Eccotemp Systems LLC
Web : eu.eccotemp.com
E-mail : Support@eccotemp.com
Téléphone : 1.866.356.1992
Addresse : 315A Industrial rd.
Summerville, SC 29483

Données Techniques

Pays de destination	BE, FR, GB, GR, IE, IT, PT, ES, CH	CY, CZ, DK, EE, FI, LT, MT, NL, NO, SK, SI, SE, HU, BG, LV, LU,	DE, AT, CH, SK
Catégories d'appareils électroménagers	I3+	RO	I3 B/P
Type de gaz	G30/G31	I3 B/P	G30
Pression d'alimentation (mbar)	28-30/37	G30	50
Pression minimale du gaz (mbar)	20	30	42
Pression maximale du gaz (mbar)	35	20	57
Pression d'alimentation (mbar)	28-30/37	35	50
Taille de l'injecteur (mm)	0.67	30	0.60
Pression d'eau applicable (mPa)	0.025-0.1		
Entrée de chaleur (Hs)	10 (kW)		
Profil de chargement	XS		
Classe Efficacité	A+++		
Efficacité %	80%		
Consommation annuelle de carburant	3 GJ		
Thermostat (max)	55 C		
Niveau de puissance sonore	60dB		

A NOTER : CE MODÈLE N'EST PAS RECOMMANDÉ NI A ÉTÉ TESTÉ POUR TOUTE INSTALLATION PERMANENTE. CE MODÈLE FAIT PARTIE DE NOTRE SÉRIE PORTABLE ET NECESSITE D'ÊTRE PRIS ET STOCKÉ DANS UN ENDROIT SEC ET CHAUD APRÈS CHAQUE UTILISATION. CE MANUEL ET TOUS LES CONTENUS ECCOTEMP SONT SOUMIS A CHANGEMENT SANS NOTIFICATION.

Garantie limitée, Systèmes Eccotemp, LLC Information

EccoTemp garantit par la présente que ce produit est exempt de défauts matériels de matériaux et de fabrication lorsqu'il est installé et utilisé selon les instructions d'installation et d'utilisation d'EccoTemp. Cette garantie limitée s'étend à l'acheteur d'origine et aux propriétaires subséquents, mais seulement pendant que le produit reste sur le site de l'installation d'origine. Cette garantie limitée se termine si l'unité est déplacée ou réinstallée dans un nouvel emplacement. Il n'y a aucune garantie, expresse ou implicite faite ou donnée autrement que contenue dans cette garantie limitée. Aucun agent, employé ou représentant d'EccoTemp n'a le pouvoir de lier EccoTemp à toute déclaration ou garantie concernant le produit qui ne figure pas dans cette garantie limitée.

Sauf disposition expressément énoncée dans le présent document, IL N'Y A PAS DE REPRÉSENTATION OU DE GARANTIE, EXPRESSE OU IMPLICITE, Y COMPRIS, SANS S'Y LIMITER, EN CE QUI CONCERNE LA QUALITÉ MARCHANDE OU L'ADAPTATION POUR UN PARTICULIER CONCERNANT TOUTES LES MARCHANDISES VENDUES. LE RECOURS EXCLUSIF DE L'ACHETEUR EST LIMITÉ À LA RÉPARATION OU AU REMPLACEMENT DES MARCHANDISES VENDUES, À LA DISCRÉTION D'ECCOTEMP. ECCOTEMP NE SERA PAS RESPONSABLE DES DOMMAGES ACCESSOIRES OU CONSÉCUTIFS.

Période de garantie des items

Echangeur de chaleur 1 an

Toutes les autres pièces 1 an

Accessoires gratuits (douchette, tuyau, régulateur, etc.) 30 jours

Les garanties sont nulles si l'unité est utilisée dans une boucle de circulation d'eau chaude, en série avec un système de circulation ou lorsqu'un système de recirculation à la demande n'est pas incorporé.

Le propriétaire est responsable de tous les autres coûts inhérents à la réparation, tels que le travail, l'expédition, la livraison et les permis. Preuve d'achat requise. Les produits réparés seront couverts par la présente garantie limitée pour le reste de la durée de l'achat initial.

Cette garantie limitée devient nulle et non avenue si l'un des facteurs suivants est déterminé à contribuer à une panne du produit :

1. Abus, mauvais usage, altération, négligence ou mauvaise pose ;

2. Maintenance inadéquate ou insuffisante ;

3. Qualité insuffisante de l'eau ;

4. Installation dans un environnement corrosif ou autrement destructeur ;

5. Dégâts du au gel ;

6. Accumulation de calcaire ;

7. Pression incorrecte du gaz ou de l'eau ;

8. Actes de force majeure

Ce produit ne doit pas être utilisé comme chauffe-piscine ou pour chauffer un spa.

Coûts liés à l'expédition :

Dans les 30 premiers jours de l'achat, Eccotemp couvrira tous les frais d'expédition au sol pour les problèmes liés à la garantie, à l'exception d'AK, HI, du Canada et de tout lieu situé à l'extérieur des États-Unis continentaux. Après les 30 premiers jours d'achat, Eccotemp couvrira tous les frais d'expédition au client pour les problèmes liés à la garantie, à l'exception d'AK, HI, Canada et de tout lieu situé en dehors des États-Unis continentaux. Après les 30 premiers jours d'achat, le client est responsable de toutes les expéditions vers Eccotemp, quelle qu'en soit la raison ou la circonstance. La méthode d'expédition liée à la garantie sera équivalente au sol avec le fournisseur choisi par Eccotemp.

AK, HI, Canada et tout lieu en dehors des États-Unis continentaux, sera responsable de tous les frais d'expédition, indépendamment de la raison ou de la circonstance.

Toutes les expéditions de tout type de produit venant à Eccotemp pour quelque raison que ce soit doivent avoir un RGA pour toute réparation à effectuer. Veuillez contacter Eccotemp pour obtenir un numéro RGA avant de l'envoyer à Eccotemp. Le non-respect de cette consigne pourrait entraîner une perte de produit. Eccotemp ne sera pas responsable du remplacement en raison d'une perte ou d'un dommage si ces étapes ne sont pas correctement suivies.

A NOTER : CE MODÈLE N'EST PAS RECOMMANDÉ NI A ÉTÉ TESTÉ POUR TOUTE INSTALLATION PERMANENTE. CE MODÈLE FAIT PARTIE DE NOTRE SÉRIE PORTABLE ET NECESSITE D'ÊTRE PRIS ET STOCKÉ DANS UN ENDROIT SEC ET CHAUD APRÈS CHAQUE UTILISATION. CE MANUEL ET TOUS LES CONTENUS ECCOTEMP SONT SOUMIS A CHANGEMENT SANS NOTIFICATION.

REMARQUE : CE MANUEL EST SUJET À CHANGEMENT À TOUT MOMENT, AFIN DE VOUS ASSURER QUE CE MANUEL EST À JOUR, VEUILLEZ CONSULTER NOTRE SERVICE D'ASSISTANCE À WWW.ECCOTEMP.COM POUR TOUS NOS MANUELS DE PRODUITS.

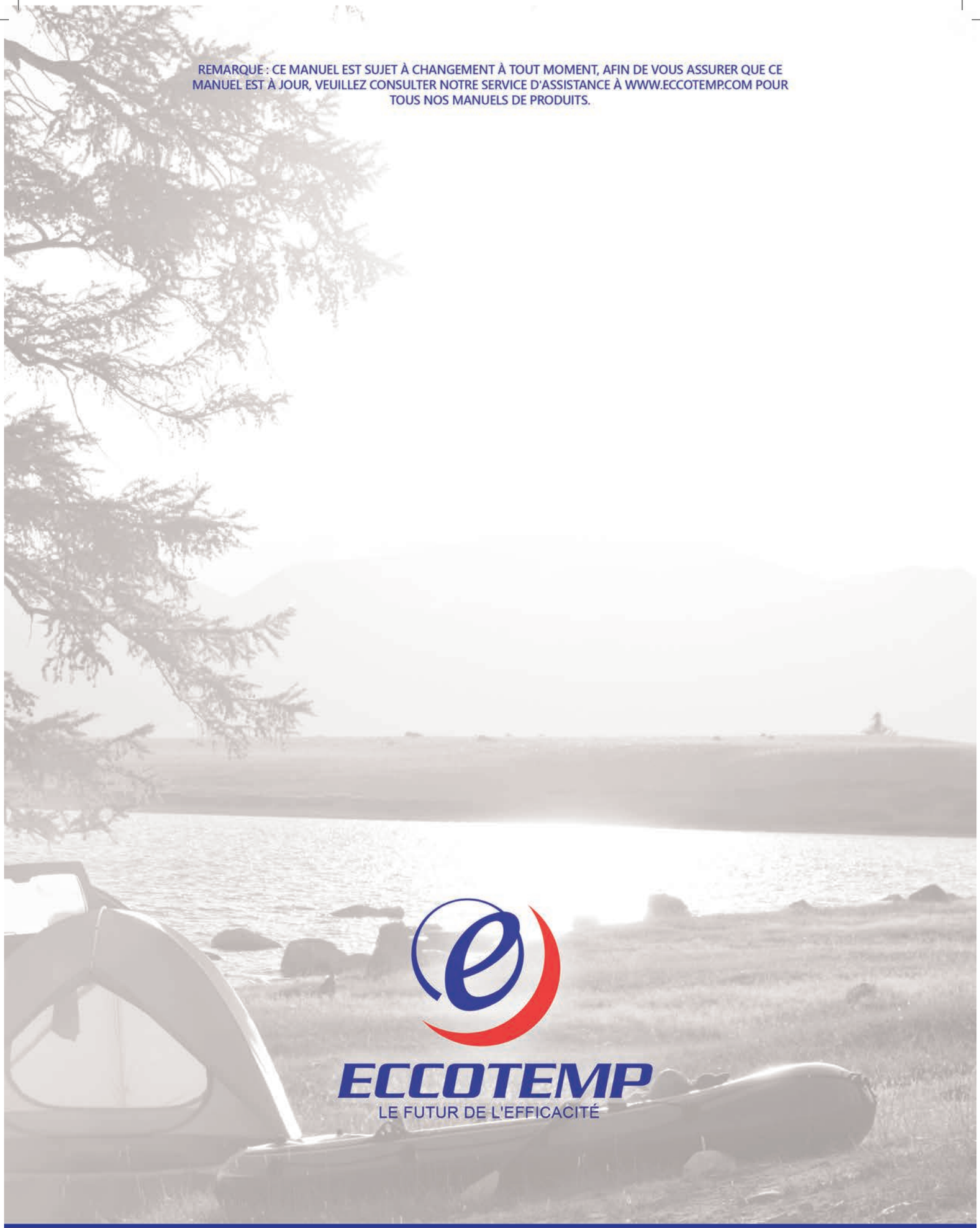

TÉLÉPHONE: 866-356-1992 | EMAIL: SUPPORT@ECCOTEMP.COM | ADRESSE: 315 - A INDUSTRIAL RD SUMMERVILE, SC 294983

SUPPORT: ECCOTEMP.COM/HELP-DESK **ACHETER EN LIGNE :** EU.ECCOTEMP.COM/PRODUCTS **LOCALISER :** ECCOTEMP.COM/LOCATOR

ECCOTEMP.COM