# INSTRUCTION/ANLEITUNG/DIRECTEUR

SKU: (N130P318114+N130P318115)

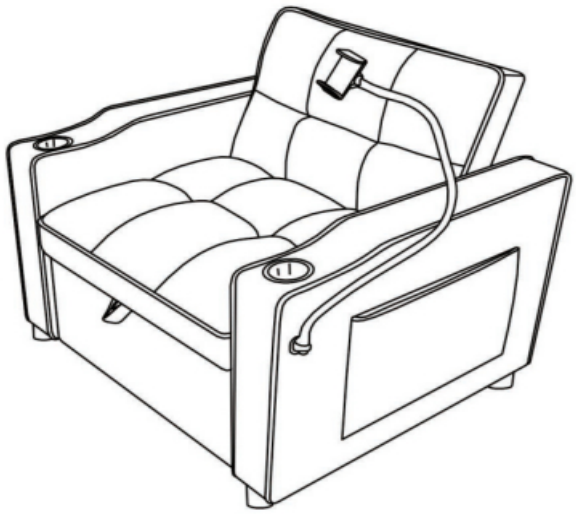




| | |
|---|---|
| Importer | COMHARBOR LIMITED |
| Add | Unit C, Swift Point, Cosford Lane, Rugby, CV21 1PY,GB |
| Email/URL | harborcomhar@gmail.com |
| Manufacturer | MEITING FURNITURE CO.,LIMITED |
| Add | FLAT B5,1/F MANNING IND.BUILDING,116-118 HOW MING STREET,KWUN TONG,KOWLOON,HONG KONG |
| Email/URL | 734829027@qq.com |
| Product identification | N130P318114+N130P318115 |
| Made in | China |
| UK REP | COMHARBOR LIMITED<br>Unit C, Swift Point, Cosford Lane, Rugby, CV21 1PY,GB<br>harborcomhar@gmail.com |



## [DE]

Warnung: Lesen Sie die Anleitung vor dem Zusammenbau bitte vollständig durch. Überprüfen Sie, ob Sie alle auf den Seiten aufgeführten Komponenten und Werkzeuge haben.

Warnung: Überprüfen Sie regelmäßig alle Beschläge und Befestigungen, um sicherzustellen, dass sie sicher sind und um Unfälle zu vermeiden.

Warnung: Stellen Sie Möbel nicht in die Nähe von Feuerquellen oder heißen Gegenständen, um Brandgefahr zu vermeiden.

Warnung: Erlauben Sie Kindern nicht, auf die Möbel zu klettern, da dies zum Umkippen und zu schweren Verletzungen führen kann. Bauen Sie die Möbel außerhalb der Reichweite von Kindern zusammen.

## [EN]

Warning: Please read instructions fully before starting assembly.Check you have all the components and tools listed on pages.

Warning: Regularly check all fittings and fastenings to ensure they are secure and to prevent accidents.

Warning: Do not place furniture close to fire sources or high-temperature objects to avoid the risk of fire.

Warning: Do not allow children to climb on the furniture as this may result in tipping and serious personal injury.Assemble the furniture away from the reach of children.

## [FR]

Avertissement : Veuillez lire entièrement les instructions avant de commencer l'assemblage. Vérifiez que vous disposez de tous les composants et outils répertoriés sur les pages.

Avertissement : Vérifiez régulièrement tous les accessoires et fixations pour vous assurer qu'ils sont bien fixés et pour éviter les accidents.

Avertissement : Ne placez pas les meubles à proximité de sources de feu ou d'objets à haute température pour éviter tout risque d'incendie.

Avertissement : Ne laissez pas les enfants grimper sur les meubles car cela pourrait entraîner un basculement et des blessures graves. Assemblez les meubles hors de portée des enfants.

## [IT]

Attenzione: leggere attentamente le istruzioni prima di iniziare il montaggio. Verificare di avere tutti i componenti e gli utensili elencati nelle pagine.

Attenzione: controllare regolarmente tutti i raccordi e gli elementi di fissaggio per assicurarsi che siano sicuri e prevenire incidenti.

Attenzione: non posizionare i mobili vicino a fonti di fuoco o oggetti ad alta temperatura per evitare il rischio di incendio.

Attenzione: non consentire ai bambini di arrampicarsi sui mobili poiché ciò potrebbe causare ribaltamenti e gravi lesioni personali. Montare i mobili lontano dalla portata dei bambini.

## [ES]

Advertencia: Lea las instrucciones completamente antes de comenzar el montaje. Compruebe que tiene todos los componentes y herramientas que se enumeran en las páginas.

Advertencia: Compruebe periódicamente todos los accesorios y sujeciones para asegurarse de que estén seguros y evitar accidentes.

Advertencia: No coloque los muebles cerca de fuentes de fuego u objetos a alta temperatura para evitar el riesgo de incendio.

Advertencia: No permita que los niños se suban a los muebles, ya que esto puede provocar que vuelquen y lesiones personales graves. Monte los muebles fuera del alcance de los niños.

# **PARTS LIST**/LISTE DES PIÈCES
# **LISTE DER EINZEL TEILE**/LISTE DES PIÈCES INDIVIDUELLES

## BOX1/BOX1/BOÎTE1 N130P318114

| Ⓐ X 1 | Ⓑ X 1 | Ⓒ X 8 | Ⓓ X 4 |
|---|---|---|---|
| 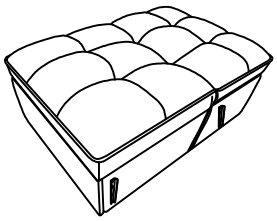 |  |  |  |
| Frame<br>Rahmen<br>Cadre | Phone Holder<br>Telefonhalter<br>Supportdetéléphone | Legs<br>Beine<br>Jambes | Caster<br>Rolle<br>Roulette |

| Ⓔ X 8 | Ⓕ X 8 | G X 1 | Ⓗ X 8 | Ⓚ X 1 | Ⓛ X 1 |
|---|---|---|---|---|---|
|  |  | 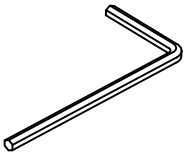 | 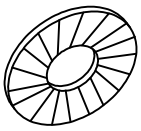 |  |  |
| Screw<br>Schraube<br>Vis | Gasket<br>Dichtung<br>Garniture | Allen wrench<br>Inbusschlüssel<br>Allenwrench | Plastic Gasket<br>Kunststoffdichtung<br>Jointenplastique | Screw<br>Schraube<br>Vis | Spanner<br>Clé<br>Schraubenschlüssel |

## BOX2/BOX2/BOÎTE2 N130P318115

| Ⓘ X 1 | Ⓙ X 1 |
|---|---|
| 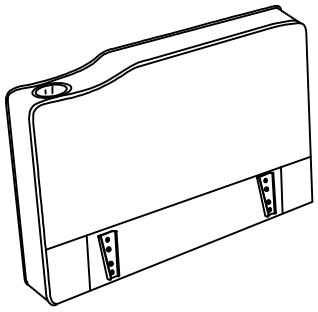 | 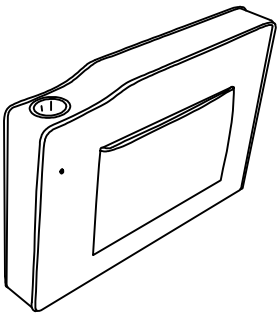 |
| Left Arm<br>Linker Arm<br>BrasGauche | Right Arm<br>Rechter Arm<br>BrasDroit |

# INSTRUCTION/ANLEITUNG/DIRECTEUR

SKU:N130P318114+N130P318115

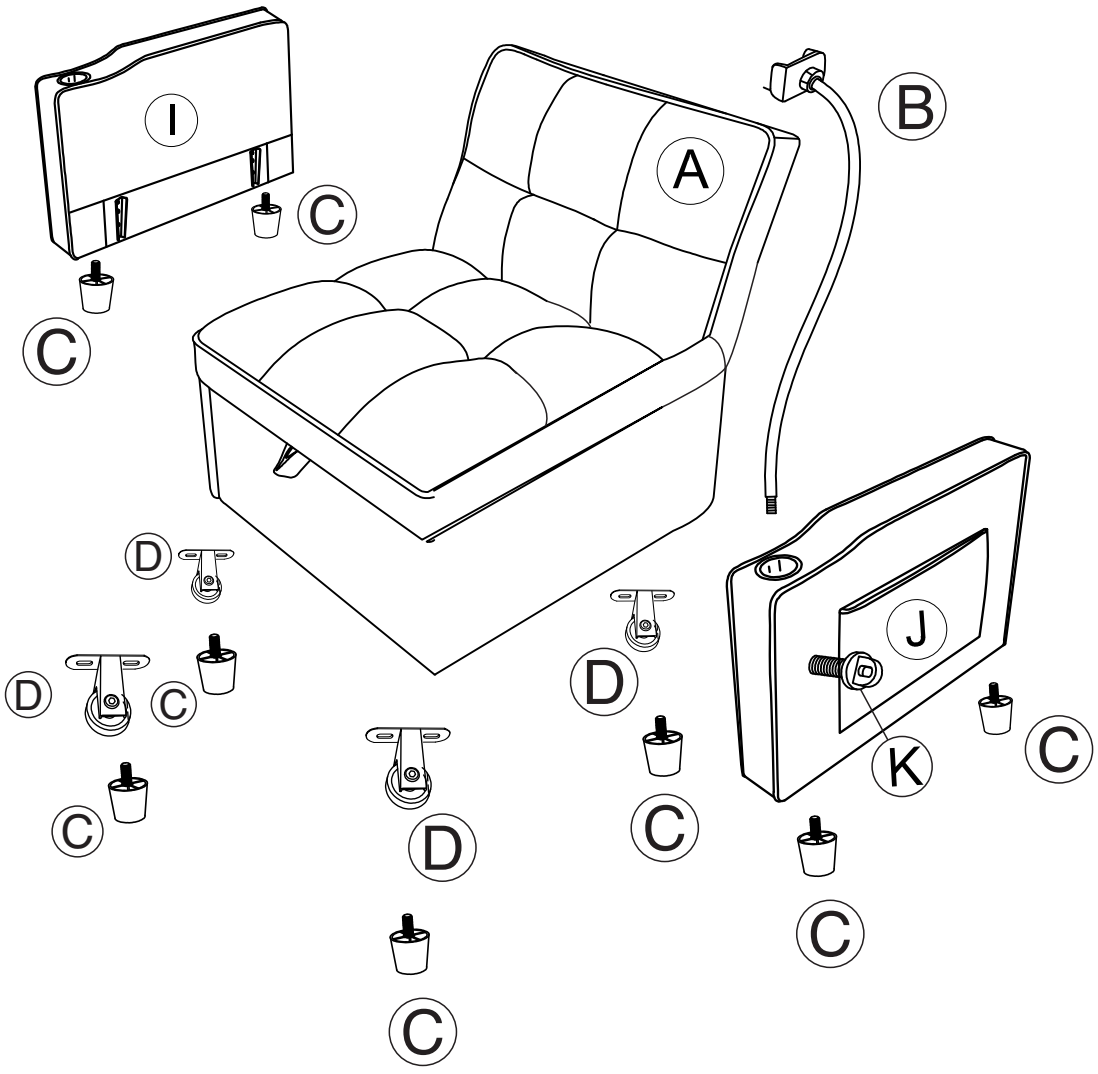

## **Step1/Schritt1/**Étape1**:**

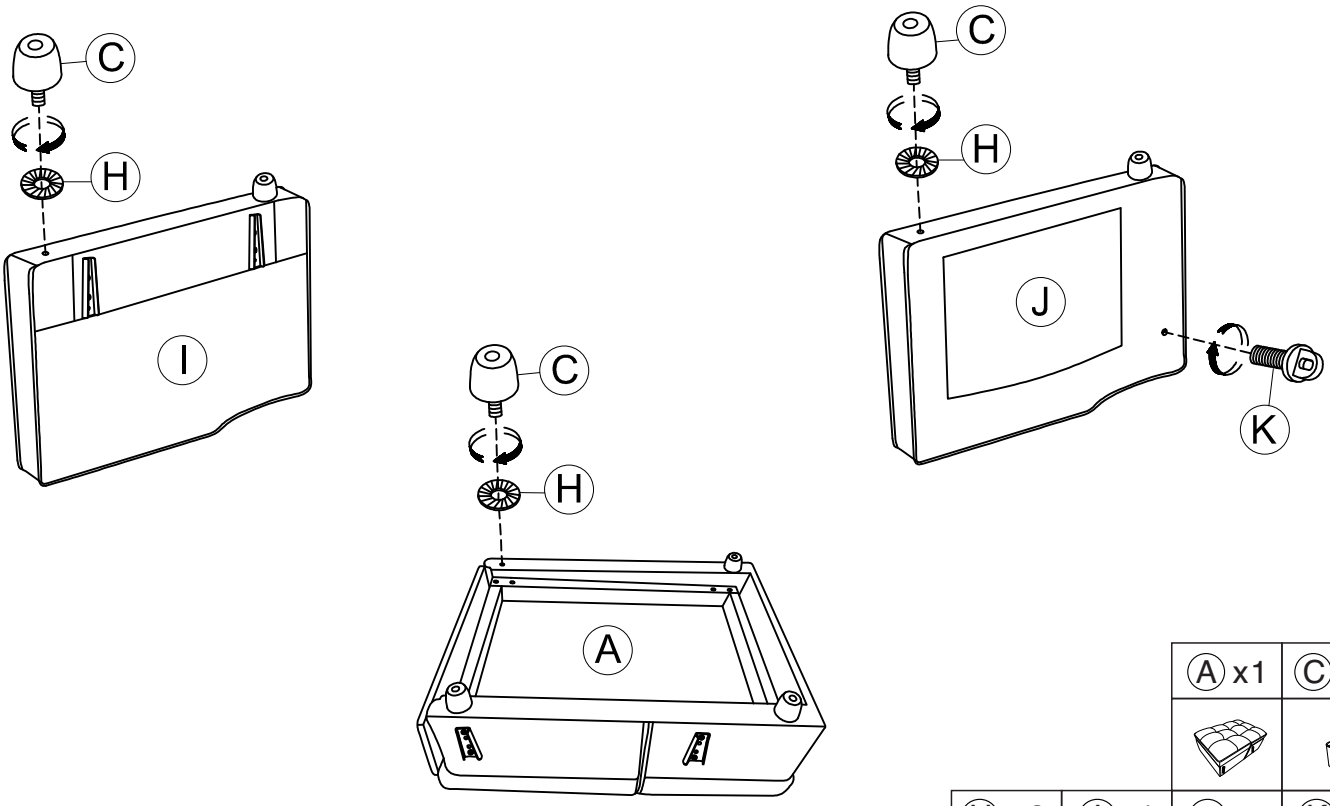


| Ⓐ x1 | Ⓒ x8 |
|---|---|
|  |  |

| Ⓗ x8 | Ⓘ x1 | Ⓙ x1 | Ⓚ x1 |
|---|---|---|---|
|  |  |  |  |

## **Step2/Schritt2/É**tape**2:**

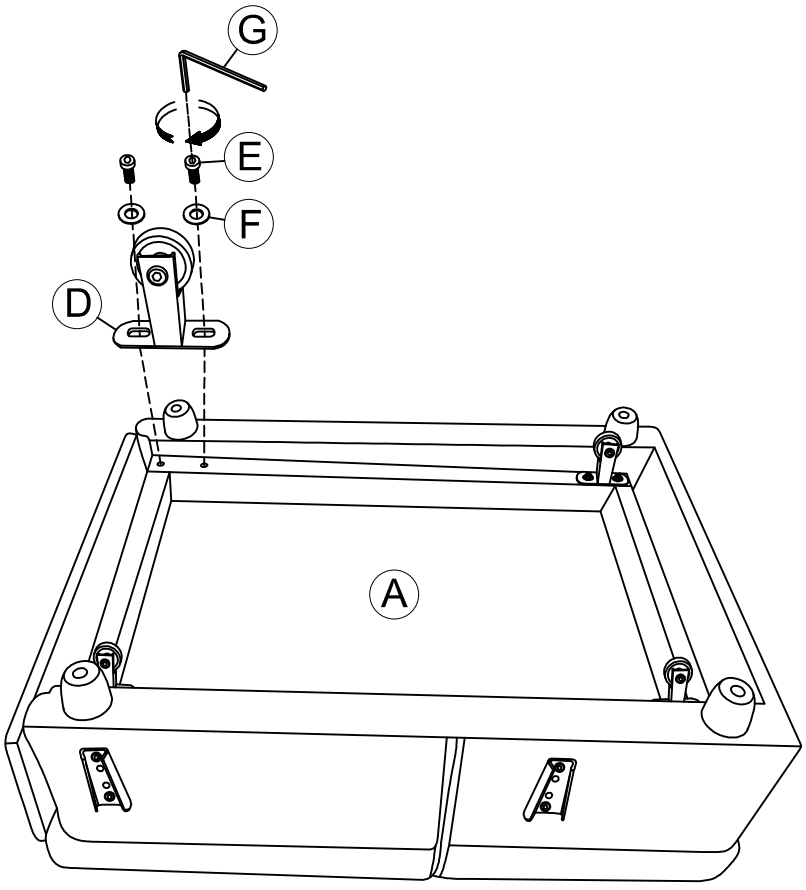


| Ⓓ x4 | Ⓔ x8 | Ⓕ x8 | Ⓖ x1 |
|---|---|---|---|
|  |  |  |  |

## **Step3/Schritt3/É**tape**3:**

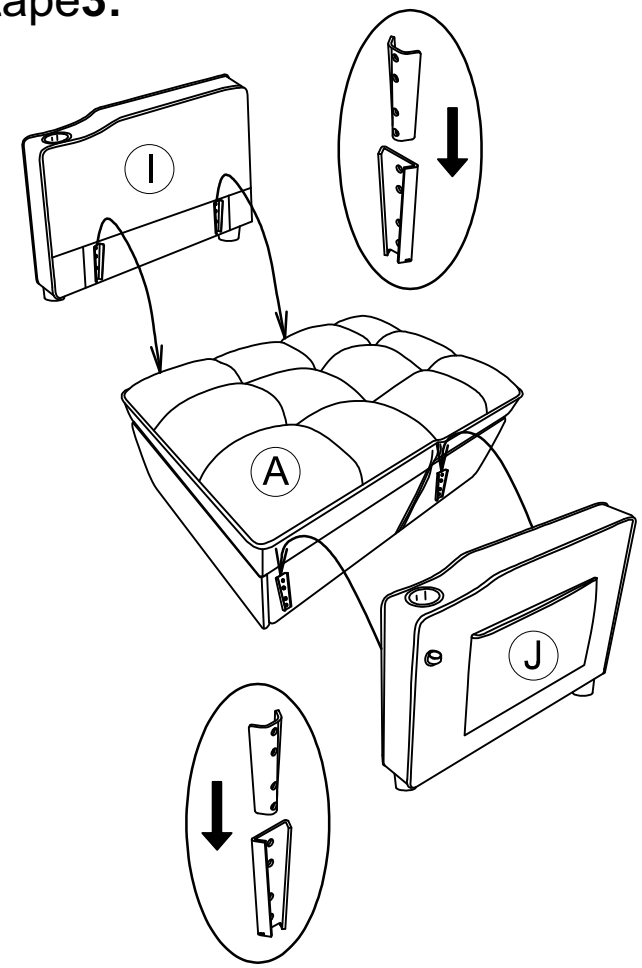


| Ⓐ x1 | Ⓘ x1 | Ⓙ x1 |
|---|---|---|
|  |  |  |

## **Step4/Schritt4/É**tape**4:**

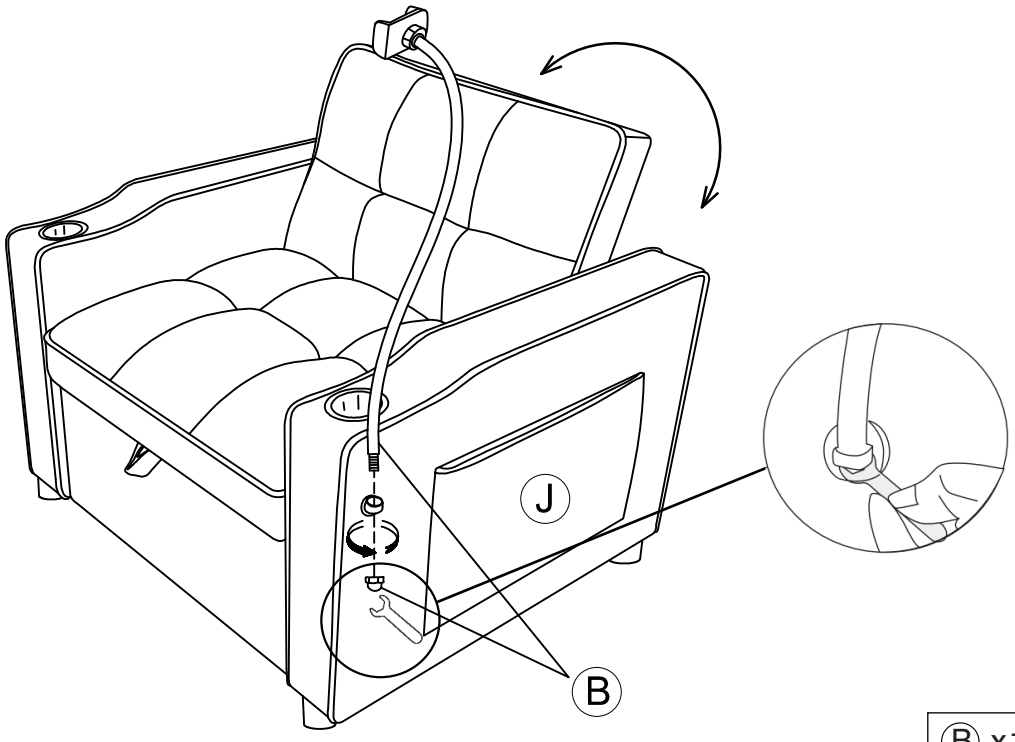


| Ⓑ x1 | Ⓙ x1 |
|---|---|
|  |  |

**Step5/Schritt5/É**tape**5:**

