Hzuaneri

BC205

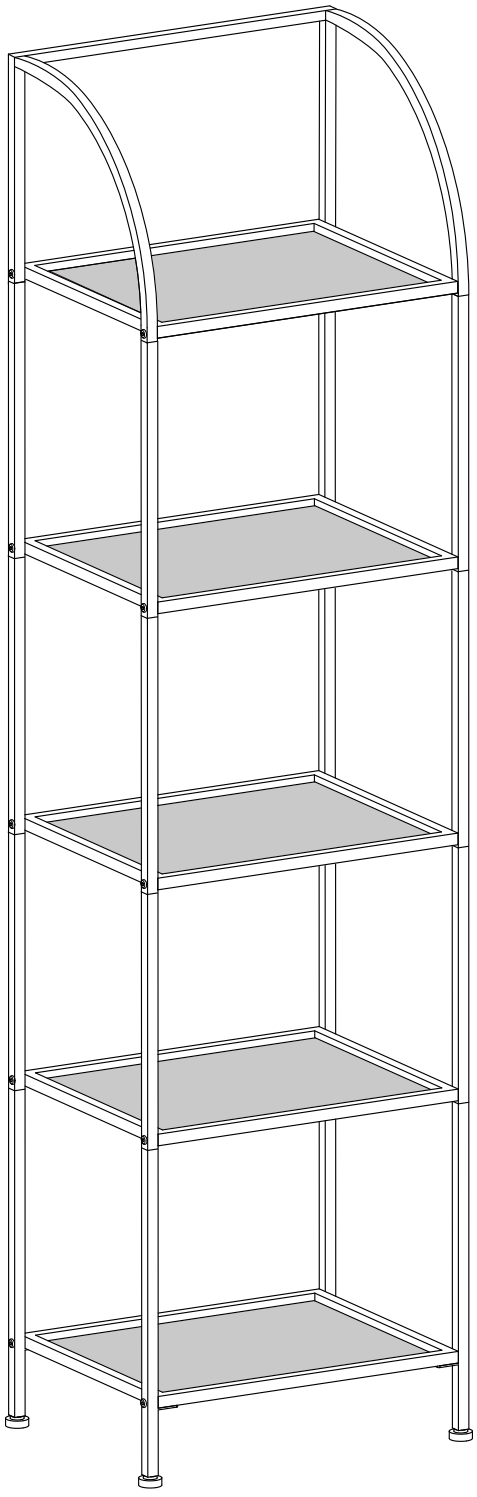

2023. 12. 13-V1

EN

General Guidelines

Please read the following instruction carefully and use the product accordingly.
Please keep this manual and hand it over when you transfer the product.
This summary may not include every detail of all variations and considered steps.Please contact us when further information and help are needed.

Notes

The product is intended for indoor use only. The product must be assembled and use in accordance with the provisions of the. manual. Personal injury and/or damage to product may occur if products are used outside of their intended purposes and/or if products have been changed/modified from their original design. The seller does not assume any responsibility or liability with respect to any injury/damage caused by incorrect assembly or improper use.
Avoid long-term exposure to humid environments to prevent mildew.
Keep the product away from fire sources and high temperatures. Do not expose the product to direct sunlight.
Do not place any hot objects on the surface of the product.
If there are any defective or missing parts after unpacking, please cease assembly immediately and contact us.
Please assemble the item on a spacious surface and do not place the unwrapped product directly on the ground to avoid product damage.
Please do not stand or sit on the wooden boards.
Please wear gloves during the assembly and/or disassembly process to avoid scratches from any sharp edges.
Please match the corresponding part and fitting based on the part number in the manual.
If the part does not match with the fitting, please check the piece as specified in this manual.
During assembly, first loosely align all screws with the corresponding pre-drilled holes and then tighten the screws one by one.
Periodically inspect screw tightness while the product is in use. If necessary, retighten to ensure structural integrity.
If you accidentally spill water or another liquid on the surface, immediately wipe clean with a dry towel.
Please keep the product away from sharp, pointed objects and corrosive substances to prevent product damage.
Please place this item on level, solid ground during use.

Warnings

Children are not allowed to assemble the product. During assembly, keep all any small parts out of the reach of children as they may be fatal if swallowed or inhaled.
Children are forbidden to climb or play on the product to avoid serious bodily injury caused by the toppling.
Keep plastic packing bags out of reach of children to avoid any potential danger, such as suffocation.
The maximum static load capacity of the product is 40 kg（88 lb）. Do not place overweight items on it.

DE

Allgemeine Hinweise

Bitte lesen Sie die folgende Anleitung sorgfältig durch und verwenden Sie das Produkt entsprechend.
Bitte bewahren Sie diese Anleitung auf und geben Sie sie bei der Übergabe des Produkts weiter.
Diese Zusammenfassung kann nicht alle Einzelheiten aller Varianten und zu beachtenden Schritte enthalten. Bitte kontaktieren Sie uns, wenn Sie weitere Informationen und Hilfe benötigen.

Hinweise

Das Produkt ist nur für den Gebrauch in Innenräumen bestimmt. Das Produkt muss in Übereinstimmung mit den Bestimmungen des Handbuchs aufgebaut und verwendet werden.Es kann zu Verletzungen und/oder Schäden am Produkt kommen, wenn das Produkt außerhalb seiner Zweckbestimmung verwendet wird und/oder wenn das Produkt abweichend von seinem ursprünglichen Design geändert/modifiziert wurde. Der Verkäufer übernimmt keine Verantwortung oder Haftung in Bezug auf Verletzungen/Schäden, die durch falsche Montage oder unsachgemäßen Gebrauch verursacht werden.
Vermeiden Sie es, das Produkt längere Zeit feuchten Umgebungen auszusetzen, um Schimmel zu vermeiden.
Halten Sie das Produkt von Feuerquellen und hohen Temperaturen fern. Setzen Sie das Produkt nicht direktem Sonnenlicht aus.
Stellen Sie keine heißen Gegenstände auf die Oberfläche des Produkts.
Sollten nach dem Auspacken Teile fehlen oder defekt sein, unterbrechen Sie bitte sofort den Aufbau und kontaktieren Sie uns.
Bitte bauen Sie den Artikel auf einer geräumigen Fläche auf und stellen Sie das ausgepackte Produkt nicht direkt auf den Boden, um Produktschäden zu vermeiden.
Bitte stehen oder sitzen Sie nicht auf den Holzbrettern.
Bitte tragen Sie während der Montage und/oder Demontage Handschuhe, um Kratzer durch scharfe Kanten zu vermeiden.
Achten Sie darauf, dass Sie das entsprechende Teil und den passenden Anschluss anhand der Teilenummer in der Anleitung finden.
Wenn das Teil nicht mit dem Beschlag übereinstimmt, überprüfen Sie bitte das Teil wie in dieser Anleitung angegeben.
Richten Sie beim Zusammenbau zunächst alle Schrauben locker auf die entsprechenden vorgebohrten Löcher aus und ziehen Sie dann die Schrauben nacheinander fest.
Überprüfen Sie regelmäßig den festen Sitz der Schrauben, während das Produkt in Gebrauch ist. Ziehen Sie sie bei Bedarf nach, um die strukturelle Integrität zu gewährleisten.
Wenn Sie versehentlich Wasser oder eine andere Flüssigkeit auf die Oberfläche verschüttet haben, wischen Sie sie sofort mit einem trockenen Handtuch ab.
Bitte halten Sie das Produkt von scharfen, spitzen Gegenständen und ätzenden Substanzen fern, um Schäden am Produkt zu vermeiden.
Bitte stellen Sie das Gerät während der Benutzung auf einen ebenen, festen Untergrund.

Warnhinweise

Kinder dürfen das Produkt nicht zusammenbauen. Bewahren Sie während der Montage alle Kleinteile außerhalb der Reichweite von Kindern auf, da sie bei Verschlucken oder Einatmen tödlich sein können.
Kinder dürfen nicht auf das Produkt klettern oder darauf spielen, um schwere Körperverletzungen durch Umkippen zu vermeiden.
Bewahren Sie Plastikverpackungsbeutel außerhalb der Reichweite von Kindern auf, um mögliche Gefahren, wie z. B. Erstickungsgefahr, zu vermeiden.
Die maximale statische Belastbarkeit des Produkts beträgt 40 kg (88 lb). Stellen Sie keine übergewichtigen Gegenstände darauf ab.

FR

Lignes directrices

Veuillez lire attentivement les instructions suivantes et utili:ser le produit enconséquence.
Conservez ce manuel et remettez-le lors dutransfert du produit.
Ce résumé peut ne pas inclure tous les détails de toutes les varriantes et étapes envisagées.
N'hésitez pas à nouscontacter sivousavezbesoindeplusd'informationset d'aide.

Notes

Le produit est destiné à être utilisé à l'intérieur uniquement. Le produit doit être assemblé et utilisé conformément auxdispositions du manuel. Des blessures corporelles et/ou des dommages au prduit peuvent survenir si les produits sont utilisés endehors de leur usage prévu et/ou si le produit n'est pas utilisé conformément à sa destination.
Les produits ont été changés/modifiés par rapport à leur conceptionn d'origine.
Le vendeur n'assume aucune responsabilité en cequi concerne les blessures/dommages causés par un assemblage inc. orrect ou une utilisation inadéquate.
Éviter l'exposition prolongée à des environnements humides pour éviter la nation de moisissuresTenir le produit à l'écart des sources de feu et des températures élevées.
Ne pas exposer le produit à la lumièredirecte du soleil. Ne pas placer d'objets chauds sur la surface du produitSi des pièces sont défectueuses ou manquantes après le déballage,veuillez cesser immédiatement l'assemblage et nouscontacter.
Veuillez assembler l'article sur une surface spacieuse et ne pas placer leuit déballé directement sur le sol afin d'éviter del'endommager.Il est interdit de se tenir debout ou de s'asseoir sur les planches enboiVeuillez porter des gants pendant le processus de montage et/ou de demontage afind'éviter les éraflures duesaux arêtes vives.
Veuillez trouver la pièce et le raccordcorrespondants en vous basant sur le numéro depiece figurant dans le manuel.
Si la pièce ne correspond pas au raccord, veuillez vérifier la pièce commeié dans ce manuel.
Lors de l'assemblage,alignez d'abord légèrement toutes les vis avec les trous prépercés correspondants, puis serrez les vis une parune. Vérifier périodiquement le serrage des vispendant l'utilisation du pproduit.
Si nécessaire, resserrez les vis pour garantir 'intégrité delastructure.Si vous renversez accidentellement de l'eau ou un autre liquide sur la surface, essuyez-la immédiatement avec une serviette sèche.Pour éviter d'endommager le produit, il convient de le tenir à l'écart des objets pointus et tranchants ainsi que dessubstances corrosives.
Placez l'appareil sur un sol plat et solide pendant l'utilisation.

Avertisse

Les enfants ne sont pas autorisés à assembler le produit.
Pendant l'asssemblage, gardez toutes les petites pièces hors de portée desenfants, car elles peuvent être mortelles si elles sont avalées ouinhalées.Il est interdit aux enfants de grimper ou de jouer sur le produit afin d'eviter les blessurescorporelles gravescausées par le basculement. Conservez les sacs d'emballage en plastique ihors de portée des enfants afind'éviter tout danger potentiel, tel que la suffocation.La capacité de charge statique maximale du produit est de 40 kg (88 lb).Ne placez pas d'articles en surpoids dessus.

IT

Linee guida

Leggere attentamente le istruzioni che seguono e usare il prodotto di conseguenza.
Si prega di tenere questo manuale e consegnarlo quando si transfeziona il prodotto.
Questa sintesi può non includere tutti i dettagli di tutte le variazioni e di tutte le fasi considerate.
Vi prego di contattarci qualora siano necessarie ulteriori informazioni e assistenza.

Note

Il prodotto è destinato esclusivamente all'uso interno. Il prodotto deveessere assemblato e utilizzato in conformità alledisposizioni del manuale.
Se il prodotto viene utilizzato per scopi diverselli per cui è stato concepito e/o se viene utilizzato perscopi diversi da quelli per cui è stato concepito, possono verificarsi lesonali e/o danni al prodottoi prodotti sono stati cambiati/modificati rispetto al progetto originale. tore non si assume alcuna responsabilità pereventuali lesioni/danni causati da un montaggio non corretto o da un usoimproprio.
Evitare l'esposizione prolungata ad ambienti umidi per prevenire la muffa.
Tenere il prodotto lontano da fonti di incendio e da temperature elevate.
Non esporre il prodotto alla luce direttadel sole.
Non collocare oggetti caldi sulla superficie del prodotto.Se dopo il disimballaggio si riscontrano parti difettose o mancanti, si printerrompere immediatamente il montaggio e dicontattarci.
Si prega di assemblare l'articolo su una superficie spaziosa e di non appoggiare il prodotto non imballato direttamente a terra perevitare di danneggiare il prodotto.
Si prega di non stare in piedi o seduti sulle tavole di legno.Indossare i guanti durante il processo di montaggio e/o smontaggio per evitare graffi dovuti a spigoli vivi.
prega di abbinare il componente e il raccordo corrispondente in base al nuero di parte del manuale.
Se il pezzo non corrisponde al raccordo, controllare il pezzo come specifiquesto manuale.
Durante l'assemblaggio, allineare prima tutte le viti con i fori corrisppondenti e poi serrarle una per una. Controllare periodicamente ilserraggio delle viti mentre il prodotto è in uso.
Se necessario, serrare novamente per garantire l'integrità strutturaleSe si rovescia accidentalmente dell'acqua o un altro liquido sulla superfipulire immediatamente con un panno asciutto.
Tenere il prodotto lontano da oggetti appuntiti e taglienti e da sostanze prosive per evitare danni al prodotto.
Durantel'uso, collocare il prodotto su un terreno piano e solido.

Avvertimento

I bambini non possono assemblare il prodotto.
Durante l'assemblaggio, tenere tutti i piccoli componenti fuori dalla portata dei bambini,
poiché possono essere fatali se ingeriti o inalati.
Ai bambini è vietato arrampicarsi o giocare sul prodotto per evitare graviioni fisiche causate dalribaltamento.
Tenere i sacchetti di plastica dell'imballaggio fuori dalla ortata dei bambini por evitarepotenziali pericoli,
come il soffocamento.La capacità massima di carico statico del prodotto è di 40 kg (88 lb).
Non mettere elementi in sovrappeso su di esso.

ES

Directrices

Lea atentamente las siguientes instrucciones y utilice el productode acuerdo conellas.
Conserve este manual y entréguelo cuando transfieraa el productoEs posible que este resumen no incluya todos los detalles de todaslas variantes y pasos considerados.
Póngase en contacto connosotros cuando necesite más información y ayuda.

Notas

Este producto es sólo para uso interior. El producto debe ser montado y utilizado de acuerdo con las regulacionesDe acuerdo con el manual. Lesiones personales y/o daños al producto pueden ocurrir si el producto está dañadoSe utiliza fuera de su uso previsto y/o el producto no se utiliza de acuerdo con su uso previsto.El producto ha sido cambiado/modificado de su diseño original.
El vendedor no se hace responsable de las lesiones/daños causados por la empresa de montaje.
Uso correcto o inapropiado.Evite la exposición prolongada a la humedad, evite el moho y mantenga el producto lejosFuentes de ignición y altas temperaturas.No exponer el producto a la luz solar directa.
No coloque objetos calientes en la superficie del productoPiezas defectuosas o faltantes después de abrir la caja.
Por favor, detenga el montaje y contáctenos inmediatamente.Por favor, monte el artículo en una superficie espaciosa.
No coloque la luz sin encender directamente en el piso, para evitarDel 'endommager. Está prohibido pararse o sentarse en la tabla, por favor use guantesProceso de montaje y/o desmontaje para evitar arañazos en los bordes afilados.
Por favor, encuentre la pieza adecuada y la conexión de acuerdo con el número de pieza en el manual.
Si las piezas no coinciden con los accesorios, compruebe por favor las piezas en este manual.
Al ensamblar, primero alinear suavemente todos los tornillos con el agujero previo correspondiente y luego apretarTornillo por tornillo. Verifique periódicamente que los tornillos estén bien apretados al usar el producto.Si es necesario, apriete los tornillos para asegurar la integridad estructural.
Si usted derramó accidentalmente agua oOtro líquido en la superficie, limpie inmediatamente con una toalla seca.
Para evitar dañar el producto,Debe mantenerse alejado de objetos puntiagudos y sustancias corrosivas.
Cuando esté en uso, coloque el dispositivo en una tierra plana y firme.

Advertencia

Los niños no pueden montar este producto.Mantenga todas las piezas pequeñas fuera del alcance de los niños durante la asamblea, porque siSe ingieren o inhalan.
Se prohíbe que los niños escalen o jueguen con este producto para evitarEl vertido causa lesiones corporales graves. Mantenga las bolsas de plástico fuera del alcancePara evitar cualquier peligro potencial, como la asfixia. Capacidad de carga estática máxima del productoEs de 40 kg (88 libras).
No coloque objetos con sobrepeso sobre ellos.

A × 1 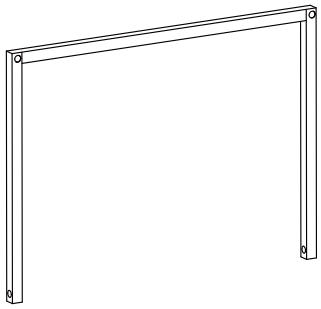	B × 2 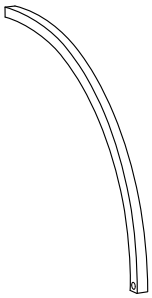
C × 4 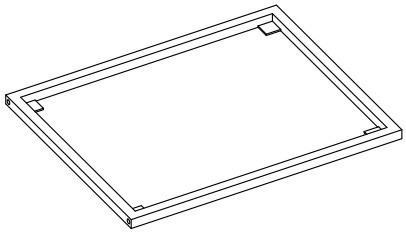	D × 4 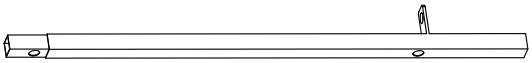
E × 12 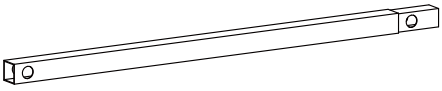	F × 5 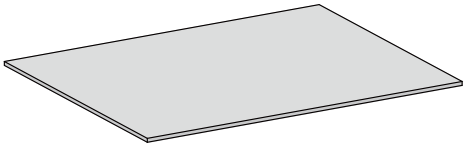
G × 1 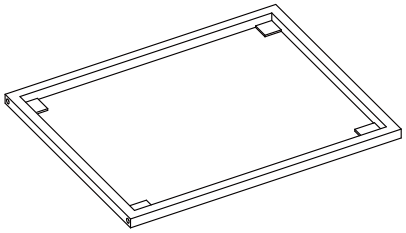	

41

× 22

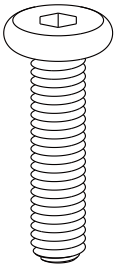

M6 x 25L

37

× 4

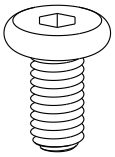

M6 x 10L

132

× 1

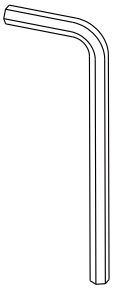

M4

97

× 4

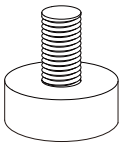

136

× 20



Φ12 × 3 mm

107

× 2

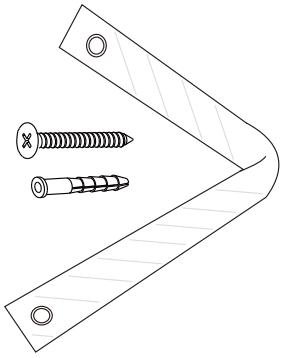

Tips / Notes / Hinweise / Suggerimenti / Sugerencias

EN. If there is any damage after unpacking or you have any questions during assembly, please feel free to contact us at your earliest convenience.Our customer care team provides professional returns or exchanges as well as assemly guidance.

DE. Wenn Sie nach dem Auspacken feststellen, dass das Produkt Schäden aufweist, oder wenn bei der Montage Fragen aufkommen, so zögern Sie bitte nicht, uns zu kontaktieren. Unser Kundenservice nimmt sowohl Retouren als auch Montageberatungen vor.

FR. S'il y a n'importe quels dommages après déballage ou vous avez n'importe quelles questions pendant l'assemblée,N'hésitez pas à nous contacter le plus tôt possible. Notre équipe de service à la clientèleFournit des retours professionnels ou des échanges ainsi que des conseils assemly.

IT. Se vi sono danni dopo il disimballaggio o se avete domande durante il montaggio,Per favore, sentitevi liberi di contattarci il più presto possibile. Il nostro team di assistenza clientiFornisce ritorni o scambi professionali e consulenza adeguata.

ES. Si hay algún daño después de desempo si tiene alguna pregunta durante el montaje,Por favor no dude en ponerse en contacto con nosotros a la mayor brevedad posible. Nuestro equipo de atención al clienteProporciona devoluo intercambios profesionales, así como asesoramiento.

Tools Required:

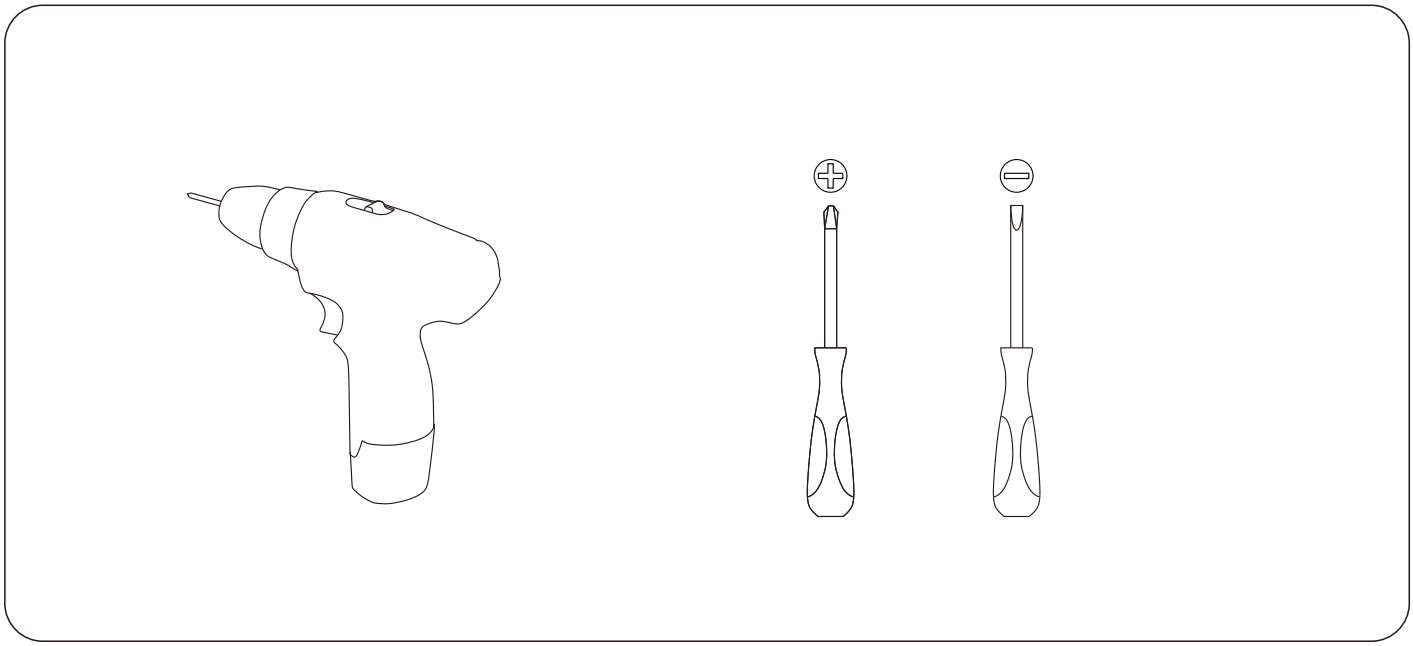

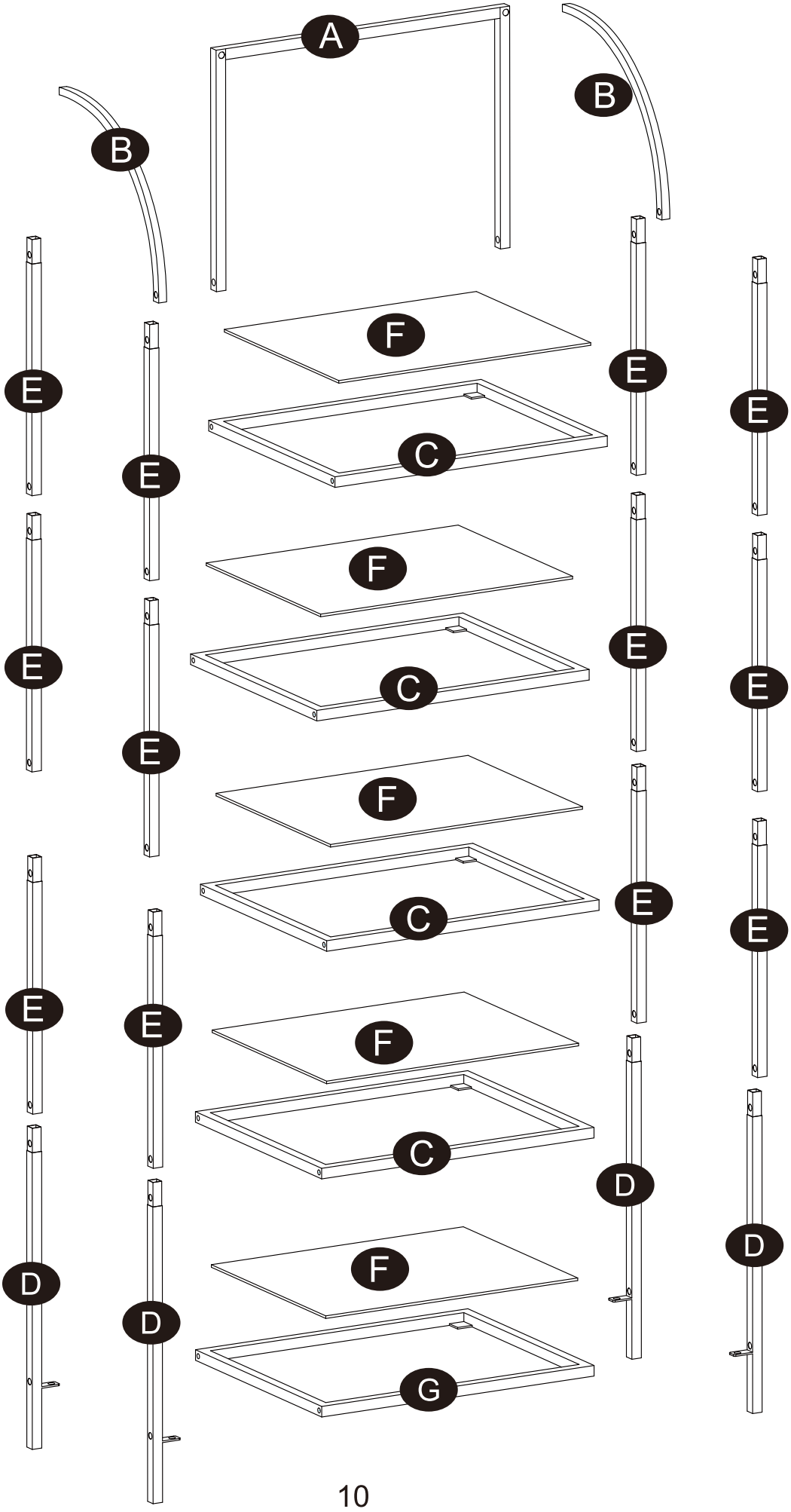
A
B
B
E
E
E
E
E
E
E
E
E
E
E
E
E
E
D
D
D
D
F
F
F
F
C
C
C
C
G

1

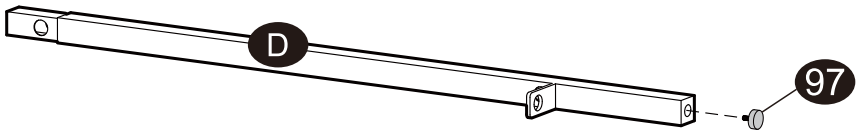

× 4

97  × 4

2

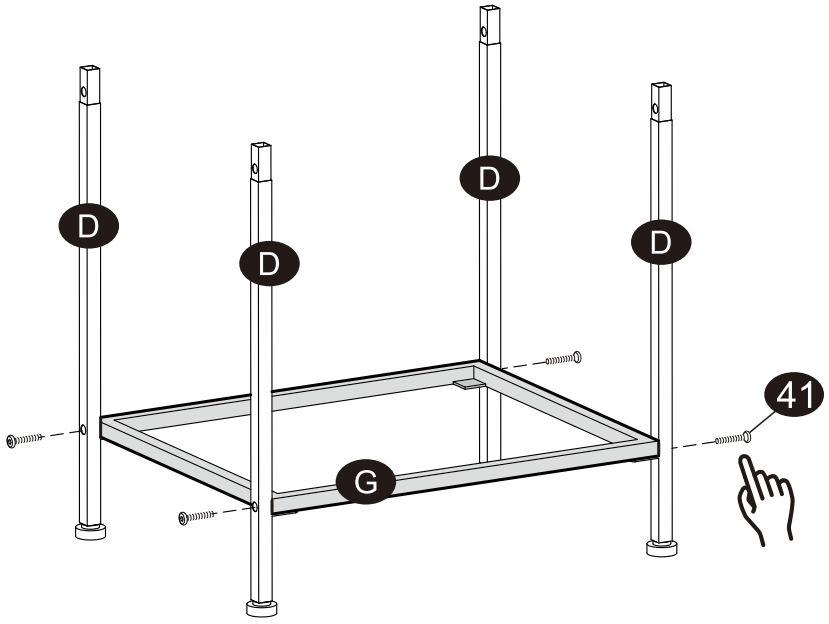

41 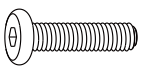 × 4

3

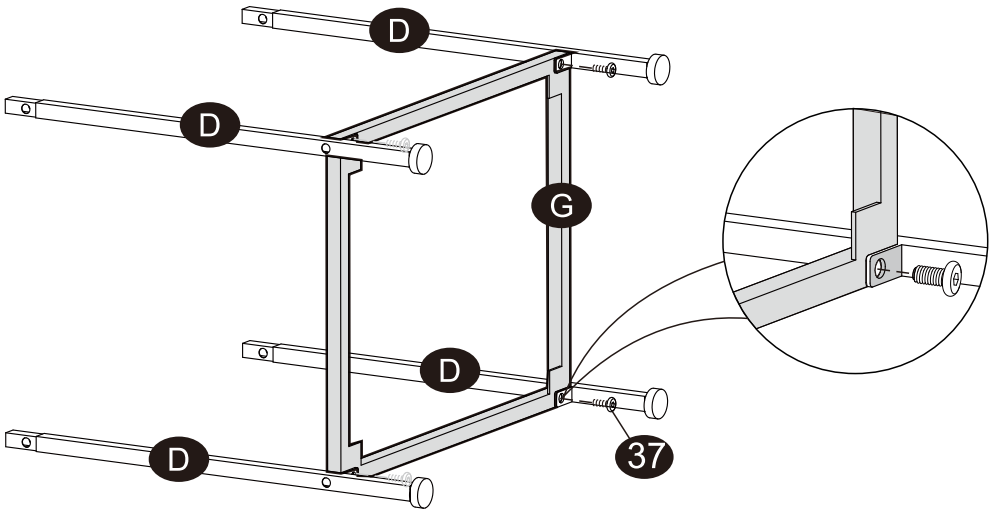

37 × 4

4

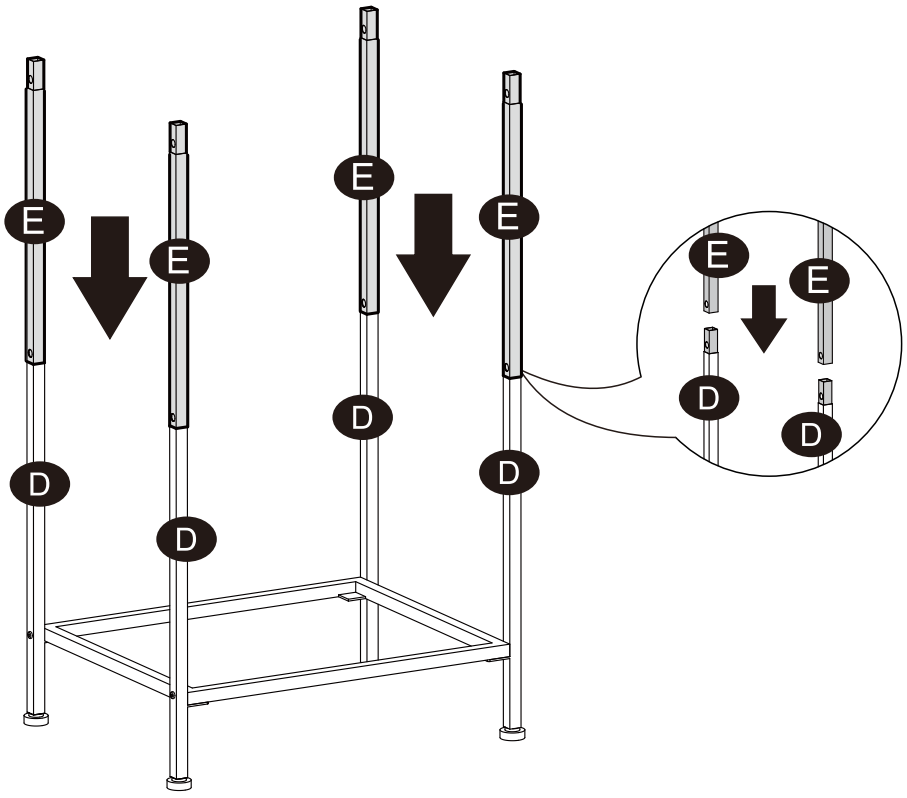

5

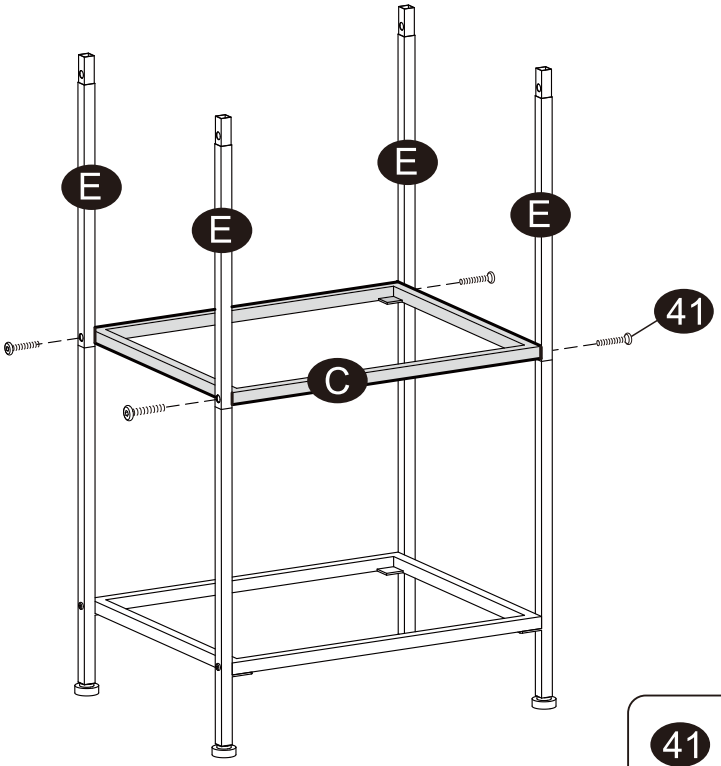

41 × 4

6

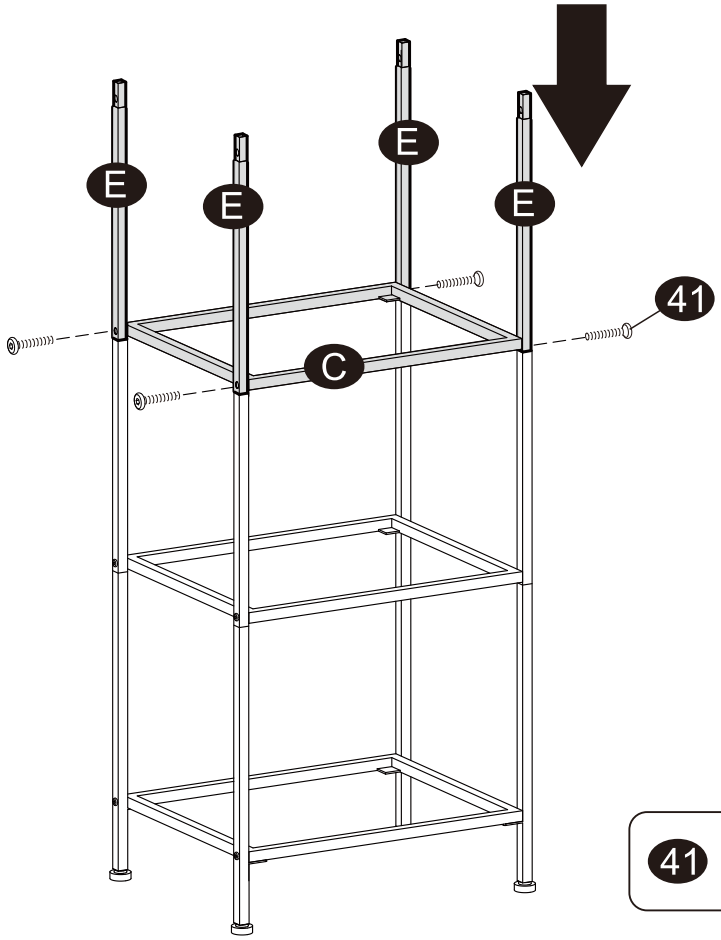

41 × 4

7

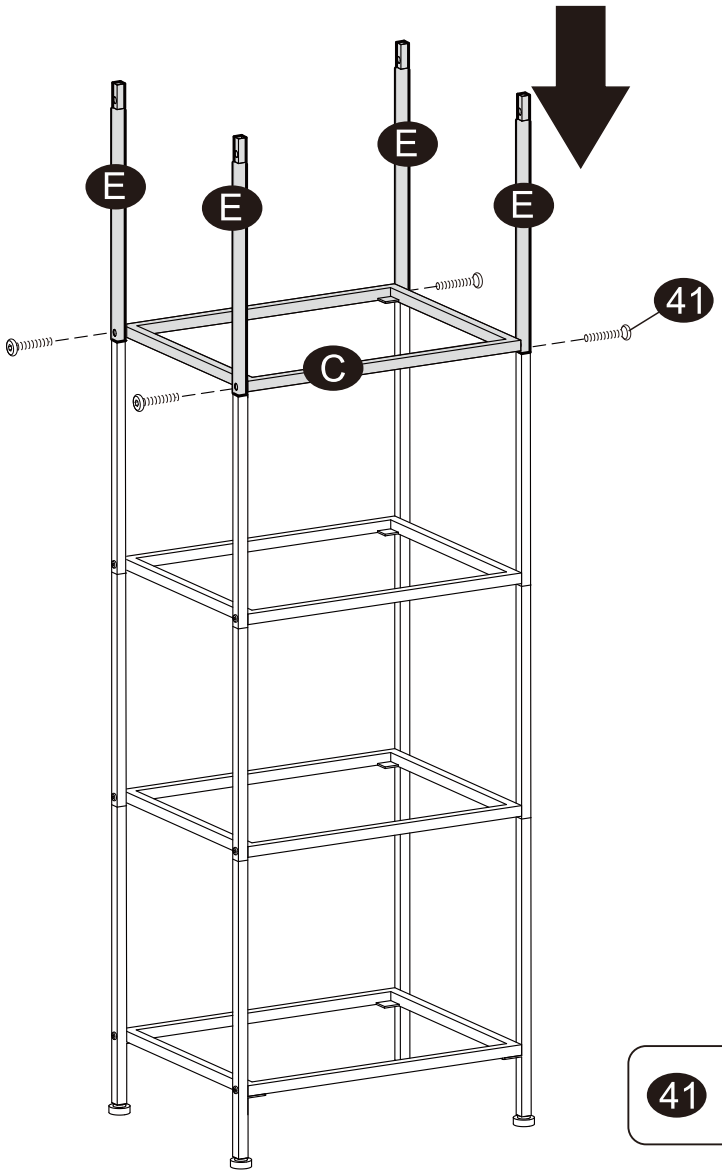

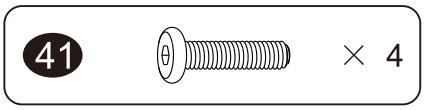

8

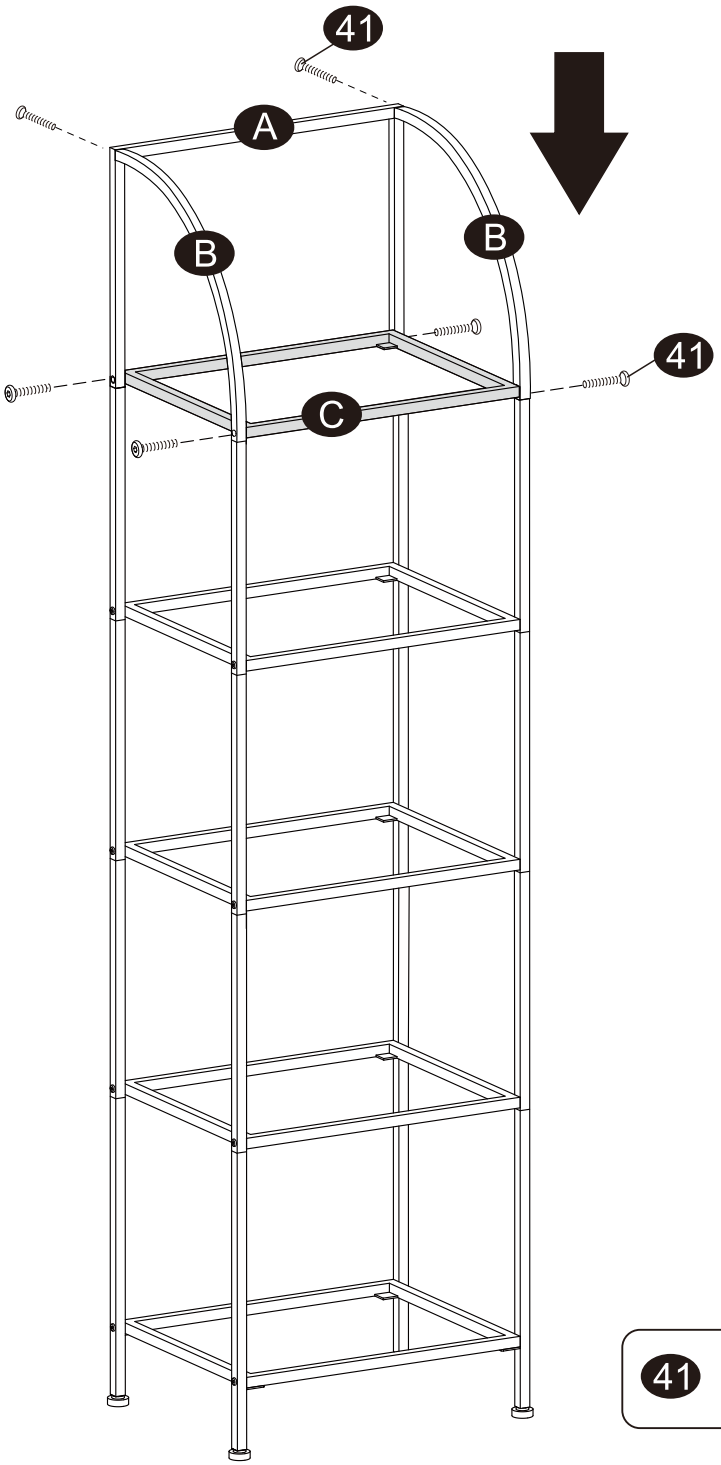

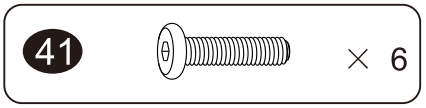

9

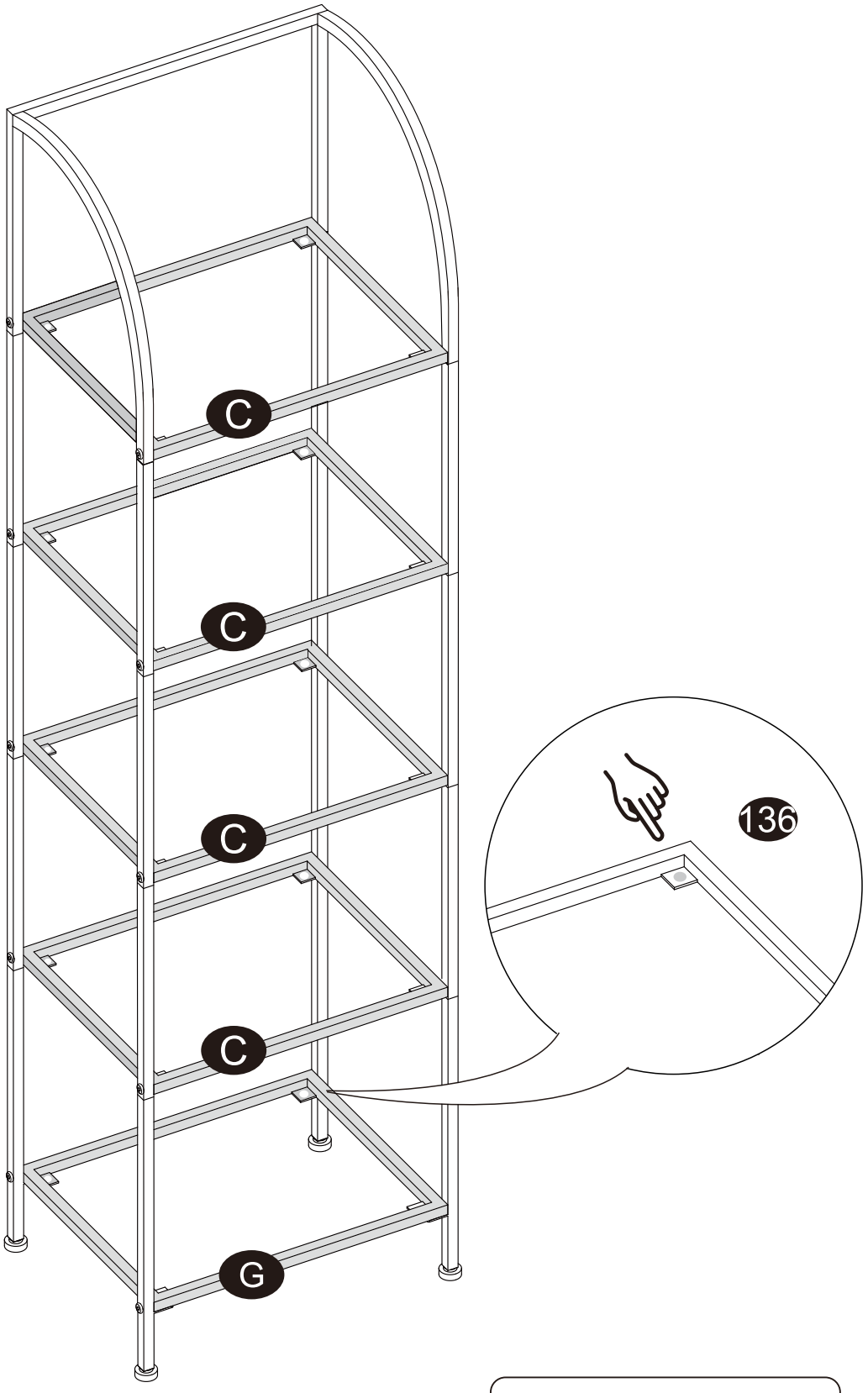

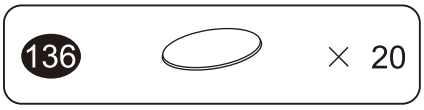

10

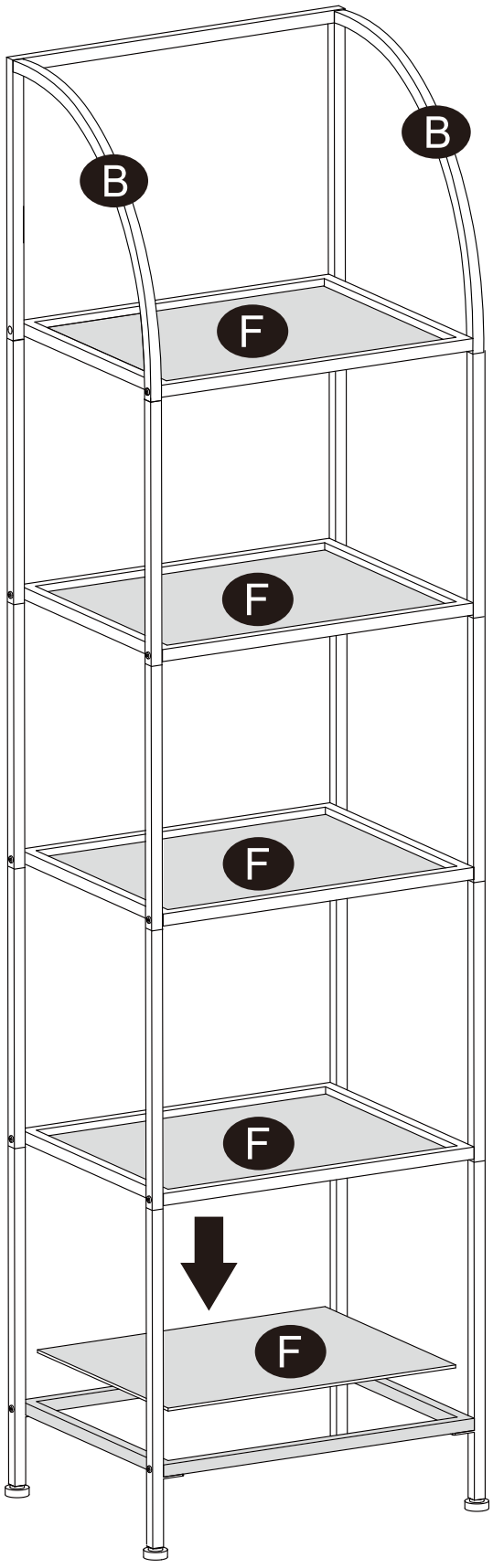

11

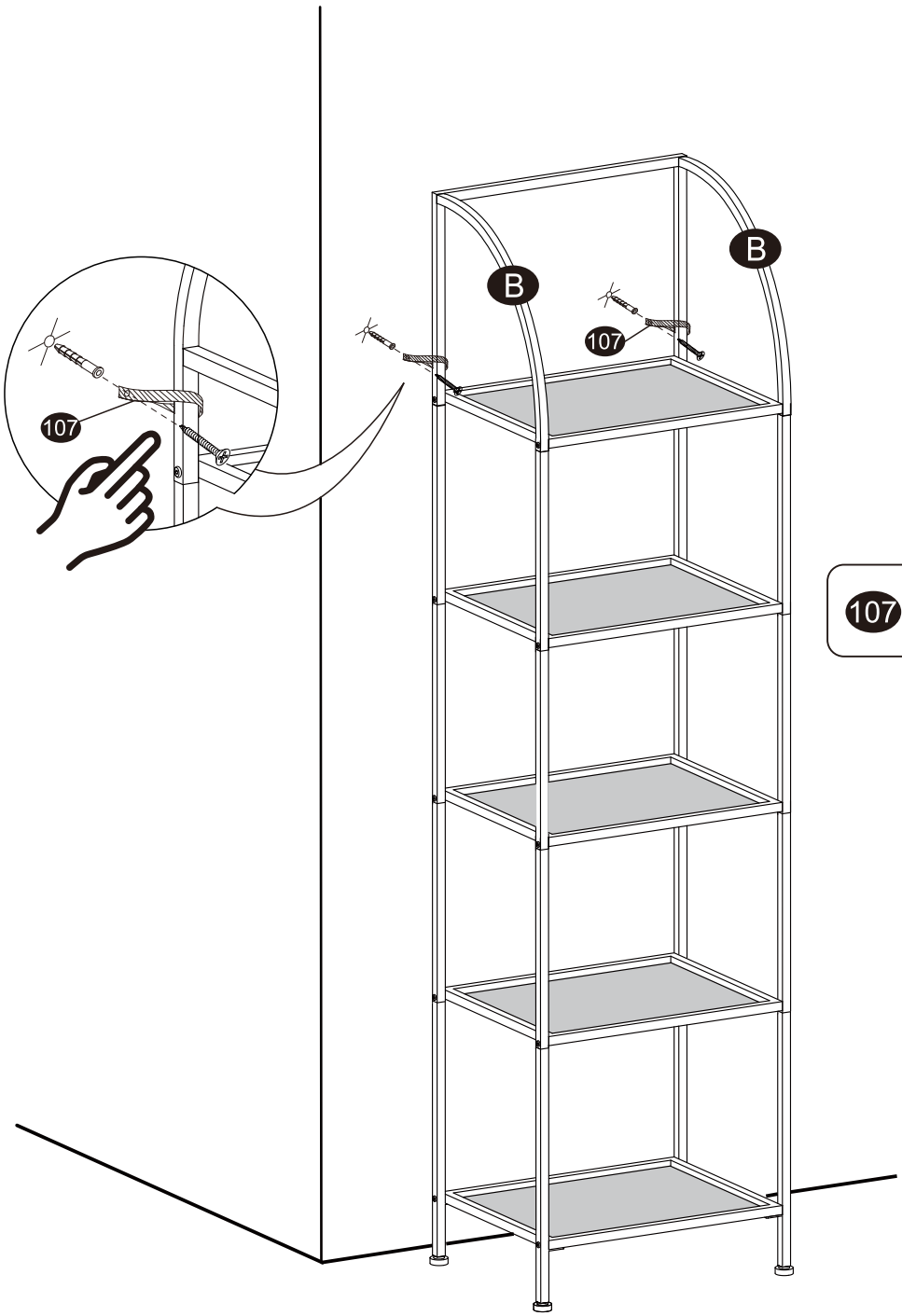

107 × 2