NOF110SSD0
NOF110BSD0

24" Indoor Outdoor Dual Drawer Freezer Fridge Convertible Refrigerator

24” Congélateur et réfrigérateur convertible à deux tiroirs pour l'extérieur

24" Congelador y frigorífico convertible de doble cajón para exteriores

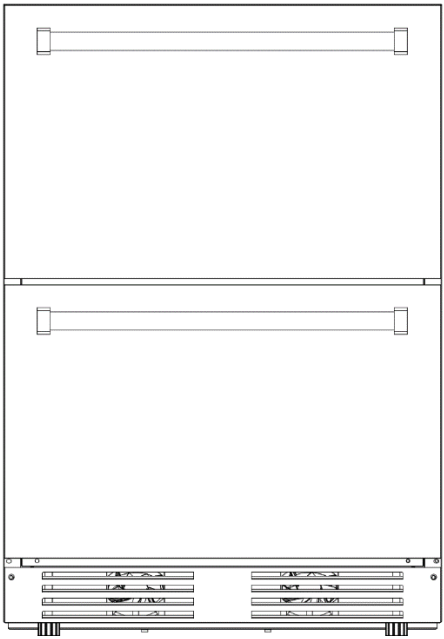

OWNER’S MANUAL

Manuel de L'utilisateour

Manual del Propietario

EN: Pg.3 | FR: Pg.18 | ES: Pg.34

Manual v1.1

A Name You Can Trust

Trust should be earned and we will earn yours. Customer happiness is the focus of our business.
From the factory to the warehouse, from the sales floor to your home, the whole Newair family promises to provide you with innovative products, exceptional service, and support when you need it the most.

Count on Newair
As a proud Newair owner, welcome to our family. There are no robots here, real people shipped your product and real people are here to help you.

Contact Us
Please reach out to our customer service team before making a return to your store of purchase. We are happy to help with any questions or concerns!
Mon-Fri from 8-4 PST at:

Call: 1-855-963-9247 | **Email:** support@newair.com | **Online:** www.newair.com

A team member will respond to you within 24 hours.
Follow Us

Facebook.com/newairusa
Instagram.com/newairusa
YouTube.com/newairusa
Twitter.com/newairusa

REGISTER YOUR PRODUCT ONLINE

Register Your Newair Product Online Today!
Take advantage of all the benefits product registration has to offer:

Service and Support
Diagnose troubleshooting and service issues faster and more accurately

Recall Notifications
Stay up to date for safety, system updates and recall notifications

Special Promotions
Opt-in for Newair promotions and offers

Registering your product information online is safe & secure and takes less than 2 minutes to complete: **newair.com/register**

Alternatively, we recommend you attach a copy of your sales receipt below and record the following information, located on the manufacturer's nameplate on the rear of the unit. You will need this information if it becomes necessary to contact the manufacturer for service inquiries.

Date of Purchase:	
Serial Number:	
Model Number:	

READ AND SAVE THESE INSTRUCTIONS

TABLE OF CONTENTS

Register Your Product Online 2
Table Of Contents 3
    Specifications 3
Safety Information & Warnings 4
    parts list 6
Assembly & Installation 7
    Before Using Your Appliance 7
    Installation Instructions 7
    Optional Anti-Tip Bracket Installation 8
    Installation Instructions 9
    Electrical Connection 10
    Extension Cord 10
Operating Instructions 11
    Operating Your Appliance 11
    Control Panel 11
    Warning System 12
    Energy-Saving Tips 12
Cleaning & Maintenance 13
    Deep Cleaning your Appliance 13
    Long-Term Storage 13
Troubleshooting 14
Limited Manufacturer's Warranty 17

SPECIFICATIONS

MODEL NO.	NOF110SSD0/NOF110BSD0
VOLTAGE:	110-120 V
NOISE LEVEL:	41 dB
FREQUENCY:	60 Hz
TEMPERATURE RANGE:	0~43°F / -18~6°C (For both zones)
POWER CONSUMPTION:	150 W
STORAGE CAPACITY:	3.7 cubic feet
REFRIGERANT:	R600a (2.05oz/58g)

SAFETY INFORMATION & WARNINGS

Your safety and the safety of others are very important to us.
We have provided many important safety messages in this manual and on your appliance. Always read and obey all safety messages.

This is the Safety Alert Symbol. The symbol alerts you to potential hazards that can kill or injure you and others. All safety messages will follow the Safety Alert Symbol and either the word **DANGER** or **WARNING**.

DANGER means that failure to heed this safety statement may result in severe personal injury and death

WARNING means that failure to heed this safety statement may result in extensive product damage, serious personal injury, or death.

All safety messages will alert you about the potential hazard, tell you how to reduce the chance of injury, and let you know what can happen if the instructions are not followed.

IMPORTANT SAFEGUARDS
Before the appliance is used, it must be properly positioned and installed as described in this manual, so read the manual carefully. To reduce the risk of fire, electrical shock or injury when using the appliance, follow basic precautions, including the following:

DANGER:

- Plug into a grounded 3-prong outlet, do not remove grounding prong, do not use an adapter, and do not use an extension cord.
- It is recommended that a separate circuit serving only your appliance be provided. Use receptacles that cannot be turned off by a switch or pull chain.
- Never clean appliance parts with flammable fluids. These fumes can create a fire hazard or explosion. And do not store or use gasoline or other flammable vapors and liquids in the vicinity of this or any other appliance. The fumes can create a fire hazard or explosion.
- Do not connect or disconnect the electric plug when your hands are wet.
- Unplug the appliance or disconnect power before cleaning or servicing. Failure to do so can result in electrical shock or death.
- Do not attempt to repair or replace any part of your appliance unless it is specifically recommended in this manual. For any further issues, please contact customer service at support@newair.com.
- This appliance is CFC-and HFC-free and contains small quantities of Isobutane (R600a) which is environmentally friendly, but flammable. It does not damage the ozone layer, nor does it increase the greenhouse effect.
- Care must be taken during transportation and setting up of the appliance so that no parts of the cooling system are damaged. Leaking coolant can ignite and may damage the eyes.
- In the event of any damage:
  - Avoid open flames and anything that creates a spark
  - Disconnect from the power source
  - Air the room in which the appliance is located for several minutes

- The more coolant there is in an appliance, the larger the room in which it should be installed. In the event of a leakage, if the appliance is in a small room, there is the danger of combustible gases building up. For every ounce of coolant, at least 325 cubic feet of room space is required. The amount of coolant in the appliance is stated on the data plate inside the appliance.
- Use two or more people to move and install appliance. Failure to do so can result in back or other injury.
- To ensure proper ventilation for your appliance, the front of the appliance must be completely unobstructed. Install in a well-ventilated area between 50°F (10°C) and 100°F (38°C).
- The appliance should not be located next to ovens, grills or other sources of high heat.
- The appliance must be installed with all electrical, water and drain connections in accordance with state and local codes. A standard electrical supply (115 V AC only, 60 Hz), properly grounded in accordance with the National Electrical Code and local codes and ordinances, is required.
- Do not kink or pinch the power supply cord of the appliance.
- The size of the fuse (or circuit breaker) should be 15 amperes.
- It is important that the appliance be leveled in order to work properly. You may need to make several adjustments to level it.
- All installations must be in accordance with local plumbing code requirements.
- Check for leaks after connection.
- Never allow children to operate, play with or crawl inside the appliance.
- Do not use solvent-based cleaning agents or abrasives on the interior. These cleaners may damage or discolor the interior.
- Use this appliance only for its intended purpose as described in this User Manual.
- Keep fingers out of the “pinch point” areas. Clearances between the drawers and cabinet are necessarily small. Be careful closing drawers when children are in the area.

Attention: Risk of child entrapment!
There is a child entrapment risk for refrigerators and other appliances which are to be discarded or are in storage. The surest method to prevent child entrapment is to take off the door completely. In most cases, this is a simple process using a screwdriver. It is unlawful in many local jurisdictions to discard old refrigerators without first removing the door.

Keep children away from refrigerators, freezers, dryers or coolers still in use. Lock doors to prevent access to these appliances (especially when children are unsupervised) and warn children not to play on, with or inside these appliances.

- SAVE THESE INSTRUCTIONS -

PARTS LIST

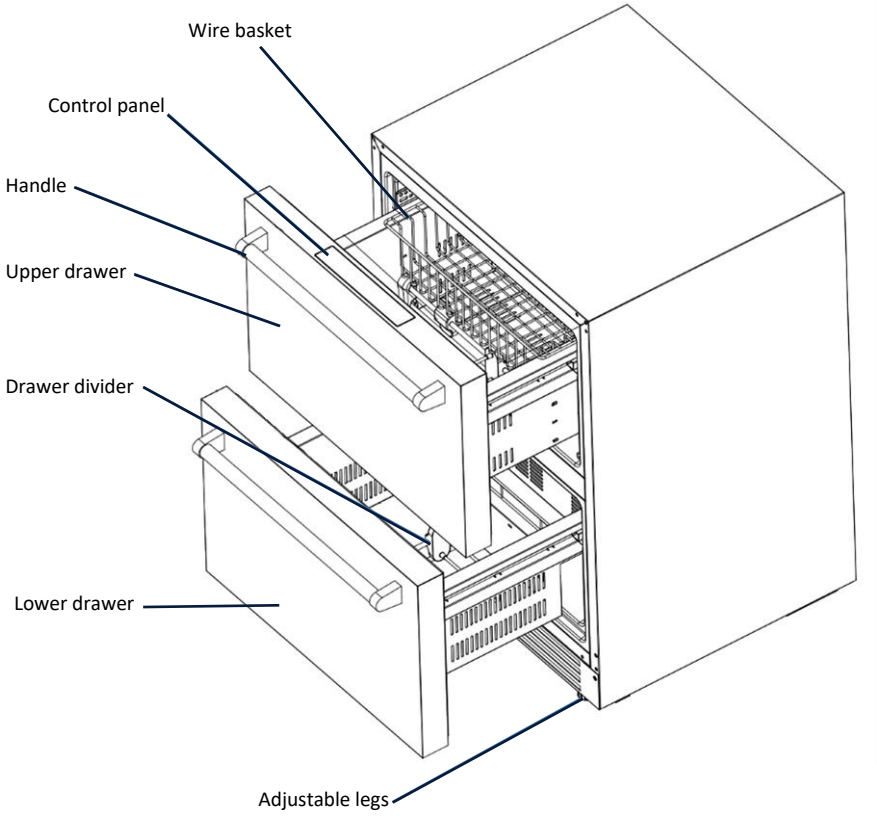
Wire basket
Control panel
Handle
Upper drawer
Drawer divider
Lower drawer
Adjustable legs

ASSEMBLY & INSTALLATION

NOTE: Model NOF110SSD0 & NOF110BSD0 is designed for outdoor as well as indoor use. They are equipped with a reinforced exterior and a power cord made to withstand outdoor weather.

BEFORE USING YOUR APPLIANCE

- Remove the exterior and interior packing.
- Before connecting your unit to the power source, let it stand upright for approximately 2 hours. This will reduce the possibility of a malfunction in the cooling system from handling during transportation.
- Clean the interior surface with lukewarm water, using a soft cloth.
- Install the handles on the drawers if they are not already attached.

INSTALLATION INSTRUCTIONS

- The appliance is designed for built-in, recessed, or free-standing installation.

CAUTION: This appliance is not designed for the storage of medicine or other medical products.

- Place your appliance where the floor is strong enough to support it when it is fully loaded. To level the appliance, adjust the front leveling legs.
- Make sure the air vent at the front of the unit is never covered or blocked in any way.
- Avoid locating the unit in moist areas.
- Plug your unit into an exclusive, properly grounded wall outlet.

NOTE: It is recommended that you do not install the unit near an oven, radiator, or other heating source. Heat sources may increase electrical consumption, and direct sunlight may affect the outer coating. Don’t install in a location where the temperature will fall below 50°F (10°C). For best performance, do not install it behind a cabinet door or block the base kickplate.

OPTIONAL ANTI-TIP BRACKET INSTALLATION

This unit comes with optional anti-tip brackets that help prevent tipping or sliding of the appliance. To install, follow these instructions.

1. Place the anti-tip bracket on the floor as shown in the figure below. The anti-tip bracket must be installed at the left side.

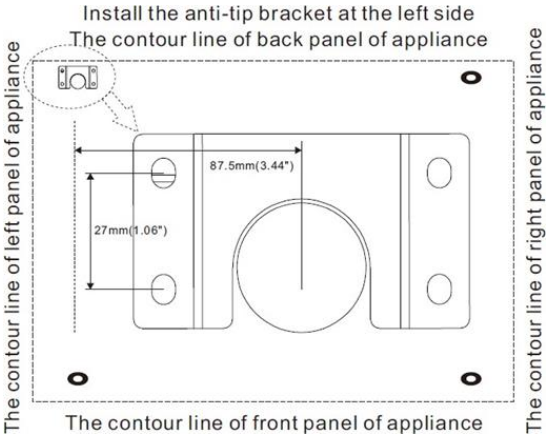

2. Mark the locations of the 4 holes of the anti-tip bracket on the floor.
3. Use a 11/50” masonry drill bit, and insert plastic anchors.
4. Secure the anti-tip bracket to the floor, using screws.
5. Slide appliance into position, and make sure the leg engages the anti-tip bracket.

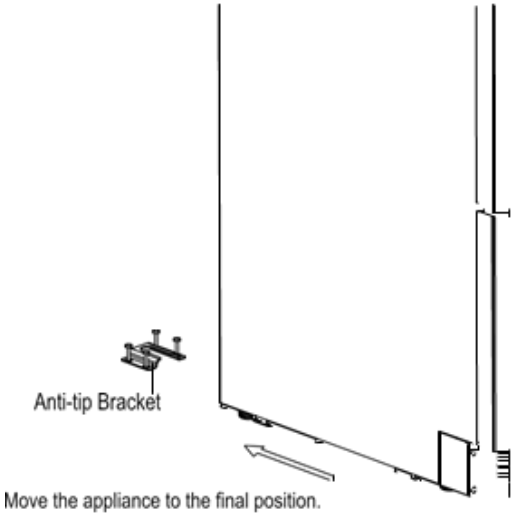

NOTE: If the appliance is relocated, the bracket must be removed and installed in the new location.

INSTALLATION INSTRUCTIONS

This appliance includes two stainless steel handles for each drawer.
To install the handle:

6. Use a Phillips screwdriver to remove the screws found on the front drawer face (if any)
7. Now, replace the cavity with the included fix screws. The fix screws should protrude out when installed.
8. Align the handle over the protruding fix screws and look for the hex indentations. If the handle holes do not insert fully into the fix screw, use the included hex wrench on the indentations and turn counterclockwise.
9. Once inserted, turn the hex wrench clockwise to tighten the handle.

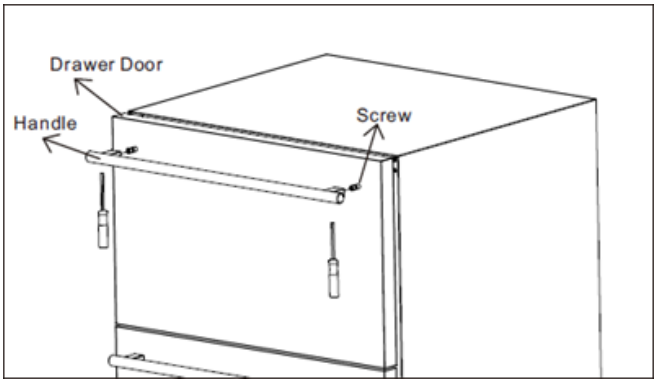

NOTE: The picture above is a reference. The actual handle of the product may differ.

ELECTRICAL CONNECTION

WARNING
Improper use of the grounded plug can result in the risk of electrical shock. If the power cord is damaged, have it replaced by a qualified electrician or an authorized service center.

This appliance should be properly grounded for your safety. The power cord of this appliance is equipped with a three-prong plug, which mates with standard three-prong wall outlets to minimize the possibility of electrical shock.

Do not, under any circumstances, cut or remove the third (ground) prong from the power cord supplied. For personal safety, this appliance must be properly grounded. Any questions concerning power and/or grounding should be directed toward a certified electrician or an authorized service center.

This appliance requires a standard 115/120 Volt AC ~60Hz three-prong grounded electrical outlet. Have the wall outlet and circuit checked by a qualified electrician to make sure the outlet is properly grounded. When a standard 2-prong wall outlet is encountered, it is your responsibility and obligation to have it replaced with a properly grounded 3-prong wall outlet.

To prevent accidental injury, the cord should be secured behind the appliance and not left exposed or dangling.

The appliance should always be plugged into its own individual electrical outlet, which has a voltage rating that matches the rating label on the appliance. This provides the best performance and prevents overloading house wiring circuits, which could cause a fire hazard from overheating. Never unplug the appliance by pulling on the power cord. Always grip the plug firmly and pull straight out from the receptacle. Immediately repair or replace all power cords that have become frayed or otherwise damaged. Do not use a cord that shows cracks or abrasion damage along its length or at either end. When moving the appliance, be careful not to damage the power cord.

EXTENSION CORD

Due to potential safety concerns under certain conditions, it is strongly recommended that you do not use an extension cord with this appliance. However, if you must use an extension cord, it is necessary that it be a UL/CUL-Listed, 3-wire grounding type appliance extension cord having a grounding type plug and outlet and that the electrical rating of the cord be 115 volts and at least 10 amperes.

OPERATING YOUR APPLIANCE

Install the appliance in a place where the ambient temperature is between 50ºF and 100ºF (10º to 38ºC), and ideally about 77ºF (25ºC). If the ambient temperature is above or below the recommended temperatures, the interior temperatures may fluctuate, and the expected operating temperature may not be reached.

CONTROL PANEL

NOTE: Pressing the **ON/OFF** key can switch off the audible alarm if the alarm is on. Lock the control panel by pressing the **LOCK** for **3** seconds.

Setting the Temperature Control

- The set temperature range is from 0°F to 43°F or -18°C to 6°C.
- Press the **TOGGLE ZONE** symbol for zone selection, then press **UP** or **DOWN** symbols to select a zone.
- When unlocked, press **UP** or **DOWN** to increase or decrease the temperature in 1° increments.
- Press the **TOGGLE ZONE** symbol to view the set temperature at any time. The set temperature will flash in the display window for 5 seconds. The display will then revert to the actual temperature readout.

Defrosting

Under normal operating conditions, the appliance does not require manual defrosting. The evaporator behind the rear wall of the appliance defrosts automatically. The condensate collects in the drainage channel behind the rear wall of the appliance and flows through the drainage hole into the drip tray by the compressor where it evaporates.

NOTE: Frost may accumulate on the evaporator if the appliance is repeatedly opened in high heat or high humidity locations. If accumulated frost does not clear within 24 hours, your appliance will require manual defrosting.

Temperature Memory Function
In the event of a power interruption (power surge, breaker switch, etc.), the appliance will shut off. When power is recovered recall the previous temperature settings, and when power is recovered, the cabinet temperature will return to the same set temperature as before the power went off.

WARNING SYSTEM

Door Opening Alarm
If a drawer has been left open for more than 5 minutes, the LCD screen will display a door open icon and beep 3 times every 5 seconds. Press **ON/OFF** and close the door to stop the alarm.

Temperature Alarm
High temperature alarm: When the interior temperature is higher than 77ºF/25ºC for over 6 hours, an alarm will beep, and the left side of LCD screen will display a high temperature, warning, and “H” icons. Press any key to stop the beeping alarm.

ENERGY-SAVING TIPS

- Your unit should be placed in the coolest area of the room or outdoor location, away from heat-producing appliances, and out of direct sunlight.
- Ensure that your unit is adequately ventilated. Never cover air vents.
- Do not keep the drawers open longer than necessary.
- Let hot foods cool to room temperature before placing in your unit. Overloading the appliance forces the compressor to run longer.

DEEP CLEANING YOUR APPLIANCE

- Turn off the power, unplug your unit, and remove all items, including baskets and dividers.
- Wash the inside surfaces with a solution of warm water and baking soda (a quart of water to about 2 tablespoons of baking soda).
- Wash the baskets and dividers with a mild detergent solution.
- When cleaning the control panel or near any electrical parts, only use a damp not dripping wet sponge or cloth
- Wash the outside cabinet with warm water and mild liquid detergent. Rinse well, and wipe dry with a clean soft cloth.
- Use an approved stainless steel cleaner to clean the doors and handles. Do not use steel wool or a steel brush on the stainless steel.

CAUTION: Failure to unplug the appliance before cleaning could result in electrical shock or other personal injury.

LONG-TERM STORAGE

- **Less than 3 weeks:** Leave the appliance operating if you are absent for less than three weeks.
- **More than 3 weeks:** If the appliance will not be used for several months, remove all items and power off your unit. Clean and dry the interior thoroughly. To prevent odor and mold growth, leave the drawers open slightly.

Transporting Your Appliance

- Remove all stored items.
- Securely tape down all loose parts (baskets, dividers) inside your appliance.
- Turn the adjustable legs up to the base to avoid damage.
- Tape the drawers shut.
- Be sure the appliance stays secure and in the upright position during transportation. Also, protect the outside of the appliance with a blanket or similar item.
- Be sure to wrap foods properly, and wipe containers dry before placing them in the appliance. This reduces frost build-up inside the appliance.
- Appliance bins and baskets should not be lined with aluminum foil, wax paper, or paper toweling. Liners interfere with cold air circulation, making the appliance less efficient.

TROUBLESHOOTING

If you have any issues with your unit, try troubleshooting using the suggestions below before contacting customer service.

PROBLEM	POSSIBLE CAUSE	SOLUTION
The appliance does not operate.	The appliance is not connected to a power supply. The appliance is turned off. Tripped circuit breaker or blown fuse	Connect the appliance. Turn on the appliance. Turn the circuit breaker on or replace the fuse.
The appliance is not cold enough.	The temperature is not set correctly. The ambient temperature could require a lower temperature setting. The drawers are opened too often. A drawer was not closed completely. A drawer is not hermetically sealed. The condenser is too dirty. The ventilation opening is blocked or is too dusty.	Check the set temperature. Set a lower temperature. Do not open drawers more often than necessary. Close the drawer properly. Check the seal and clean or replace. Clean the condenser, when necessary. Clear any obstructions, and wipe off the dust.
The appliance turns itself on and off frequently.	The ambient room temperature is higher than average. A large amount of food has been added to the appliance. The drawers are opened too often. A drawer is not closed completely. A drawer gasket does not seal properly.	Place the appliance in a location with a cooler ambient temperature. Leave the appliance to work until the set temperature has been reached. Do not open the drawers more often than necessary. Close drawer properly. Check the drawer seal and clean or replace it.
The light does not work.	The appliance is not connected to a power supply. Tripped circuit breaker or a blown fuse	Connect the appliance. Turn the circuit breaker on or replace fuse.
Vibrations	The appliance is not properly leveled.	Level the appliance using the adjustable feet.

The appliance makes too much noise.	The rattling noise may come from the flow of the refrigerant, which is normal. As each cycle ends, you may hear gurgling sounds caused by the flow of refrigerant in your appliance. If temperature fluctuations occur, the contraction and expansion of the inner walls may cause popping and crackling noises.	
	The appliance is not properly leveled.	Level the appliance with the adjustable feet.
The drawers do not close properly.	The appliance is not properly leveled. The gaskets are dirty. The baskets or bins are out of position.	Level the appliance with the adjustable feet. Clean the drawer gaskets. Check the baskets and bins and refit correctly.
The alarm sounds and temperature display flashes.	The drawer been open for longer than 5 minutes. If not, then the temperature has risen higher or fallen lower than the temperature that has been set. This could be due to: • The appliance drawers being opened too often. • The ventilation opening being covered or too dusty. • A lengthy interruption in the power supply. • A large amount of food has been added to the appliance.	Close the drawer. Do not open drawers more often than necessary. Clear the obstructions and wipe off the dust. Leave the appliance to work for a while until the set temperature has been reached.
The icon “--” is lit and flashing in the temperature display.	The display temperature is out of range.	Only temperatures within the range 23~99°F/-5~50°C can be displayed. If the actual temperature is not within this range, the icon “--” will be displayed instead.
Display “H1” & “H2” “L1” & “L2” “F1” & “F2”, “L3” & “L4”	“H1&H2” indicates that temperature sensor short circuit. “L1&L2” indicates that temperature sensor open circuit. “F1&F2” indicates inner fan failure. “L3&L4” indicates frosted sensor failure.	Contact support@newair.com

CALIFORNIA CARB/SNAP DISCLOSURE
This product uses eco-friendly hydrocarbon refrigerant and fully complies with California CARB regulations.

However, we are required by California law to provide the following disclosure statement in every product sold in California:

"This equipment is prohibited from use in California with any refrigerants on the 'List of Prohibited Substances' for that specific end-use, in accordance with California Code of Regulations, title 17, section 95374.

This product does **not** use any refrigerants on the 'List of Prohibited Substances'"

LIMITED MANUFACTURER'S WARRANTY

This appliance is covered by a limited manufacturer's warranty. For one year from the original date of purchase, the manufacturer will repair or replace any parts of this appliance that prove to be defective in materials and workmanship, provided the appliance has been used under normal operating conditions as intended by the manufacturer.

Warranty Terms:
During the first year, any components of this appliance found to be defective due to materials or workmanship will be repaired or replaced, at the manufacturer's discretion, at no charge to the original purchaser. The purchaser will be responsible for any removal or transportation costs.

Warranty Exclusions:
The warranty will not apply if damage is caused by any of the following:

- Power failure
- Damage in transit or when moving the appliance
- Improper power supply such as low voltage, defective household wiring or inadequate fuses
- Accident, alteration, misuse or abuse of the appliance such as using non-approved accessories, inadequate air circulation in the room or abnormal operating conditions (extreme temperatures)
- Use in commercial or industrial applications
- Fire, water damage, theft, war, riot, hostility or natural disasters as hurricanes, floods, etc.
- Use of force or damage caused by external influences
- Partially or completely dismantled appliances
- Excess wear and tear by the user

Obtaining Service:
When making a warranty claim, please have the original bill of purchase with the purchase date available. Once confirmed that your appliance is eligible for warranty service, all repairs will be performed by a Newair™ authorized repair facility. The purchaser will be responsible for any removal or transportation costs. Replacement parts and/or units will be new, re-manufactured or refurbished and is subject to the manufacturer's discretion. For technical support and warranty service, please email support@newair.com.

Un nom de confiance

La confiance doit être gagnée et nous allons mériter la vôtre. La satisfaction du client est notre priorité. De l'usine à l'entrepôt et de la surface de vente à votre domicile, les fabricants des produits Newair font la promesse de vous fournir des produits novateurs, un service exceptionnel et un soutien au moment où vous en avez le plus besoin.

Vous pouvez compter sur Newair
En votre qualité de fier propriétaire d'un produit Newair, nous vous souhaitons la bienvenue dans notre famille. Notre entreprise n'utilise aucun robot, uniquement de véritables personnes pour vous livrer votre produit et de véritables personnes pour vous aider.

Contactez-nous
Veuillez contacter notre équipe du service client avant de faire un retour dans votre magasin d'achat. Nous sommes heureux de répondre à toutes vos questions ou préoccupations!
Contactez-nous du lundi au vendredi de 8h à 4h HNP au:

Télé : 1-855-963-9247 | **Courriel :** support@newair.com | **En ligne :** www.newair.com

Un membre de l'équipe vous répondra dans les 24 heures.
Suivez-nous :

Facebook.com/newairusa
Instagram.com/newairusa
YouTube.com/newairusa
Twitter.com/newairusa

ENREGISTRER VOTRE PRODUIT EN LIGNE

Enregistrer votre produit Newair en ligne dès aujourd'hui!
Profitez de tous les avantages de l'enregistrement de votre produit :

Services et soutien
Faites un diagnostic des problèmes d'utilisation et de service plus rapidement et plus efficacement

Avis de rappel
Restez à l'affût des mises à jour du système et de sécurité, et des avis de rappel

Promotions spéciales
Abonnez-vous pour recevoir les promotions et offres de Newair

Enregistrer l'information relative à votre produit en ligne est sécuritaire et prendra moins de 2 minutes : **newair.com/register**

Alternativement, nous vous recommandons de joindre une copie de votre reçu de vente ci-dessous et de noter les informations suivantes, situées sur la plaque signalétique du fabricant à l'arrière de l'appareil. Vous aurez besoin de ces informations pour contacter le fabricant pour des demandes de service.

Date d'Achat:	
Numéro De Série:	
Numéro De Modèle:	

LISEZ ET CONSERVEZ CES INSTRUCTIONS

TABLE DES MATIÈRES

Enregistrer Votre Produit En Ligne 18
Caractéristiques 19
Consignes De Sécurité Et Mises En Garde 20
liste des pièces 23
Montage et Installation 24
Avant d'Utiliser Votre Appareil 24
Instructions d'Installation 24
Installation du Support Anti-basculement en Option 25
Instructions d'Installation 26
Connexion Électrique 27
Rallonge 27
Mode d'Emploi 28
Utilisation de Votre Appareil 28
Panneau de commande 28
Système d'Avertissement 29
Conseils d'Économie d'Énergie 29
Nettoyage et Entretien 30
Nettoyage En Profondeur de votre Appareil 30
Rangement Longue Durée 30
Dépannage 31
Garantie Limitée Du Fabricant 33

CARACTÉRISTIQUES

No. de Modèle	NOF110SSD0/NOF110BSD0
Tension:	110-120 V
Niveau Sonore:	41 dB
Fréquence:	60 Hz
Gamme de Température:	0~43°F / -18~6°C (Pour les deux zones)
Consommation Électrique:	150 W
Capacité de Rangement:	3,7 pieds cubes
Réfrigérant:	R600a (1,94oz/55 g)

CONSIGNES DE SÉCURITÉ ET MISES EN GARDE

Votre sécurité et celle des autres sont très importantes pour nous.
Nous avons fourni de nombreux messages importants sur la sécurité dans le manuel et sur votre appareil. Toujours lire et obéir tous les messages de sécurité.

C'est le Symbole d'Alerte de Sécurité. Le symbole vous avertit des dangers potentiels qui peuvent vous tuer ou vous blesser, ainsi que d'autres personnes. Tous les messages de sécurité seront suivis du Symbole d'Alerte de Sécurité et du mot **DANGER** ou **AVERTISSEMENT**.

DANGER veut dire que le non-respect de cette déclaration de sécurité peut entraîner des blessures corporelles graves et la mort

AVERTISSEMENT veut dire que le non-respect de cette déclaration de sécurité peut entraîner des dommages importants au produit, des blessures corporelles graves ou la mort.

Tous les messages de sécurité vous avertiront du danger potentiel, vous indiqueront comment réduire le risque de blessure et vous feront savoir ce qui peut arriver si les instructions ne sont pas suivies.

PRÉCAUTIONS IMPORTANTES
Avant d'utiliser l'appareil, il doit être correctement positionné et installé comme décrit dans ce manuel, alors lisez attentivement le manuel. Pour réduire le risque d'incendie, choc électrique ou blessure lors de l'utilisation de l'appareil, suivez les précautions de base, y compris les suivantes:

DANGER:

- Branchez dans une prise à 3 broches mise à la terre, ne retirez pas la broche de mise à la terre, n'utilisez pas d'adaptateur et n'utilisez pas de rallonge.
- Il est recommandé de fournir un circuit séparé desservant uniquement votre appareil. Utilisez des réceptacles qui ne peuvent pas être éteints par un interrupteur ou une chaîne à tirette.
- Ne nettoyez jamais les pièces de l'appareil avec des liquides inflammables. Ces émanations peuvent créer un risque d'incendie ou d'explosion. Et ne rangez ni n'utilisez d'essence ou d'autres vapeurs et liquides inflammables à proximité de cet appareil ou de tout autre appareil. Les émanations peuvent créer un risque d'incendie ou d'explosion.
- Ne pas brancher ou débrancher la fiche électrique quand vos mains sont mouillées.
- Débranchez l'appareil ou débranchez l'alimentation avant de le nettoyer ou de l'entretenir. Le non-respect peut entraîner un choc électrique ou la mort.
- N'essayez pas de réparer ou remplacer une pièce de votre appareil sauf si c'est spécifiquement recommandé dans ce manuel. Pour tout autre problème, veuillez contacter le service client à l'adresse support@newair.com.

- Cet appareil est sans CFC et sans HFC et contient de petites quantités d'isobutane (R600a) qui est respectueux de l'environnement, mais inflammable. Il n'endommage pas la couche d'ozone et n'augmente pas l'effet de serre.
- Il faut prendre des précautions pendant le transport et l'installation de l'appareil afin qu'aucune partie du système de refroidissement ne soit endommagée. Une fuite de liquide de refroidissement peut s'enflammer et endommager les yeux.
  - En cas de dommage:
  - Évitez les flammes nues et tout ce qui crée une étincelle
  - Débranchez de la source d'alimentation
  - Aérez la pièce dans laquelle se trouve l'appareil pendant plusieurs minutes
- Plus il y a de liquide de refroidissement dans un appareil, plus la pièce dans laquelle il doit être installé est grande. En cas de fuite, si l'appareil est dans une petite pièce, il y a un risque d'accumulation de gaz combustibles. Pour chaque once de liquide de refroidissement, au moins 325 pieds cubes d'espace sont nécessaires. La quantité de liquide de refroidissement dans l'appareil est indiquée sur la plaque signalétique à l'intérieur de l'appareil.
- Utilisez deux personnes ou plus pour déplacer et installer l'appareil. Le non-respect de cette consigne peut entraîner des blessures au dos ou autres.
- Pour assurer une ventilation adéquate de votre appareil, l'avant de l'appareil doit être complètement dégagé. Installez-le dans un endroit bien ventilé entre 50°F (10°C) et 100°F (38°C).
- L'appareil ne doit pas être situé à côté de fours, de grilles ou d'autres sources de chaleur élevée.
- L'appareil doit être installé avec toutes les connexions électriques, d'eau et de vidange conformément aux codes nationaux et locaux. Une alimentation électrique standard (115 V CA uniquement, 60 Hz), correctement mise à la terre conformément au Code National de l'Électricité et aux codes et ordonnances locaux, est requise.
- Ne pliez pas et ne pincez pas le cordon d'alimentation de l'appareil.
- La taille du fusible (ou du disjoncteur) doit être de 15 ampères.
- Il est important que l'appareil soit nivelé pour fonctionner correctement. Vous devrez peut-être faire plusieurs ajustements pour le niveler.
- Toutes les installations doivent être conformes aux exigences du code de plomberie local.
- Vérifiez les fuites après la connexion.
- Ne laissez jamais les enfants utiliser, jouer ou ramper à l'intérieur de l'appareil.
- N'utilisez pas de produits de nettoyage ou d'abrasifs à base de solvant à l'intérieur. Ces nettoyants peuvent endommager ou décolorer l'intérieur.
- Utilisez cet appareil uniquement pour l'usage prévu décrit dans ce Manuel d'Utilisation.
- Gardez les doigts hors des zones de "point de pincement". Les dégagements entre les tiroirs et le boîtier sont nécessairement faibles. Faites attention en fermant les tiroirs quand les enfants sont dans la zone.

Attention: Risque de piégeage des enfants!
Il y a un risque de piégeage des enfants pour les réfrigérateurs et autres appareils qui doivent être jetés ou qui sont stockés. La méthode la plus sûre pour éviter le piégeage des enfants est de retirer complètement la porte. Dans la plupart des cas, il s'agit d'un processus simple à l'aide d'un tournevis. Il est illégal dans de nombreuses juridictions locales de jeter les vieux réfrigérateurs sans d'abord retirer la porte.

Garder les enfants loin des réfrigérateurs, congélateurs, séchoirs ou glacières encore utilisés. Verrouillez les portes pour empêcher l'accès à ces appareils (en particulier quand les enfants ne sont pas surveillés) et avertissez les enfants de ne pas jouer sur, avec ou à l'intérieur de ces appareils.

- GARDEZ CES INSTRUCTIONS -

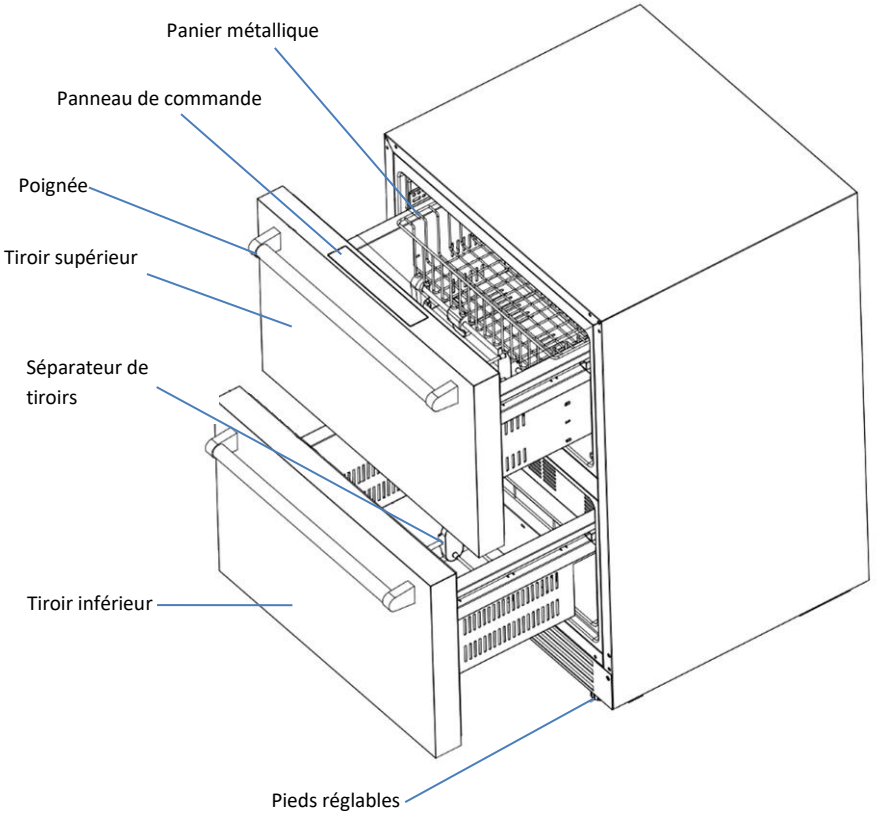
Panier métallique
Panneau de commande
Poignée
Tiroir supérieur
Séparateur de tiroirs
Tiroir inférieur
Pieds réglables

MONTAGE ET INSTALLATION

REMARQUE: Le modèle NOF110SSD0 & NOF110BSD0 est conçu pour une utilisation à l'extérieur comme à l'intérieur. Ils sont équipés d'un extérieur renforcé et d'un cordon d'alimentation conçu pour résister aux intempéries extérieures.

AVANT D'UTILISER VOTRE APPAREIL

- Retirez l'emballage extérieur et intérieur.
- Avant de connecter votre appareil à la source d'alimentation, laissez-le reposer debout pendant environ 2 heures. Ça réduira la possibilité d'un mauvais fonctionnement du système de refroidissement dû à la manipulation pendant le transport.
- Nettoyez la surface intérieure avec de l'eau tiède à l'aide d'un chiffon doux.
- Installez les poignées sur les tiroirs si elles ne sont pas déjà fixées.

INSTRUCTIONS D'INSTALLATION

- L'appareil est conçu pour une installation intégrée, encastrée ou autonome.

ATTENTION: Cet appareil n'est pas conçu pour le stockage de médicaments ou d'autres produits médicaux.

- Placez votre appareil là où le plancher est suffisamment solide pour le soutenir lorsqu'il est complètement chargé. Pour mettre l'appareil à niveau, ajustez les pieds de mise à niveau avant.
- Assurez-vous que l'évent à l'avant de l'appareil n'est jamais couvert ou bloqué de quelque manière que ce soit.
- Évitez de placer l'appareil dans des zones humides.
- Branchez votre appareil dans une prise murale exclusive correctement mise à la terre.

REMARQUE: Il est recommandé de ne pas installer l'appareil à proximité d'un four, d'un radiateur ou d'une autre source de chauffage. Les sources de chaleur peuvent augmenter la consommation électrique et la lumière directe du soleil peut affecter le revêtement extérieur. Ne pas installer dans un endroit où la température tombera en dessous de 50°F (10°C). Pour de meilleures performances, ne l'installez pas derrière une porte d'armoire et ne bloquez pas la plaque de base.

INSTALLATION DU SUPPORT ANTI-BASCULEMENT EN OPTION

Cet appareil est livré avec des supports anti-basculement en option qui aident à empêcher le basculement ou le glissement de l'appareil. Pour installer, suivez ces instructions.

1. Placez le support anti-basculement sur le plancher comme indiqué dans la figure ci-dessous. Le support anti-basculement doit être installé sur le côté gauche.

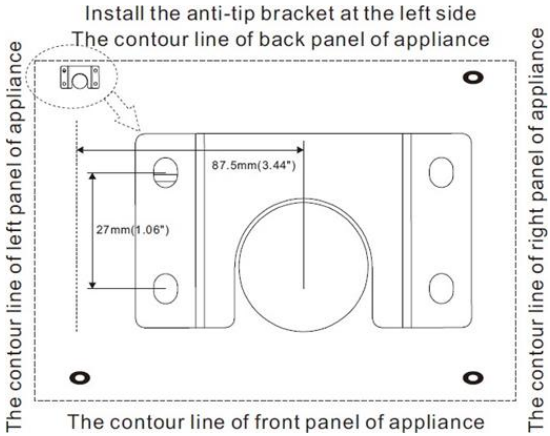

2. Marquez les emplacements des 4 trous du support anti-basculement sur le plancher.
3. Utilisez un foret à maçonnerie de 11/50po et insérez des ancrages en plastique.
4. Fixez le support anti-basculement au plancher à l'aide de vis.
5. Faites glisser l'appareil en position et assurez-vous que le pied s'engage dans le support anti-basculement.

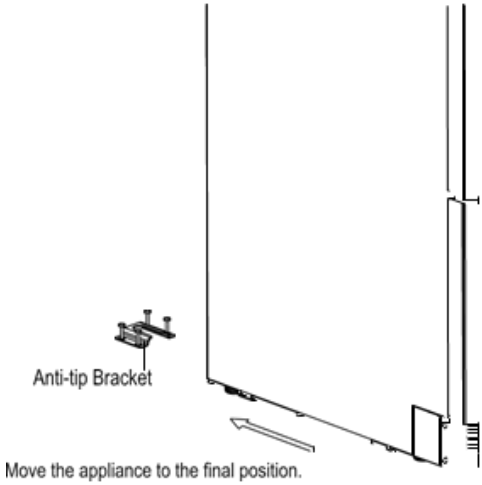

REMARQUE: Si l'appareil est déplacé, le support doit être retiré et installé dans le nouvel emplacement.

INSTRUCTIONS D'INSTALLATION

Cet appareil comprend deux poignées en acier inoxydable pour chaque tiroir.
Pour installer la poignée:

1. Utilisez un tournevis Phillips pour enlever les vis trouvées sur la face avant du tiroir (le cas échéant)
2. Maintenant, remplacez la cavité par les vis de fixation incluses. Les vis de fixation doivent faire saillie lorsqu'elles sont installées.
3. Alignez la poignée sur les vis de fixation saillantes et recherchez les indentations hexagonales. Si les trous de la poignée ne s'insèrent pas complètement dans la vis de fixation, utilisez la clé hexagonale incluse sur les indentations et tournez dans le sens antihoraire.
4. Une fois insérée, tournez la clé hexagonale dans le sens horaire pour serrer la poignée.

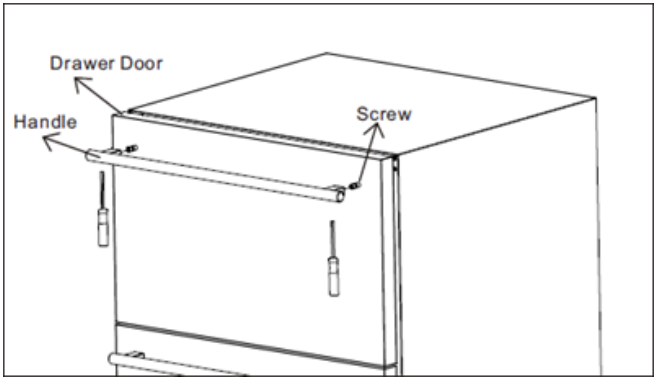

REMARQUE: L'image ci-dessus est une référence. La poignée réelle du produit peut différer.

CONNEXION ÉLECTRIQUE

AVERTISSEMENT
Une mauvaise utilisation de la fiche mise à la terre peut entraîner un risque de choc électrique. Si le cordon d'alimentation est endommagé, faites-le remplacer par un électricien qualifié ou un centre de service agréé.

Cet appareil doit être correctement mis à la terre pour votre sécurité. Le cordon d'alimentation de cet appareil est équipé d'une fiche à trois broches, qui s'adapte aux prises murales à trois broches standard pour minimiser les risques de choc électrique.

Ne coupez ou n'enlevez en aucun cas la troisième broche (mise à la terre) du cordon d'alimentation fourni. Pour des raisons de sécurité personnelle, cet appareil doit être correctement mis à la terre. Toute question concernant l'alimentation et/ou la mise à la terre doit être adressée à un électricien certifié ou à un centre de service agréé.

Cet appareil nécessite une prise électrique standard de 115/120 Volt CA ~60 Hz à trois broches mise à la terre. Faites vérifier la prise murale et le circuit par un électricien qualifié pour vous assurer que la prise est correctement mise à la terre. Lorsqu'une prise murale standard à 2 broches est rencontrée, il est de votre responsabilité et obligation de la remplacer par une prise murale à 3 broches correctement mise à la terre.

Pour éviter toute blessure accidentelle, le cordon doit être fixé derrière l'appareil et ne doit pas être laissé exposé ou suspendu.

L'appareil doit toujours être branché sur sa propre prise électrique individuelle, dont la tension nominale correspond à l'étiquette nominale de l'appareil. Cela fournit les meilleures performances et évite de surcharger les circuits de câblage de la maison, ce qui pourrait provoquer un risque d'incendie en cas de surchauffe. Ne débranchez jamais l'appareil en tirant sur le cordon d'alimentation. Saisissez toujours fermement la fiche et retirez-la directement de la prise. Réparez ou remplacez immédiatement tous les cordons d'alimentation qui se sont effilochés ou autrement endommagés. N'utilisez pas un cordon qui montre des fissures ou dommages par abrasion sur sa longueur ou à l'une ou l'autre des extrémités. Lors du déplacement de l'appareil, veillez à ne pas endommager le cordon d'alimentation.

RALLONGE

En raison de problèmes de sécurité potentiels dans certaines conditions, il est fortement recommandé de ne pas utiliser de rallonge avec cet appareil. Cependant, si vous devez utiliser une rallonge, il est nécessaire qu'il s'agisse d'une rallonge d'appareil de type mise à la terre à 3 fils répertoriée UL/CUL ayant une fiche et une prise de type mise à la terre et que la puissance électrique nominale du cordon soit de 115 volts et d'au moins 10 ampères.

UTILISATION DE VOTRE APPAREIL

Installez l'appareil dans un endroit où la température ambiante est comprise entre 50 ºF et 100 ºF (10 ºC à 38 ºC), et idéalement d'environ 77 ºF (25 ºC). Si la température ambiante est supérieure ou inférieure aux températures recommandées, les températures intérieures peuvent fluctuer et la température de fonctionnement attendue peut ne pas être atteinte.

PANNEAU DE COMMANDE

REMARQUE: Appuyez sur la touche **MARCHE/ARRÊT** pour éteindre l'alarme sonore si l'alarme est activée. Verrouillez le panneau de commande en appuyant sur **LOCK** pendant **3** secondes.

Réglage du Contrôle de Température

- La gamme de température réglée est de 0°F à 43°F ou de -18°C à 6°C.
- Appuyez sur le symbole **BASCULER LA ZONE** pour la sélection de zone, puis appuyez sur les symboles **HAUT** ou **BAS** pour sélectionner une zone.
- Une fois déverrouillé, appuyez sur **HAUT** ou **BAS** pour augmenter ou diminuer la température par incréments de 1°.
- Appuyez sur le symbole **BASCULER LA ZONE** pour afficher la température réglée à tout moment. La température réglée clignotera dans la fenêtre d'affichage pendant 5 secondes. L'écran reviendra ensuite à la lecture de la température réelle.

Dégivrage

Dans des conditions de fonctionnement normales, l'appareil ne nécessite pas de dégivrage manuel. L'évaporateur derrière la paroi arrière de l'appareil se dégivre automatiquement. Le condensat s'accumule dans le canal de drainage derrière la paroi arrière de l'appareil et s'écoule à travers le trou de drainage dans le bac d'égouttement par le compresseur où il s'évapore.

REMARQUE: Le givre peut s'accumuler sur l'évaporateur si l'appareil est ouvert à plusieurs reprises dans des endroits très chauds ou très humides. Si le givre accumulé ne disparaît pas dans les 24 heures, votre appareil nécessitera un dégivrage manuel.

Fonction Mémoire Température
En cas de coupure de courant (surtension, interrupteur, etc.), l'appareil s'éteint. Quand l'alimentation est rétablie, rappeles les paramètres de température précédents, et quand l'alimentation est rétablie, la température du boîtier reviendra à la même température réglée qu'avant la panne de courant.

SYSTÈME D'AVERTISSEMENT

Alarme d'Ouverture de Porte
Si un tiroir a été laissé ouvert pendant plus de 5 minutes, l'écran DCL affichera une icône de porte ouverte et émettra un bip 3 fois toutes les 5 secondes. Appuyez sur **MARCHE/ARRÊT** et fermez la porte pour arrêter l'alarme.

Alarme de Température
Alarme de température élevée: Quand la température intérieure est supérieure à 77ºF/25ºC pendant plus de 6 heures, une alarme retentit et le côté gauche de l'écran DCL affichera les icônes température élevée, avertissement, et "H". Appuyez sur n'importe quelle touche pour arrêter l'alarme sonore.

CONSEILS D'ÉCONOMIE D'ÉNERGIE

- Votre appareil doit être placé dans la zone la plus fraîche de la pièce ou de l'extérieur, à l'abri des appareils produisant de la chaleur et à l'abri de la lumière directe du soleil.
- Assurez-vous que votre appareil est suffisamment ventilé. Ne couvrez jamais les bouches d'aération.
- Ne gardez pas les tiroirs ouverts plus longtemps que nécessaire.
- Laissez les aliments chauds refroidir à température ambiante avant de les placer dans l'appareil. La surcharge de l'appareil force le compresseur à fonctionner plus longtemps.

NETTOYAGE EN PROFONDEUR DE VOTRE APPAREIL

- Coupez l'alimentation, débranchez votre appareil et retirez tous les articles, y compris les paniers et les séparateurs.
- Lavez les surfaces intérieures avec une solution d'eau tiède et de bicarbonate de soude (un litre d'eau à environ 2 cuillères à soupe de bicarbonate de soude).
- Lavez les paniers et séparateurs avec une solution détergente douce.
- Lors du nettoyage du panneau de commande ou à proximité de toute pièce électrique, n'utilisez qu'une éponge ou un chiffon humide, mais pas mouillé
- Lavez le boîtier extérieur avec de l'eau tiède et un détergent liquide doux. Rincez bien et essuyez avec un chiffon doux et propre.
- Utilisez un nettoyant d'acier inoxydable approuvé pour nettoyer les portes et les poignées. N'utilisez pas de laine d'acier ou de brosse en acier sur l'acier inoxydable.

ATTENTION: Le fait de ne pas débrancher l'appareil avant le nettoyage peut entraîner un choc électrique ou d'autres blessures corporelles.

RANGEMENT LONGUE DURÉE

- **Moins de 3 semaines:** Laissez l'appareil en fonctionnement si vous êtes absent pendant moins de trois semaines.
- **Plus de 3 semaines:** Si l'appareil ne sera pas utilisé pendant plusieurs mois, retirez tous les items et éteignez votre appareil. Nettoyez et séchez soigneusement l'intérieur. Pour éviter la croissance des odeurs et moisissures, laissez les tiroirs légèrement ouverts.

Transport de Votre Appareil

- Retirez tous les items stockés.
- Fixez solidement toutes les pièces détachées à l'aide de ruban adhésif (paniers, séparateurs) à l'intérieur de votre appareil.
- Tournez les pieds réglables jusqu'à la base pour éviter tout dommage.
- Fermez les tiroirs avec du ruban adhésif.
- Assurez-vous que l'appareil reste sécurisé et en position verticale pendant le transport. Protégez également l'extérieur de l'appareil avec une couverture ou un article similaire.
- Assurez-vous d'emballer correctement les aliments et d'essuyer les récipients avant de les placer dans l'appareil. Cela réduit l'accumulation de givre à l'intérieur de l'appareil.
- Les bacs et paniers de l'appareil ne doivent pas être recouverts de papier d'aluminium, de papier ciré ou d'essuie-tout. Les doublures interfèrent avec la circulation d'air froid, ce qui rend l'appareil moins efficace.

DÉPANNAGE

Si vous rencontrez des problèmes avec votre appareil, essayez de résoudre les problèmes en utilisant les suggestions ci-dessous avant de contacter le service client.

PROBLÈME	CAUSE POSSIBLE	SOLUTION
L'appareil ne fonctionne pas.	L'appareil n'est pas connecté à une alimentation électrique. L'appareil est éteint. Disjoncteur déclenché ou fusible grillé	Connectez l'appareil. Allumez l'appareil. Allumez le disjoncteur ou remplacez le fusible.
L'appareil n'est pas assez froid.	La température n'est pas réglée correctement. La température ambiante peut nécessiter un réglage de température plus bas. Les tiroirs sont ouverts trop souvent. Un tiroir n'a pas été complètement fermé. Un tiroir n'est pas hermétiquement fermé. Le condenseur est trop sale. L'ouverture de ventilation est bloquée ou trop poussiéreuse.	Vérifiez la température réglée. Réglez une température plus basse. N'ouvrez pas les tiroirs plus souvent que nécessaire. Fermez le tiroir correctement. Vérifiez le joint et nettoyez-le ou remplacez-le. Nettoyez le condenseur, au besoin. Éliminez toute obstruction et essuyez la poussière.
L'appareil s'allume et s'éteint fréquemment.	La température ambiante de la pièce est supérieure à la moyenne. Une grande quantité de nourriture a été ajoutée à l'appareil. Les tiroirs sont ouverts trop souvent. Un tiroir n'est pas complètement fermé. Un joint de tiroir ne scelle pas correctement.	Placez l'appareil dans un endroit où la température ambiante est plus froide. Laissez l'appareil fonctionner jusqu'à ce que la température réglée soit atteinte. N'ouvrez pas les tiroirs plus souvent que nécessaire. Fermez le tiroir correctement. Vérifiez le joint du tiroir et nettoyez-le ou remplacez-le.
La lumière ne fonctionne pas.	L'appareil n'est pas connecté à une alimentation électrique. Disjoncteur déclenché ou fusible grillé	Connectez l'appareil. Allumez le disjoncteur ou remplacez le fusible.
Vibrations	L'appareil n'est pas correctement nivelé.	Niveler l'appareil à l'aide des pieds réglables.

L'appareil fait trop de bruit.	Le bruit de cliquetis peut provenir de l'écoulement du réfrigérant, ce qui est normal. À la fin de chaque cycle, vous pouvez entendre des gargouillements causés par le flux de fluide frigorigène dans votre appareil. Si des fluctuations de température se produisent, la contraction et l'expansion des parois intérieures peuvent provoquer des éclats et des crépitements.	
	L'appareil n'est pas correctement nivelé.	Niveler l'appareil à l'aide des pieds réglables.
Les tiroirs ne se ferment pas correctement.	L'appareil n'est pas correctement nivelé. Les joints sont sales. Les paniers ou les bacs ne sont pas en position.	Niveler l'appareil à l'aide des pieds réglables. Nettoyez les joints du tiroir. Vérifiez les paniers et bacs et remettez-les correctement.
L'alarme retentit et l'affichage de la température clignote.	Le tiroir a été ouvert pendant plus de 5 minutes. Sinon, la température a augmenté plus haut ou est tombée plus bas que la température qui a été réglée. Cela pourrait être dû à: • Les tiroirs de l'appareil sont ouverts trop souvent. • L'ouverture de ventilation étant couverte ou trop poussiéreuse. • Une longue interruption de l'alimentation électrique. • Une grande quantité de nourriture a été ajoutée à l'appareil.	Fermez le tiroir. N'ouvrez pas les tiroirs plus souvent que nécessaire. Éliminez les obstructions et essuyez la poussière. Laissez l'appareil fonctionner pendant un certain temps jusqu'à ce que la température réglée soit atteinte.
L'icône "--" est allumée et clignote dans l'affichage de la température.	La température affichée est hors gamme.	Seules les températures comprises dans la gamme 23~99°F/-5~50°C peuvent être affichées. Si la température réelle n'est pas dans cette gamme, l'icône "--" sera affichée à la place.
Affichage "H1" et "H2" "L1" et "L2" "F1" et "F2", "L3" et "L4"	"H1 et H2" indique que le capteur de température est en court-circuit. "L1 et L2" indique que le capteur de température est en circuit ouvert. "F1 et F2" indique une défaillance du ventilateur interne. "L3 et L4" indique une défaillance du capteur de givre.	Contactez support@newair.com

GARANTIE LIMITÉE DU FABRICANT

Cet appareil est couvert par la garantie limitée du fabricant. Pour une période d'un an à compter de la date d'achat, le fabricant réparera ou remplacera les pièces de cet appareil qui s'avéreraient défectueuses en raison de vices de matériaux ou de main-d'œuvre, pourvu que l'appareil ait été utilisé dans des conditions normales recommandées par le fabricant.

Conditions de la garantie :
Au cours de la première année, toutes les composantes de l'appareil défectueuses en raison d'un vice de matière ou de fabrication seront réparées ou remplacées gratuitement, à la discrétion du fabricant. L'acheteur devra assumer les frais de déplacement ou de transport.

Exclusions de la garantie :
La garantie ne s'applique pas si des dommages sont survenus pour les raisons suivantes :

- Panne de courant
- Dommages pendant le transport ou le déplacement de l'appareil
- Une mauvaise alimentation en courant comme une basse tension, un câblage défectueux ou des fusibles inadaptés
- Un incident, une altération, une mauvaise utilisation ou un abus de l'usage de l'appareil comme l'utilisation d'accessoires non agréés, une circulation d'air insuffisante dans la pièce ou des conditions d'utilisation anormales (températures extrêmes)
- Utilisation dans des applications commerciales ou industrielles
- Incendie, dégâts d'eau, vol, guerre, émeute, hostilité ou catastrophes naturelles comme les ouragans, inondations, etc.
- Utilisation de la force ou dommages causés par des influences extérieures
- Appareils partiellement ou complètement désassemblés
- Usure excessive par l'utilisateur

Pour obtenir des services :
Pour invoquer la garantie, veuillez avoir la facture d'achat originale indiquant la date d'achat. Après avoir reçu la conformation que votre appareil est admissible à la garantie, toutes les réparations doivent être effectuées par un atelier de réparation Newair™ agréé. L'acheteur devra assumer les frais de déplacement ou de transport. Les pièces ou appareils de remplacement seront à l'état neuf, reconditionnés ou remis à neuf et sont assujettis à la discrétion du fabricant. Pour obtenir un soutien technique et un service sous garantie, veuillez envoyer un courriel à support@newair.com

Un Nombre en el que Puedes Confiar

La confianza debe ganarse y nosotros nos ganaremos la suya. La felicidad del cliente es el centro de nuestro negocio. Desde la fábrica hasta el almacén, desde el piso de ventas hasta su hogar, toda la familia Newair se compromete a brindar productos innovadores, un servicio excepcional y asistencia cuando más lo necesite.

Cuente con Newair

Como orgulloso propietario de Newair, bienvenido a nuestra familia. Aquí no hay robots, personas reales enviaron su producto y personas reales están aquí para ayudarlo.

Contáctenos

Por favor contacte a nuestro equipo de atención a clientes antes de realizar una devolución de producto. Estaremos felices de poder ayudar con cualquier pregunta o duda.

Lun-Vie de 8-4 (Hora del Pacífico)

Llame: 1-855-963-9247 | **Email:** support@newair.com | **En Línea:** www.newair.com

Un miembro de nuestro equipo le responderá dentro de un lapso de 24 hrs.

Síguenos:

Facebook.com/newairusa

Instagram.com/newairusa

YouTube.com/newairusa

Twitter.com/newairusa

REGISTRE SU PRODUCTO EN LÍNEA

¡Registre su producto Newair en línea hoy!

Aproveche todos los beneficios que ofrece el registro de productos:

Servicio y soporte
Diagnostique y resuelva problemas de servicio de forma más rápida y precisa

Notificaciones
Manténgase actualizado sobre seguridad y actualizaciones del sistema por medio de notificaciones

Promociones especiales
Inscríbase para recibir promociones y ofertas de Newair

Registrar la información de tu producto en línea de forma segura y en menos de 2 minutos:

newair.com/register

Le recomendamos que adjunte una copia de su recibo de compra a continuación y registre la siguiente información, que se encuentra en la placa de identificación del fabricante en la parte posterior de la unidad. Necesitará esta información si es necesario ponerse en contacto con el fabricante para consultas de servicio.

Fecha de Compra:	
Número de Serie:	
Número del modelo:	

LEA Y GUARDE ESTAS INSTRUCCIONES

INDICE

Registre Su Producto En Línea 34
Indice 35
Especificaciones Técnicas 35
Advertencias E Información De Seguridad 36
Lista De Partes 39
Montaje E Instalación 40
Antes De Usar Su Electrodoméstico 40
Instrucciones De Instalación 40
Instalación Del Soporte Antivuelco Opcional 41
Instrucciones De Instalación 42
Conexión Eléctrica 43
Cable De Extensión 43
Instrucciones De Operación 44
Operar Su Electrodoméstico 44
Panel De Control 44
Sistema De Alarma 45
Consejos Para Ahorrar Energía 45
Limpieza Y Mantenimiento 46
Limpieza Profunda De Su Electrodoméstico 46
Almacenamiento A Largo Plazo 46
Solución De Problemas 47
Garantia Del Fabricante 49

ESPECIFICACIONES TÉCNICAS

NUM. DE MODELO.	NOF110SSD0/NOF110BSD0
VOLTAJE:	110-120 V
NIVEL DE RUIDO:	41 dB
FRECUENCIA:	60 Hz
RANGO DE TEMPERATURA:	0~43°F / -18~6°C (Ambas zonas)
CONSUMO DE ENERGIA:	150 W
CAPACIDAD:	3.7 Pies cúbicos
REFRIGERANTE:	R600a (1.94oz/55g)

Su seguridad y la seguridad de los demás son muy importantes para nosotros. Hemos proporcionado muchos mensajes de seguridad importantes en este manual y en su electrodoméstico. Siempre lea y obedezca todos los mensajes de seguridad.

Éste es el símbolo de alerta de seguridad. El símbolo le alerta sobre peligros potenciales que pueden matarle o herirle a usted y a otras personas. Todos los mensajes de seguridad seguirán el símbolo de alerta de seguridad y la palabra **PELIGRO** o **ADVERTENCIA**.

PELIGRO significa que el incumplimiento de esta declaración de seguridad puede provocar lesiones personales graves o la muerte.

ADVERTENCIA significa que el incumplimiento de esta declaración de seguridad puede provocar daños importantes al producto, lesiones personales graves o la muerte.

Todos los mensajes de seguridad le alertarán sobre el peligro potencial, le indicarán cómo reducir la posibilidad de lesiones y le informarán qué puede pasar si no se siguen las instrucciones..

CONSIDERACIONES IMPORTANTES
Antes de utilizar el aparato, se debe colocar e instalar correctamente como se describe en este manual, así que léalo atentamente. Para reducir el riesgo de incendio, descarga eléctrica o lesiones al utilizar el aparato, siga las precauciones básicas, incluidas las siguientes:

PELIGRO:

- Conéctelo a un tomacorriente de 3 clavijas con conexión a tierra, no retire la clavija de conexión a tierra, no use un adaptador y no use un cable de extensión.
- Se recomienda proporcionar un circuito separado que atienda únicamente a su electrodoméstico. Utilice receptáculos que no puedan apagarse mediante un interruptor o una cadena.
- Nunca limpie las piezas del aparato con líquidos inflamables. Estos vapores pueden crear un riesgo de incendio o explosión. Y no almacene ni use gasolina u otros vapores y líquidos inflamables cerca de este o cualquier otro electrodoméstico. Los vapores pueden crear un riesgo de incendio o explosión.
- No conecte ni desconecte el enchufe eléctrico con las manos mojadas.
- Desenchufe el aparato o desconecte la alimentación antes de limpiarlo o realizarle mantenimiento. No hacerlo puede provocar una descarga eléctrica o la muerte.
- No intente reparar ni reemplazar ninguna pieza de su electrodoméstico a menos que se recomiende específicamente en este manual. Si tiene más problemas, comuníquese con el servicio de atención al cliente en support@newair.com.
- Este aparato no contiene CFC ni HFC y contiene pequeñas cantidades de isobutano (R600a), que es respetuoso con el medio ambiente, pero inflamable. No daña la capa de ozono ni aumenta el efecto invernadero.
- Se debe tener cuidado durante el transporte y la instalación del aparato para que no se dañe ninguna pieza del sistema de refrigeración. Las fugas de refrigerante pueden encenderse y dañar los ojos.

- En caso de cualquier daño:
    - Evite las llamas abiertas y cualquier cosa que genere chispas.
    - Desconectar de la fuente de alimentación
    - Ventile la habitación en la que se encuentra el aparato durante varios minutos.
- Cuanto más refrigerante haya en un aparato, mayor será el espacio en el que se debe instalar. En caso de fuga, si el aparato se encuentra en una habitación pequeña, existe el peligro de que se acumulen gases combustibles. Por cada onza de refrigerante, se requieren al menos 325 pies cúbicos de espacio. La cantidad de refrigerante en el aparato se indica en la placa de datos dentro del aparato.
- Utilice dos o más personas para mover e instalar el electrodoméstico. No hacerlo puede provocar lesiones en la espalda u otras lesiones.
- Para garantizar una ventilación adecuada de su electrodoméstico, la parte frontal del mismo debe estar completamente libre de obstrucciones. Instale en un área bien ventilada entre 50 °F (10 °C) y 100 °F (38 °C).
- El aparato no debe ubicarse junto a hornos, parrillas u otras fuentes de calor elevado.
- El aparato debe instalarse con todas las conexiones eléctricas, de agua y de drenaje de acuerdo con los códigos estatales y locales. Se requiere un suministro eléctrico estándar (solo 115 V CA, 60 Hz), debidamente conectado a tierra de acuerdo con el Código Eléctrico Nacional y los códigos y ordenanzas locales.
- No doble ni pellizque el cable de alimentación del aparato.
- El tamaño del fusible (o disyuntor) debe ser de 15 amperios.
- Es importante que el aparato esté nivelado para que funcione correctamente. Es posible que tengas que hacer varios ajustes para nivelarlo.
- Todas las instalaciones deben realizarse de acuerdo con los requisitos del código de plomería local.
- Verifique si hay fugas después de la conexión.
- Nunca permita que los niños operen, jueguen o gateen dentro del aparato.
- No utilice agentes de limpieza a base de solventes ni abrasivos en el interior. Estos limpiadores pueden dañar o decolorar el interior.
- Utilice este aparato únicamente para el propósito previsto, como se describe en este Manual del usuario.
- Mantenga los dedos fuera de las áreas de “punto de pellizco”. Los espacios entre los cajones y el mueble son necesariamente pequeños. Tenga cuidado al cerrar los cajones cuando haya niños en el área.

Atención: ¡Peligro de atrapamiento de niños!
Existe riesgo de que los niños queden atrapados en los refrigeradores y otros electrodomésticos que deban desecharse o estén almacenados. El método más seguro para evitar que los niños queden atrapados es quitar la puerta por completo. En la mayoría de los casos, este es un proceso sencillo que utiliza un destornillador. En muchas jurisdicciones locales es ilegal desechar refrigeradores viejos sin quitar primero la puerta.

Mantenga a los niños alejados de refrigeradores, congeladores, secadoras o refrigeradores que aún estén en uso. Cierre las puertas para evitar el acceso a estos electrodomésticos (especialmente cuando los niños no estén supervisados) y advierta a los niños que no jueguen sobre, con o dentro de estos electrodomésticos.

- GUARDE ESTAS INSTRUCCIONES -

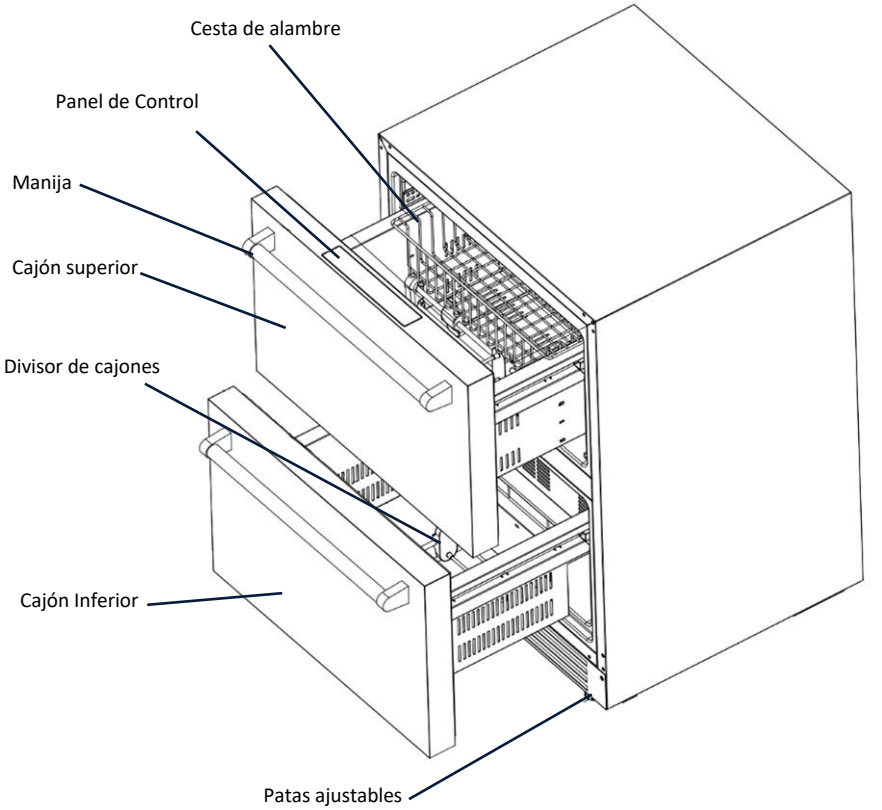
Cesta de alambre
Panel de Control
Manija
Cajón superior
Divisor de cajones
Cajón Inferior
Patas ajustables

MONTAJE E INSTALACIÓN

NOTA: El NOF110SSD0 & NOF110BSD0 está diseñado para uso tanto en exteriores como en interiores. Están equipados con un exterior reforzado y un cable de alimentación fabricado para resistir las inclemencias del tiempo.

ANTES DE USAR SU ELECTRODOMÉSTICO

- Retire el embalaje exterior e interior.
- Antes de conectar su unidad a la fuente de alimentación, déjela en posición vertical durante aproximadamente 2 horas. Esto reducirá la posibilidad de que se produzca un mal funcionamiento en el sistema de refrigeración debido a la manipulación durante el transporte.
- Limpie la superficie interior con agua tibia y un paño suave.
- Instale las manijas en los cajones si aún no están instaladas.

INSTRUCCIONES DE INSTALACIÓN

- El aparato está diseñado para instalación empotrada, empotrada o independiente.

PRECAUCIÓN: Este aparato no está diseñado para el almacenamiento de medicamentos u otros productos médicos.

- Coloque su electrodoméstico donde el piso sea lo suficientemente fuerte como para soportarlo cuando esté completamente cargado. Para nivelar el aparato, ajuste las patas niveladoras delanteras.
- Asegúrese de que la ventilación de aire en la parte frontal de la unidad nunca esté cubierta ni bloqueada de ninguna manera.
- Evite ubicar la unidad en áreas húmedas.
- Conecte su unidad a un tomacorriente de pared exclusivo y con conexión a tierra adecuada.

NOTA: Se recomienda no instalar la unidad cerca de un horno, radiador u otra fuente de calefacción. Las fuentes de calor pueden aumentar el consumo eléctrico y la luz solar directa puede afectar el revestimiento exterior. No lo instale en un lugar donde la temperatura caiga por debajo de 50 °F (10 °C). Para obtener el mejor rendimiento, no lo instale detrás de la puerta de un gabinete ni bloquee el zócalo de la base.

INSTALACIÓN DEL SOPORTE ANTIVUELCO OPCIONAL

Esta unidad viene con soportes antivuelco opcionales que ayudan a evitar que el aparato se incline o se deslice. Para instalar, siga estas instrucciones.

1. Coloque el soporte antivuelco en el piso como se muestra en la siguiente figura. El soporte antivuelco debe instalarse en el lado izquierdo.

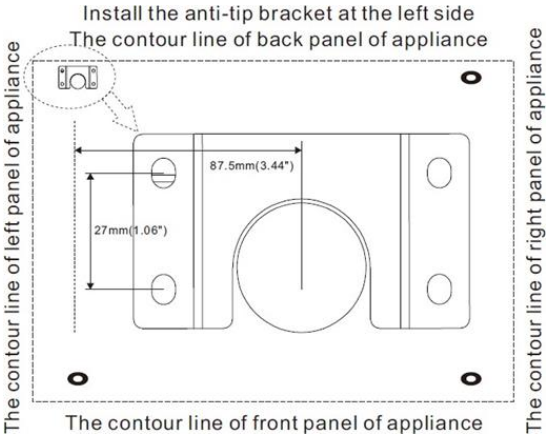

2. Marque las ubicaciones de los 4 orificios del soporte antivuelco en el piso.
3. Utilice una broca para mampostería de 11/50” e inserte anclajes de plástico.
4. Asegure el soporte antivuelco al piso con tornillos.
5. Deslice el aparato a su posición y asegúrese de que la pata encaje en el soporte antivuelco.

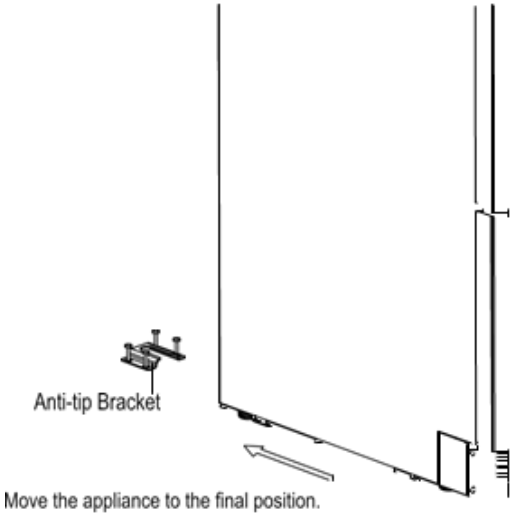

NOTA: Si se reubica el electrodoméstico, se debe quitar el soporte e instalarlo en la nueva ubicación.

INSTRUCCIONES DE INSTALACIÓN

Este electrodoméstico incluye dos tiradores de acero inoxidable para cada cajón.

Para instalar la manija:

1. Utilice un destornillador Phillips para quitar los tornillos que se encuentran en la cara frontal del cajón. (Si alguna)
2. Ahora, reemplace la cavidad con los tornillos de fijación incluidos. Los tornillos de fijación deben sobresalir al instalarlos.
3. Alinee la manija sobre los tornillos de fijación que sobresalen y busque las hendiduras hexagonales. Si los orificios del mango no se insertan completamente en el tornillo de fijación, use la llave hexagonal incluida en las muescas y gírela en el sentido contrario a las agujas del reloj.

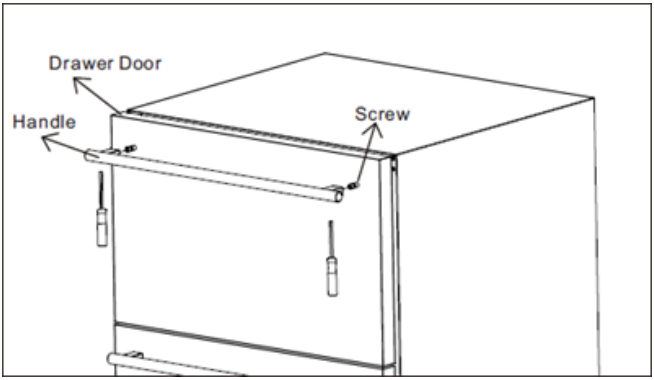

4. Una vez insertada, gire la llave hexagonal en el sentido de las agujas del reloj para apretar el mango.

NOTA: La imagen de arriba es una referencia. El mango real del producto puede diferir.

CONEXIÓN ELÉCTRICA

ADVERTENCIA

El uso inadecuado del enchufe con conexión a tierra puede provocar riesgo de descarga eléctrica. Si el cable de alimentación está dañado, haga que un electricista calificado o un centro de servicio autorizado lo reemplace.

Este aparato debe estar conectado a tierra adecuadamente para su seguridad. El cable de alimentación de este electrodoméstico está equipado con un enchufe de tres clavijas, que se acopla con tomas de pared estándar de tres clavijas para minimizar la posibilidad de descarga eléctrica.

Bajo ninguna circunstancia corte ni retire la tercera clavija (tierra) del cable de alimentación suministrado. Por seguridad personal, este aparato debe estar conectado a tierra adecuadamente. Cualquier pregunta relacionada con la alimentación y/o la conexión a tierra debe dirigirse a un electricista certificado o a un centro de servicio autorizado.

Este aparato requiere un tomacorriente eléctrico estándar de tres clavijas con conexión a tierra de 115/120 voltios CA ~60 Hz. Haga que un electricista calificado revise el tomacorriente de pared y el circuito para asegurarse de que esté correctamente conectado a tierra. Cuando encuentre un tomacorriente de pared estándar de 2 clavijas, es su responsabilidad y obligación reemplazarlo por un tomacorriente de pared de 3 clavijas con conexión a tierra adecuada.

Para evitar lesiones accidentales, el cable debe asegurarse detrás del aparato y no dejarlo expuesto ni colgando.

El aparato siempre debe estar enchufado a su propio tomacorriente individual, que tenga un voltaje nominal que coincida con la etiqueta de clasificación del aparato. Esto proporciona el mejor rendimiento y evita la sobrecarga de los circuitos de cableado de la casa, lo que podría provocar un riesgo de incendio por sobrecalentamiento. Nunca desenchufe el aparato tirando del cable de alimentación. Sujete siempre el enchufe con firmeza y extráigalo del receptáculo. Repare o reemplace inmediatamente todos los cables de alimentación que se hayan desgastado o dañado de otro modo. No utilice un cable que presente grietas o daños por abrasión a lo largo de su longitud o en cualquiera de sus extremos. Al mover el aparato, tenga cuidado de no dañar el cable de alimentación.

CABLE DE EXTENSIÓN

Debido a posibles problemas de seguridad en determinadas condiciones, se recomienda encarecidamente que no utilice un cable de extensión con este aparato. Sin embargo, si debe usar un cable de extensión, es necesario que sea un cable de extensión para electrodoméstico de 3 hilos con conexión a tierra, homologado por UL/CUL, que tenga un enchufe y un tomacorriente con conexión a tierra y que la clasificación eléctrica del cable sea de 115 voltios y al menos 10 amperios.

OPERAR SU ELECTRODOMÉSTICO

Instale el aparato en un lugar donde la temperatura ambiente esté entre 50ºF y 100ºF (10º a 38ºC), e idealmente alrededor de 77ºF (25ºC). Si la temperatura ambiente está por encima o por debajo de las temperaturas recomendadas, las temperaturas interiores pueden fluctuar y es posible que no se alcance la temperatura de funcionamiento esperada.

PANEL DE CONTROL

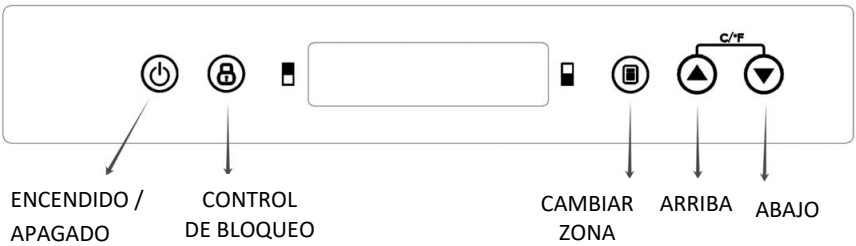

NOTA: Al presionar la tecla **ENCENDIDO/APAGADO** se puede apagar la alarma audible si la alarma está encendida. Bloquee el panel de control presionando **CANDADO** durante 3 segundos.

Configuración del control de temperature

- El rango de temperatura establecido es de 0 °F a 43 °F o de -18 °C a 6 °C.
- Presione el símbolo **CAMBIAR ZONA** para seleccionar una zona, luego presione los símbolos **ARRIBA** o **ABAJO** para seleccionar una zona.
- Cuando esté desbloqueado, presione ARRIBA o ABAJO para aumentar o disminuir la temperatura en incrementos de 1°.
- Presione el símbolo **CAMBIAR ZONA** para ver la temperatura establecida en cualquier momento. La temperatura establecida parpadeará en la ventana de visualización durante 5 segundos. La pantalla luego volverá a la lectura de temperatura real.

Descongelamiento

En condiciones normales de funcionamiento, el aparato no requiere descongelación manual. El evaporador detrás de la pared trasera del aparato se descongela automáticamente. El condensado se acumula en el canal de drenaje detrás de la pared trasera del aparato y fluye a través del orificio de drenaje hacia la bandeja de goteo junto al compresor, donde se evapora.

NOTA: Se puede acumular escarcha en el evaporador si el aparato se abre repetidamente en lugares con mucho calor o humedad. Si la escarcha acumulada no desaparece en 24 horas, su electrodoméstico deberá descongelarse manualmente.

Función de memoria de temperatura
En caso de una interrupción del suministro eléctrico (sobretensión, interruptor disyuntor, etc.), el aparato se apagará. Cuando se recupere la energía, recupere los ajustes de temperatura anteriores, y cuando se recupere la energía, la temperatura del gabinete volverá a la misma temperatura establecida que antes de que se apagara la energía.

SISTEMA DE ALARMA

Alarma de apertura de puerta
Si un cajón se ha dejado abierto durante más de 5 minutos, la pantalla LCD mostrará un icono de puerta abierta y emitirá un pitido 3 veces cada 5 segundos. Presione ENCENDIDO/APAGADO y cierre la puerta para detener la alarma.

Alarma de temperatura
Alarma de alta temperatura: cuando la temperatura interior es superior a 77ºF/25ºC durante más de 6 horas, sonará una alarma y el lado izquierdo de la pantalla LCD mostrará una temperatura alta, una advertencia y los íconos "H". Presione cualquier tecla para detener el pitido de la alarma.

CONSEJOS PARA AHORRAR ENERGÍA

- Su unidad debe colocarse en el área más fresca de la habitación o en un lugar al aire libre, lejos de aparatos que produzcan calor y fuera de la luz solar directa.
- Asegúrese de que su unidad esté adecuadamente ventilada. Nunca cubra las salidas de aire.
- No dejes los cajones abiertos más tiempo del necesario.
- Deje que los alimentos calientes se enfríen a temperatura ambiente antes de colocarlos en su unidad. La sobrecarga del aparato obliga al compresor a funcionar por más tiempo.

LIMPIEZA PROFUNDA DE SU ELECTRODOMÉSTICO

- Apague la energía, desenchufe su unidad y retire todos los artículos, incluidas cestas y divisores.
- Lave las superficies interiores con una solución de agua tibia y bicarbonato de sodio (un litro de agua por aproximadamente 2 cucharadas de bicarbonato de sodio).
- Lave las cestas y los divisores con una solución de detergente suave.
- Al limpiar el panel de control o cerca de cualquier pieza eléctrica, utilice únicamente una esponja o un paño húmedo que no gotee.
- Lave el gabinete exterior con agua tibia y un detergente líquido suave. Enjuague bien y seque con un paño suave y limpio.
- Utilice un limpiador de acero inoxidable aprobado para limpiar las puertas y manijas. No utilice lana de acero ni un cepillo de acero sobre el acero inoxidable.

PRECAUCIÓN: No desenchufar el aparato antes de limpiarlo podría provocar una descarga eléctrica u otras lesiones personales.

ALMACENAMIENTO A LARGO PLAZO

- **Menos de 3 semanas:** Deje el aparato en funcionamiento si su ausencia es inferior a tres semanas.
- **Más de 3 semanas:** si el aparato no se utilizará durante varios meses, retire todos los elementos y apague la unidad. Limpiar y secar bien el interior. Para evitar olores y crecimiento de moho, deje los cajones ligeramente abiertos.

Transporte de su electrodoméstico

- Retire todos los elementos almacenados.
- Fije con cinta adhesiva de forma segura todas las piezas sueltas (cestas, divisores) dentro de su electrodoméstico.
- Gire las patas ajustables hacia la base para evitar daños.
- Cierra los cajones con cinta adhesiva.
- Asegúrese de que el aparato permanezca seguro y en posición vertical durante el transporte. Además, proteja el exterior del aparato con una manta o artículo similar.
- Asegúrese de envolver adecuadamente los alimentos y secar los recipientes antes de colocarlos en el aparato. Esto reduce la acumulación de escarcha dentro del aparato.
- Los contenedores y cestas de electrodomésticos no deben revestirse con papel de aluminio, papel encerado ni toallas de papel. Los revestimientos interfieren con la circulación del aire frío, lo que hace que el aparato sea menos eficiente.

SOLUCIÓN DE PROBLEMAS

Si tiene algún problema con su unidad, intente solucionarlo utilizando las sugerencias a continuación antes de comunicarse con el servicio al cliente.

PROBLEMA	POSIBLES CAUSAS	SOLUCIÓN
El aparato no funciona.	El aparato no está conectado a una fuente de alimentación. El aparato está apagado. Disyuntor disparado o fusible quemado	Conecte el aparato. Encienda el aparato. Encienda el disyuntor o reemplace el fusible
El aparato no está lo suficientemente frío.	La temperatura no está configurada correctamente. La temperatura ambiente podría requerir un ajuste de temperatura más bajo. Los cajones se abren con demasiada frecuencia. Un cajón no estaba completamente cerrado. Un cajón no está cerrado herméticamente. El condensador está demasiado sucio. La abertura de ventilación está bloqueada o tiene demasiado polvo.	Verifique la temperatura establecida. Establezca una temperatura más baja. No abra los cajones más a menudo de lo necesario. Cierra el cajón correctamente. Verifique el sello y límpielo o reemplácelo. Limpiar el condensador, cuando sea necesario. Retire cualquier obstrucción y limpie el polvo.
El aparato se enciende y apaga automáticamente con frecuencia.	La temperatura ambiente de la habitación es superior a la media. Se ha añadido una gran cantidad de comida al aparato. Los cajones se abren con demasiada frecuencia. Un cajón no está completamente cerrado. La junta de un cajón no sella correctamente.	Coloque el aparato en un lugar con una temperatura ambiente más fresca. Deje que el aparato funcione hasta alcanzar la temperatura programada. No abra los cajones más a menudo de lo necesario. Cierre el cajón correctamente. Revise el sello del cajón y límpielo o reemplácelo.
La luz no funciona.	El aparato no está conectado a una fuente de alimentación. Disyuntor disparado o fusible quemado	Conecte el aparato. Encienda el disyuntor o reemplace el fusible.
Vibraciones	El aparato no está correctamente nivelado.	Nivele el aparato utilizando las patas ajustables.
El aparato hace demasiado ruido.	El ruido de traqueteo puede provenir del flujo de refrigerante, lo cual es normal. A medida que finaliza cada ciclo, es posible que escuche gorgoteos causados por el flujo de refrigerante en su electrodoméstico. Si se producen fluctuaciones de temperatura, la contracción y expansión de las paredes interiores pueden provocar estallidos y crujidos.	
	El aparato no está correctamente nivelado.	Nivele el aparato con las patas ajustables.

PROBLEMA	POSIBLES CAUSAS	SOLUCIÓN
Los cajones no cierran correctamente.	El aparato no está correctamente nivelado. Las juntas están sucias. Las cestas o contenedores están fuera de posición.	Los cajones no cierran correctamente.
La alarma suena y la indicación de temperatura parpadea.	El cajón ha estado abierto por más de 5 minutos. En caso contrario, la temperatura ha subido más o ha bajado más que la temperatura ajustada. Esto podría deberse a: • Los cajones de los electrodomésticos se abren con demasiada frecuencia. • La abertura de ventilación está cubierta o tiene demasiado polvo. • Una interrupción prolongada del suministro eléctrico. • Se ha añadido una gran cantidad de comida al aparato.	La alarma suena y la indicación de temperatura parpadea.
El icono “--” está encendido y parpadeando en la pantalla de temperatura.	La temperatura de la pantalla está fuera de rango.	El icono “--” está encendido y parpadeando en la pantalla de temperatura.
Mostrar “H1” y “H2” “L1” y “L2” “F1” y “F2”, “L3” y “L4”	“H1 y H2” indican que el sensor de temperatura está en cortocircuito. “L1 y L2” indican que el circuito abierto del sensor de temperatura. “F1 y F2” indican falla del ventilador interno. “L3 y L4” indican falla del sensor helado.	Mostrar “H1” y “H2” “L1” y “L2” “F1” y “F2”, “L3” y “L4”

GARANTIA DEL FABRICANTE

Este aparato está cubierto por una garantía limitada del fabricante. Durante un año a partir de la fecha original de compra, el fabricante reparará o reemplazará cualquier pieza de este electrodoméstico que demuestre tener defectos de materiales y mano de obra, siempre que el electrodoméstico se haya utilizado en las condiciones de funcionamiento normales previstas por el fabricante.

Términos de garantía:
Durante el primer año, cualquier componente de este electrodoméstico que se encuentre defectuoso debido a los materiales o la mano de obra será reparado o reemplazado, a discreción del fabricante, sin cargo para el comprador original. El comprador será responsable de los gastos de traslado o transporte.

Exclusiones de garantía:
La garantía no se aplicará si el daño es causado por cualquiera de los siguientes:

- Fallo de alimentación
- Daños durante el transporte o al mover el aparato
- Suministro de energía inadecuado, como bajo voltaje, cableado doméstico defectuoso o fusibles inadecuados
- Accidente, alteración, mal uso o abuso del aparato como el uso de accesorios no aprobados, circulación de aire inadecuada en la habitación o condiciones de funcionamiento anormales (temperaturas extremas)
- Uso en aplicaciones comerciales o industriales
- Incendio, daños por agua, robo, guerra, disturbios, hostilidad o casos fortuitos como huracanes, inundaciones, etc.
- Uso de fuerza o daño causado por influencias externas
- Aparatos parcial o totalmente desmontados
- Exceso de desgaste por parte del usuario

Obtención del servicio:
Cuando haga un reclamo de garantía, tenga disponible la factura de compra original con la fecha de compra. Una vez confirmado que su electrodoméstico es elegible para el servicio de garantía, todas las reparaciones serán realizadas por un centro de reparación autorizado de Newair ™. El comprador será responsable de los gastos de traslado o transporte. Las piezas y / o unidades de reemplazo serán nuevas, refabricadas o reacondicionadas y están sujetas a la discreción del fabricante. Para soporte técnico y servicio de garantía, envíe un correo electrónico a support@newair.com.