ASSEMBLY INSTRUCTION
INSTRUCTIONS DE MONTAGE

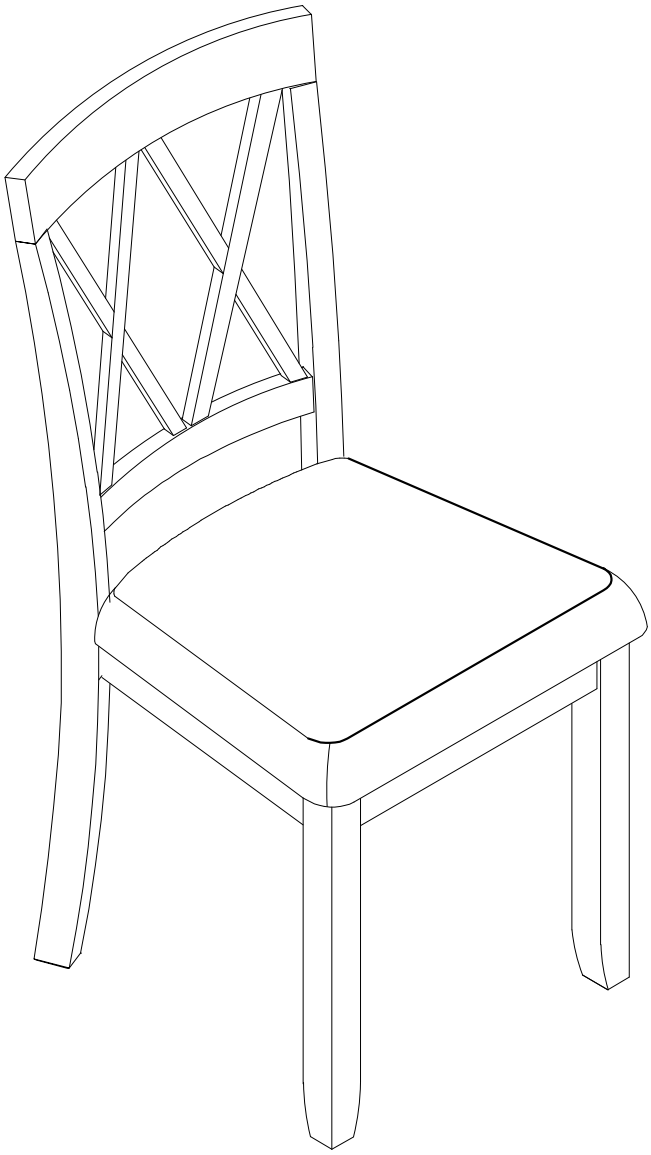

N752P502376

PART LIST/LISTE DES PIÈCES:

#A 1pc

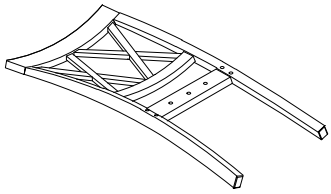

Chair back
(Dossier de chaise)

#B 1pc

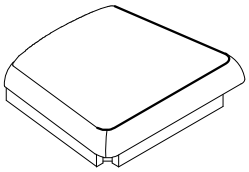

Seat frame
(Canapé-lit)

#C 2pcs

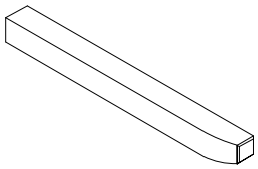

Leg
(Pied)

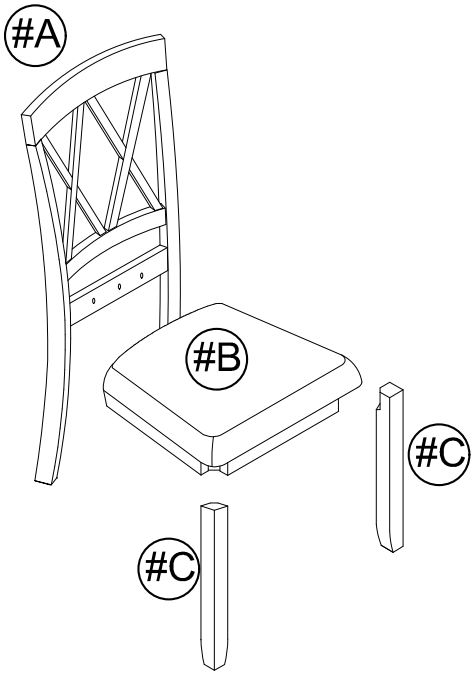

HARDWARE LIST/LISTE DU MATÉRIEL:

#1

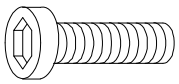

Bolt (Boulon)
Ø1/4" x 38mm x 3pcs

#2

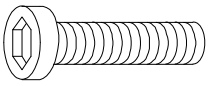

Bolt (Boulon)
Ø1/4" x 50mm x 4pcs

#3

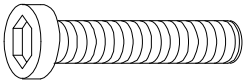

Bolt (Boulon)
Ø1/4" x 80mm x 4pcs

#4

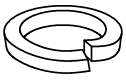

Lock Washer
(Rondelle plate)
Ø1/4" x 11pcs

#5

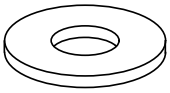

Flat Washer
(rondelle élastique)
Ø1/4" x 11pcs

#6

Allen Key 4mm x 1pc

ASSEMBLY INSTRUCTION
INSTRUCTIONS DE MONTAGE

Step 1

Part #A 1pc

Part #B 1pc

Attach Seat frame (#B) on the Chair back (#A) by using Flat washer (#5), Lock washer (#4), Bolt (#1) and Bolt (#3) with Allen Key (#6).
(Fixez le cadre du siège (#B) sur le dossier de la chaise (#A) à l'aide d'une rondelle plate (#5), d'une rondelle frein (#4), d'un boulon (#1) et d'un boulon (#3) avec une clé Allen (#6)).

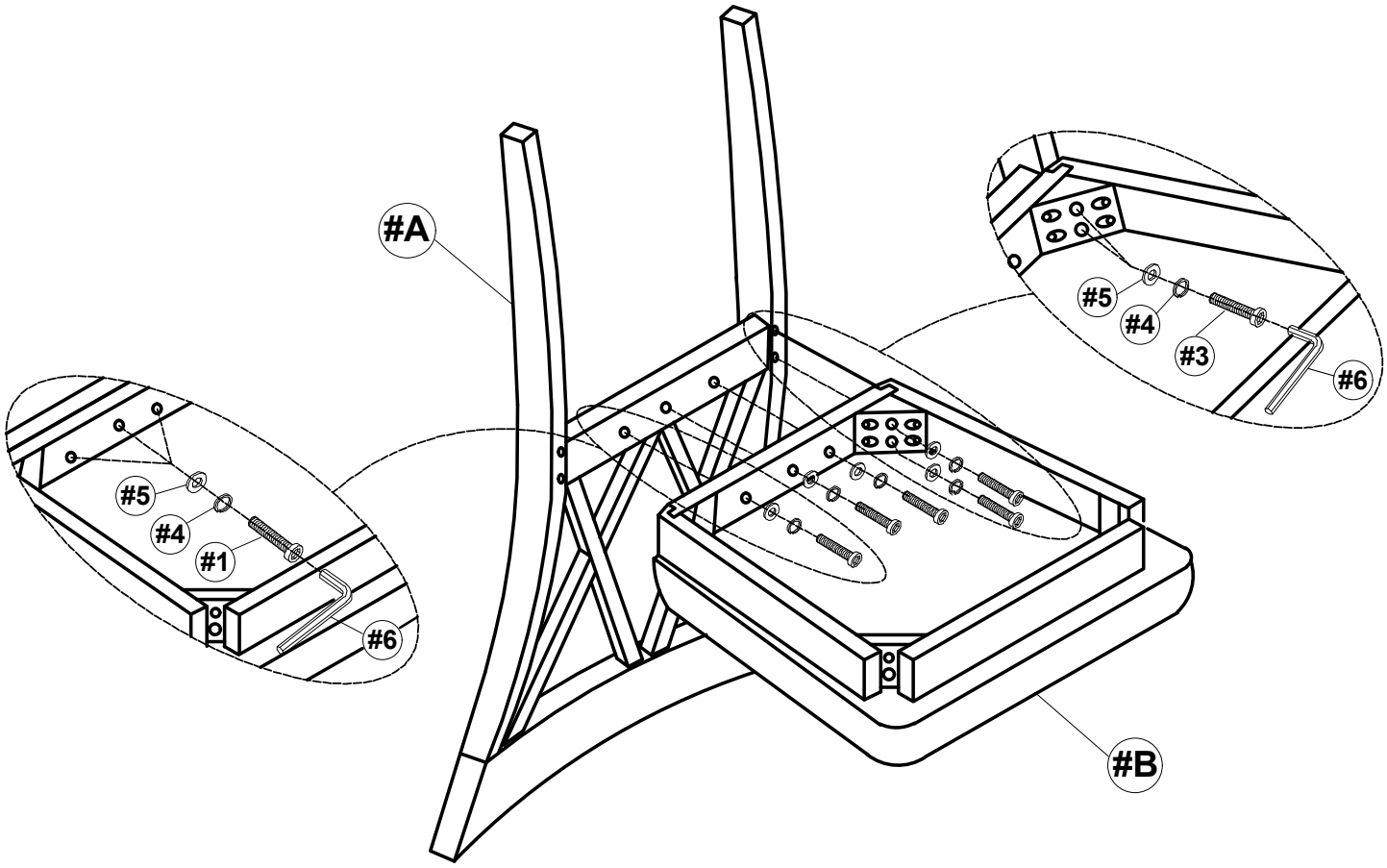

#5 x 7	#4 x 7	#1 x 3 (38mm)	#3 x 4 (80mm)	#6 x 1

ASSEMBLY INSTRUCTION
INSTRUCTIONS DE MONTAGE

Step 2

Part #C 2pcs

Attach Leg (#C) on the Chair of step 2 by using Flat washer (#4), Lock washer (#5), Bolt (#2) with Allen Key (#6).(Fixez la jambe (#C) sur la chaise de l'étape 2 en utilisant une rondelle plate (#4), une rondelle frein (#5), un boulon (#2) avec une clé Allen (#6).)

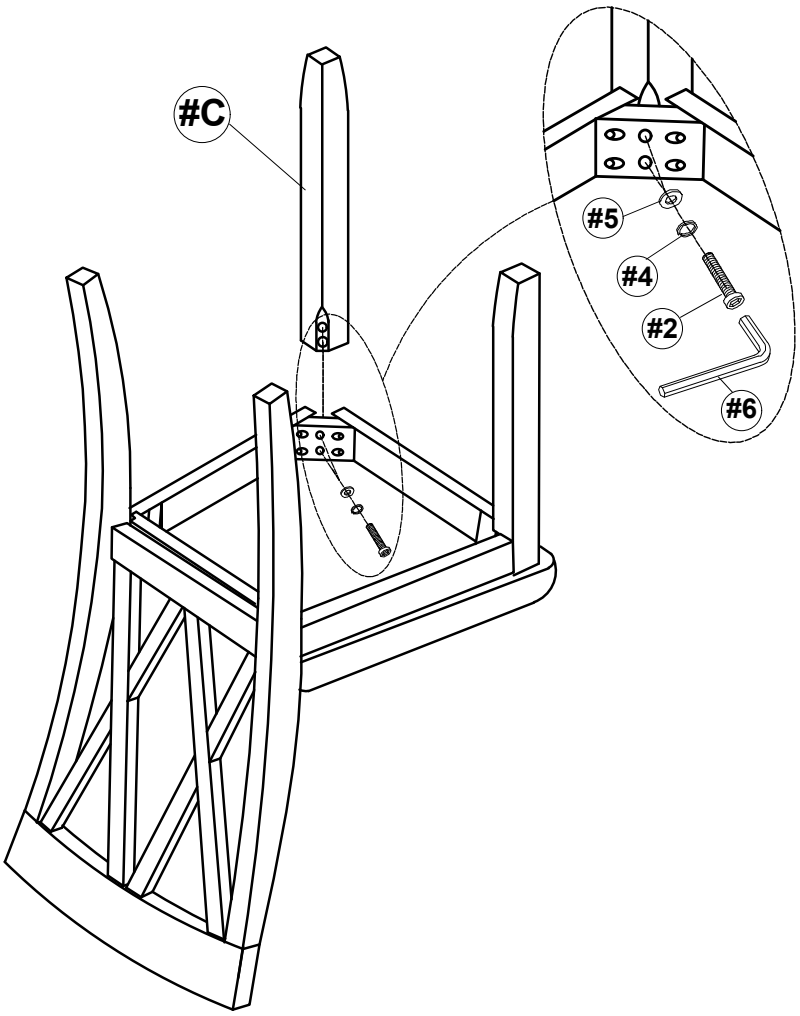

#5 x 4	#4 x 4	#2 x 4 (50mm)	#6 x 1

MADE IN VIETNAM