Multifunktionale digitale Heißpresse

Bedienungsanleitung

Multifunktionale digitale Heißpresse

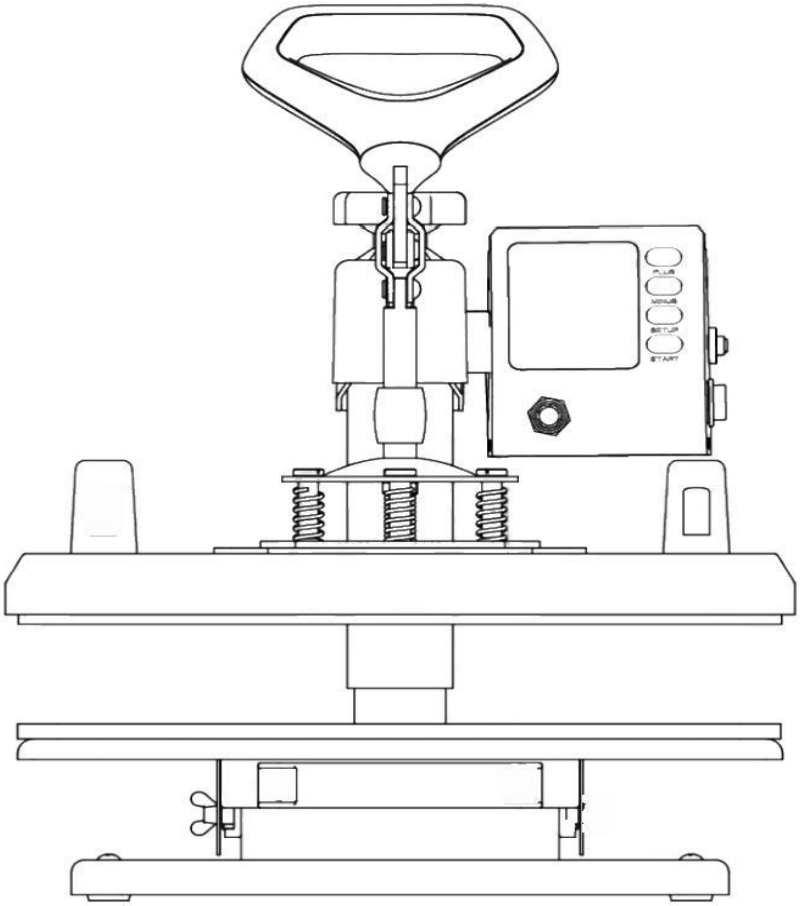

Kundendienst

Wichtig: Falls Sie Hilfe bei Produktproblemen, Kundendienst oder anderen relevanten Fragen benötigen, kontaktieren Sie uns bitte per E-Mail:

support@akeydiy.net

Bitte geben Sie folgende Informationen an:
Bestellnummer
Problembeschreibung

Wichtig: Lesen Sie diese Bedienungsanleitung vollständig durch, bevor Sie das Gerät in Betrieb nehmen. Diese Anleitung sollte an einem Ort aufbewahrt werden, wo sie für alle Benutzer der Maschine leicht zugänglich ist.

Inhalt

Einführung der Heißpresse-Bauteile ——————————3

Teileliste ——————————————————————————4

Montage- und Bedienungsschritte——————————————————5

Bedienung des intelligenten Temperaturreglers——————————————6

I. Vorbereitung vor der Nutzung----------6

Ⅱ. Erforderliche Temperatur einstellen----------6

Austausch der Backblech-Matte----------8-9

Austausch der Mützen-Pressauflage----------10-12

Austausch der Untersetzer-Auflage----------13-14

Ⅲ. Druckverfahren----------15

Ⅳ. Fehlerbehebung für Transferqualität----------15-16

Einführung der Heißpresse-Bauteile

Überlastschutz-Designng

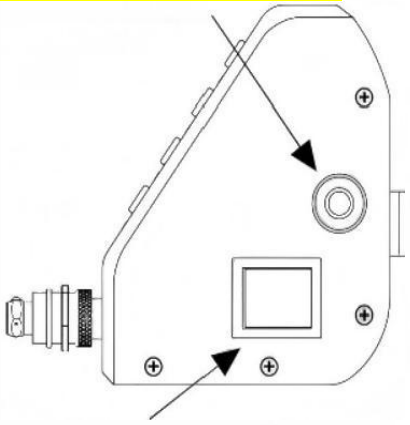

Netzschalter

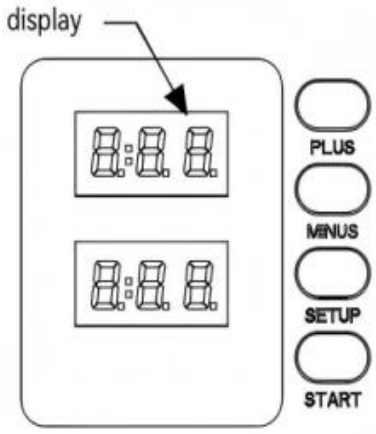

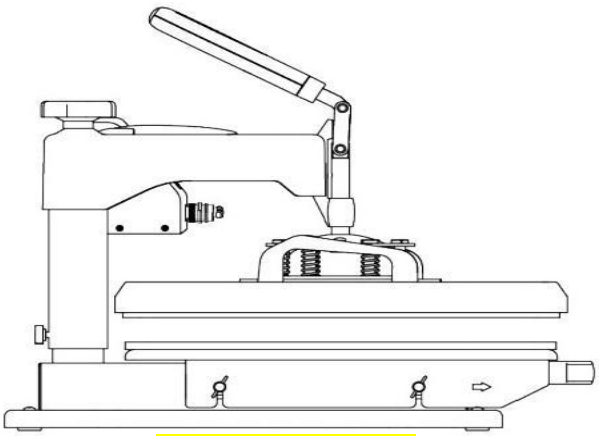

optimaler Pressdruck

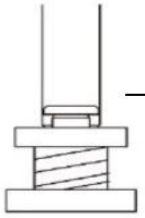

-Feder

T-Shirt: 9,5-12,7mm

andere Gegenstände: 4,8mm

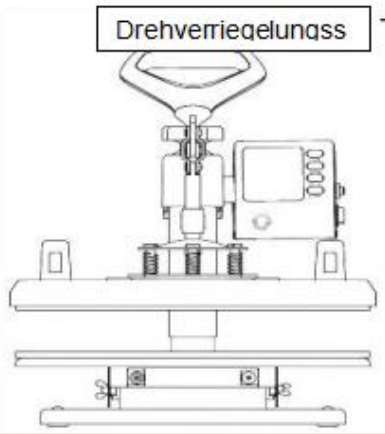

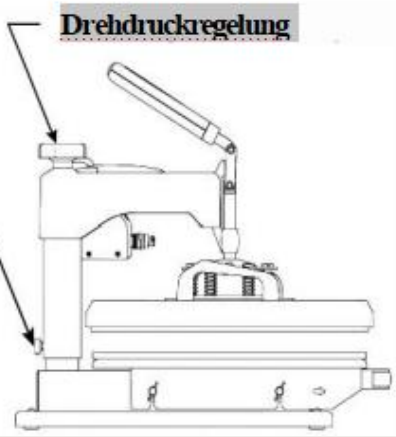

Stückliste

A

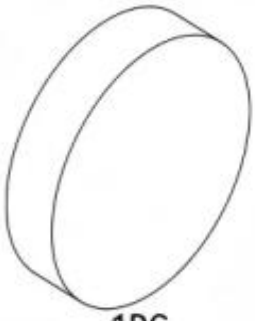

1PC

B

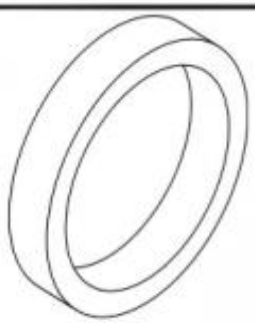

1PC

C

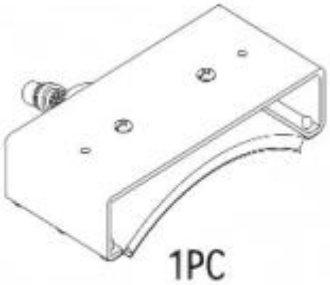

1PC

D

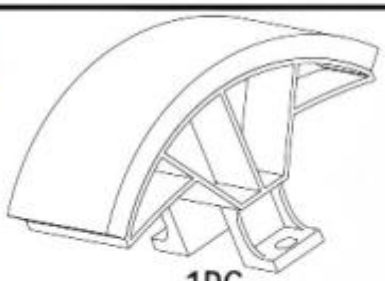

1PC

E

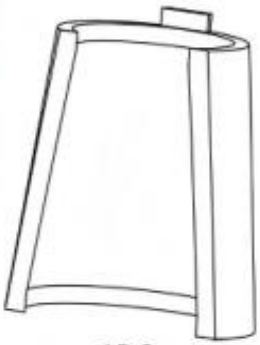

1PC

F

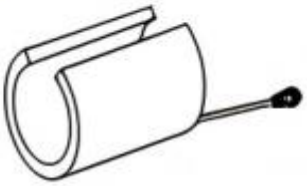

1PC

G



1PC

H

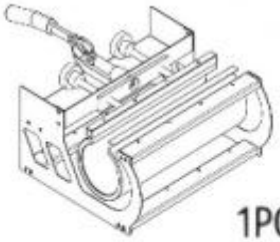

1PC

I



3PC

J



1PC



1PC

Ein Kreuzschlitzschraubendreher kann durch eine 180-Grad-Drehung in einen Schlitzschraubendreher umgewandelt werden



1PC

Montage- und Bedienungsschritte

1

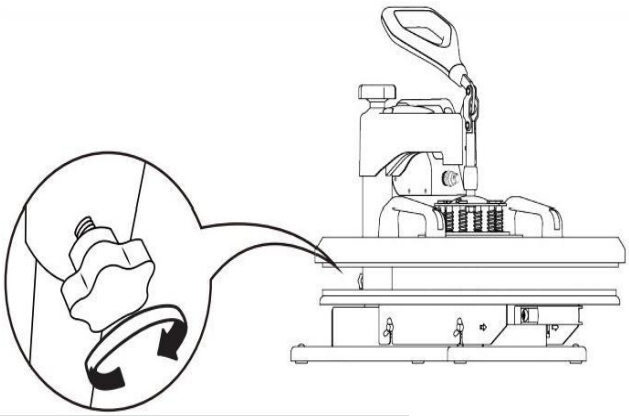

Drehknopf festziehen Knopf fest.

2

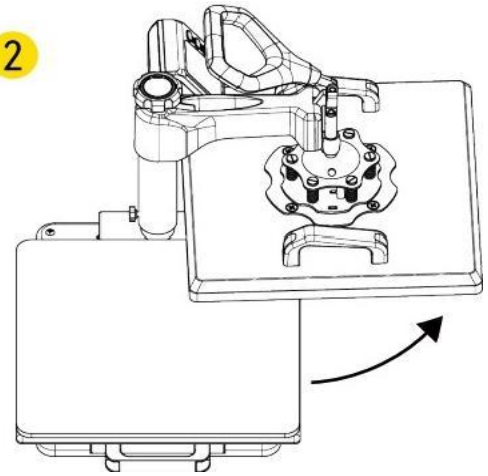

Transferplatte zur Seite drehen.

3

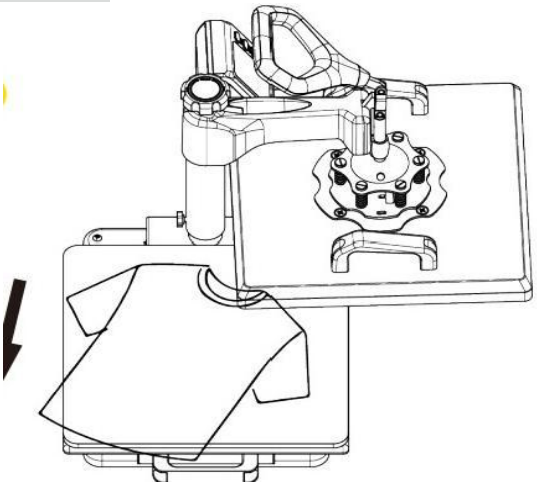

Untere Matte herausziehen, Kleidungsstück flach auf die Matte legen und das Motiv auf dem Kleidungsstück positionieren..

4



Diesen Einstellschalter drehen, um den Druck anzupassen.

5

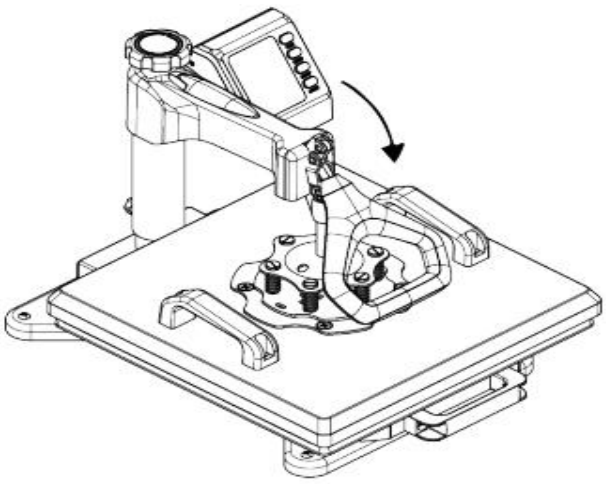

Bedienung des intelligenten Temperaturreglers

I. Vorbereitung vor der Nutzung:

1. Überprüfen Sie die Verbindung zwischen Netzstecker und Steckdose des Schaltschranks. Achten Sie unbedingt auf den sicheren Anschluss der Erdungsleitung!!!

2. Das Heizelement muss sicher in die Maschine eingesteckt sein, bevor Sie das Gerät einschalten. Stecken Sie das Netzkabel in die Maschine. Stecken Sie den Netzstecker in die Wandsteckdose. Schalten Sie das Gerät durch Betätigen des Ein-/Ausschalters ein. (Nennspannung: 110V, Max. Leistungsaufnahme: 900W)

Erforderliche Temperatur einstellen

Stellen Sie Temperatur und Zeit entsprechend der nachstehenden Tabelle ein und verwenden Sie die entsprechenden Temperatur- und Zeitwerte. (Temperatur wird in Grad Fahrenheit gemessen.)

Presse Objekt	Anfänglich Temperatur	Höchsten Temperatur	Angemessene Aufheizzeit
Becher	110 °C/230 °F	165 °C/330 °F	40
Fliesen	110 °C/230 °F	165 °C/330 °F	40
Metallplatte	110 °C/230 °F	148 °C/300 °F	40
Platte	110 °C/230 °F	179 °C/355 °F	150
T-Shirt	110 °C/230 °F	179 °C/355 °F	Sublimierungspapier: 30-50s
			T-Shirt Papier: 10-20s

A. Anfangstemperatur einstellung (Bereich: 93-232°C/200-450°F)

Drücken Sie die "MODE"-Taste EINMAL, bis die "Set-Anzeige" rot leuchtet. Drücken Sie dann die "Plus-/Minus-Taste", um die Anfangsheiztemperatur einzustellen.

B. Höchsttemperatur einstellen (Bereich: 93-232°C/200-450°F)

Drücken Sie die "MODE"-Taste zum ZWEITEN MAL, bis die "Temperatur-Anzeige" rot leuchtet. Drücken Sie dann die "Plus- oder Minus-Taste", um die Höchstheiztemperatur einzustellen.

C. Richtige Heizzeit einstellen (Bereich: 0-999 Sek.)

Drücken Sie die "MODE"-Taste zum DRITTEN MAL, bis die "Zeit-Anzeige" rot leuchtet. Drücken Sie dann die "Plus- oder Minus-Taste", um die richtige Heizzeit einzustellen.

Druckmuster

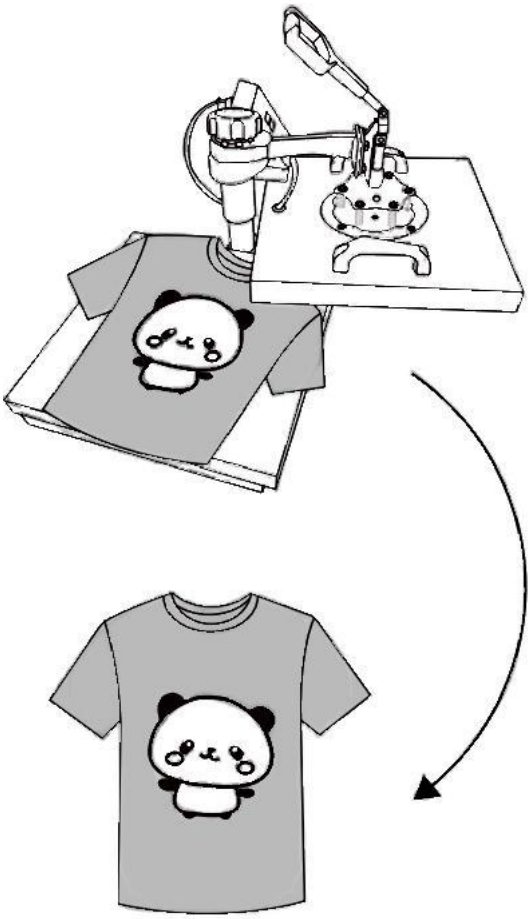

Bedruckte Kleidung

Schalten Sie das Gerät aus und ziehen Sie die Matte heraus. Es wird empfohlen, hitzebeständige Handschuhe zu tragen, wenn Sie Kleidungsstücke entnehmen, oder diese erst nach 2-3 Minuten zu entfernen. Vorsicht vor heißen Oberflächen.

Hinweis

· Das Gerät verfügt über eine Selbstverriegelungsfunktion für die Temperatureinstellung.

---Wenn die Starttemperatur auf 171°C/340°F eingestellt wird, begrenzt das Gerät automatisch den maximalen Temperatureinstellbereich von 171 bis 221°C/340 bis 430°F.

---Umgekehrt, wenn die maximale Temperatur zuerst auf 121°C/250°F eingestellt wird, begrenzt das Gerät automatisch den Starttemperatureinstellbereich von 93 bis 121°C/200 bis 250°F.

· Anfangsheiztemperatur ist immer =< Höchstheiztemperatur

Austausch der Backblechmatte

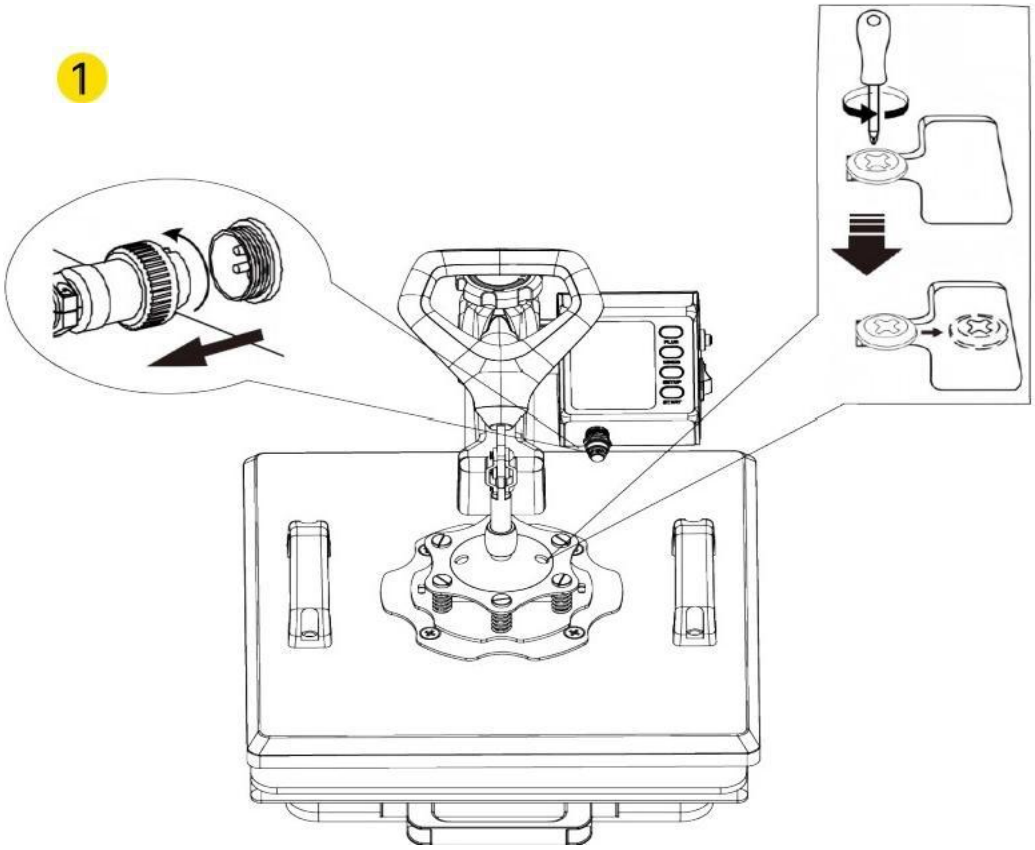

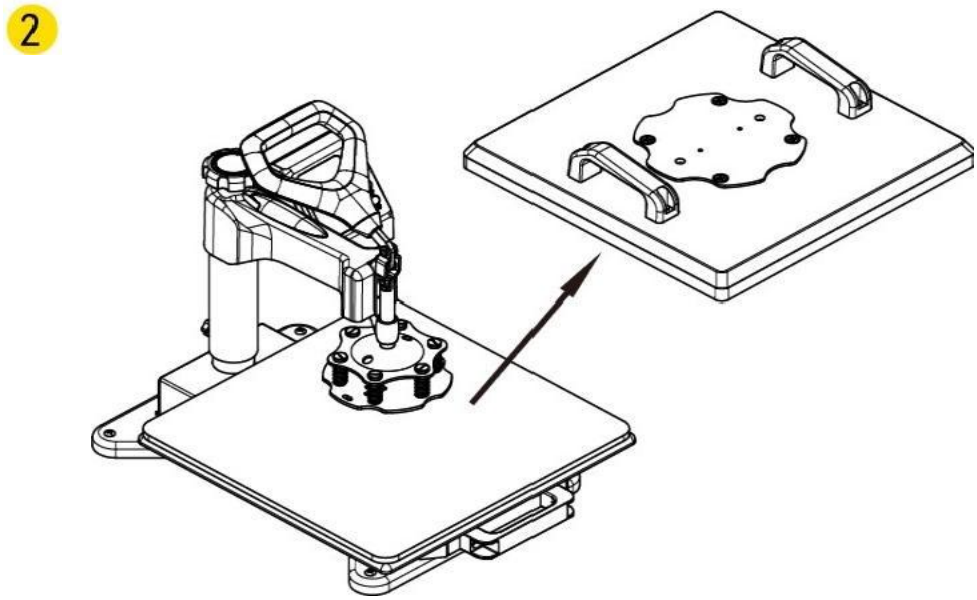

Drehen Sie die Transferplatte zur Seite.

Austausch der Backblechmatte

3



Wählen Sie die richtige Größe der Plattenpresse.

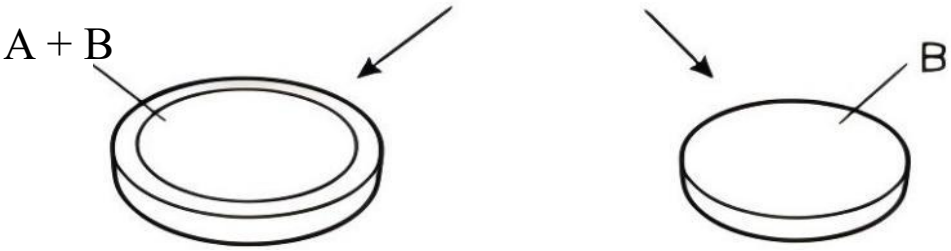

Kombination **separat**

4

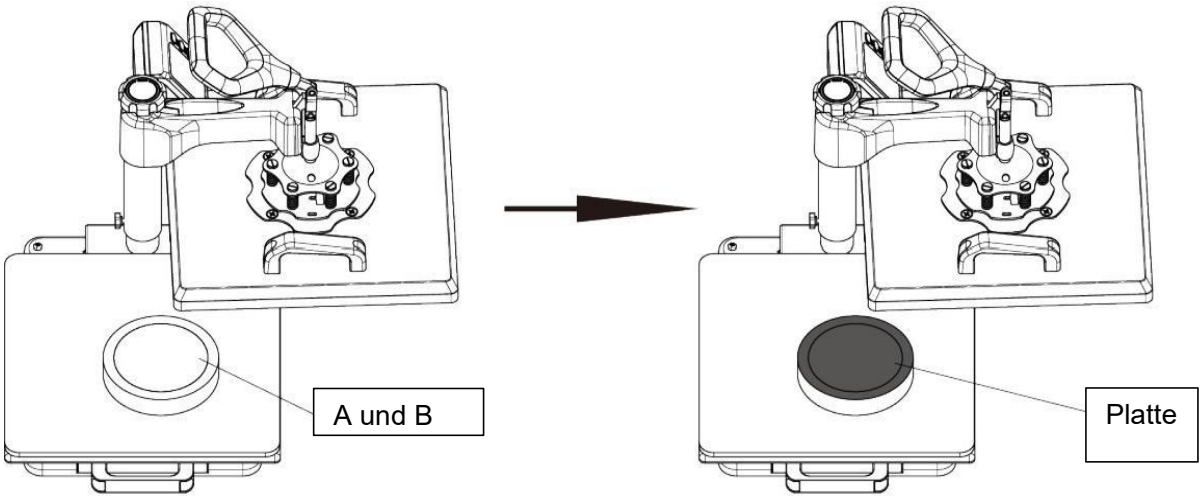

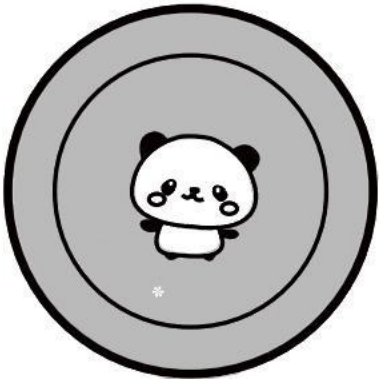

Gemusterte Platte.

Austausch der Mützen-Pressauflage

1

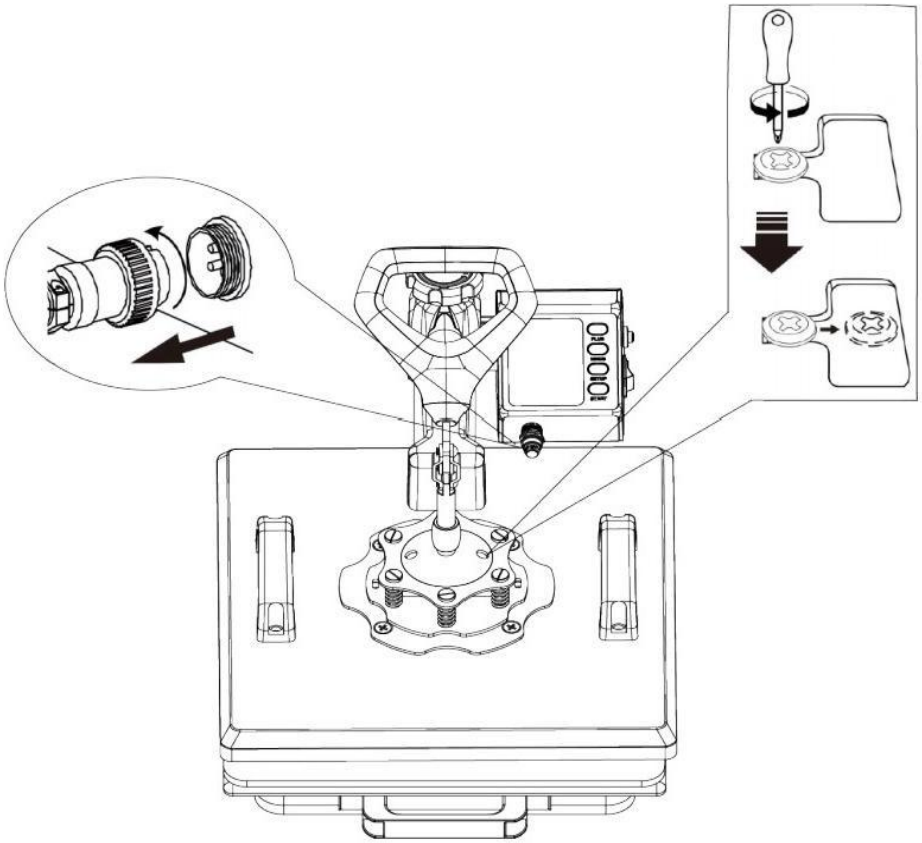

2

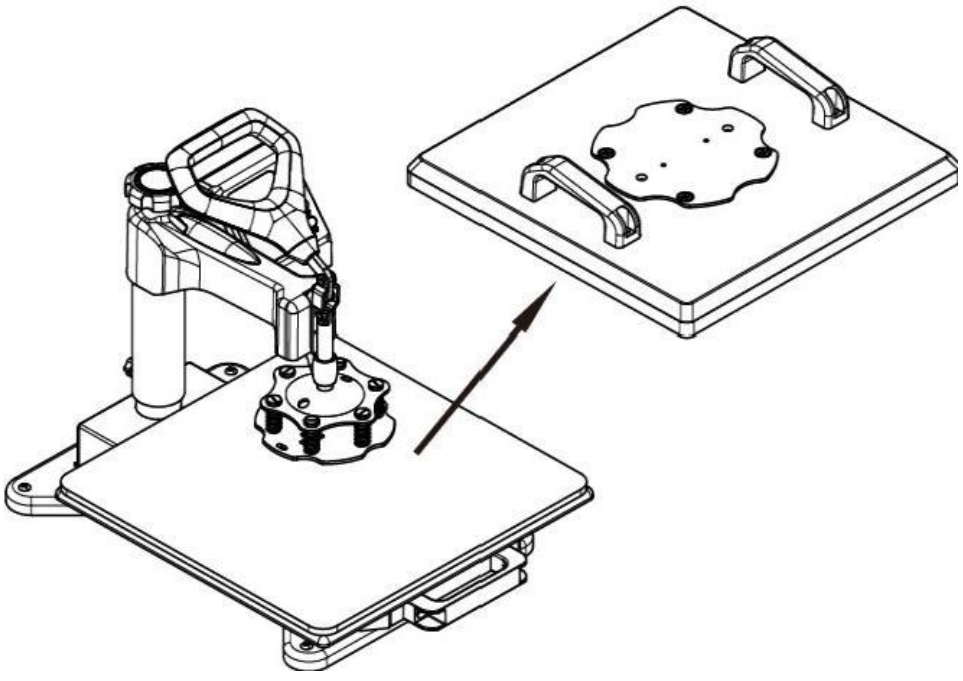

Drehen Sie die Transferplatte zur Seite.

Austausch der Backdeckelmatte

3

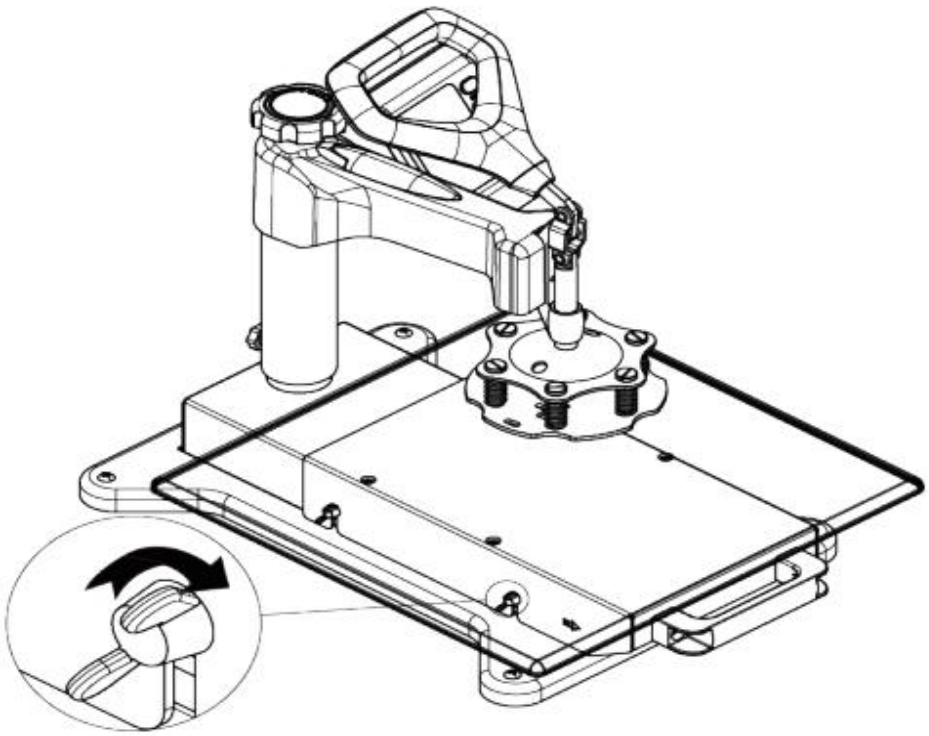

4

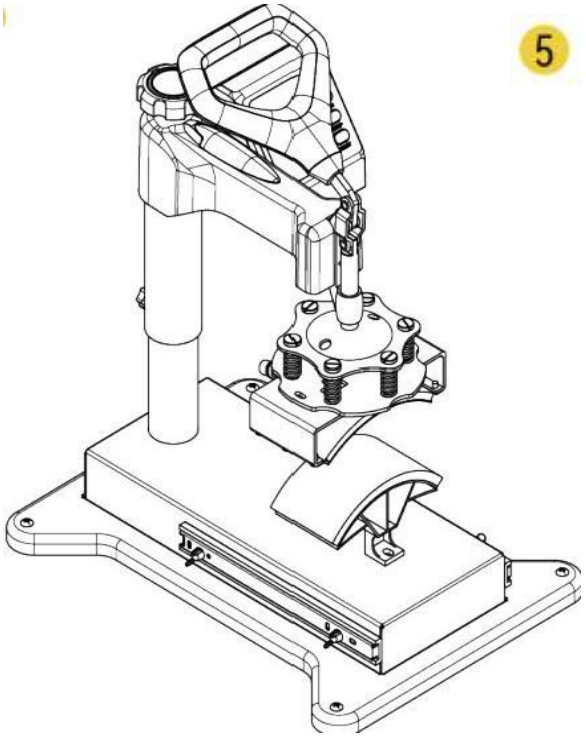

5

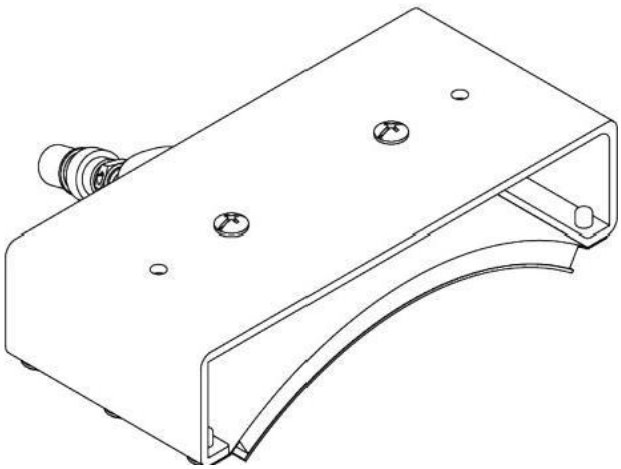

Installieren Sie das Presspolster (Teil D)

Austausch der Mützen-Pressauflage

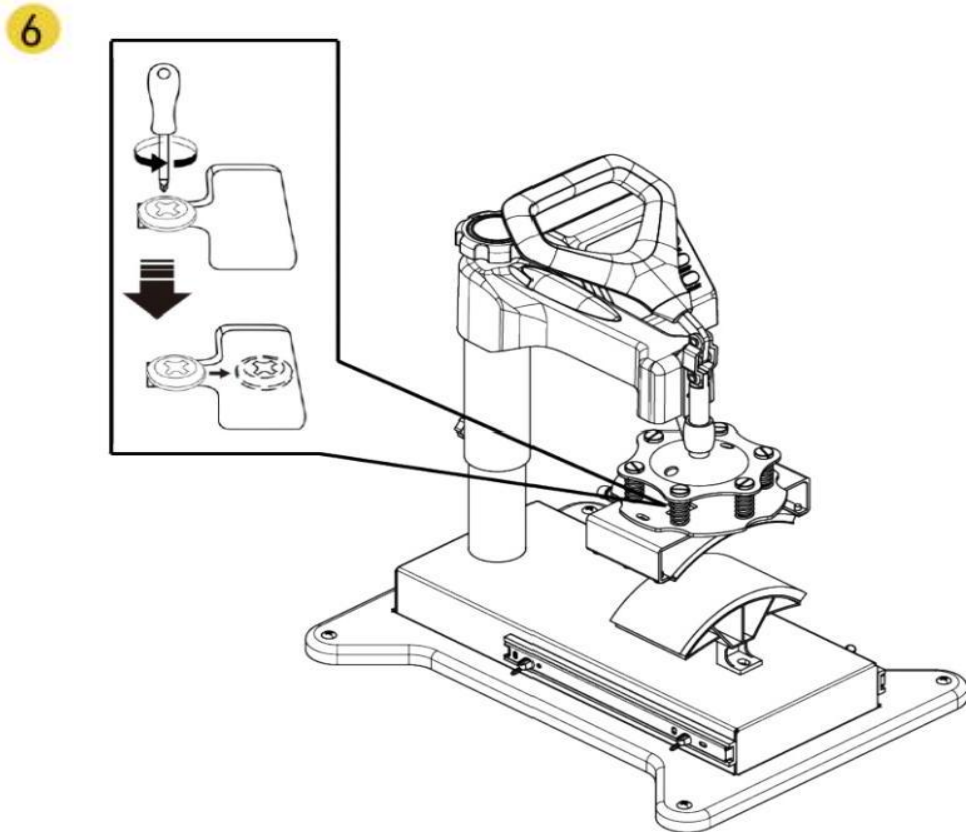

Verwenden Sie den Schraubendreher 4, um die 2 zuvor entfernten Schrauben festzuziehen und setzen Sie die Mütze auf.



Geformte Mütze

Austausch der Untersetzer-Auflage

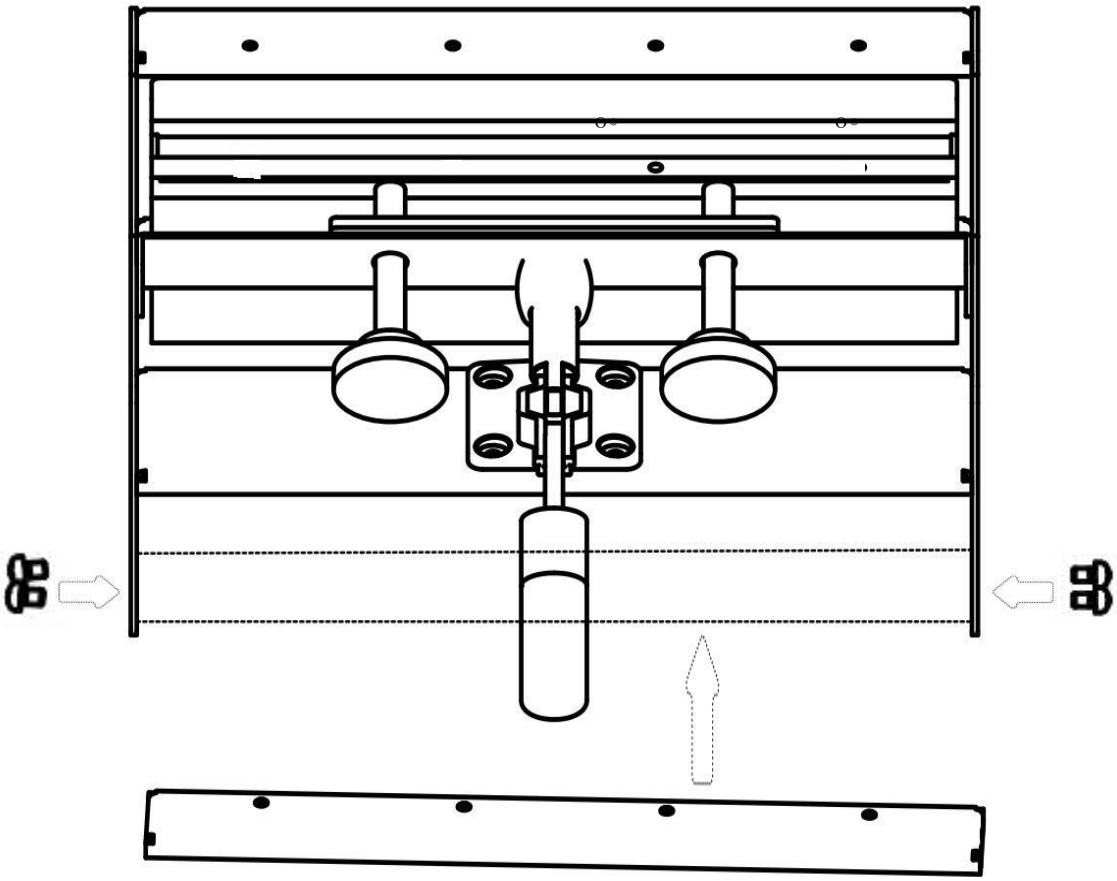

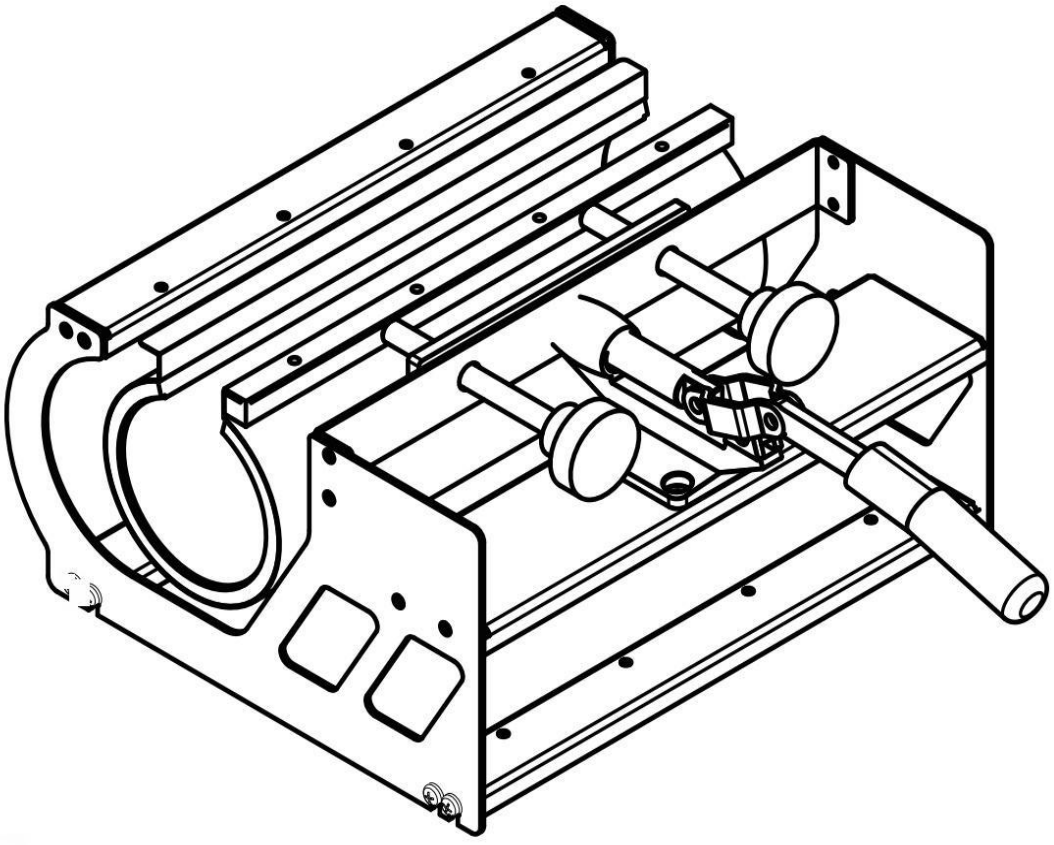

Austausch der Untersetzer-Auflage

1

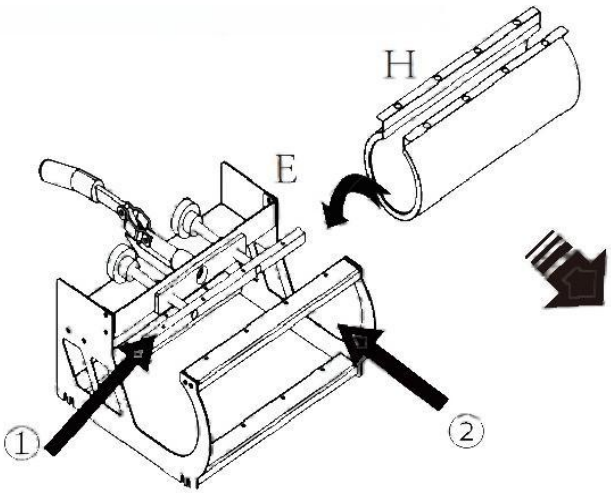

Installieren Sie H an Teil E
(Ziehen Sie die Schrauben auf beiden Seiten fest. Wir empfehlen, zuerst die Schrauben auf Seite 1 festzuziehen und dann die Schrauben auf Seite 2)

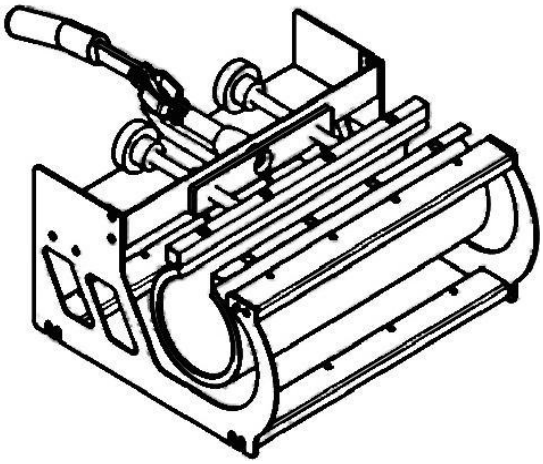

2

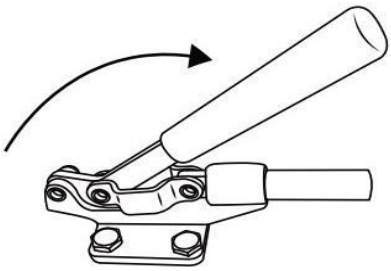

Stellen Sie die Festigkeit ein.

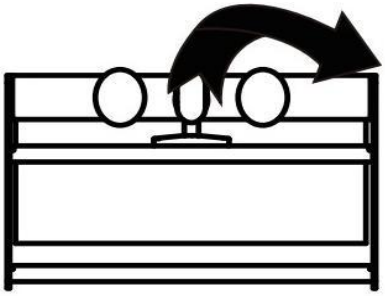



Geformte Tasse

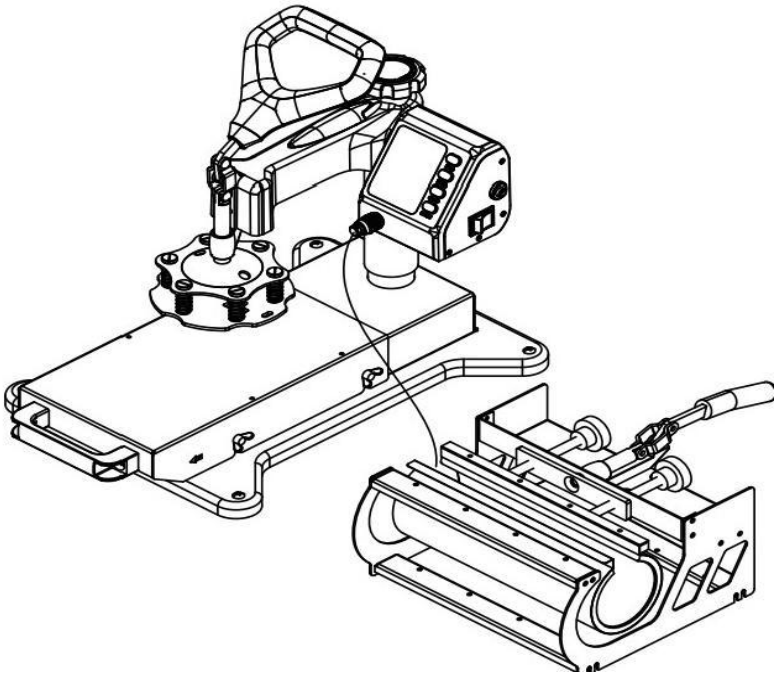

III. Druckverfahren

Stellen Sie den Druck nach Ihren Anforderungen ein (weder zu fest noch zu locker), Stecken Sie das Netzkabel ein und schalten Sie den Netzschalter EIN.

Die Temperatur beginnt zu steigen. Stellen Sie die Anfangstemperatur, Höchsttemperatur und Presszeit ein.

Sobald die Temperatur die Anfangstemperatur erreicht, ertönt ein kurzes "PIEP"-Signal des Summers. Drücken Sie die  Taste einmal. Legen Sie dann das Objekt (z.B. T-Shirt) auf die Pressplatte. Ziehen Sie den Griff nach unten, um das Objekt zu pressen.

Warten Sie, bis die Zeit mit einem langen Summerton beendet ist. (Hinweis: Es gibt etwa 5 Sekunden Zeit für den langen Summer, um Sie zu benachrichtigen, dass der Vorgang beendet ist. Danach folgen 5 Sekunden kurze Summertöne, um Sie zu fragen, ob Sie mit der nächsten Arbeit fortfahren möchten. Falls nicht, fällt die Temperatur auf die Anfangstemperatur zurück)

Arbeit beendet und Objekt herausnehmen.

Schalten Sie den Netzschalter aus.

IV. Fehlerbehebung für die Transferqualität

Blasse Farbe: Die Temperatur ist zu niedrig/der Druck ist nicht korrekt/oder die Presszeit ist zu kurz.

Verschwommenes Motiv: Zu lange Transferzeit verursacht Farbverlauf.

Teilweise verschwommenes Motiv: Die Wärme wurde nicht gleichmäßig über die Heizplatte verteilt. Lassen Sie mehr Zeit zwischen den Pressvorgängen. Auch die Druckverteilung kann die Ursache sein, welche über die vier Plattenoberflächen-Einsteller reguliert werden kann. Bitte beachten Sie, dass diese werkseitig eingestellt wurden und normalerweise keine Anpassung erforderlich sein sollte.

Matte Motivoberfläche: Der Druck ist zu hoch oder die Temperatur ist zu hoch.

Beschädigtes Motiv: Die Transferzeit ist zu lang.

Abweichende Motivfarbe: Der Druck ist nicht korrekt oder das Transferpapier ist von schlechter Qualität.

Klebendes Papier: Die Temperatur ist zu hoch oder die Druckfarbe ist von schlechter Qualität.

Vorsichtsmaßnahmen

· Überprüfen Sie die korrekte Spannung vor der Verwendung des Geräts. Stellen Sie SICHER, dass Sie das Gerät mit zuverlässigen Erdungsschutzverbindungen betreiben.

· Schalten Sie das Gerät AUS und TRENNEN Sie die Stromversorgung, bevor Sie die Heizelemente austauschen. Vergessen Sie NICHT, isolierte Handschuhe zu tragen, wenn das Gerät noch unter hoher Temperatur steht.

· Vermeiden Sie längeres Brennen der Heizteile. Wenn Sie das Gerät nicht ausschalten, legen Sie bitte einen Heißpräge-Ersatz darauf (es kann ein Abfallstück sein, das wiederholt verwendet werden kann). VERMEIDEN Sie eine Beschädigung der Heizelemente durch scharfe Teile des zu prägenden Objekts.

· Vermeiden Sie das ungeschützte Berühren der Heizelemente und der Druckfeder, um mögliche Körperverletzungen während des Gebrauchs zu verhindern.

· Falls das Drücken des Griffs schwergängig ist, justieren Sie bitte die Rotationsverriegelungsschraube, um den Druck der Druckfeder zu reduzieren. Andernfalls kann die Festigkeit des Geräts beschädigt werden.

· Vor dem Anheben des Geräts verriegeln Sie bitte den Gerätekopf mit der Rotationsverriegelungsschraube und lockern Sie den Griff (ziehen Sie die Rotationsverriegelungsschraube nicht zu fest an). Außerdem dürfen Sie das Gerät nicht über das Limit hinaus nach unten drücken. Wenn Sie das Fallimit erreichen, spüren Sie einen deutlichen Druck am drehbaren Druckeinstellrad.

Markengeschichte

AKEYDIY, gegründet im Jahr 2020, hat sich zum Ziel gesetzt, die handwerklichen Fähigkeiten von Kindern zu fördern und sie zu ermutigen, durch aktives und fantasievolles Spiel verschiedene Dinge zu erkunden, zu entdecken und zu erleben.

Der Gründer, George Akey, ist ein junger Mann, der nicht nur Vater von zwei Kindern ist, sondern auch eine tiefe Leidenschaft für das Heimwerken hat. Er ist fest davon überzeugt, dass jedes Kind ein enormes kreatives Potenzial besitzt und dass mit den richtigen Möglichkeiten und Werkzeugen jeder sein DIY-Potenzial entfalten kann.

Georges Inspiration für sein erstes Produkt kam von Kinderträumen, ihre eigenen Kostüme zu gestalten. Jedoch variierte die Qualität der Heißpressen auf dem Markt stark, und die Preise waren abschreckend. Entschlossen, die Träume der Kinder zu erfüllen, führte George umfangreiche Forschungen zur Wärmetransfertechnologie durch und verbesserte sie kontinuierlich. Nach monatelanger Arbeit gelang es ihm schließlich, eine langlebige und benutzerfreundliche Maschine herzustellen. Diese Maschine wurde wie ein Schlüssel, der unendliches kreatives Potenzial für DIY-Enthusiasten freisetzt.

Mit der Zeit wuchs und expandierte die Marke AKEYDIY allmählich. Zusätzlich zur Heißpresse führten sie verschiedene Produkte wie Hüpfburgen und Wasserrutschen ein, die darauf abzielen, Familien dabei zu helfen, mehr freudvolle Momente zu schaffen.

whubefy

support@akeydiy.net

Hergestellt inChina

Presse à Chaleur Numérique Multifonctionnelle

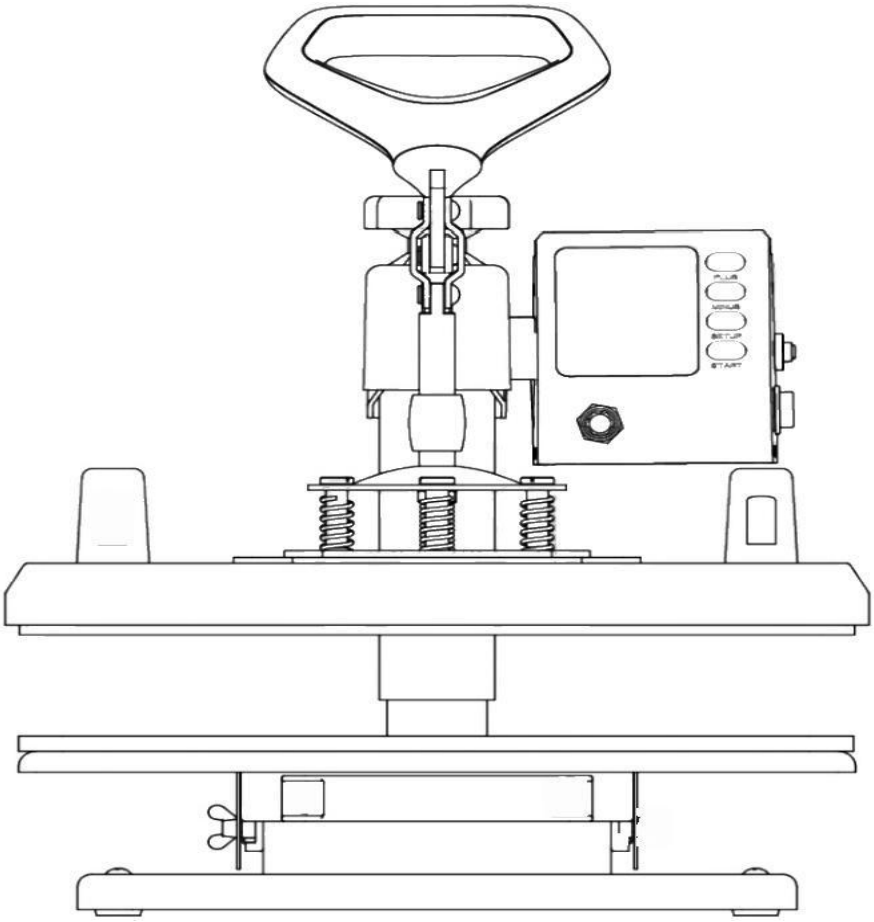

Assistance clientèle

IMPORTANT: Si vous avez besoin d'aide concernant les problèmes de produits, le service après-vente ou d'autres questions connexes, s'il vous plaît contactez-nous par e-mail:

support@akeydiy.net

Veuillez fournir les renseignements suivants:

ID de commande
DESCRIPTION DES

IMPORTANT: Assurez-vous de lire le contenu de ce manuel avant d'essayer de faire fonctionner l'appareil. Ce manuel doit être placé dans un endroit facilement accessible à tous les utilisateurs de la machine.

Contenu

Introduction aux pièces de presse à chaud trois ---------- 3

Liste des pièces---------- 4

Montage et utilisation Étape---------- 5

Méthode de fonctionnement du contrôleur de température intelligent ---------- 6

I. PRÉPARATION AVANT UTILISATION ---------- 6

II. Température de réglage requise ---------- 6

Remplacer les tapis de plaque de cuisson---------- 8-9

Remplacement des tapis de couverture de cuisson---------- 10-12

Remplacement de la côte de cuisson---------- 13-14

III. Méthode d ' impression ---------- 15

IV. Dépannage de la qualité de la transmission---------- 15-16

Introduction aux pièces de presse à chaud

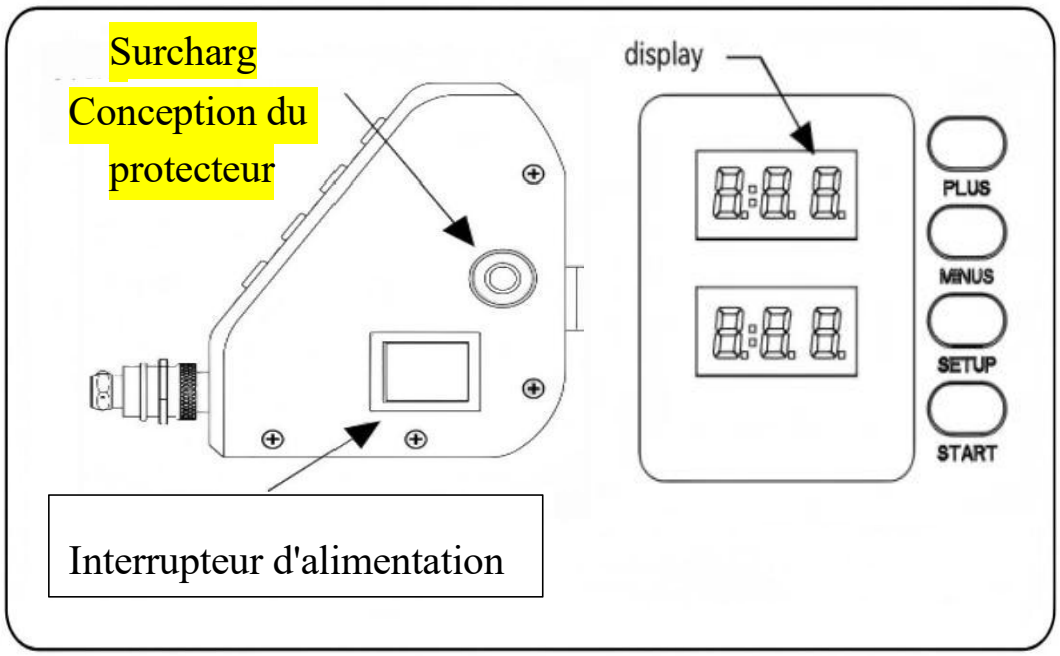

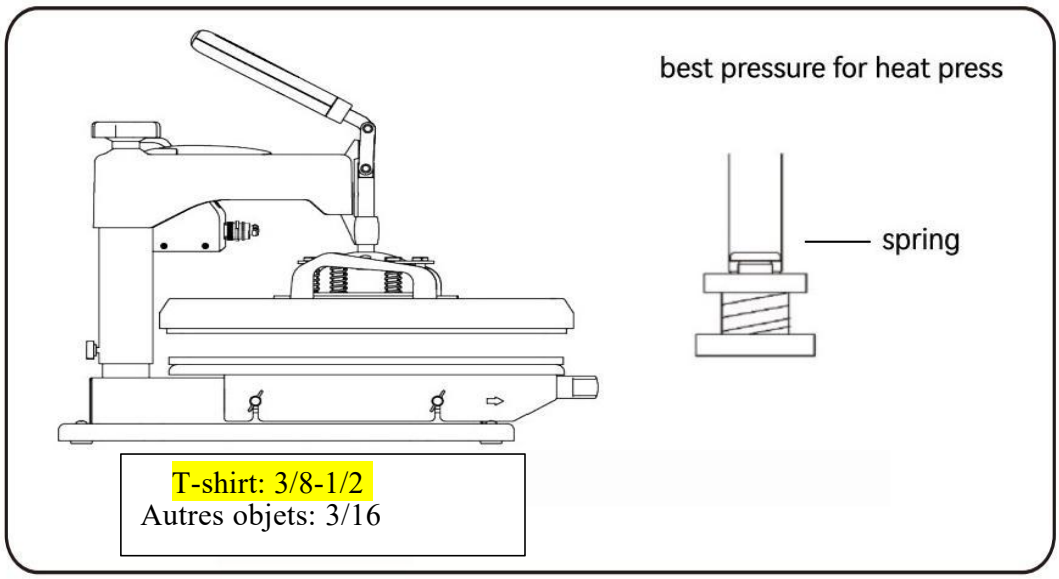

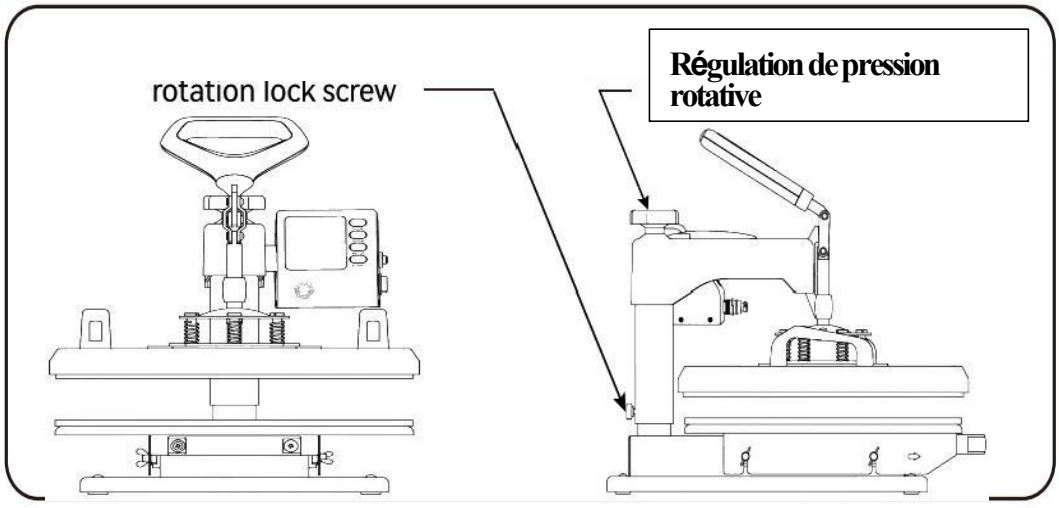

Liste des pièces

A

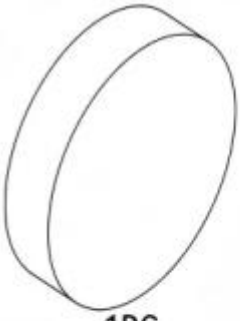

1PC

B

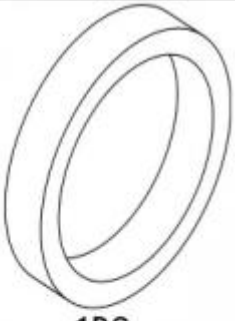

1PC

C

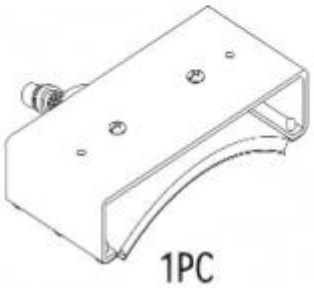

1PC

D

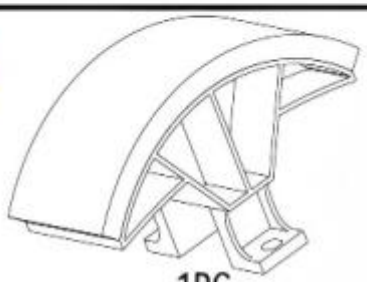

1PC

E

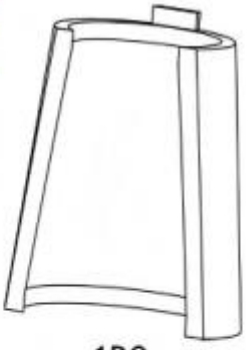

1PC

F

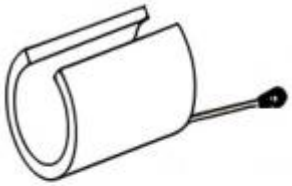

1PC

G

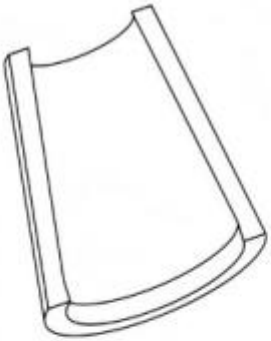

1PC

H

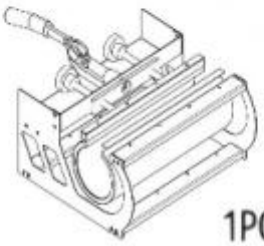

1PC

I



3PC

J



1PC

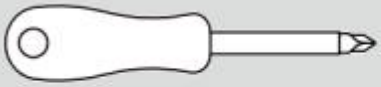

1PC

Un tournevis Phillips peut être tourné à 180 degrés pour se transformer en tournevis plat



1PC

Étapes d'assemblage et d'utilisation

1

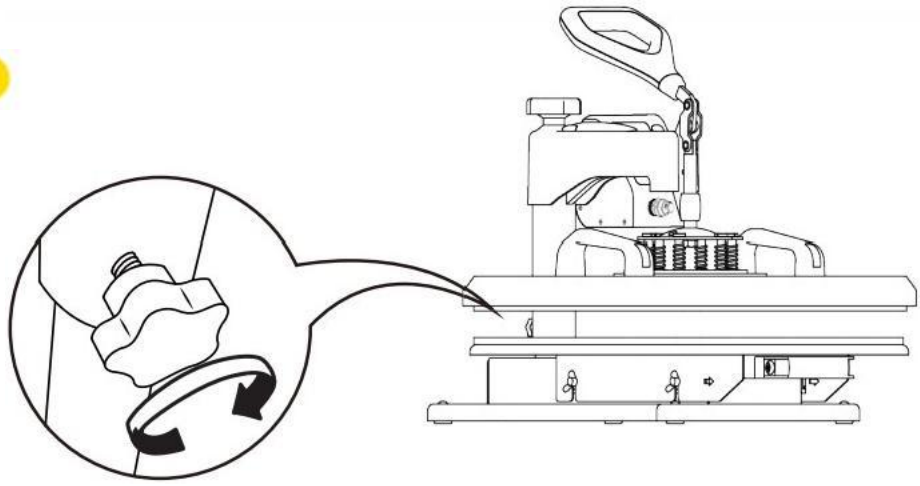

Serrez le bouton.

2

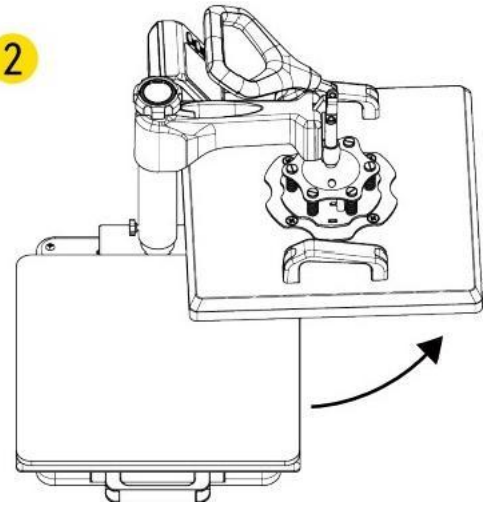

Faites tourner la plaque de transfert de chaleur sur le côté.

3

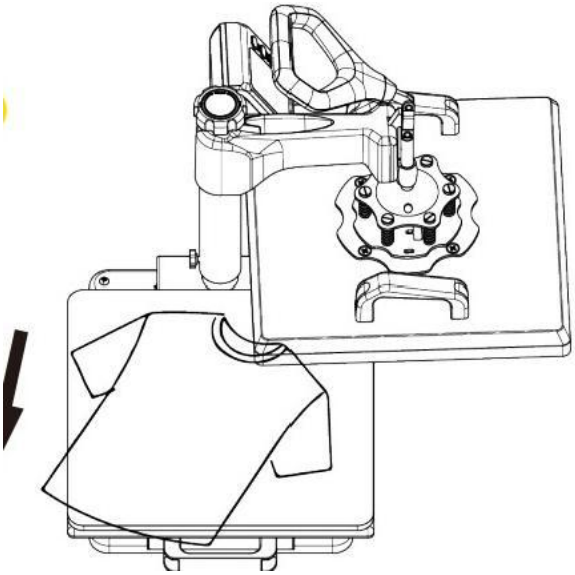

Retirez le coussin en dessous et placez le vêtement à plat sur le coussin pour déposer le motif sur le vêtement.

4

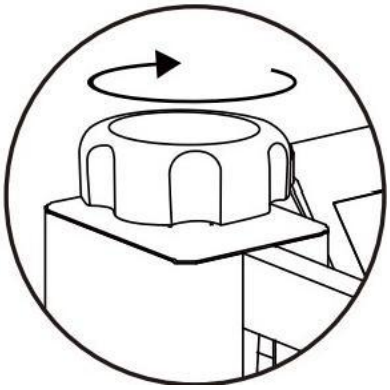

Tournez cet interrupteur de réglage pour régler la pression.

5

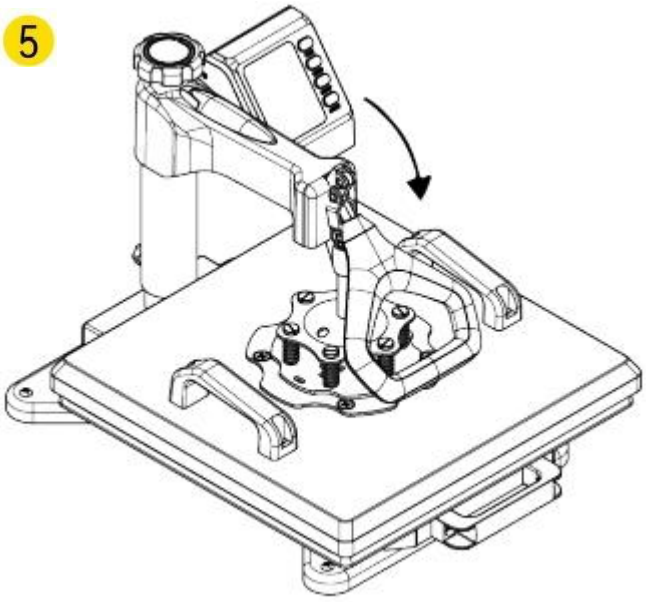

Comment fonctionner le contrôleur de température

I. Préparation avant utilisation:

1. Vérifiez la connexion de la prise de courant de l′ armoire électrique à la prise de courant. S'il vous plaît assurez-vous d'utiliser un câble de terre sécurisé!!!

2. Avant d'allumer la machine, les éléments thermopressés doivent être insérés fermement dans la machine. Insérez le fil dans la machine. Insérez la prise électrique dans la prise murale. Allumez l'alimentation en tournant le commutateur on/off. (Tension nominale: 110V, puissance d'entrée maximale: 900W)

Deux. Réglage de la température souhaitée

Définissez la température et le temps selon le tableau ci-dessous et obtenez les réglages spécifiques de température et de temps correspondants. (La température est mesurée en degrés Fahrenheit.)

Press Objets	Initial Température	Suprême Température	Temps de chauffage approprié
Mug	110 °C/230 °F	165 °C/330 °F	40
Tuiles	110 °C/230 degrés F	165 °C/330 °F	40
Plaques métalliques	110 °C/230 °F	148 °C/300 °F	40
Plateau	110 °C/230 °F	179 °C/355 °F	150
T-shirt	110 °C/230 °F	179 °C/355 °F	Papier de sublimation: 30-50s Papier T-shirt: 10-20s

A. Réglage de la température initiale (plage: 93-232°C/200-450°F)

Appuyez une fois sur le bouton "Mode" et voyez la "lumière de réglage" devenir rouge. Appuyez ensuite sur la touche "Plus/Minus" pour régler la température de chauffage initiale.

B. Réglage de la température maximale (plage: 93-232℃/200-450F)

Appuyez une deuxième fois sur le bouton "Mode"; Voyez la "lumière de température" devenir rouge. Appuyez ensuite sur la touche "plus ou moins" pour régler la température de chauffage maximale.

C. Réglage approprié du temps de chauffage (plage: 0-999 secondes)

Appuyez sur le bouton "Mode" pour la troisième fois; Voyez la "lumière de l'heure" devenir rouge. Appuyez ensuite sur la touche "plus ou moins" pour régler le temps de chauffage approprié.

Motif imprimé

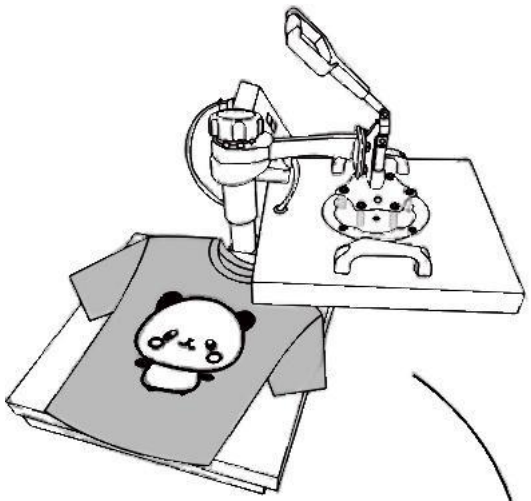

Vêtements imprimés



Éteignez le courant et retirez le tapis. Il est recommandé de porter des gants résistants à la chaleur lors du déshabillage ou de les enlever après 2-3 minutes. Attention à la chaleur.

Remarques

· La machine a la fonction d'auto-verrouillage du réglage de la température.

---Si la température de démarrage est réglée à 171 °C/340 °F, la machine limitera automatiquement la plage de réglage de température maximale de 171 à 221 °C/340 à 430 °F

---Au contraire, si la température maximale est initialement réglée à 121 °C/250 °F, la machine limitera automatiquement la plage de réglage de la température de départ à 93 à 121 °C/200 à 250 °F.

· Température de chauffage initiale toujours = < température de chauffage maximale

Remplacement des tapis de plaque de cuisson

1

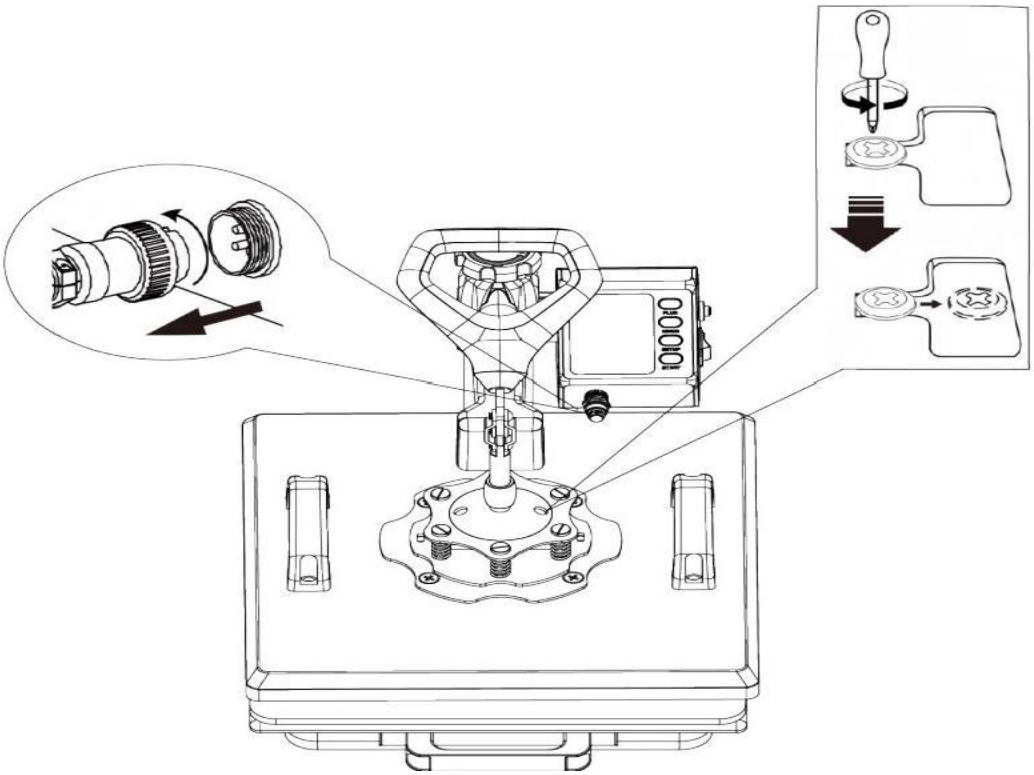

2

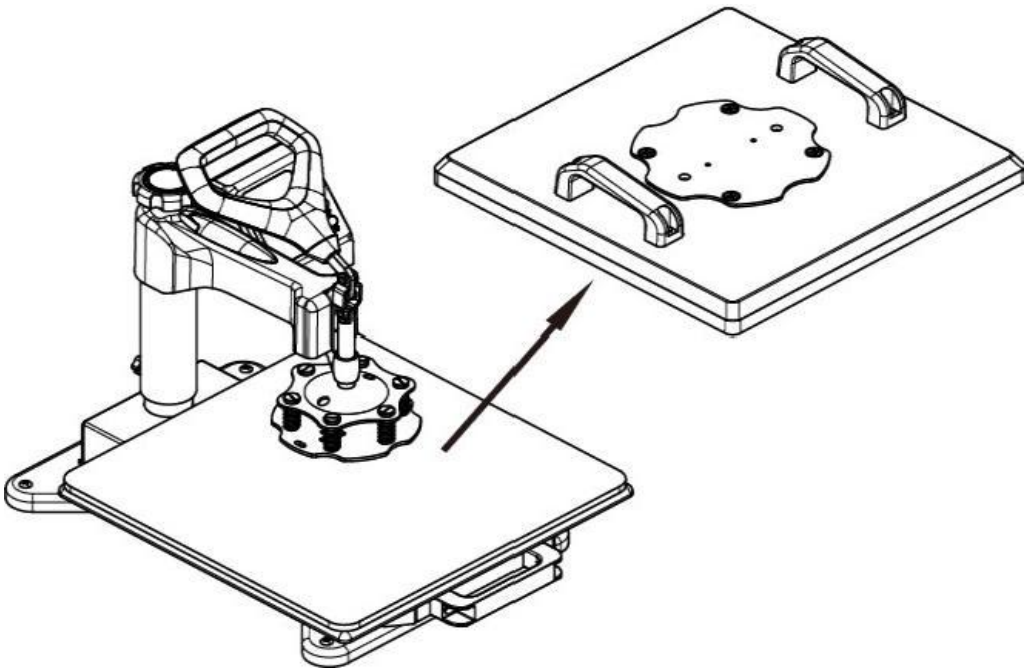

Faites tourner la plaque de transfert de chaleur sur le côté.

Remplacement des tapis de plaque de cuisson

3



Choose the right size
Plate Press.

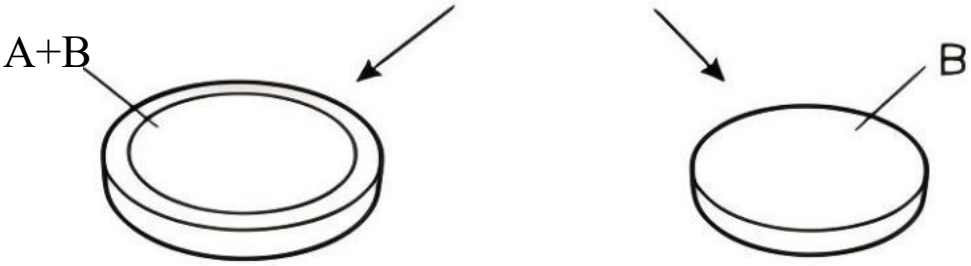

Séparation combinée **Séparation combinée**

4

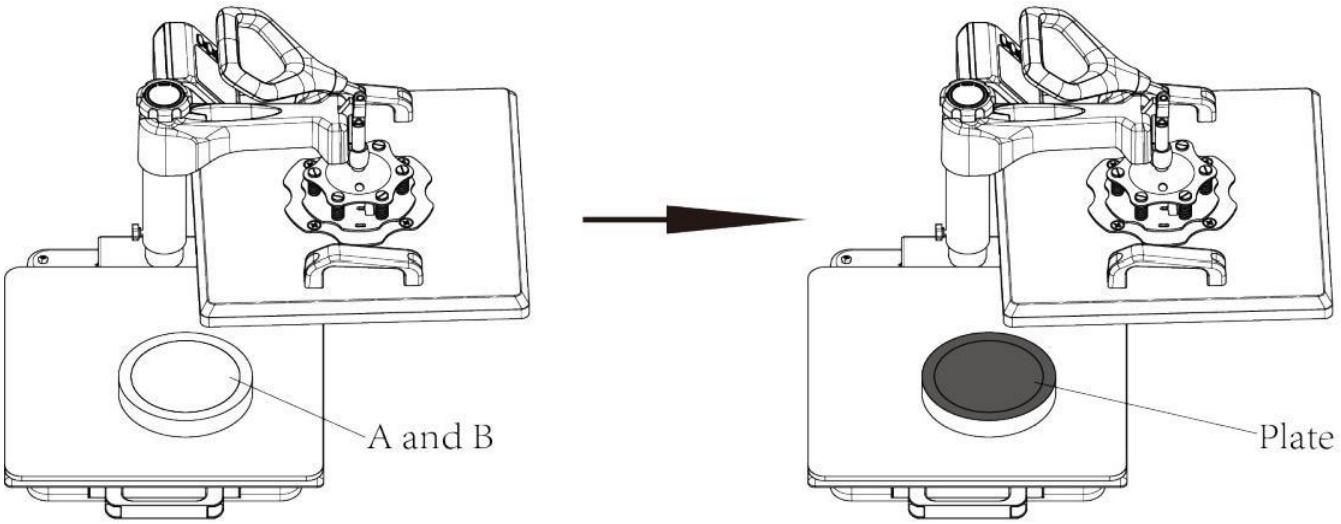

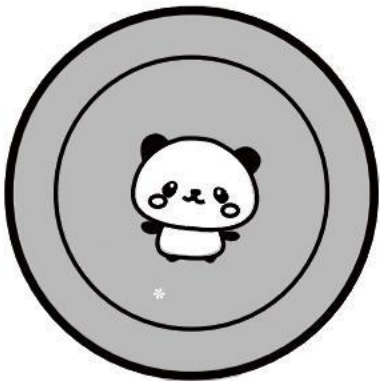

Panneau à motifs.

Remplacement des tapis de couverture de cuisson

1

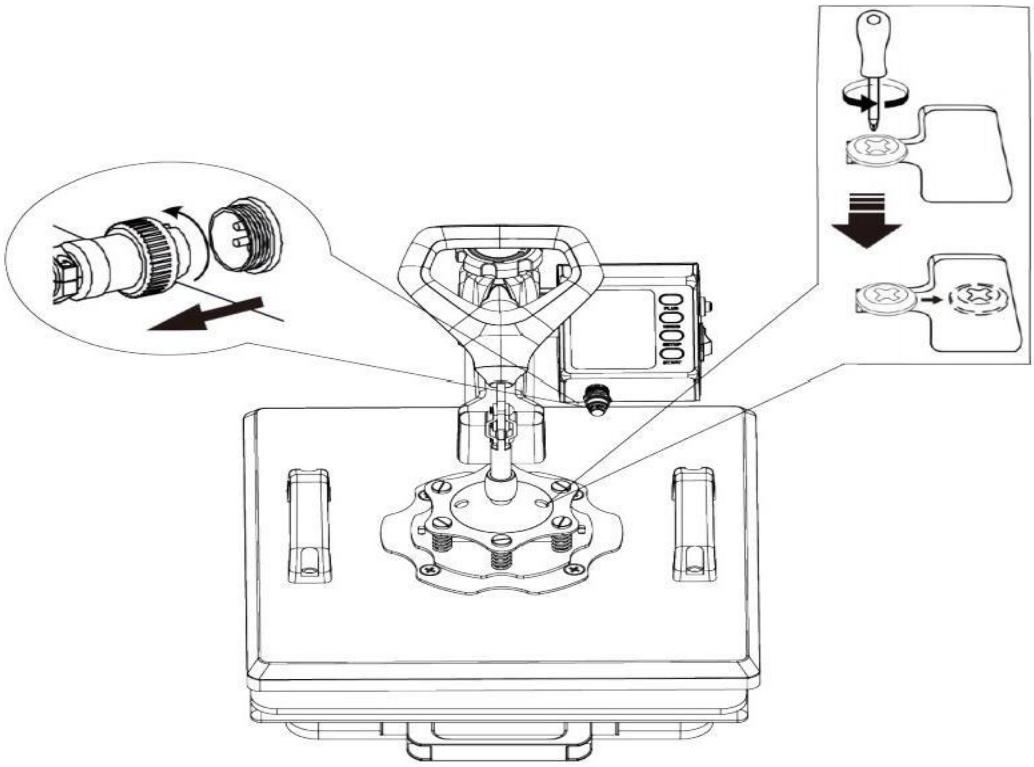

2

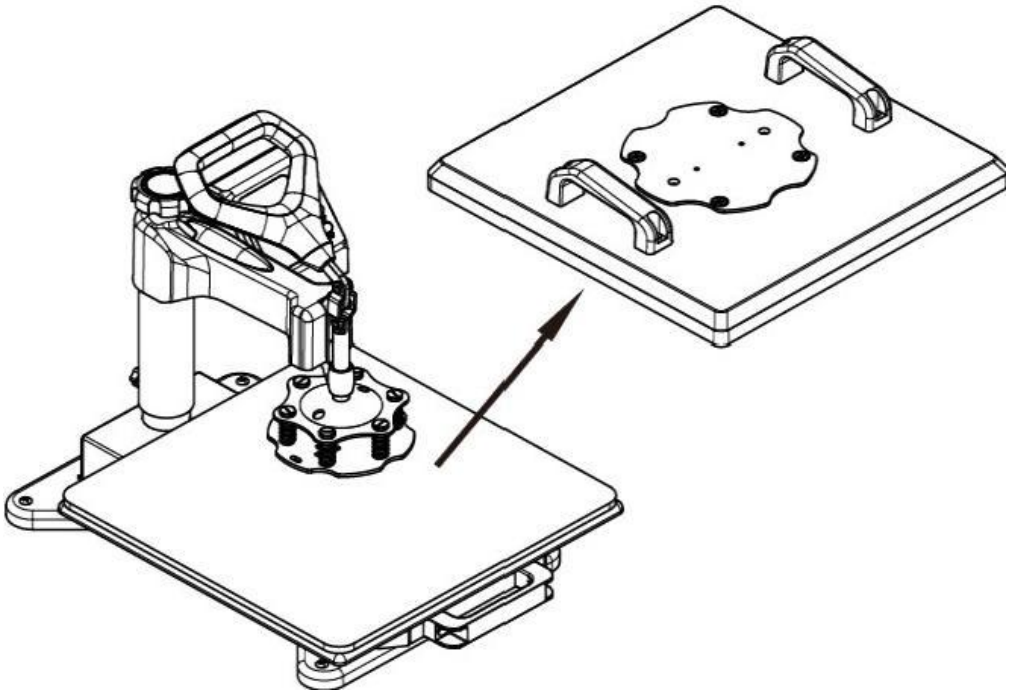

Faites tourner la plaque de transfert de chaleur sur le côté.

Remplacement des tapis de couverture de cuisson

3

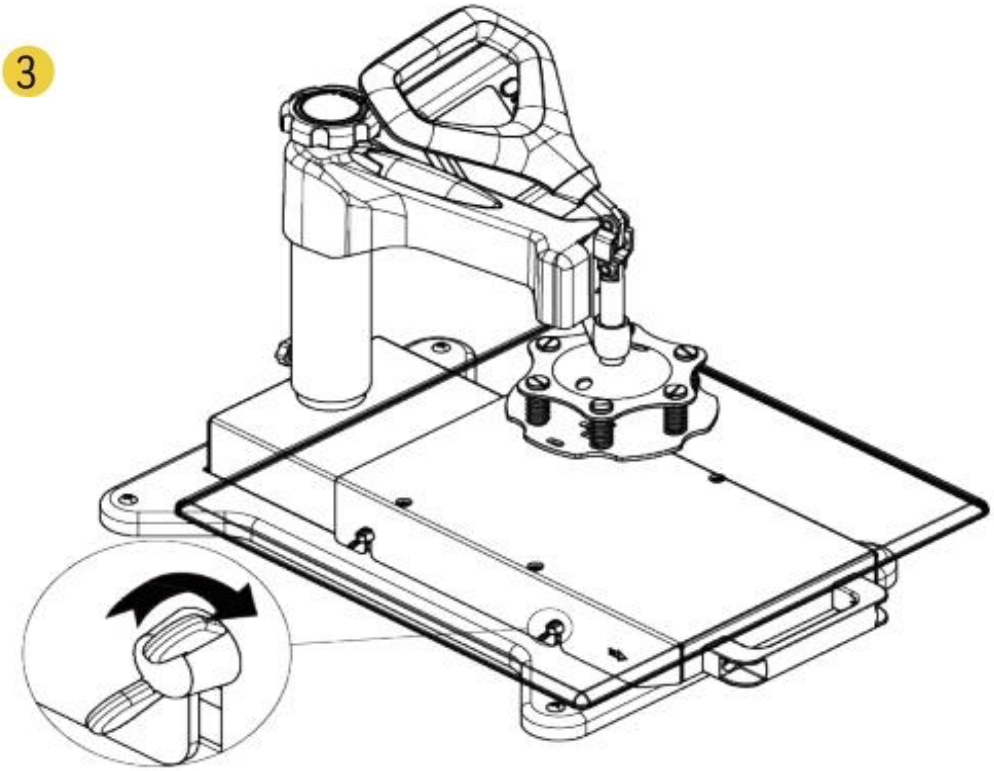

4

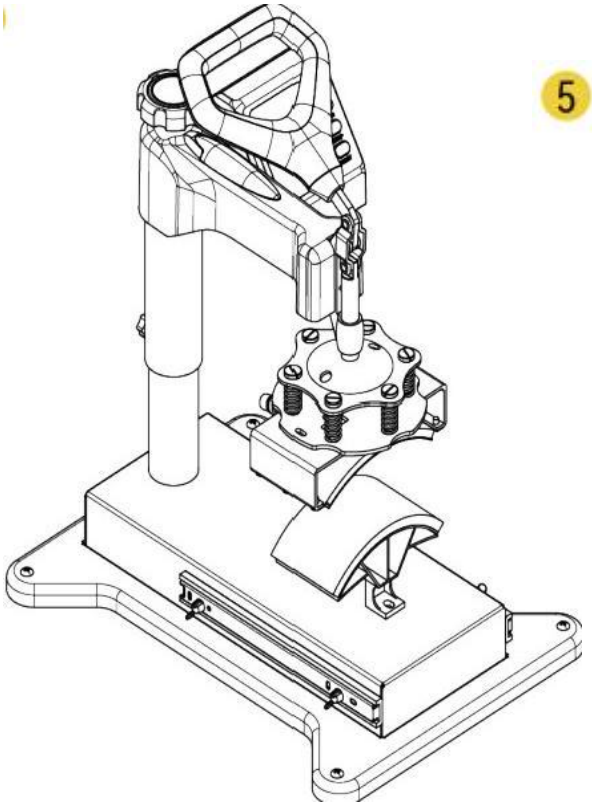

5

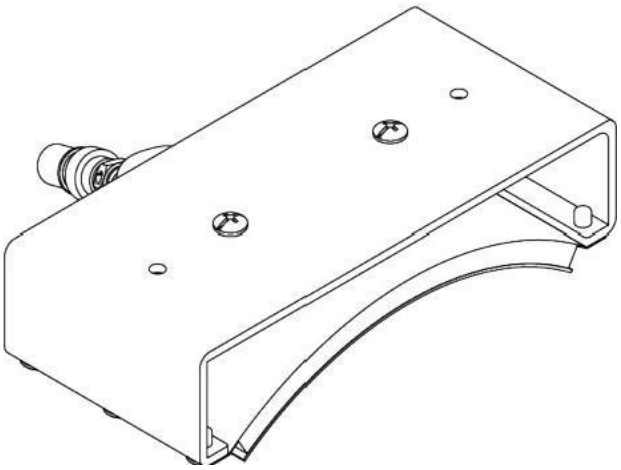

Installation des plaques de cuisson (partie D)

Remplacement des tapis de couverture de cuisson

6

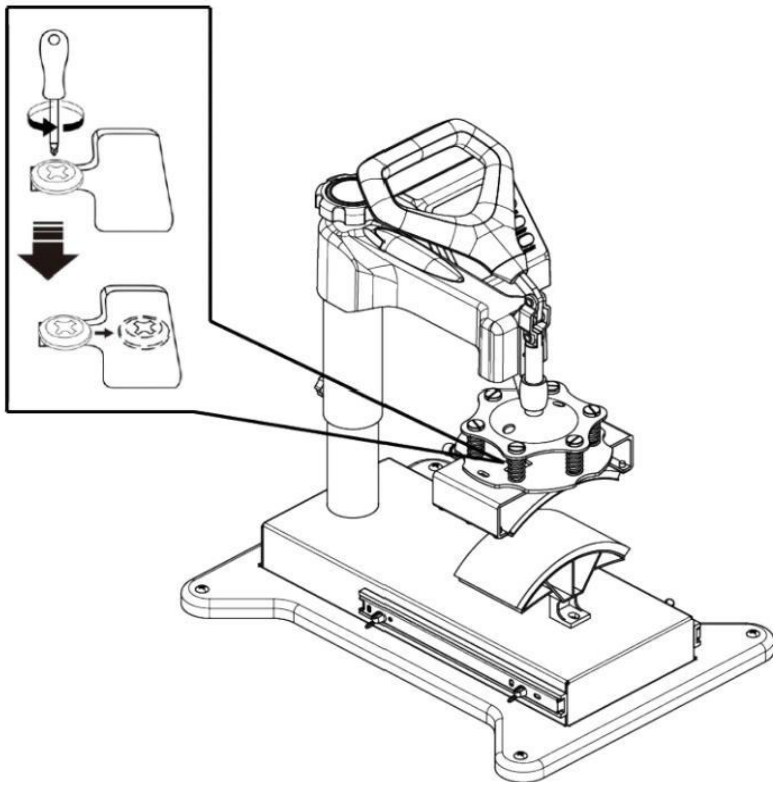

Utilisez un tournevis 4 pour serrer les 2 vis que vous venez de retirer et mettez le couvercle.



Chapeau profilé

Remplacement des sous-verres de cuisson

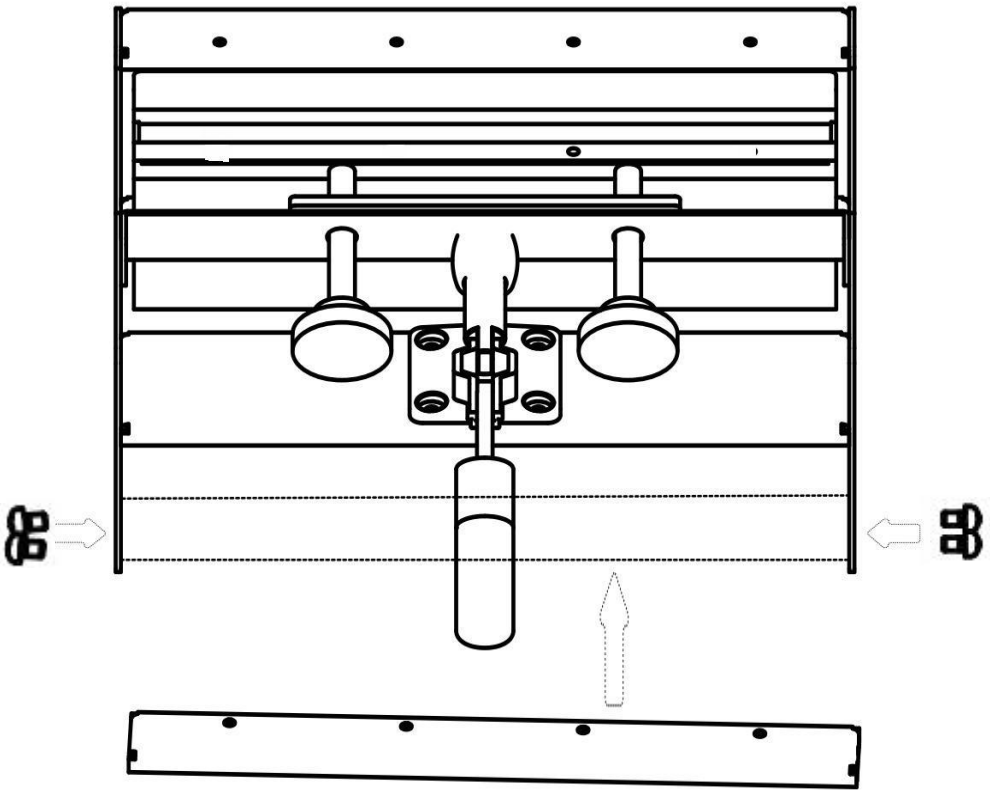

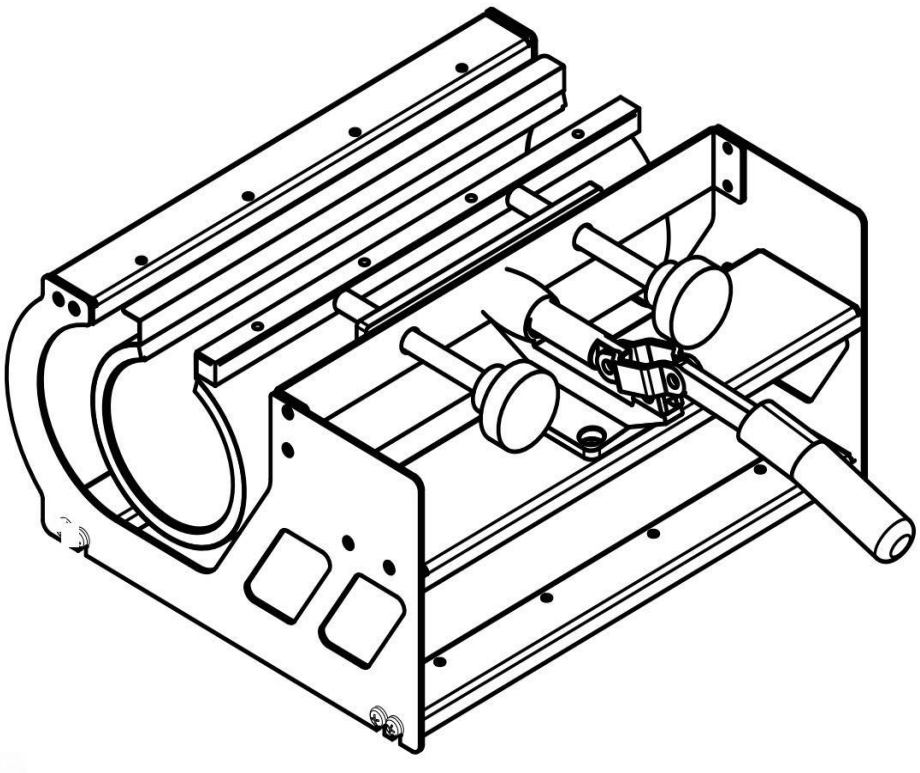

Remplacement des sous-verres de cuisson

1

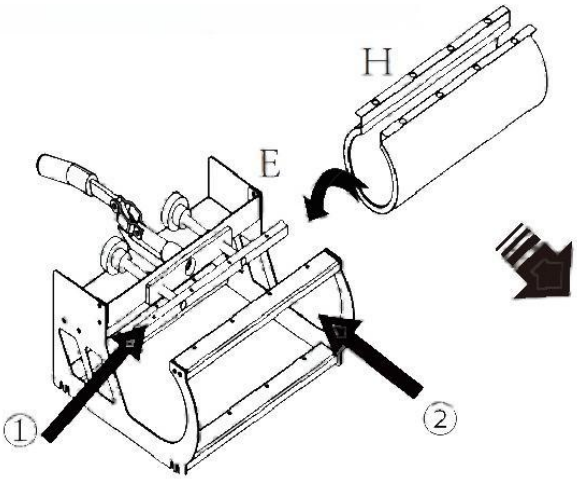

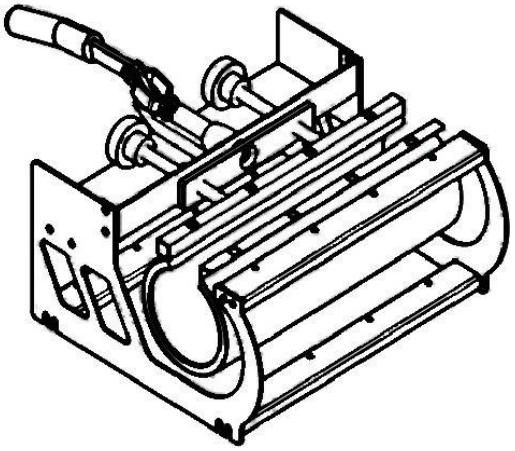

Install H to Part E.
(Tighten the screws on both sides. We suggest to tighten the screws on the side ① first, and then tighten the screws on the side ②)

2

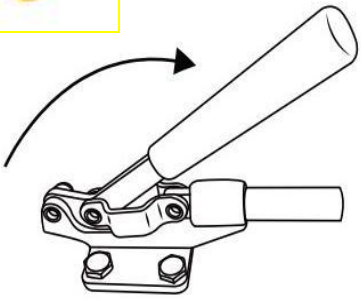

Adjust the tightness.

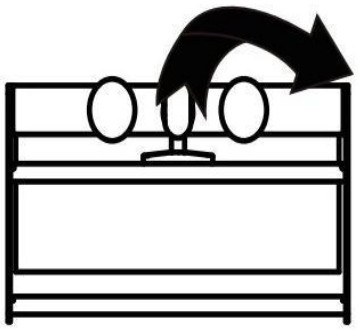

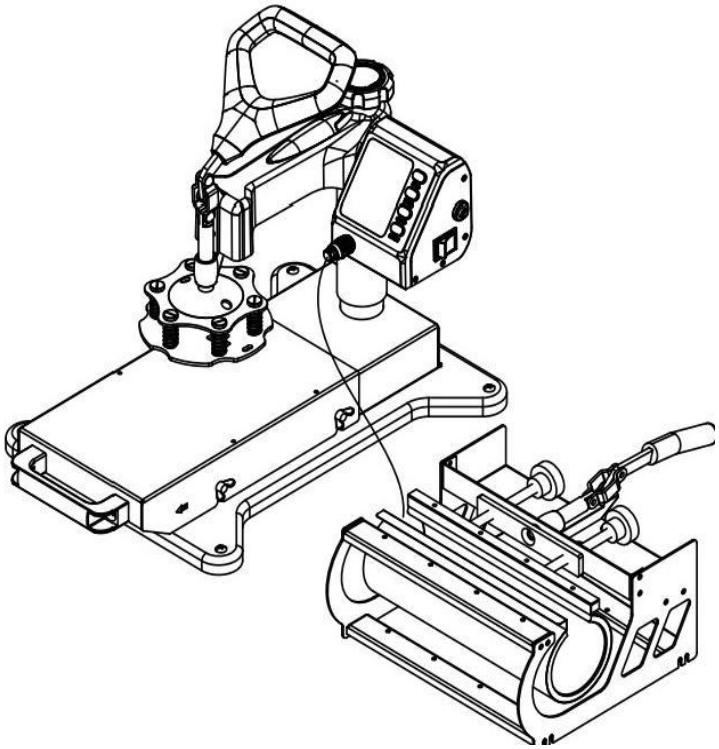



Shaped cup

III. MÉTHODE D'IMPRESSION

Ajustez la pression selon vos exigences (ni trop serrée ni trop lâche),
Branchez le cordon d'alimentation et allumez l'interrupteur d'alimentation.

La température commence à augmenter. Définissez la température initiale, la température maximale et le temps de pression.

Une fois que la température atteint la température initiale, le buzzer émet un bruit de "bœuf".

Appuyez sur  le bouton une fois. Placez ensuite l'objet (c'est-à-dire la merde de chien) sur la presse. Appuyez sur l'objet en tirant sur la poignée.

À la fin du temps d'attente, le buzzer long retentira. (Remarque: le buzzer long aura environ 5s pour vous informer qu'il est terminé, après quoi le buzzer court apparaîtra 5s pour vous informer si vous continuez toujours avec le prochain travail, sinon la température tombera à la température initiale)

Le travail est terminé et l'objet est retiré.

Éteignez l'interrupteur d'alimentation.

IV. Dépannage de la qualité du transfert

Couleur pâle: température trop basse/pression incorrecte/ou pression insuffisamment longue.

Motif flou: un temps de transfert trop long peut entraîner une diffusion.

Le motif est partiellement flou: la chaleur n'est pas correctement distribuée à travers la plaque chauffante.
Laissez plus de temps entre les opérations de poinçonnage. La répartition de la pression peut également être la cause et peut être réglée sur quatre régulateurs de surface plaque. Veuillez noter que ce sont des réglages d'usine et qu'il ne devrait pas être nécessaire de les ajuster.

Surface terne du motif: pression excessive ou température excessive.

Motif de cicatrice: le transfert prend trop de temps.

Différentes couleurs de motifs: pression incorrecte ou papier de transfert de mauvaise qualité.

Ruban adhésif: la température est trop élevée ou l'encre d'impression est mauvaise.

⚠ CAUTION

· Vérifiez si la tension est correcte avant d'utiliser la machine. Assurez-vous que le fonctionnement est effectué avec une connexion de protection de terre fiable.

· Arrêtez la machine, puis déconnectez l'alimentation
Remplacez le dispositif de chauffage. N'oubliez pas de porter des gants isolants si l'appareil est encore à chaude température.

· Évitez la combustion prolongée des pièces chauffées. Si vous n'éteignez pas l'alimentation,
S'il vous plaît placer une pièce de remplacement de l'estampage à chaud (il peut être déchet et peut être utilisé
Évitez d'endommager le dispositif de chauffage en poinçonnant les parties pointues de l'objet.

· Pendant l'utilisation, évitez de toucher le dispositif de chauffage et le ressort de compression sans protection en cas d'éventuels dommages au corps.

· Si vous avez des difficultés à pousser la poignée, ajustez la vis de verrouillage rotative pour réduire la pression du ressort de compression. Alternativement, il endommagera
La force de la machine.

· Avant de soulever la machine, veuillez verrouiller la tête de la machine avec la vis de verrouillage rotative et desserrer la poignée (la vis de verrouillage rotative ne doit pas être trop serrée). De plus, ne posez pas la machine au-delà de la limite. Lorsque la limite de chute est atteinte, on peut ressentir une pression significative sur la roue de régulation rotative.

· Gardez les enfants loin de la machine!!!

· N'essayez pas de presser les produits qui ne sont pas utilisés pour le transfert de chaleur normal. Il faut éviter de brûler les plaques de cuisson vides.

L'histoire de la Marque

Fondée en 2020, AKEYDIY se consacre à développer les capacités pratiques des enfants et les encourage à explorer, découvrir et expérimenter différentes choses à travers un jeu actif et imaginatif.

Le fondateur, George Akey, est un jeune homme non seulement père de deux enfants, mais aussi passionné par le bricolage. Il est fermement convaincu que chaque enfant a un énorme potentiel créatif et a le droit de

Opportunités et outils pour que chacun puisse libérer son potentiel de bricolage.

Le premier produit de George s′ inspire du rêve des enfants de créer leurs propres vêtements. Cependant, la qualité des presses à chaud sur le marché varie et le prix Déterminé à réaliser les rêves des enfants, George a continuellement mené des recherches approfondies sur les technologies de transfert de chaleur L'améliorer et le perfectionner. Après plusieurs mois d'efforts, il a finalement Une machine durable et conviviale a été construite. Cette machine devient comme une clé, libérant un potentiel créatif illimité pour le bricolage

Enthusiaste.

Avec le temps, la marque AKEYDIY s′ est progressivement développée.

En plus des presses à chaleur, ils ont également lancé une variété de produits tels que des maisons rebondissantes et des toboggans aquatiques conçus pour aider les familles à créer des moments plus heureux.

AKEYDIY s'engage à offrir aux gens la possibilité de donner vie à leurs idées créatives, afin que chacun puisse trouver du plaisir et un sentiment d'accomplissement dans le processus de bricolage.

whubefy

support@akeydiy.net

Fabriqué en Chine

Máquina de prensa de calor digital multifuncional

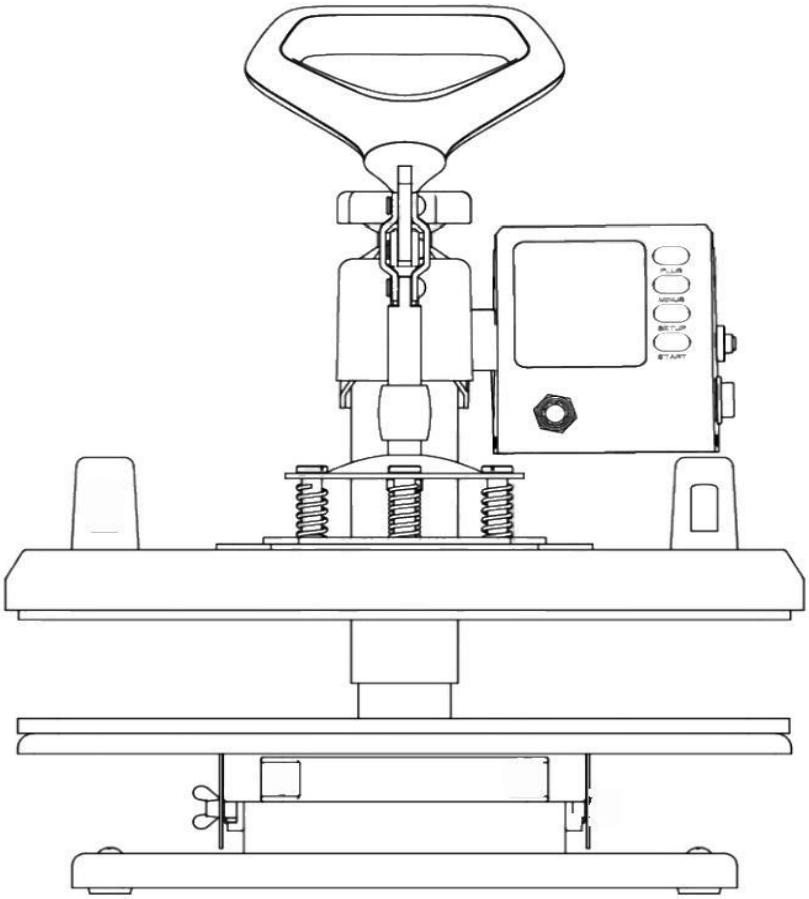

Atención al cliente

IMPORTANTE: Si necesita ayuda con preguntas sobre productos, servicio post-venta u otras preguntas relacionadas, por favor contáctenos por correo electrónico:

support@akeydiy.net

Sírvanse proporcionar información sobre:

ID de pedido
Descripción del problema

IMPORTANTE: Asegúrese de leer el contenido de este manual de instrucciones antes de intentar operar el dispositivo. Este manual debe mantenerse en un lugar fácilmente accesible para todos los usuarios de la máquina.

Contenido

Introducción a las piezas de la prensa en caliente tres ——————————3

Lista de piezas ——————————————————————————4

Montaje y uso Paso————————————————————5

Método de funcionamiento del controlador de temperatura inteligente–6

I. PREPARACIÓN ANTES DEL USO---------- 6

IITemperatura de ajuste equivocada ---------- 6

Reemplazar la almohadilla de la bandeja ----------8-9

Reemplazo de la tapa de horneado ----------10-12

Reemplazar la costa de horneado————————13-14

III. MÉTODOS DE IMPRESIÓN ----------15

IV. Solución de problemas de la calidad de la transmisión ----------15-16

Introducción a las piezas de la prensa caliente

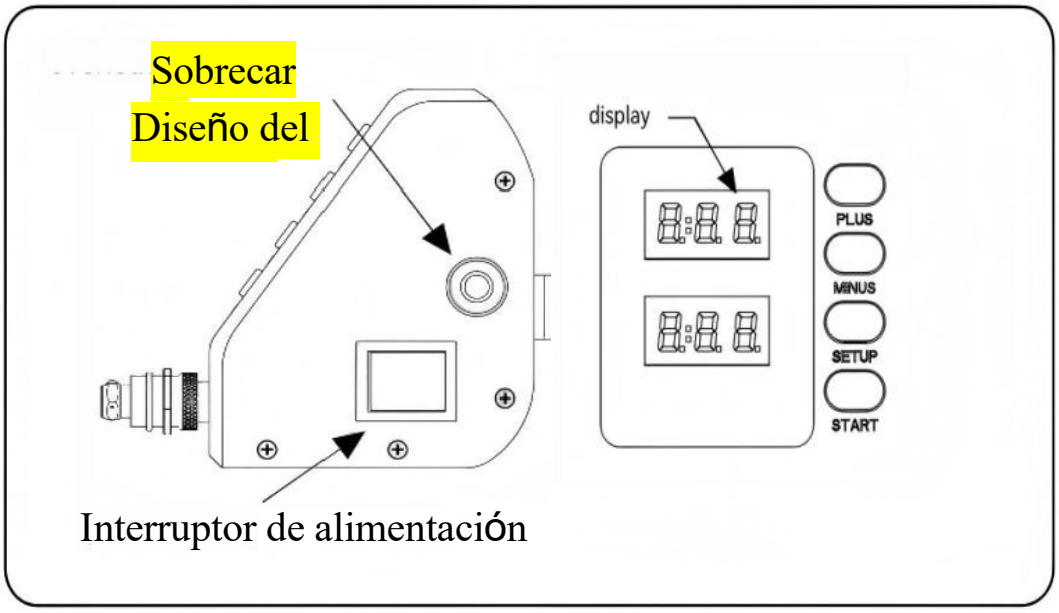

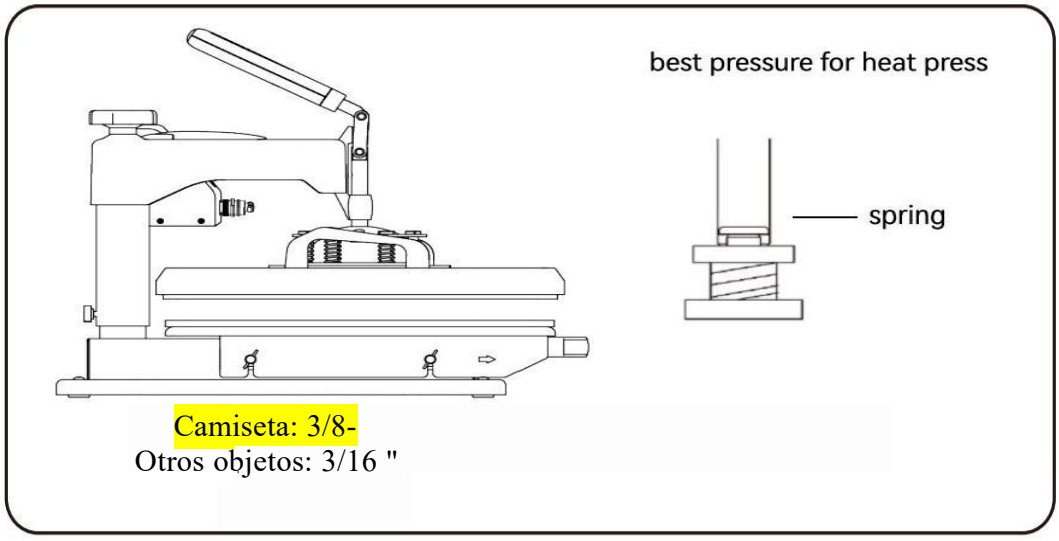

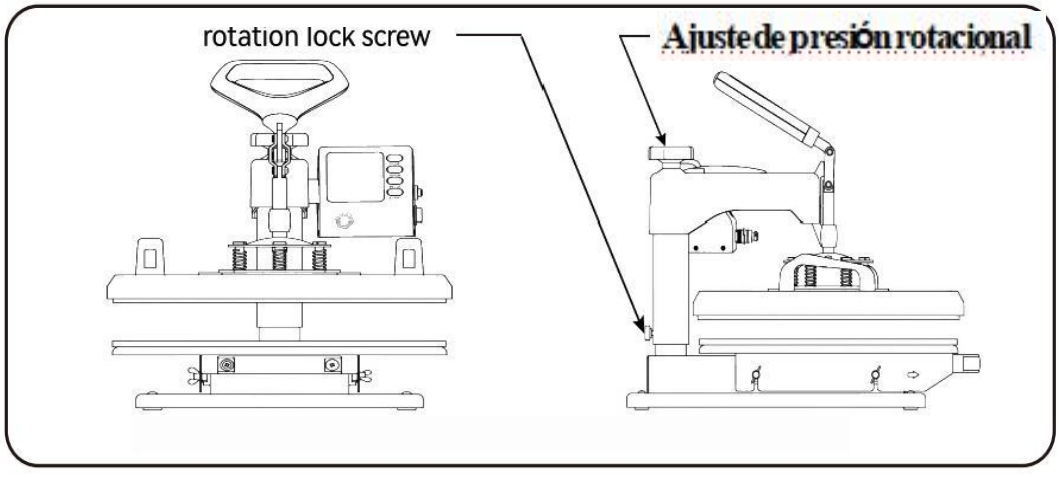

Lista de piezas

A

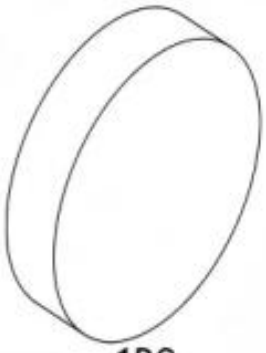

1PC

B

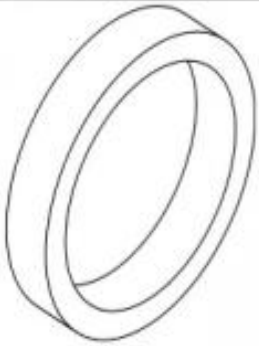

1PC

C

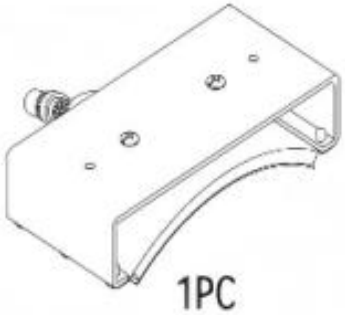

1PC

D

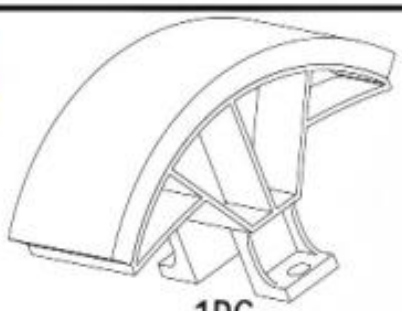

1PC

E

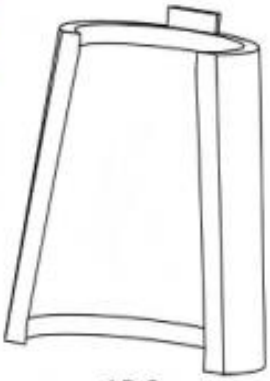

1PC

F

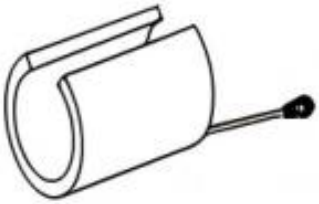

1PC

G

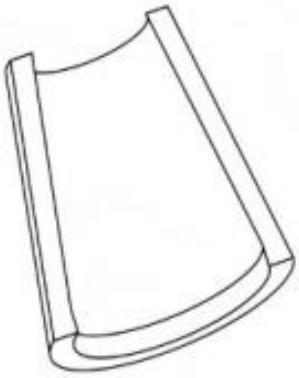

1PC

H

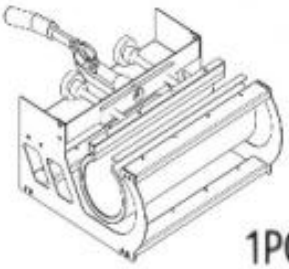

1PC

I



3PC

J



1PC



1PC

El destornillador Phillips se convierte en un destornillador liso girando 180 grados



1PC

Pasos de montaje y uso

1

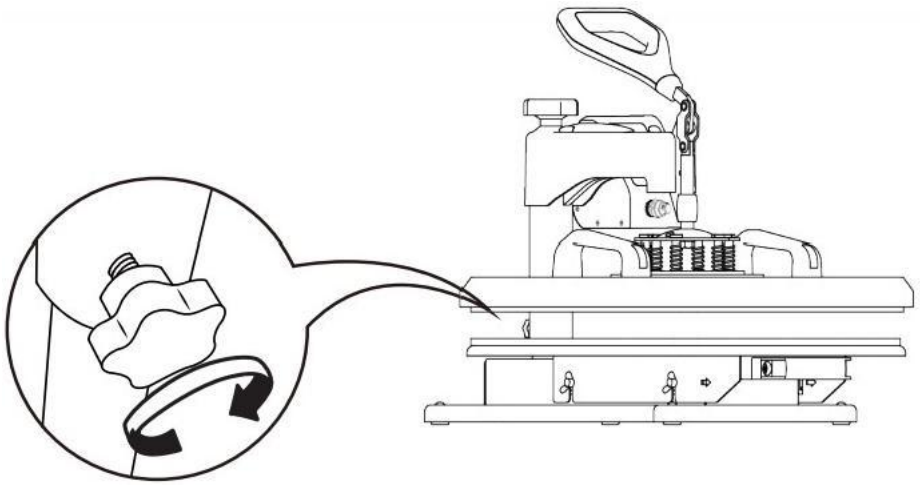

Apriete la perilla.

2

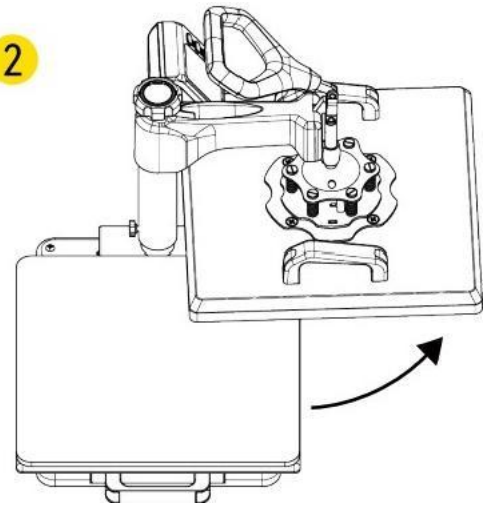

Gire la placa de transferencia de calor hacia el costado.

3

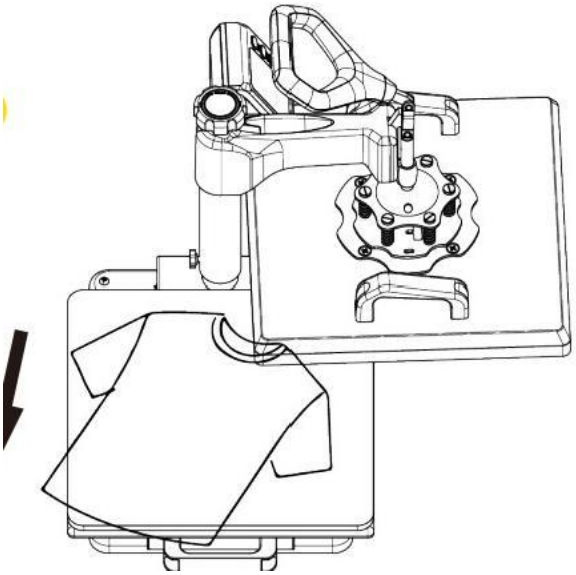

Tire de la alfombra debajo y coloque la ropa plana sobre la alfombra para colocar el patrón sobre la ropa.

4

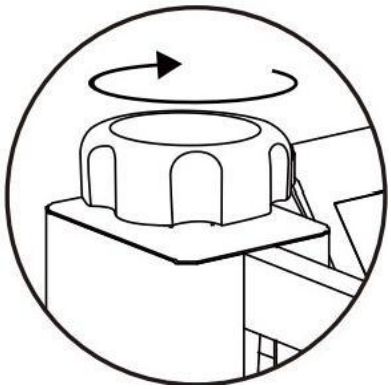

Gire este interruptor de ajuste para ajustar la presión.

5

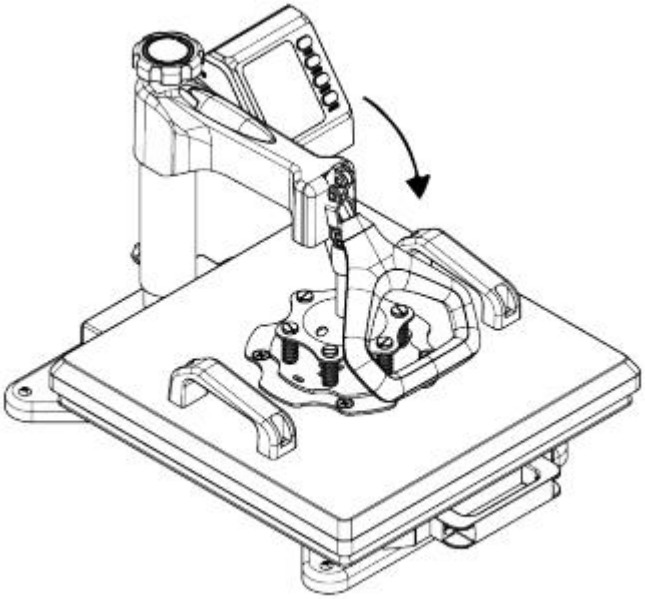

Método de funcionamiento del controlador de temperatura inteligente

I. PREPARACIÓN ANTES DE USO:

1. Verifique la conexión del enchufe de alimentación del gabinete eléctrico con la toma de corriente. ¡Asegúrese de operar con un cable de tierra seguro!!!

2. Antes de encender la máquina, el elemento de prensado térmico debe insertarse firmemente en la máquina. Insertar el cable en la máquina. Insertar la toma de corriente en el enchufe de pared. Encender la alimentación girando el interruptor ON/OFF. (Voltaje nominal: 110V, potencia máxima de entrada: 900W)

II. Establezca la temperatura deseada

Establezca la temperatura y el tiempo de acuerdo con la siguiente tabla y obtenga los ajustes específicos de temperatura y tiempo correspondientes.(La temperatura se mide en grados Fahrenheit).

Prensa Objetos	Inicial Temperatura	Máximo Temperatura	Tiempo de calentamiento apropiado
Taza mug	110 °C/230 °F	165 °C/330 °F	40
Azulejos	110 ° C/230 ° F	165 °C/330 °F	40
Placa metálica	110 °C/230 °F	148 °C/300 °F	40
Tablero	110 °C/230 °F	179 °C/355 °F	150
Camisetas	110 °C/230 °F	179 °C/355 °F	Papel de sublimación: 30-50s
			Papel de camiseta: 10-20s

A. Ajuste de temperatura inicial (rango: 93-232°C/200-450°F)

Presione el botón "Modo" una vez y vea que la "luz de configuración" se vuelve roja. A continuación, presione la tecla "más/menos" para establecer la temperatura de calentamiento inicial.

B. Ajuste de temperatura máxima (rango: 93-232°C/200-450F)

Presione el botón "Modo" por segunda vez; Ver que la "luz de temperatura" se vuelve roja. A continuación, presione la tecla "más y menos" para establecer la temperatura máxima de calentamiento.

C. Ajuste apropiado del tiempo de calentamiento (rango: 0-999 segundos)

Presione el botón "Modo" por tercera vez; Vea que la "luz de tiempo" se vuelve roja. Luego presione la tecla "más o menos" para establecer el tiempo de calentamiento adecuado.

Patrón de impresión

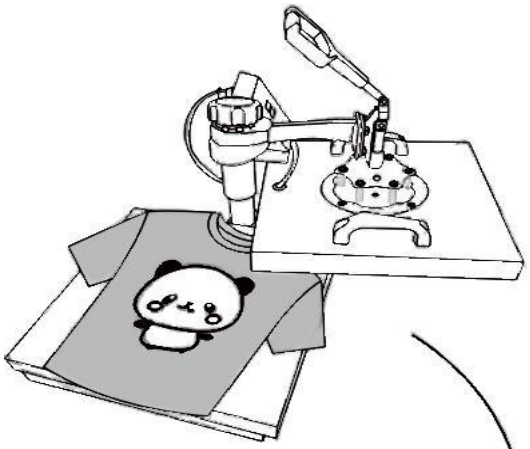

Prendas impresas



Apague la alimentación y retire la almohadilla. Se recomienda usar guantes resistentes al calor al desnudarse o quitarlos después de 2-3 minutos. Cuidado con el calor.

Notas

· La máquina tiene la función de autobloqueo del ajuste de la temperatura.

---Si la temperatura de arranque se establece en 171°C/340°F, la máquina limitará automáticamente el rango de ajuste de temperatura máxima de 171 a 221°C/340 a 430°F

---Por el contrario, si inicialmente se establece la temperatura máxima en 121°C/250°F, la máquina limitará automáticamente el rango de ajuste de temperatura inicial a 93 a 121°C/200 a 250°F.

· Temperatura de calentamiento inicial siempre = < temperatura de calentamiento máxima

Reemplazar la almohadilla de la bandeja

1

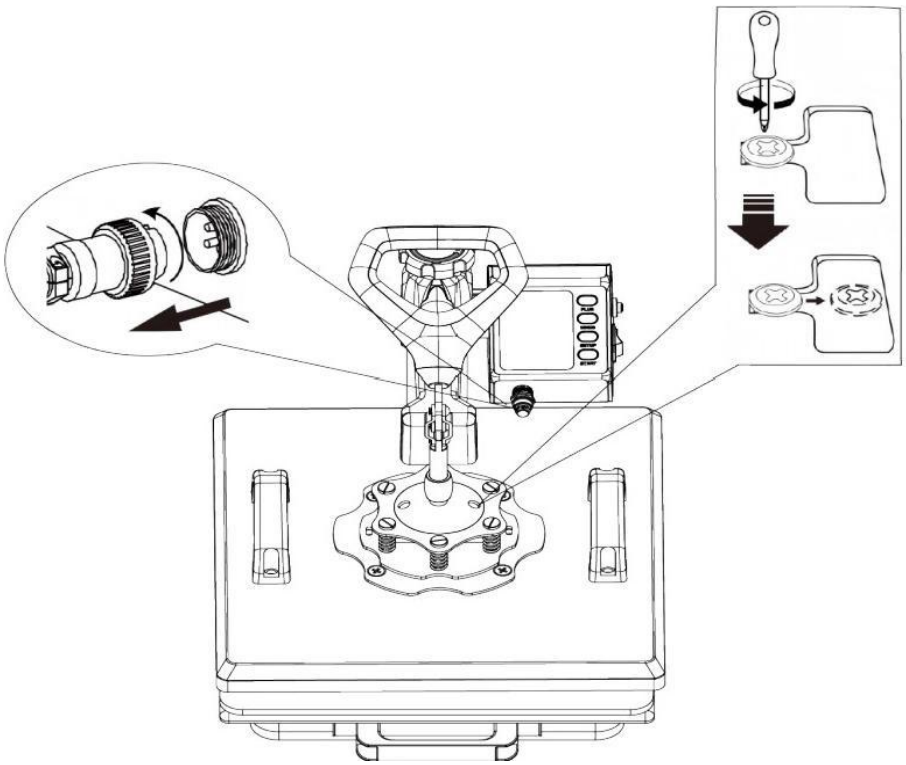

2

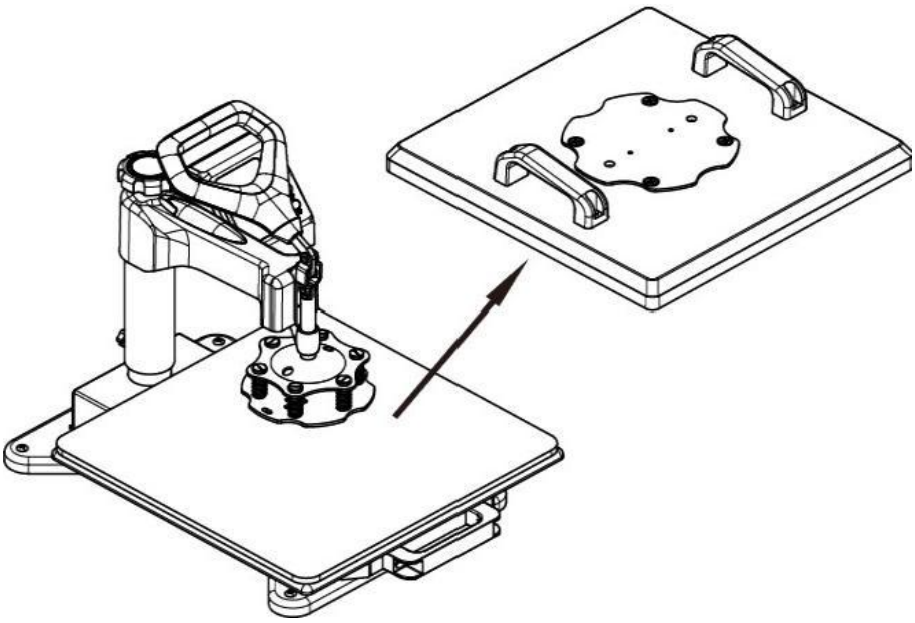

Gire la placa de transferencia de calor hacia el costado.

Reemplazar la almohadilla de la bandeja

3



Choose the right size
Plate Press.

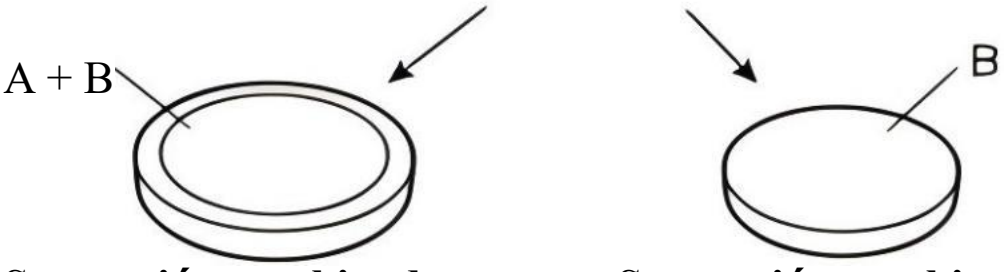

Separación combinada **Separación combinada**

4

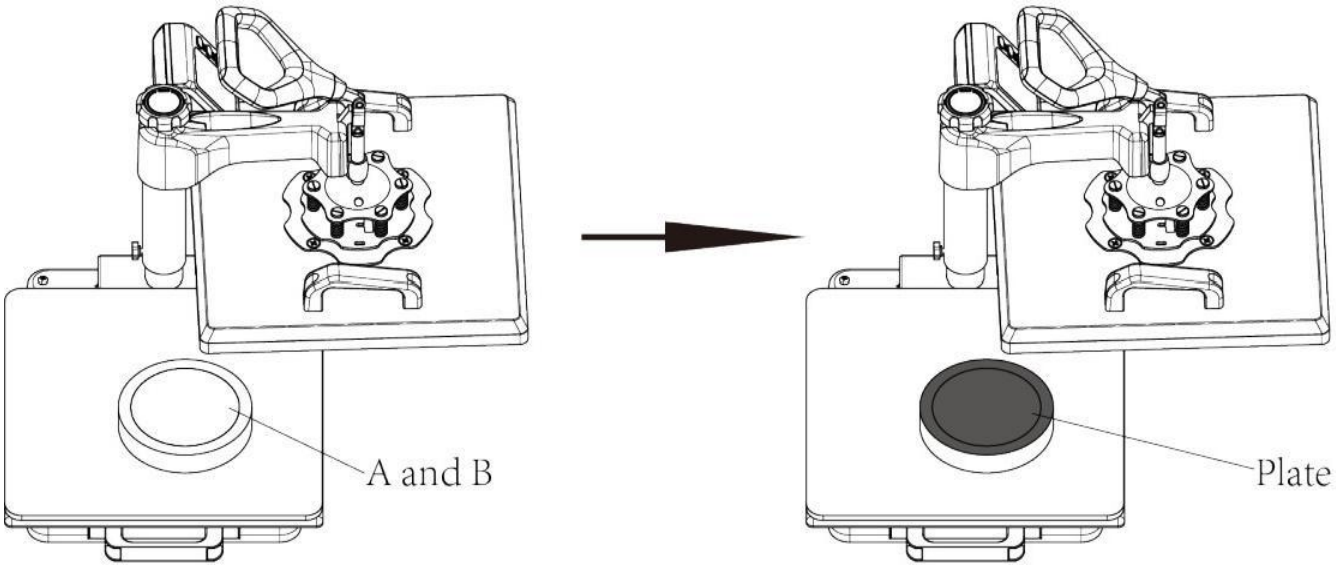

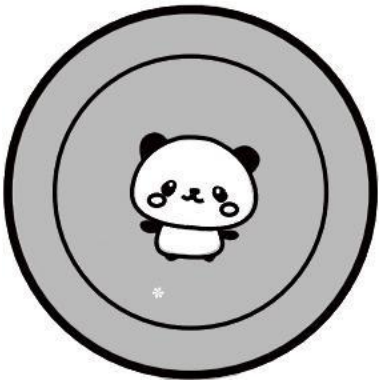

Tablero de estampado.

Reemplazo de la tapa de horneado

1

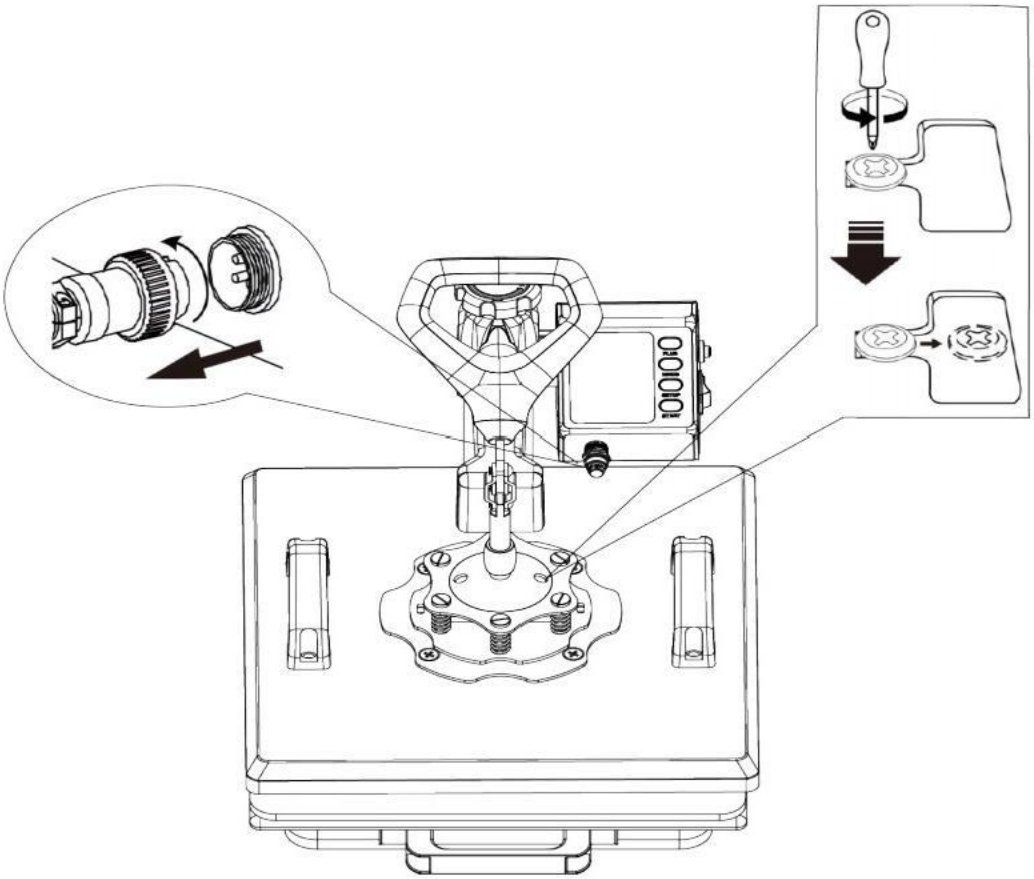

2

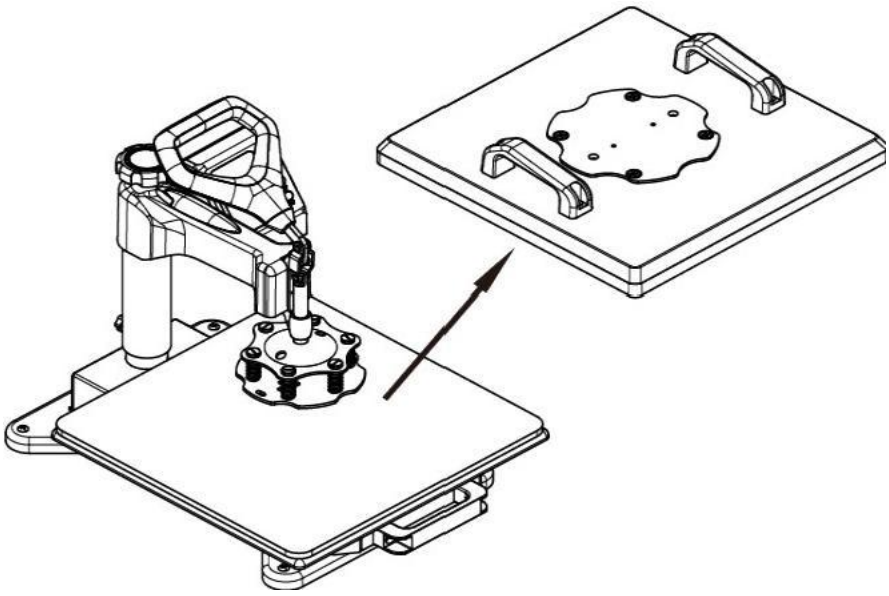

Gire la placa de transferencia de calor hacia el costado.

Reemplazo de la tapa de horneado

3

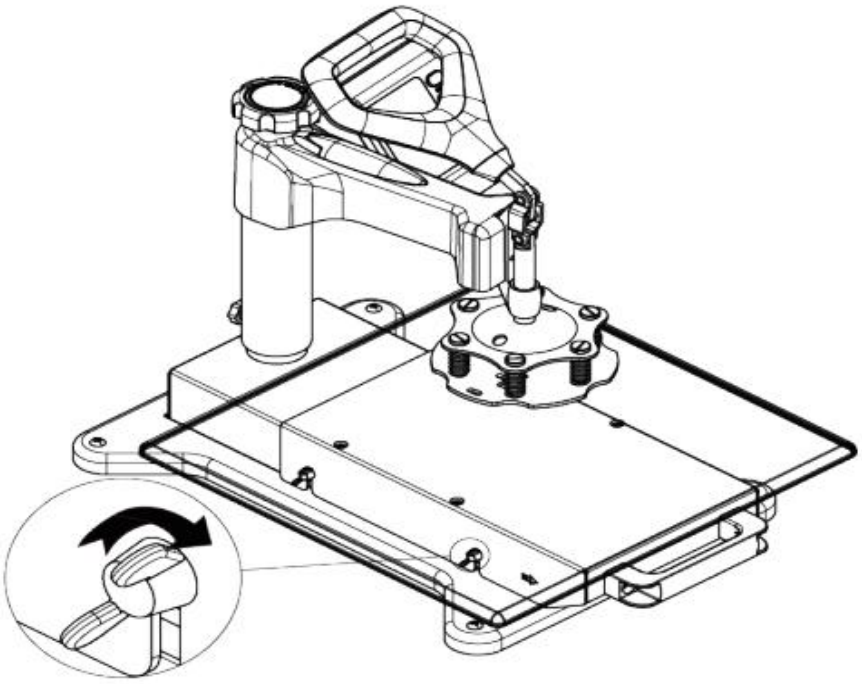

4

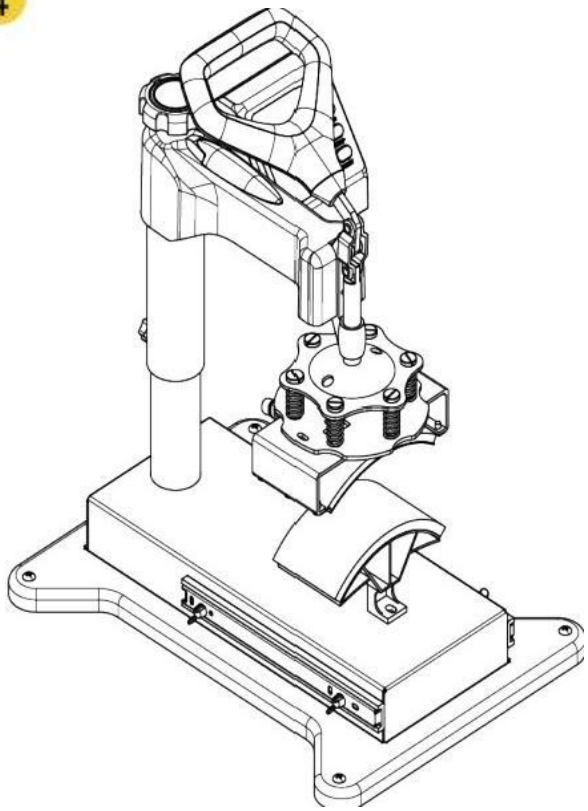

5

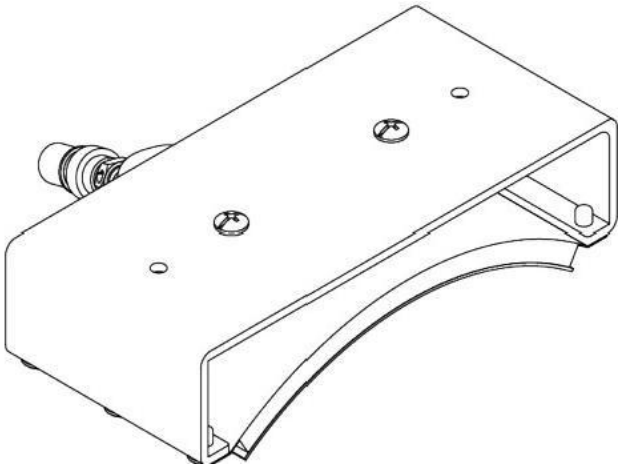

Instalación de la bandeja para hornear (parte D)

Reemplazo de la tapa de horneado

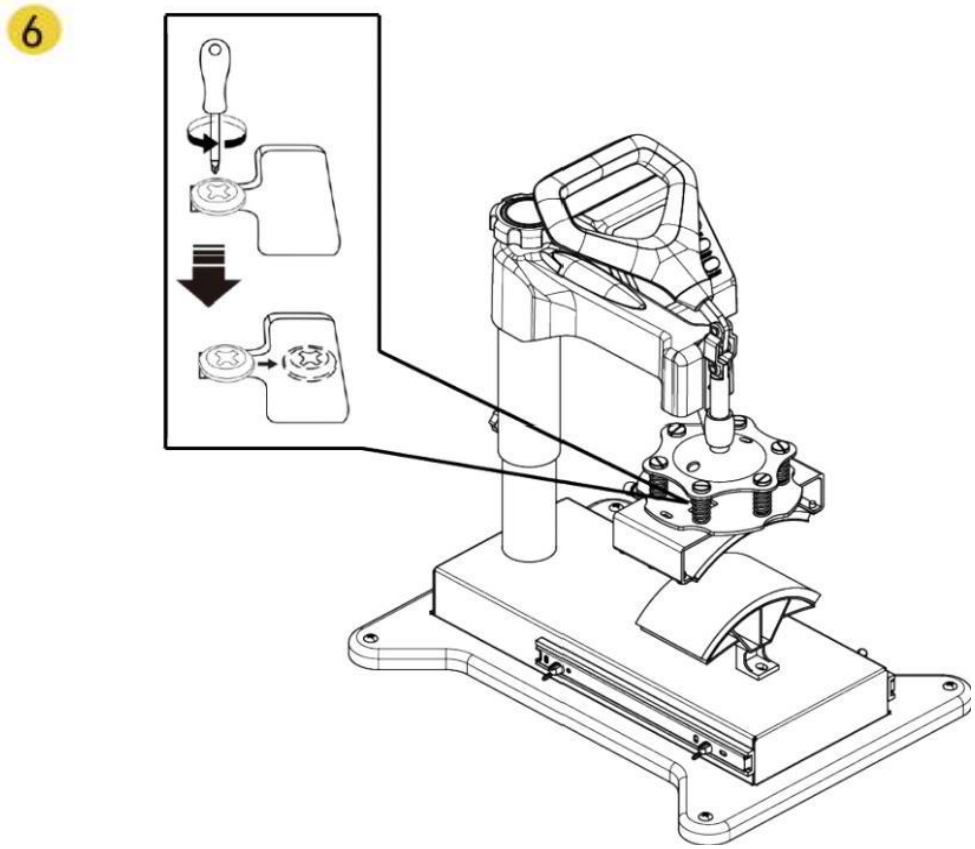

Utilice un destornillador 4 para apretar los 2 tornillos que acaba de quitar y coloque la tapa.



Sombrero con forma

Reemplazo de posavasos para hornear

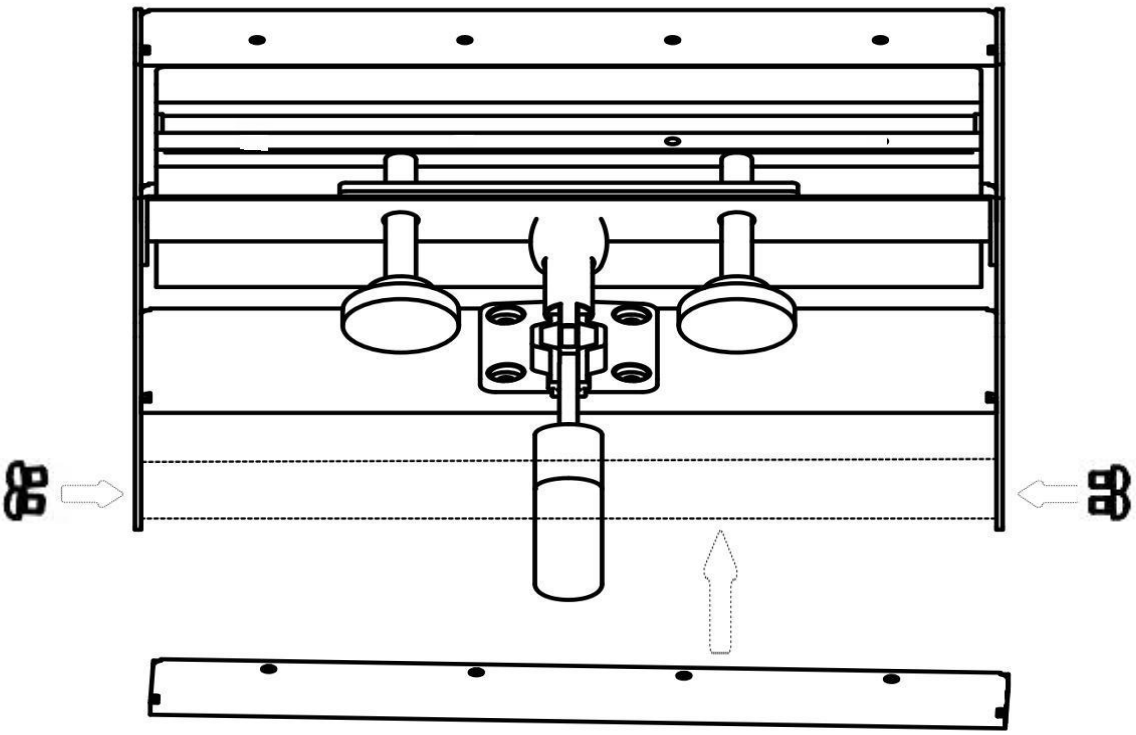

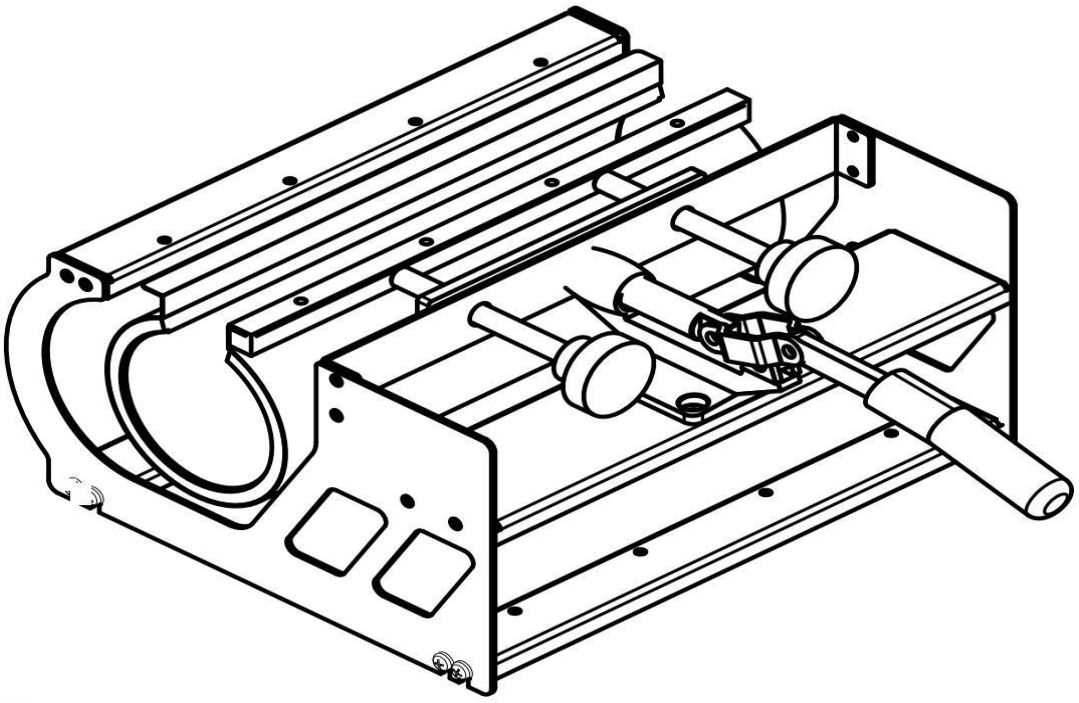

Reemplazo de posavasos para hornear

1

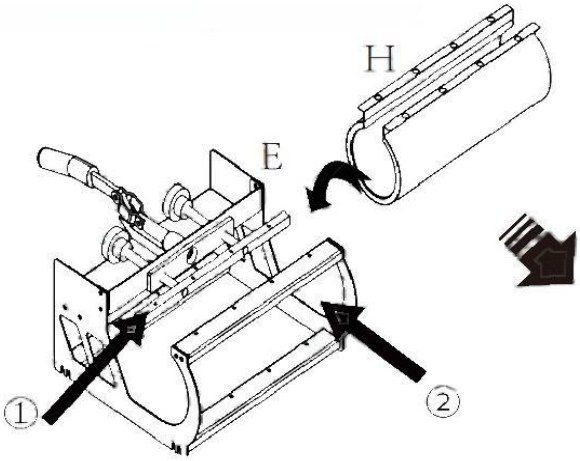

Install H to Part E.
(Tighten the screws on both sides. We suggest to tighten the screws on the side ① first, and then tighten the screws on the side ②)

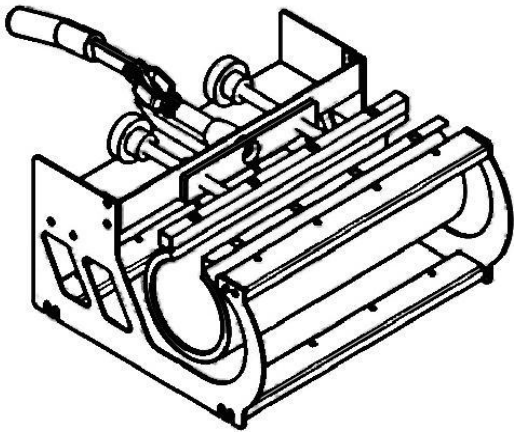

2

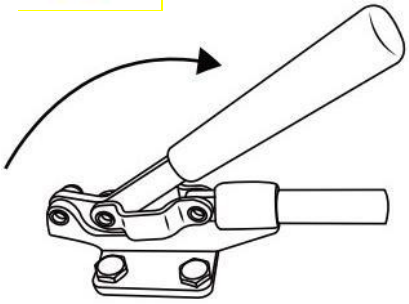

Adjust the tightness.

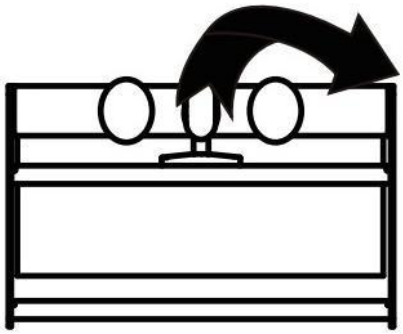



Shaped cup

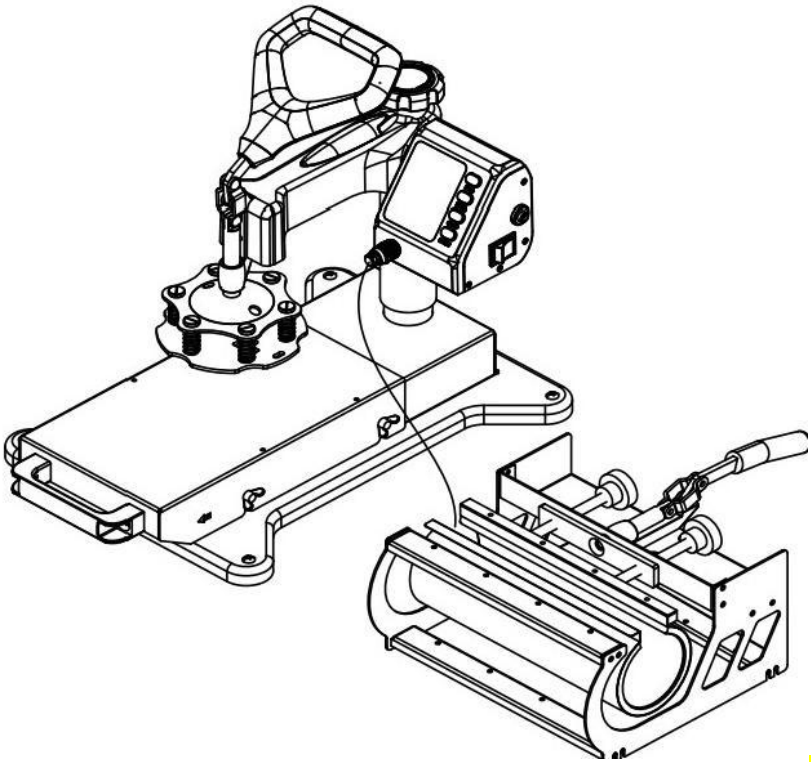

III. MÉTODOS DE IMPRESIÓN

Ajuste la presión según sus requisitos (ni demasiado apretado ni demasiado suelto),
Enchufe el cable de alimentación y encienda el interruptor de encendido.

La temperatura comienza a subir. Establezca la temperatura inicial, la temperatura máxima y el tiempo de presión.

Una vez que la temperatura se eleva a la temperatura inicial, el zumbador emite un sonido de "carne de vaca".

Pulsa el botón  una vez. Luego coloque el objeto (es decir, la mierda de perro) sobre la prensa. Tire del mango hacia abajo para presionar el objeto.

Al final del tiempo de espera, sonará el zumbador largo. (Nota: el zumbador largo tendrá alrededor de 5s para informarle que ha terminado, después de lo cual el zumbador corto aparecerá 5s para informarle si todavía está continuando con el siguiente trabajo, de lo contrario la temperatura caerá a la temperatura inicial)

Se hace el trabajo y se retira el objeto.

Apague el interruptor de encendido.

IV. Solución de problemas de la calidad de la transferencia

Color pálido: la temperatura es demasiado baja/la presión es incorrecta/o el tiempo de presión no es suficiente.

Patrón borroso: el tiempo de transferencia demasiado largo puede causar difusión.

El patrón está parcialmente borroso: el calor no se distribuye correctamente a través de la placa calefactora.
Deje más tiempo entre las operaciones de estampado. La distribución de la presión también puede ser la causa y se puede ajustar en los cuatro reguladores de la superficie de la placa. Tenga en cuenta que estas son configuraciones de fábrica y no debería ser necesario ajustarlas.

La superficie del patrón es opaca: demasiada presión o demasiada temperatura.

Patrón de cicatriz: tiempo de transferencia demasiado largo.

El color del patrón es diferente: la presión es incorrecta o el papel de transferencia es de mala calidad.

Cinta adhesiva: la temperatura es demasiado alta o la tinta de impresión es deficiente.

⚠ CAUTION

· Compruebe si el voltaje es correcto antes de usar la máquina. Asegúrese de operar con una conexión fiable de protección a tierra.

· Apague la máquina y luego desconecte la fuente de alimentación
Reemplace el dispositivo de calefacción. No olvide usar guantes aislantes si el dispositivo todavía se encuentra a altas temperaturas.

· Evite la combustión prolongada de las partes calentadas. Si no se apaga la alimentación,
Por favor, coloque un reemplazo de estampado en caliente (puede ser chatarra, puede ser utilizado
Evite dañar el dispositivo de calentamiento con las partes afiladas del objeto estampado.

· Durante el uso, evite tocar el dispositivo de calentamiento y el resorte de compresión sin protección en caso de posibles daños al cuerpo.

· Si es difícil empujar el mango, ajuste el tornillo de bloqueo giratorio para reducir la presión del resorte de compresión. O bien, dañará
La fuerza de la máquina.

· Antes de levantar la máquina, por favor bloquee la cabeza de la máquina con el tornillo de bloqueo giratorio y afloje el mango (el tornillo de bloqueo giratorio no se atornille demasiado apretado). Además, no deje la máquina más allá del límite. Cuando se alcanza el límite de caída, se puede sentir una presión significativa sobre la rueda reguladora giratoria.

· Mantener a los niños alejados de la máquina!!!

· No intente presionar el producto que no se utiliza para la transferencia de calor normal. Se debe evitar quemar la bandeja vacía.

DIGITALE MULTIFUNZIONALE MACCHINA PRESSA ACALDO

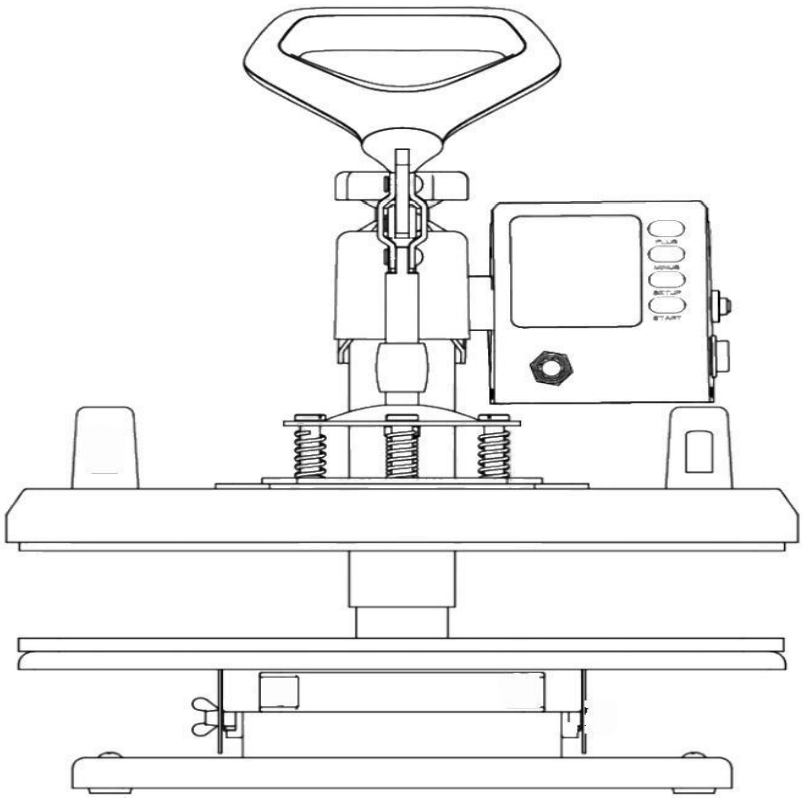

Assistenza al cliente

Importante: se avete bisogno di aiuto per quanto riguarda i problemi del prodotto, il servizio post-vendita o altri problemi pertinenti, contattaci via e-mail:

support@akeydiy.net

Si prega di fornire le seguenti informazioni:

ID ordine

Descrizione del problema

Importante: assicurati di rivedere il contenuto di questo manuale prima di tentare di funzionare l'apparecchiatura. Questo manuale dovrebbe essere posizionato dove possa essere facilmente fatto riferimento da tutti gli utenti della macchina.

CONTENUTO

Introduzione delle parti della macchina pressa a caldo--3

Elenco delle parti ----------4

Assemblaggio e uso passaggi ----------5

Metodo di funzionamento del regolatore di temperatura intelligente ----------6

I.1.preparazione prima dell'uso----------6

II.IMPOSTA LA TEMPERATURA RICHIESTA----------6

Sostituisci il tappetino della teglia da forno----------8-9

Sostituisci il tappetino del coperchio da cottura----------10 - 12

Sostituisci il sottobicchiere da cottura----------13 - 14

III.METODI DI STAMPA----------15

IV.RISOLUZIONE DEI PROBLEMI RELATIVI ALLA QUALITÀ DEL TRASFERIMENTO-15 - 16

Introduzione delle parti della macchina pressa a caldo

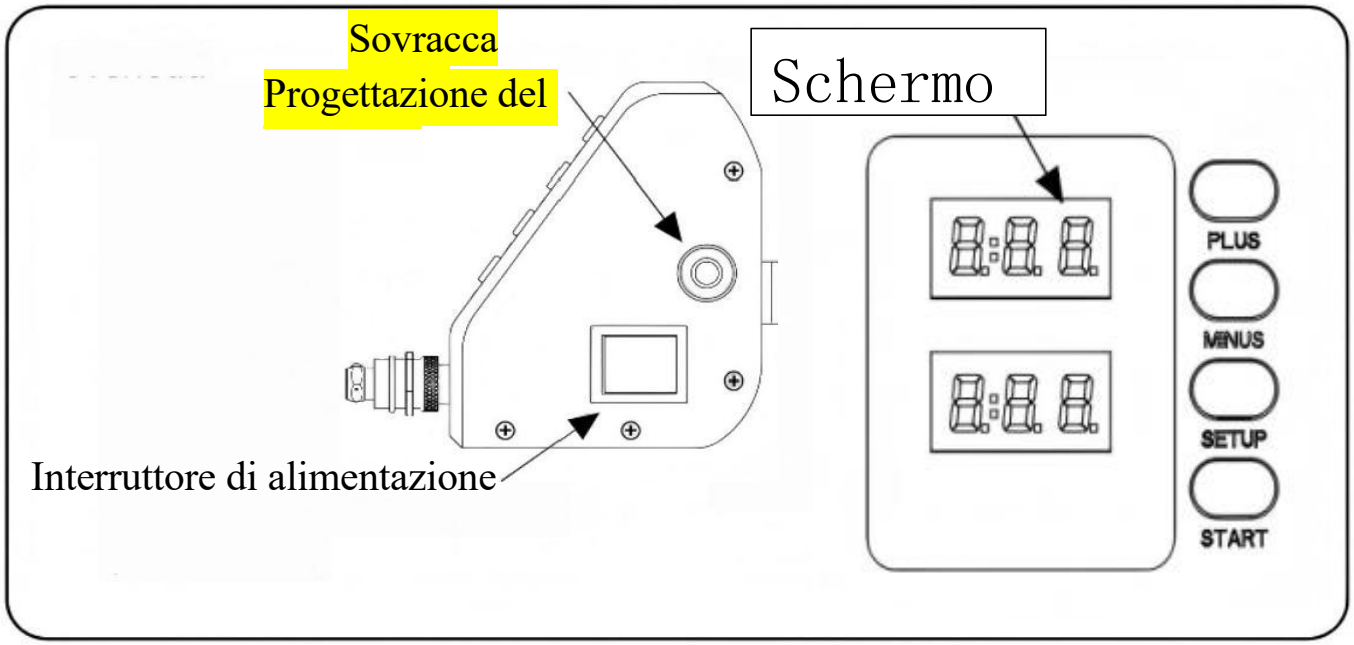

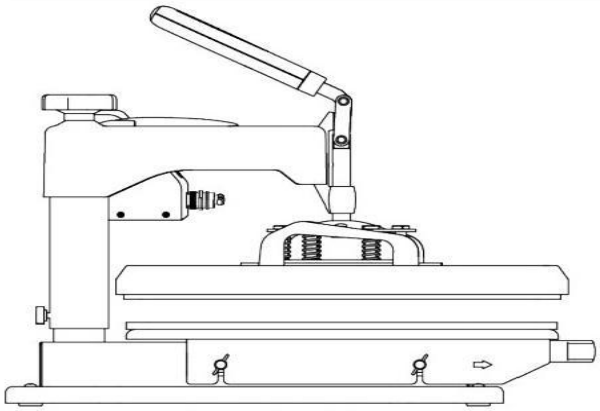

La pressione ottimale per la stampa a caldo

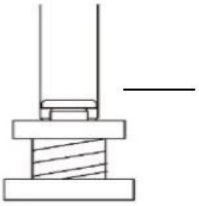

primavera

T-camicia:3/8-1/2"altro

Altro oggetto: 3/16 "

vite di blocco di rotazione

Regolazione della pressione girevole

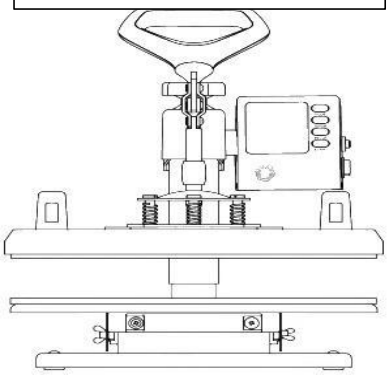

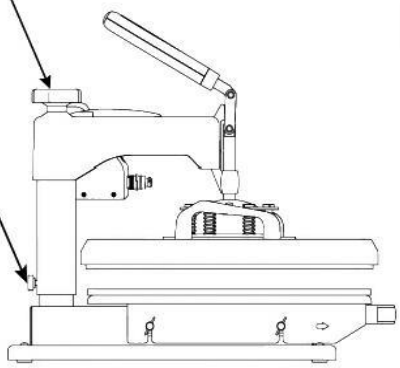

Elenco delle parti

A



1 pz

B

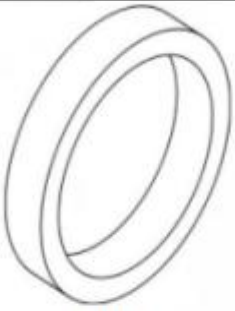

1 pz

C

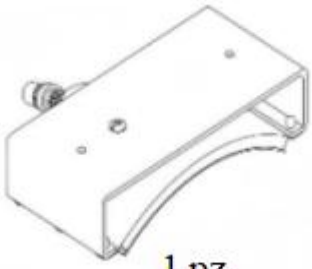

1 pz

D

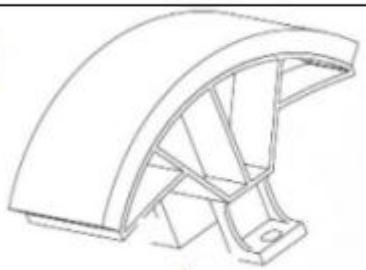

1 pz

E

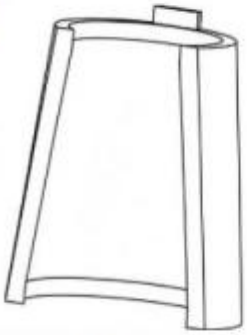

1 pz

F

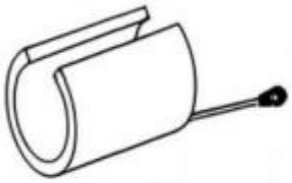

1 pz

G

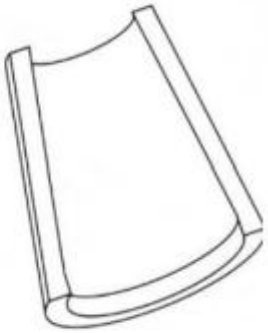

1 pz

H

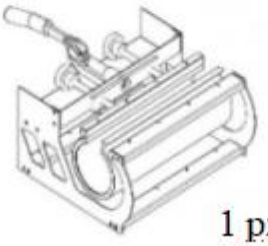

1 pz

I



3pezzi

J



1 pz



1 pz

Un cacciavite Phillips può essere trasformato in un cacciavite fessurato ruotandolo 180 gradi



1 pz

Assemblaggio e uso passaggi

1

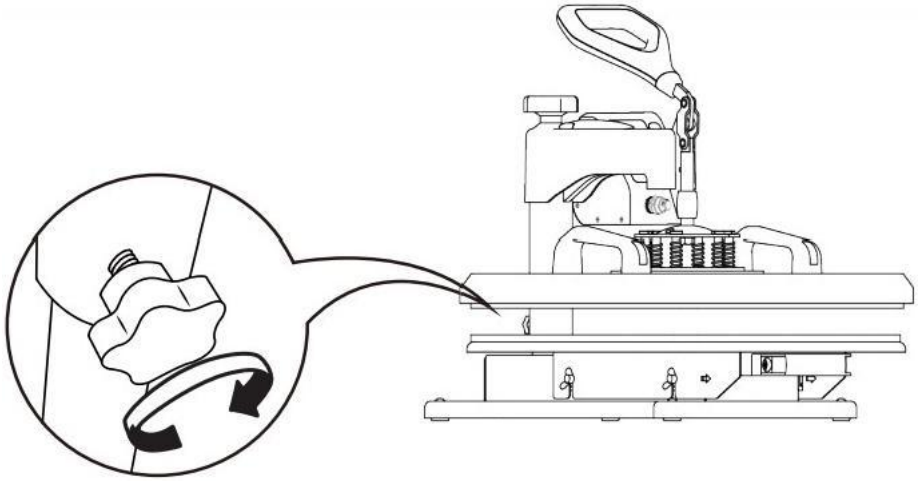

Stringere la manopola

2

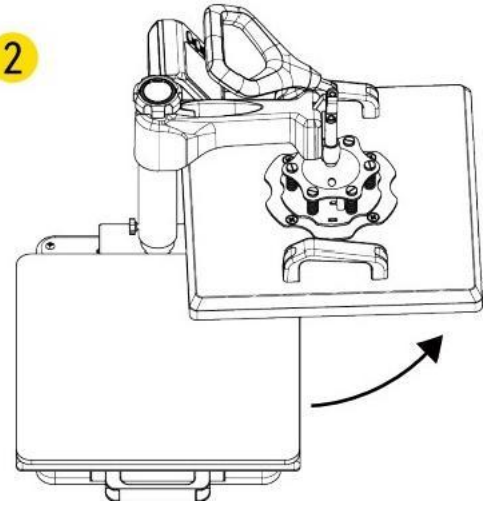

Ruotare la scheda di trasferimento del caldo sul lato.

3

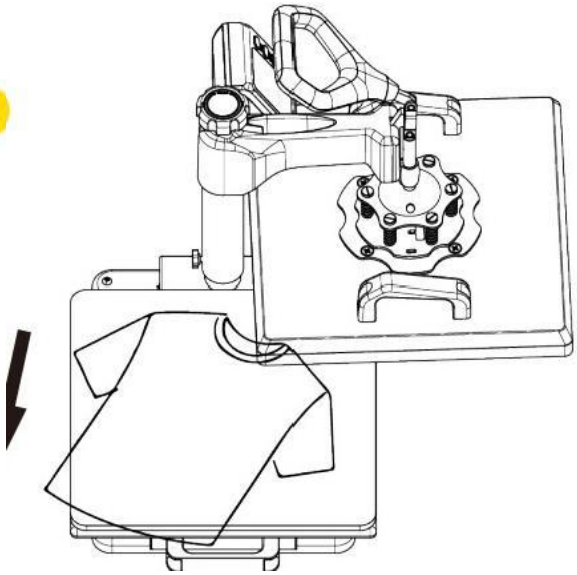

Tira fuori il tappetino sotto, posiziona i vestiti piatti sul tappetino e posiziona il modello sui vestiti.

4

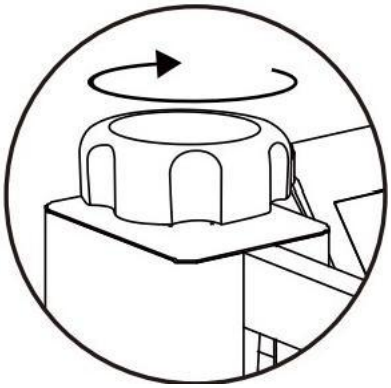

Ruotare questo interruttore di regolazione per regolare la pressione.

5

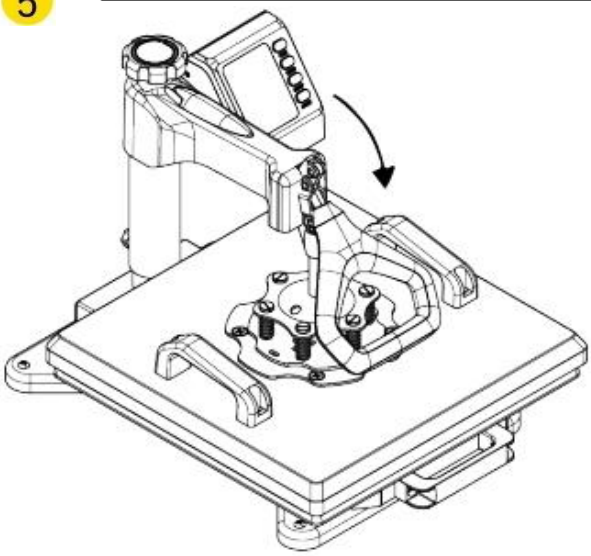

Metodo di funzionamento del regolatore di temperatura intelligent

I.preparazione prima dell'uso:

1. Controllare la connessione tra la spina di alimentazione e la presa elettrica dell'armadio elettrico. Assicurati di funzionare con cavo di terra sicuro!!!

2. Prima di accendere la macchina, gli elementi di pressa termica devono essere collegati in modo sicuro alla macchina. Collegare il cavo elettrico alla macchina. Collegare la presa elettrica alla parete Spina. Accendere l'alimentazione accendendo l'interruttore on/off. (Tensione nominale: 110V, potenza massima di ingresso: 900W)

II. Temperatura impostata richiesta

Impostare la temperatura e il tempo secondo la tabella di seguito e ottenere le impostazioni specifiche di temperatura e temporizzazione corrispondenti. (La temperatura viene misurata in gradi fahrenheit.)

Stampa e stampa L'oggetto	L'iniziale La temperatura	Il più alto La temperatura	Tempo di riscaldamento adeguato
La tazza	110°C/230°F	165°C/330°F	40
Le piastrelle	110 ° C/230F	165°C/330°F	40
Pannello metallico	110°C/230°F	148°C/300°F	40
La piastra	110°C/230°F	179°C/355°F	150
La maglietta	110°C/230°F	179°C/355°F	Carta di sublimazione: 30-50s
			T-shirt carta: 10-20s

A. Impostazione della temperatura iniziale (intervallo: 93-232°C/200-450°F)

Premere il pulsante "modalità" una volta, vedere "impostare la luce" diventare rosso. Quindi premere il tasto più/meno per impostare la temperatura iniziale di riscaldamento.

B. Impostazione della temperatura massima (intervallo: 93-232°C/200-450F)

Premere il pulsante "modalità" per la seconda volta; Vedere la"luce della temperatura "diventare rossa. Quindi premere il tasto più o meno per impostare la temperatura di riscaldamento massima.

C. Tempo di riscaldamento adeguato (intervallo: 0-999 sec.)

Premere il pulsante "modalità" per la terza volta; Vedere la luce del tempo diventare rossa. Quindi premere il tasto "più o meno" per impostare il tempo di riscaldamento adeguato.

Modello stampato

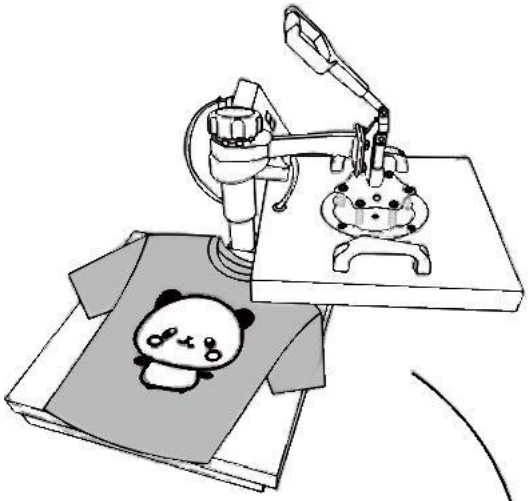

Abiti stampati



Spegnere la corrente e tirare fuori il tappetino. Si consiglia di indossare guanti resistenti al caldo quando si rimuove i vestiti o rimuoverli dopo 2-3 minuti. Stai attento al caldo caldo.

Le Note

· La macchina ha una funzione autobloccante per l'impostazione della temperatura.

---Se la temperatura di avvio è impostata a 171 ° C/340 ° F, la macchina limita automaticamente il intervallo di impostazione della temperatura massima da 171 a 221 ° C/340 a 430 ° F

---Al contrario, se la temperatura massima è impostata a 121 ° C/250 ° F all'inizio, la macchina limita automaticamente l'intervallo di impostazione della temperatura di partenza da 93 a 121 ° C/200 a 250 ° F.

· temperatura di riscaldamento iniziale sempre = < temperatura di riscaldamento massima

Sostituire il tappetino per teglie

1

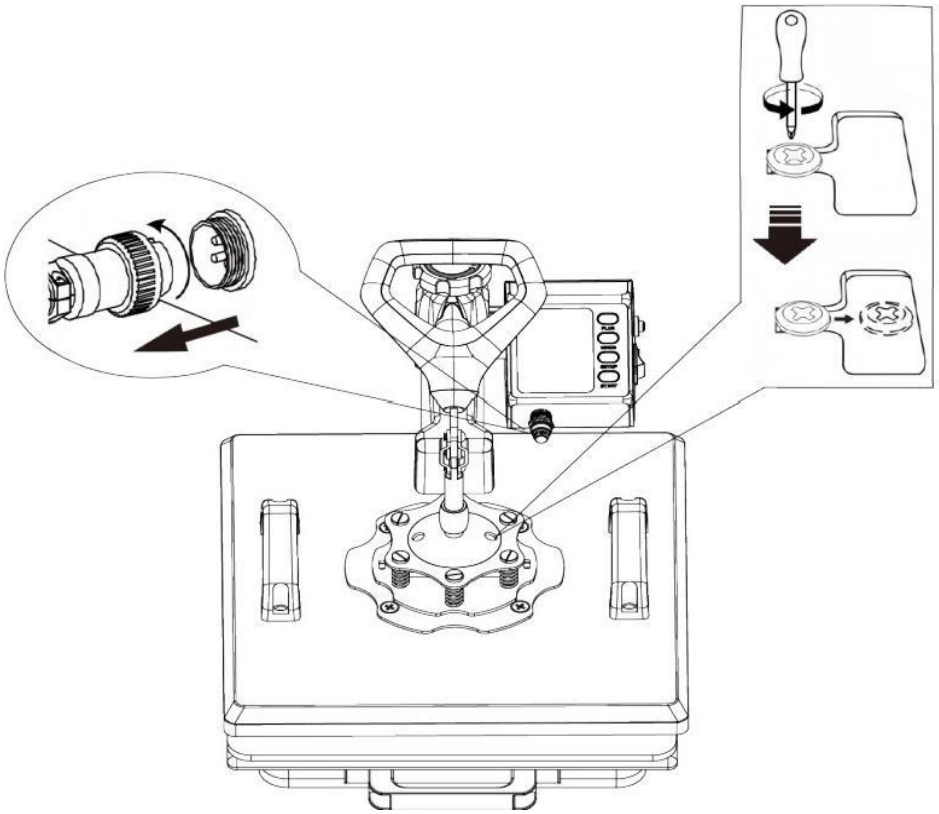

2

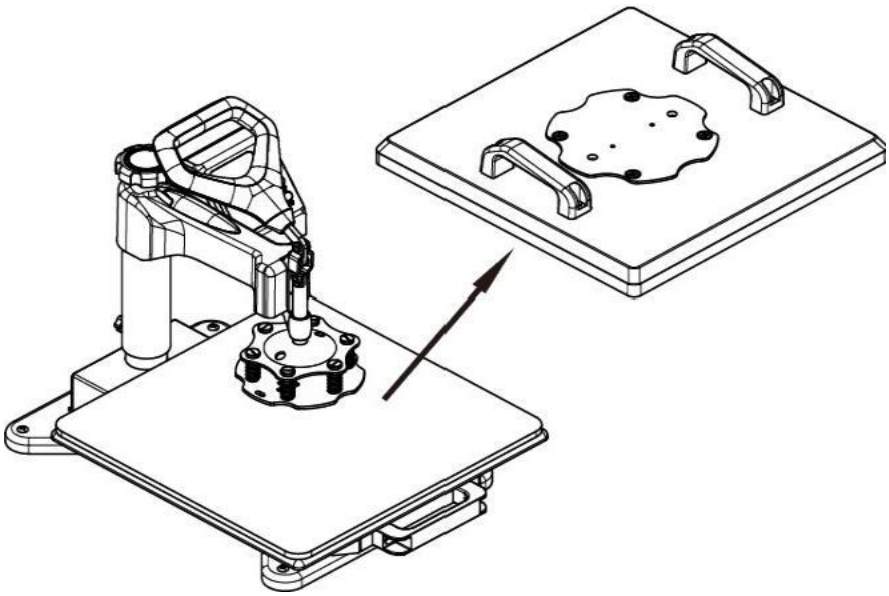

Ruotare la scheda di trasferimento del caldo sul lato.

Sostituire il tappetino per teglie

3



Scegli la dimensione corretta della pressa piastra

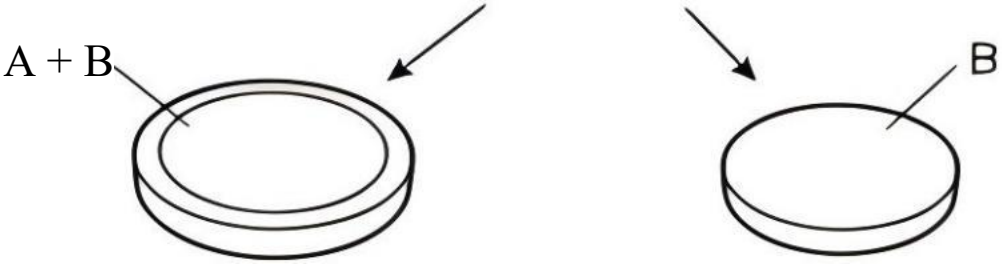

Combinazione **Separat**

4

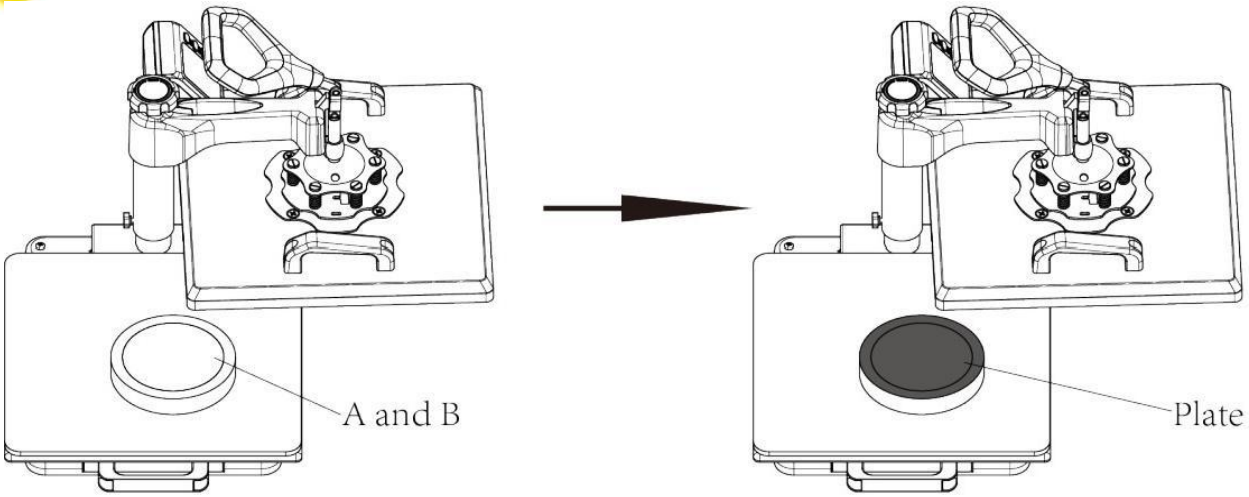

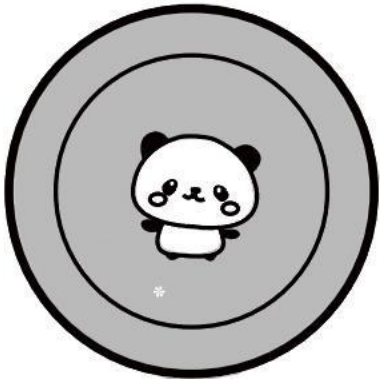

Piastra modellata.

Sostituire il tappetino del tappeto da forno

1

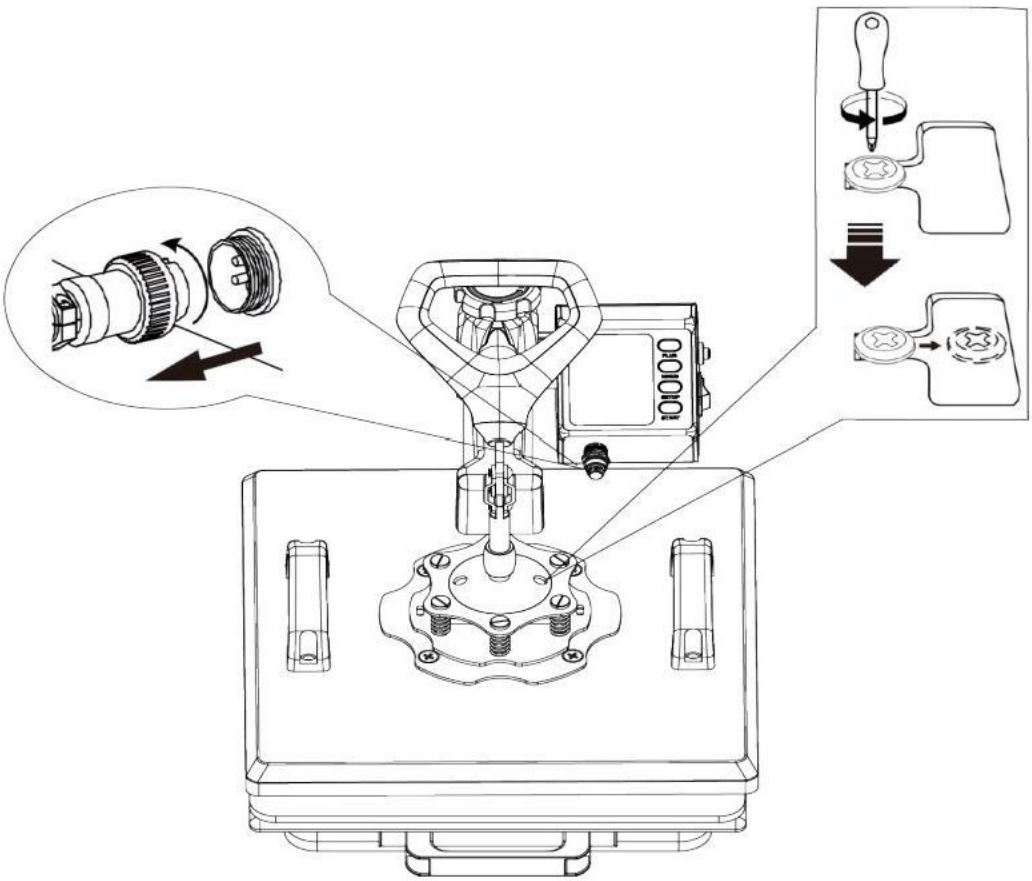

2

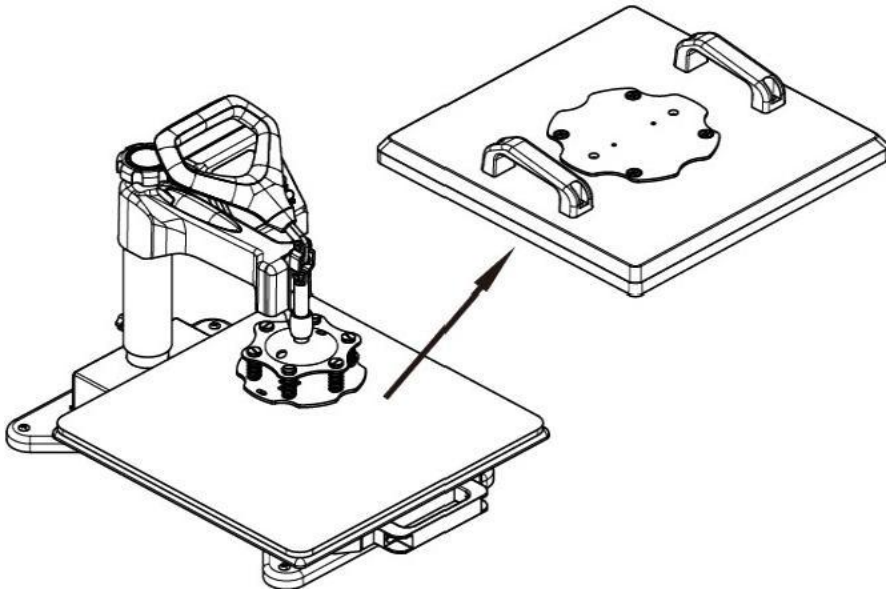

Ruotare la scheda di trasferimento del caldo sul

Sostituire il tappetino del tappeto da forno

3

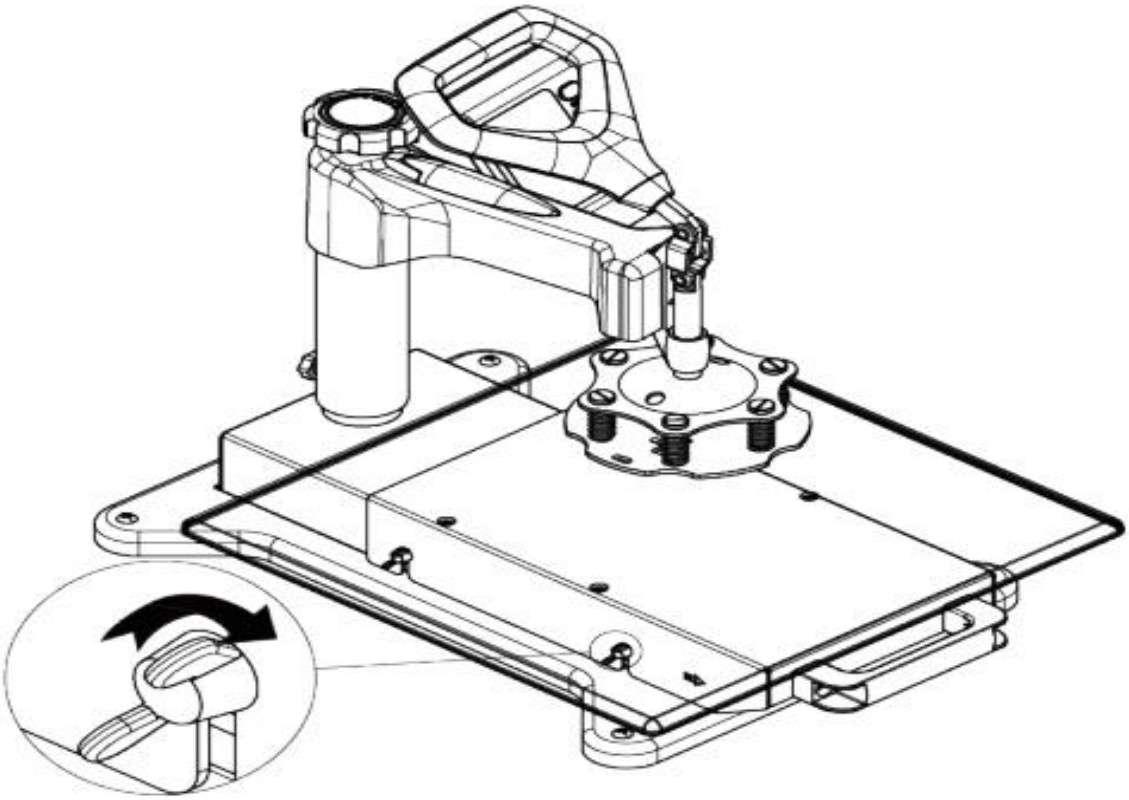

4

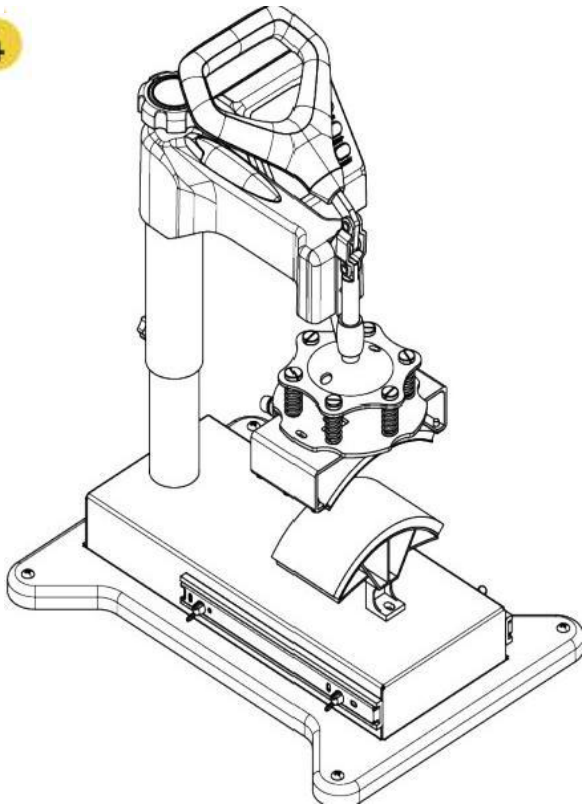

5

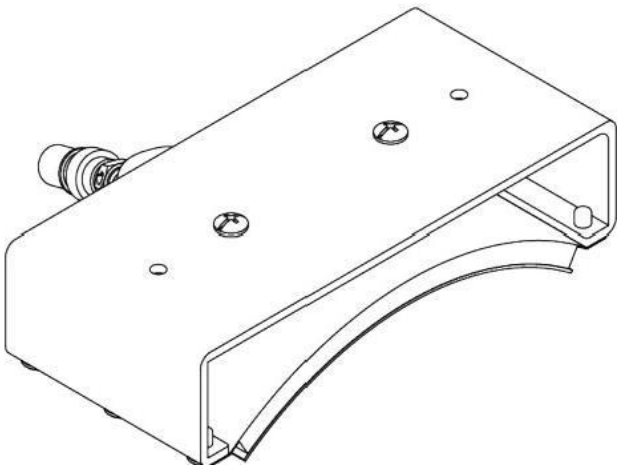

Installare la teglia (parte D)

Sostituire il tappetino del tappeto da forno

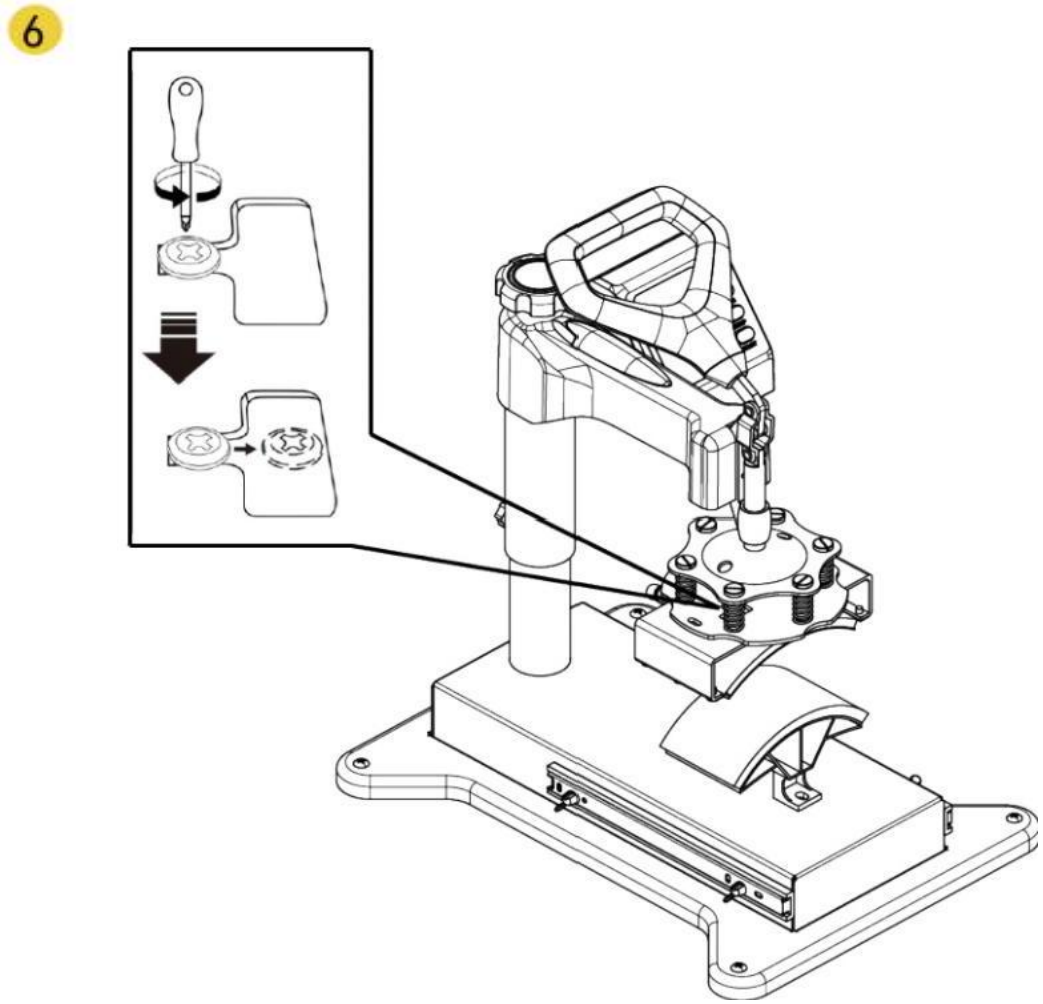

Utilizzare il cacciavite 4 per stringere le 2 viti appena rimosse e mettere il tappo.



Cappello a forma

Sostituire le montagne da cottura

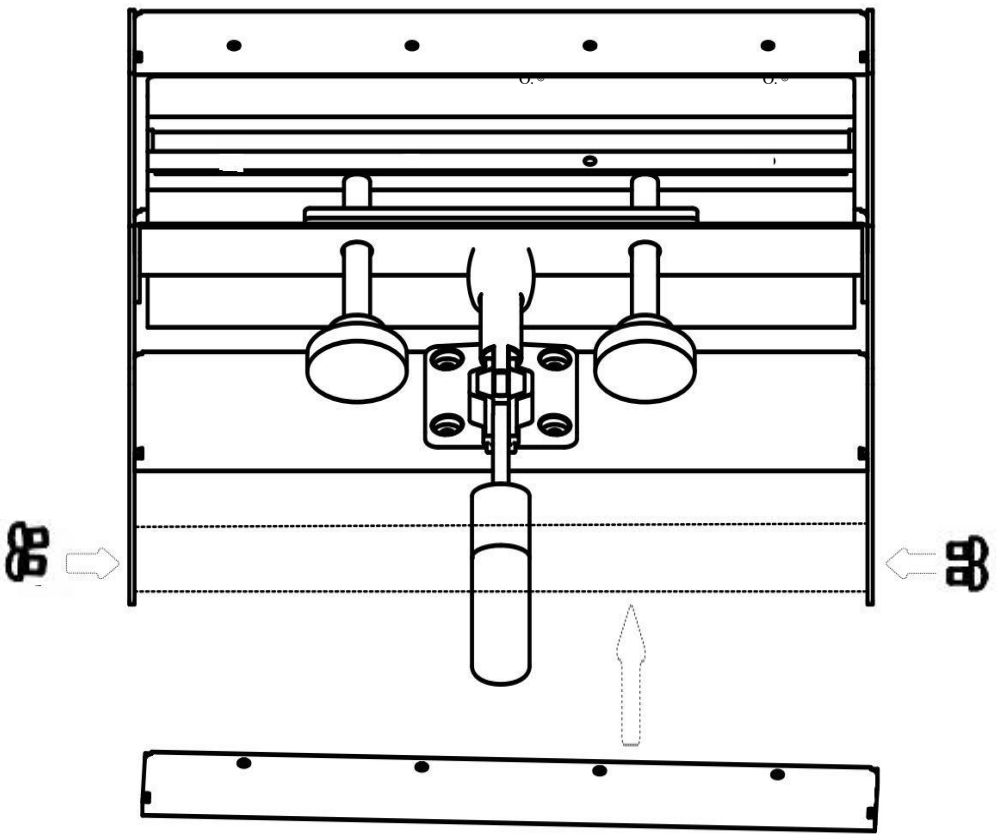

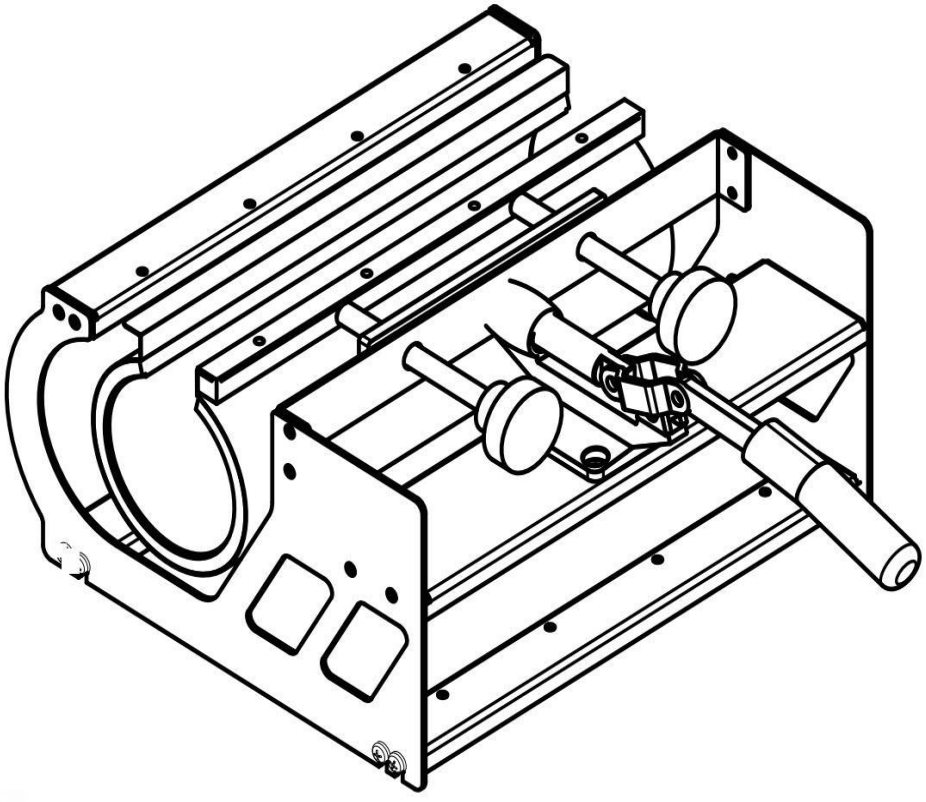

Sostituire le montagne da cottura

1

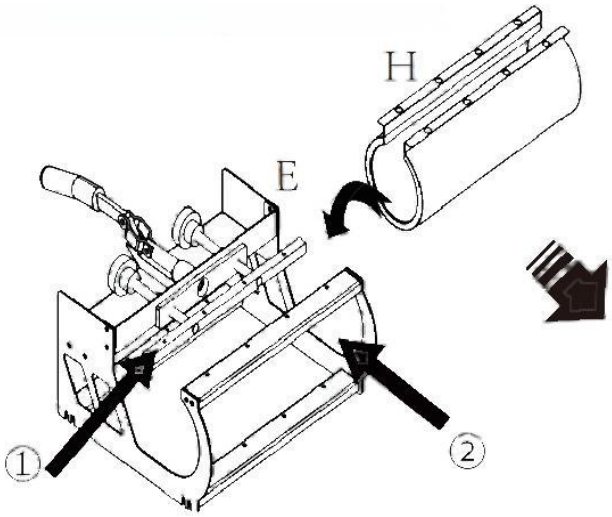

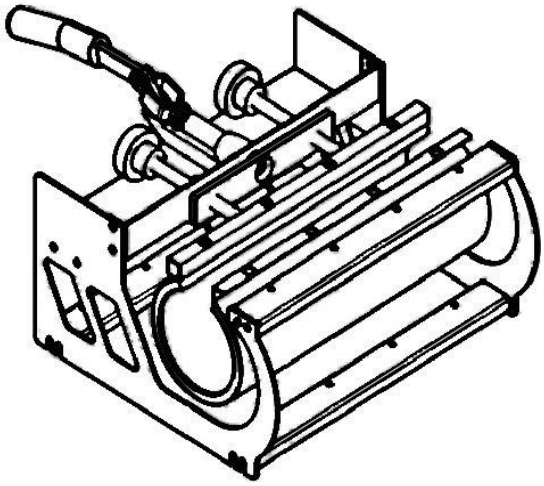

Installare H su E.(Stringere le viti su entrambi i lati. Suggeriamo di stringere prima le viti sul lato ① e poi stringere le viti sul lato ②.)

2

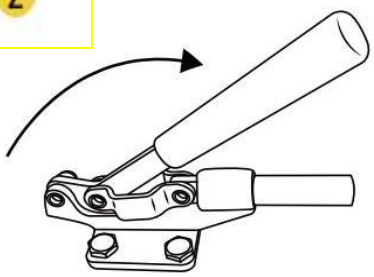

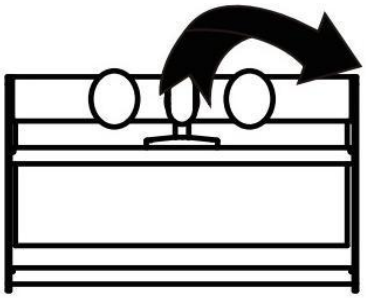

Regola la serietà

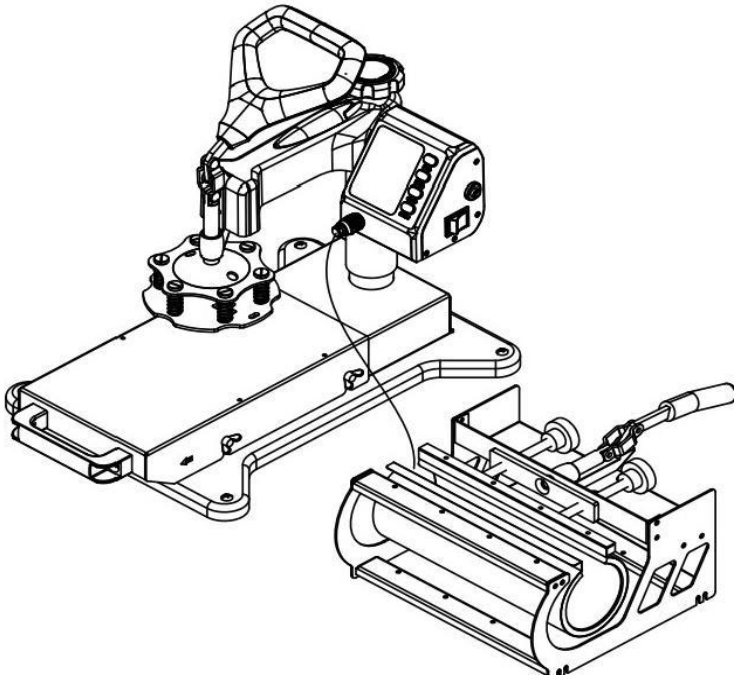



Tazza sagomata

lll.Metodi di stampa

Regolare la pressione secondo le tue esigenze(né troppo stretto né troppo allentato),
Collegare il cavo di alimentazione e accendere l'interruttore di alimentazione.

La temperatura inizia ad aumentare. Impostare la temperatura iniziale, la temperatura massima un tempo di stampa.

Una volta che la temperatura aumenta alla temperatura iniziale, il buzzer emetterà un suono"manzo "di colpo.

Premere il pulsante  una volta. Quindi posizionare l'oggetto (cioè merda) sul letto di pressione. Tira giù la maniglia per premere l'oggetto.

Attendere il tempo finisce con un lungo suono del buzzer.(Nota: ci saranno circa 5s tempo per lungo buzzer per notificarti che è finito, e dopo che appariranno 5s per shortbuzzer per notificarti se si continua al lavoro successivo, se non la temperatura scende alla temperatura iniziale)

Lavoro finire e tirare fuori oggetto.

Spegni l'interruttore di alimentazione.

IV.Risoluzione dei problemi per la qualità del trasferimento

Colore pallido: la temperatura è troppo bassa/ la pressione non è corretta/ o non premuto abbastanza a lungo.

Modello sfocato: troppo tempo di trasferimento provoca la proliferazione.

Sfocatura della parte del modello: il caldo non è stato distribuito correttamente attraverso la piastra di caldo.
Consentire più tempo tra le operazioni di stampa. La distribuzione della pressione può essere anche la causa, che può essere impostata sui quattro regolatori superficiali della piastra. Si prega di notare che è stato impostato in fabbrica e non dovrebbe essere necessario regolarli.

Superficie opaca del modello: la pressione è troppo lager o la temperatura è troppo alta.

Modello cicatrico: il tempo di trasferimento è troppo lungo.

Diverso colore modello: la pressione non è corretta o la carta di trasferimento è scarsa qualità.

Carta adesivo: la temperatura è troppo alta o inchiostro di stampa scarso.

⚠ CAUTION

· Verificare la tensione corretta prima di utilizzare la macchina. Assicurati di funzionare con collegamenti di protezione a terra affidabili.

· Spegni la macchina, quindi scolleghi l'alimentatore prima
Sostituire le unità di caldo. Non dimenticare di indossare guanti isolati se l'unità è ancora ad alta temperatura.

· Evitare la bruciatura prolungata delle parti di riscaldamento. Se non spegnere la corrente,
Si prega di posizionare un sostituto di stampaggio a caldo(potrebbe essere un rottame e può essere utilizzato
Ripetutamente). evitare di danneggiare le unità di riscaldamento con parti affilate dell'oggetto stampaggio.

· Evitare di toccare le unità di riscaldamento e la molla di compressione senza protezione in caso di danni potenziali, del corpo durante l'uso.

· Se è difficile spingere la presa, regolare la vite di blocco di rotazione per ridurre la pressione della molla di compressione. Oppure danneggerà
La forza della macchina.

· Prima di sollevare la macchina, bloccare la testa della macchina con la vite di blocco rotante e allentare la maniglia (non avvitare la vite di blocco rotante troppo forte). Inoltre, non mettere giù la macchina oltre il limite. Quando si raggiunge il limite di caduta, si può sentire un'evidente pressione sulla ruota di regolazione della pressione girevole.

· Tenere i bambini lontani dalla macchina!!!

· Non tentare di premere prodotti che non sono destinati al normale trasferimento di caldo. I cuscinetti da cottura devono essere evitati di bruciare a vuoto.

MULTIFUNCTIONAL DIGITAL HEAT PRESS MACHINE

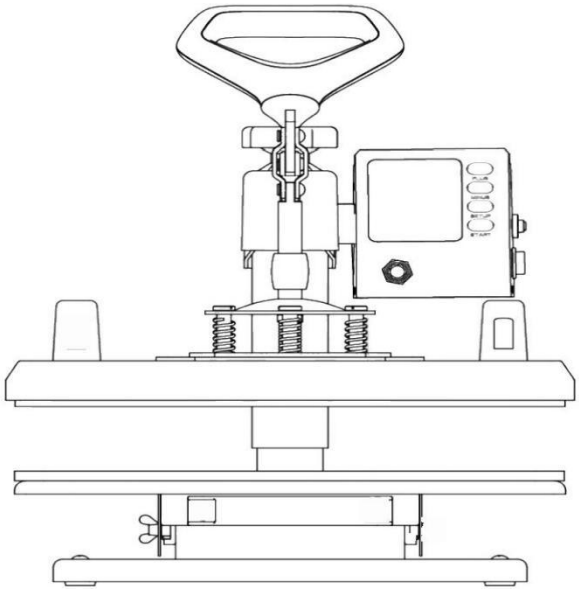

Customer Support

IMPORTANT:If you need help regarding product issues,after sale service,or other relevent problems,please contact us via email:

support@akeydiy.net

Please provide the following information:

Order ID
Problem Description

IMPORTANT :Be sure to review the contents of this manual before attempting to operate the equipment This manual should be located where it can be easily referenced by all users of the machine.

CONTENTS

HEAT PRESS MACHINE PARTS INTRODUCTION 3

PARTS LIST 4

ASSEMBLY & USE STEPS 5

INTELLIGENT TEMPERATURE CONTROLLER OPERATION METHOD 6

I. PREPARATION BEFORE USING 6

II. SET TEMPERATURE REQUIRED 6

REPLACE BAKING TRAY MAT 8-9

REPLACE BAKING CAP MAT 10-12

REPLACE BAKING COASTER 13-14

III. PRINTING METHODS 15

IV. TROUBLE SHOOTING FOR TRANSFER QUALITY 15-16

HEAT PRESS MACHINE PARTS INTRODUCTION

overload protector design

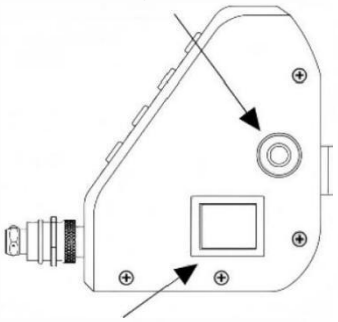

powerswitch

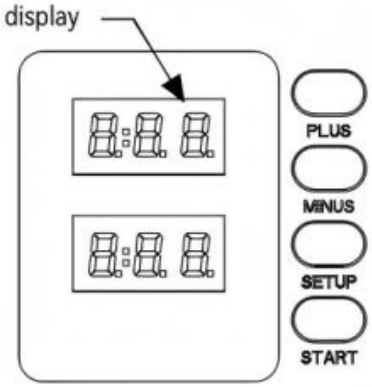

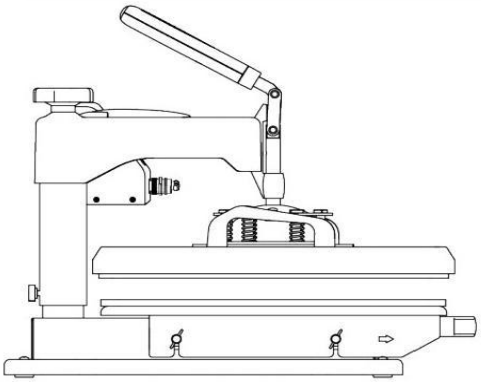

T-shirt:3/8-1/2"
other object:3/16"

best pressure for heat press

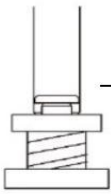

rotation lock screw

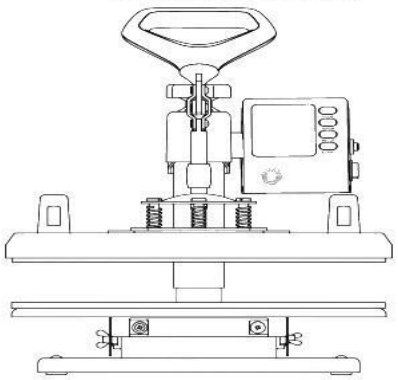

swiveling pressure adjustment

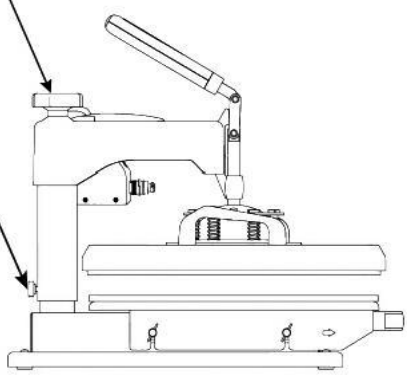

PARTS LIST

A

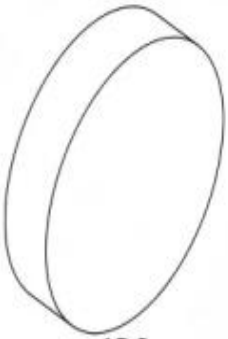

1PC

B

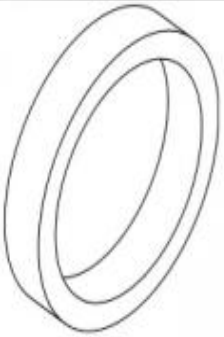

1PC

C

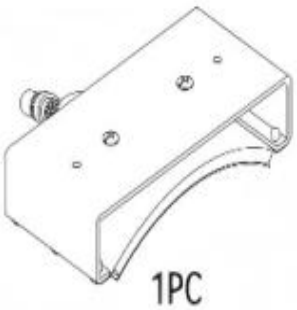

1PC

D

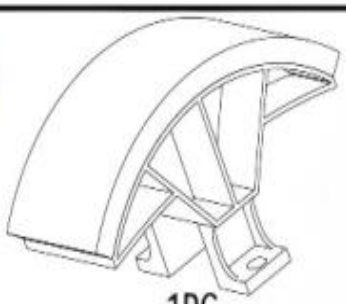

1PC

E



1PC

F

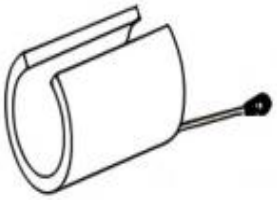

1PC

G

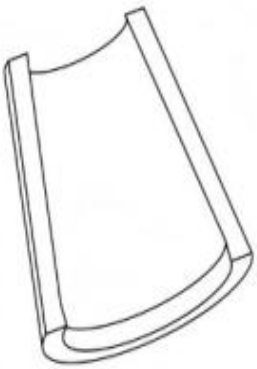

1PC

H

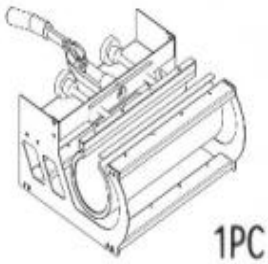

1PC

I



3PC

J



1PC



1PC

A Phillips screwdriver can be turned into a slotted screwdriver by rotating it 180 degrees



1PC

ASSEMBLY & USE STEPS

1

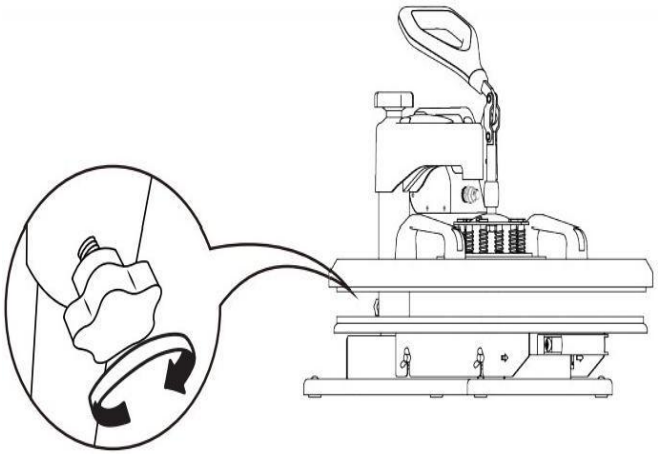

Tighten knob.

2

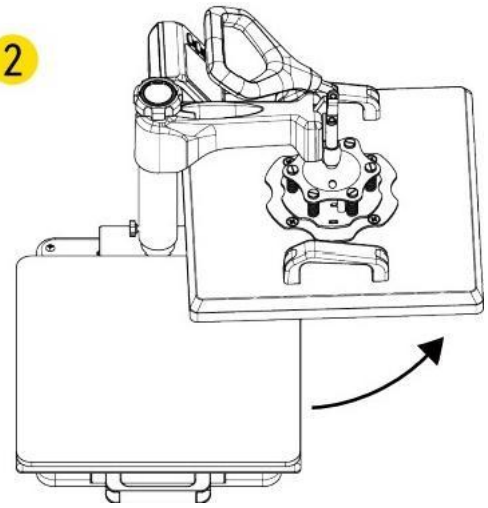

Rotate the heat transfer board to the side.

3

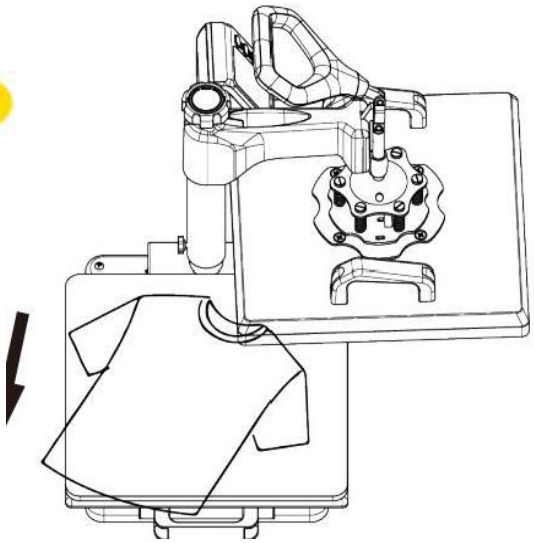

Pull out the mat below,place the clothes flat on the mat,and place the pattern on the clothes.

4



Turn this adjustment switch to adjust the pressure.

5

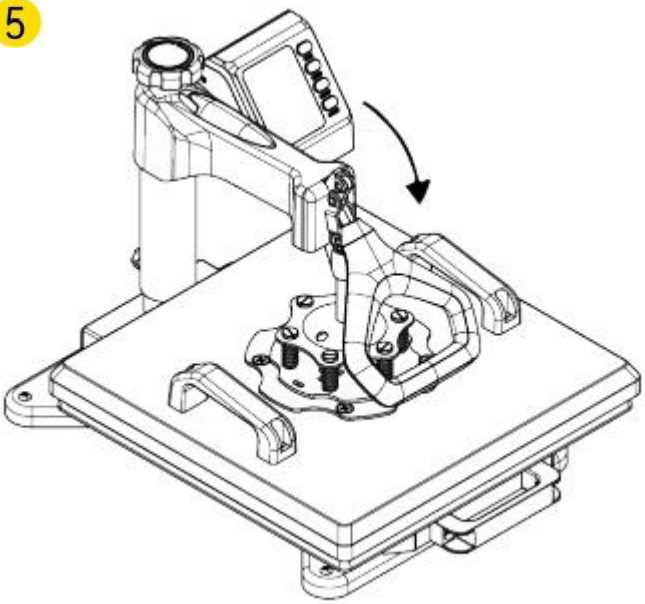

INTELLIGENT TEMPERATURE CONTROLLER OPERATION METHOD

I.Preparation before Using:

1.Check the connection between power plug and electrical socket of electrical cabinet.Be sure to operate with safe ground wire!!!

2.Heat press element must be securely plugged into the machine before you switch the machine on.Plug your electrical cord into the machine.Plug electrical socket into wallplug.Turn the power on by flipping the On/Off Switch on.(Nominal voltage:110V,Max.input power:900W)

II.Set temperature required

Set the temperature and time according to the table below and get the specific corresponding temperature and timing setting.(Temperature is measured in Degrees Fahrenheit.)

Press Object	Initial Temperature	Highest Temperature	ProperHeating Time(s)
Mugs	110℃/230° F	165℃/330° F	40
Tiles	110℃/230F	165℃/330° F	40
Metal board	110℃/230° F	148℃/300° F	40
Plate	110℃/230° F	179℃/355° F	150
T-shirt	110℃/230° F	179℃/355° F	Sublimation paper:30-50s T-shirt Paper:10-20s

A.Initial Temperature Setting(Range:93-232℃/200-450°F)

Press the“MODE””button ONCE,see the "set light”turning red.Then press the "plus/minus key"to set the initial heating temperature.

B.Highest Temperature Setting(Range: 93-232℃/200-450F)

Press the “MODE”button for THE SECOND TIME;see the “temperature light”turning red.Then press the “plus or minus key”to set the highest heating temperature.

C.Proper Heating Time Setting(Range:0-999 sec.)

Press the“MODE”button for THE THIRD TIME;see the”time light"turning red. Then press the “plus or minus key”to set the proper heating time.

Printed pattern

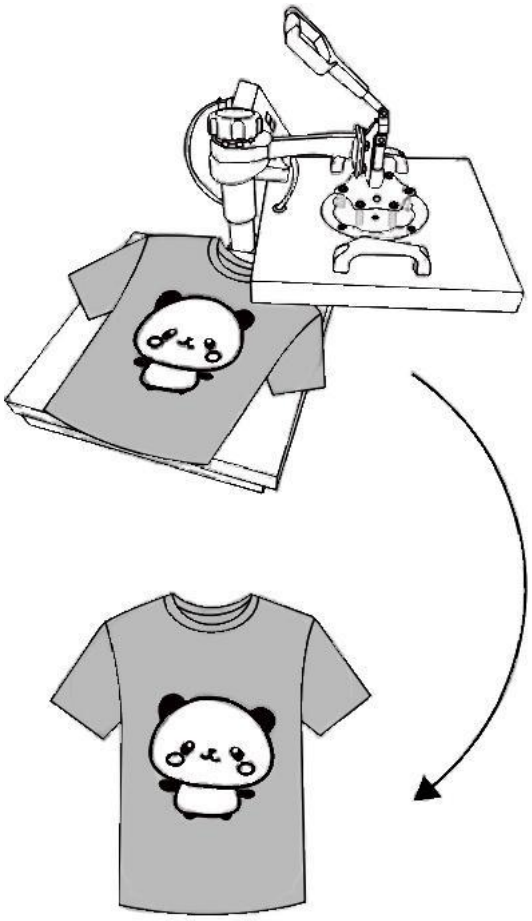

Printed clothes

Turn off the power and pullout the mat.It is recommended to wear heat-resistant gloves when removing clothes or remove them after 2-3 minutes.Be careful of hot heat.

Note

·The machine has a self-locking function for temperature setting.
---If the starting temperature is set to171℃/340°F,the machine will automatically limit the maximum temperature setting range from 171 to 221℃/340 to 430°F
---Conversely,if setting the maximum temperature as 121 ℃/250°F at first,the machine will automatically limit the starting temperature setting range from 93 to 121℃/200 to 250°F.

·Initial heating temperature always=<Highest heating temperature

Replace Baking Tray Mat

1

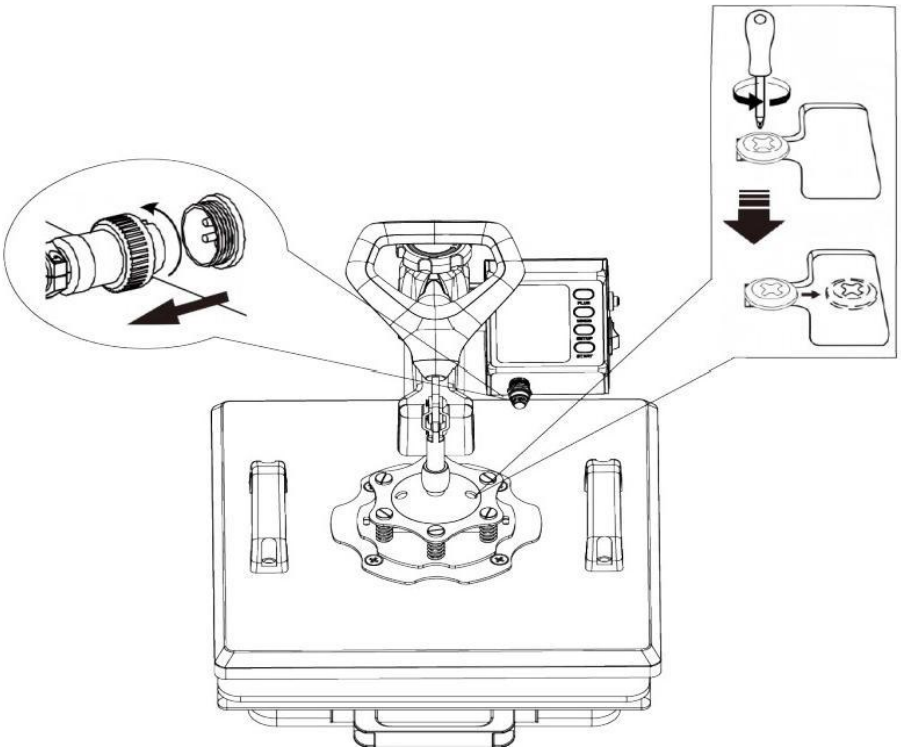

2

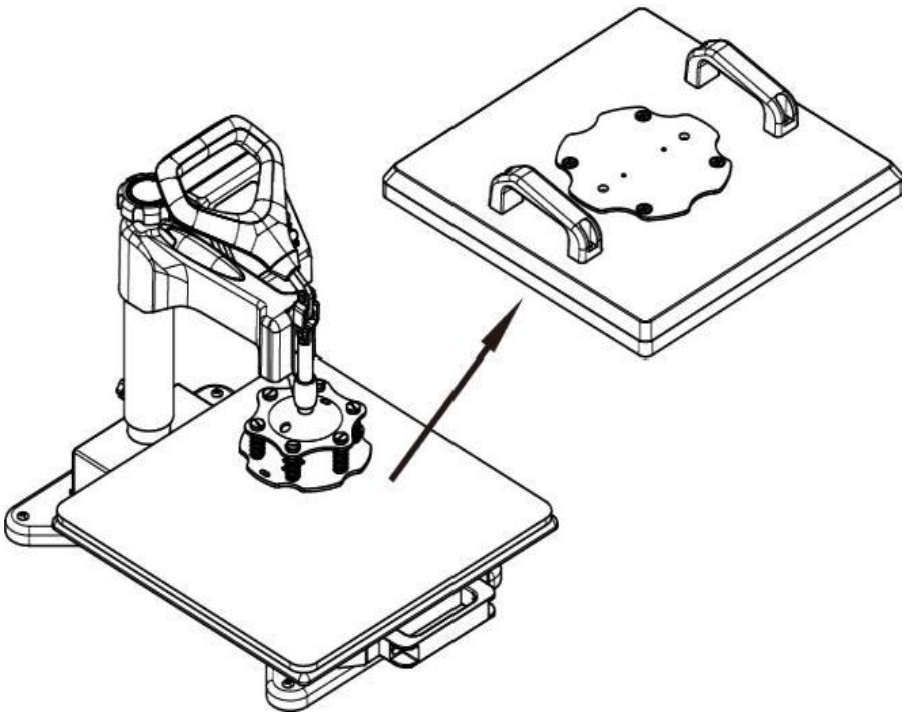

Rotate the heat transfer board to the side.

Replace Baking Tray Mat

3



Choose the right size
Plate Press.

A+B

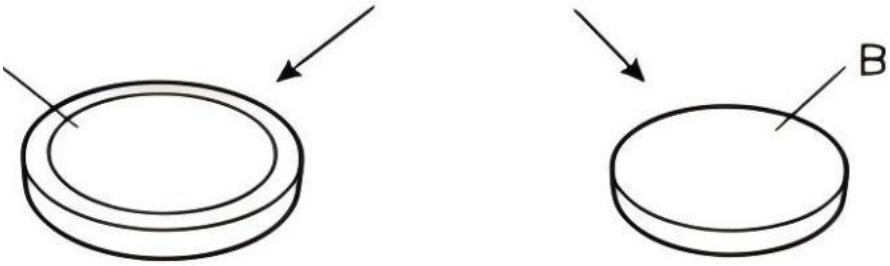

Combination **separate**

4

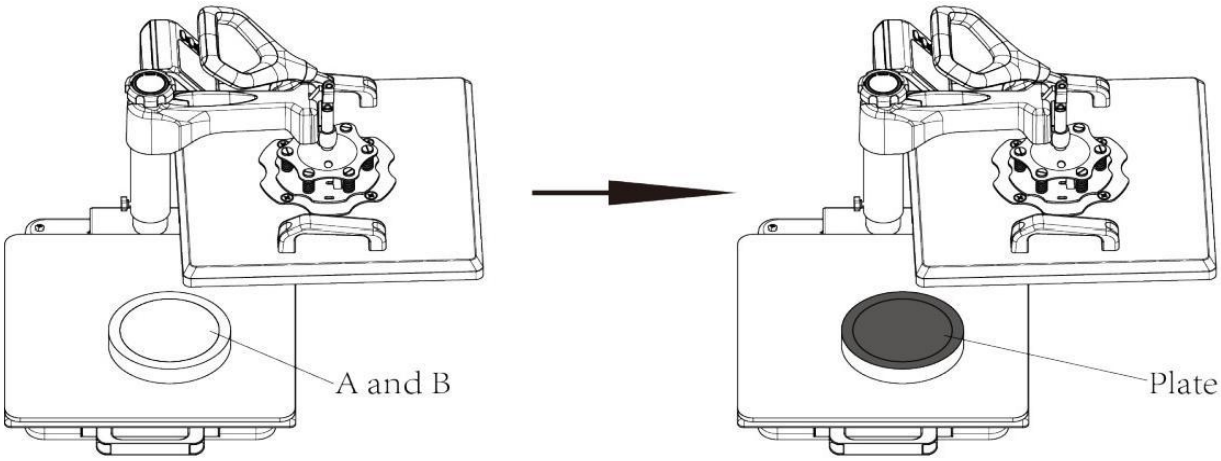

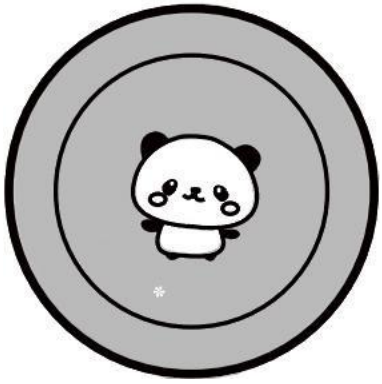

Patterned plate.

Replace Baking Cap Mat

1

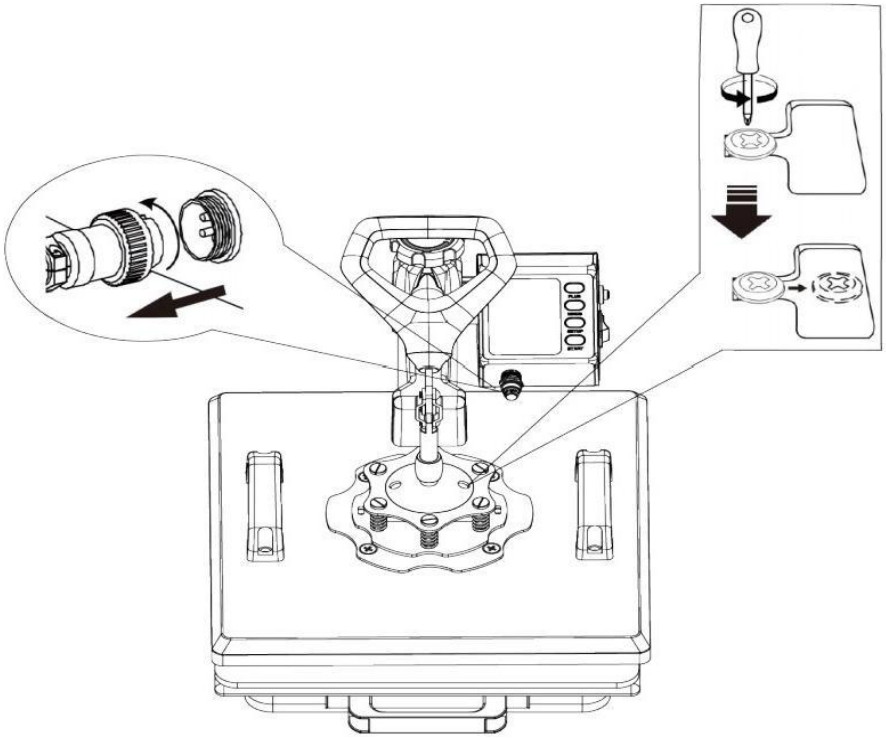

2

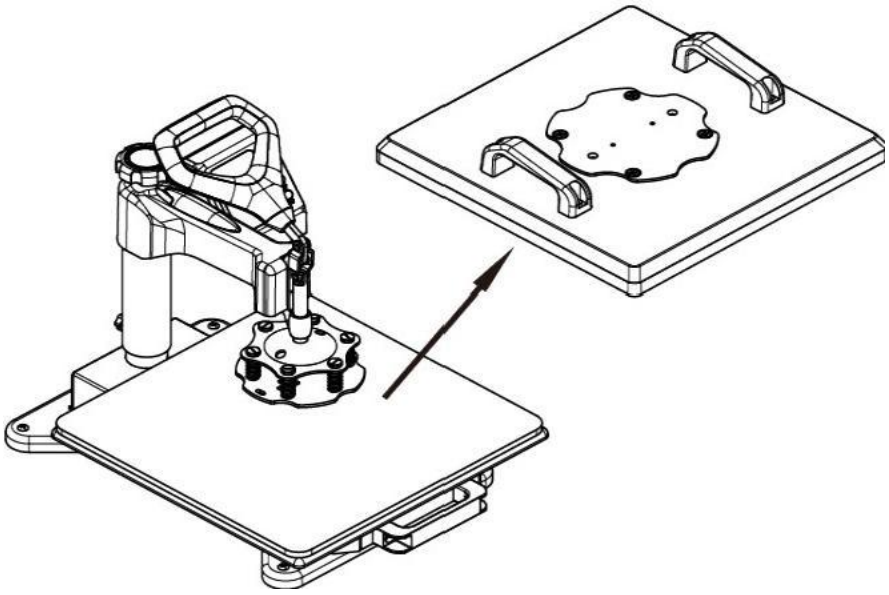

Rotate the heat transfer board to the side.

Replace Baking Cap Mat

3

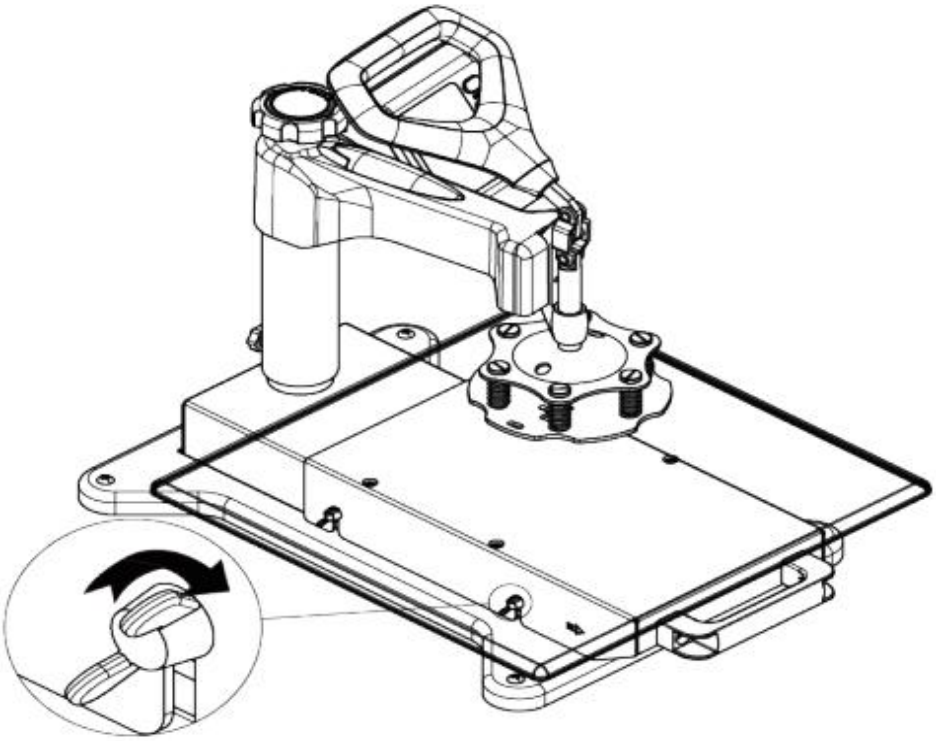

4

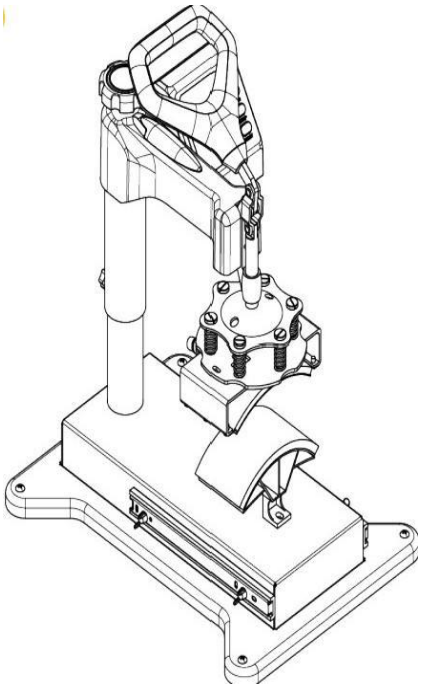

5

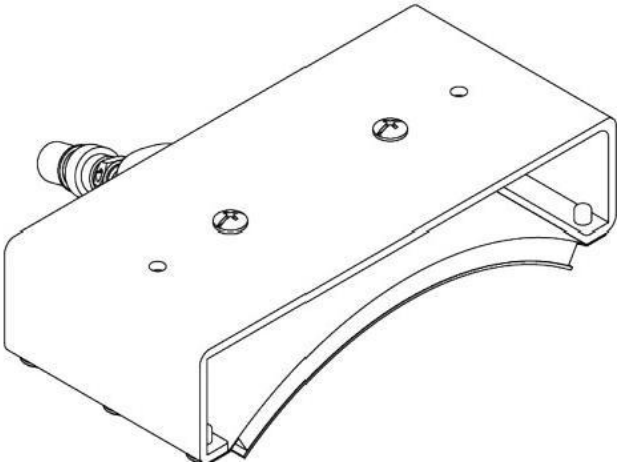

Install the baking pad(Part D)

Replace Baking Cap Mat

6

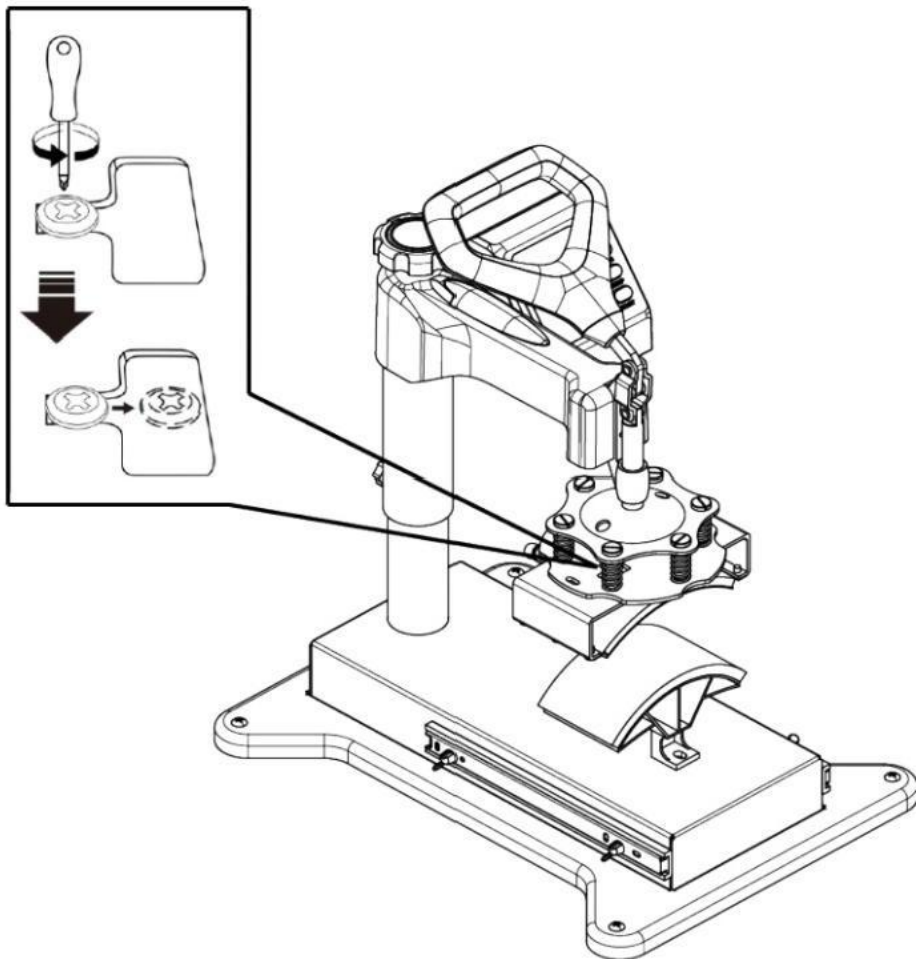

Use the screwdriver 4 to tighten the 2 screws just removed and put the cap on.



Shaped hat

Replace Baking Coaster

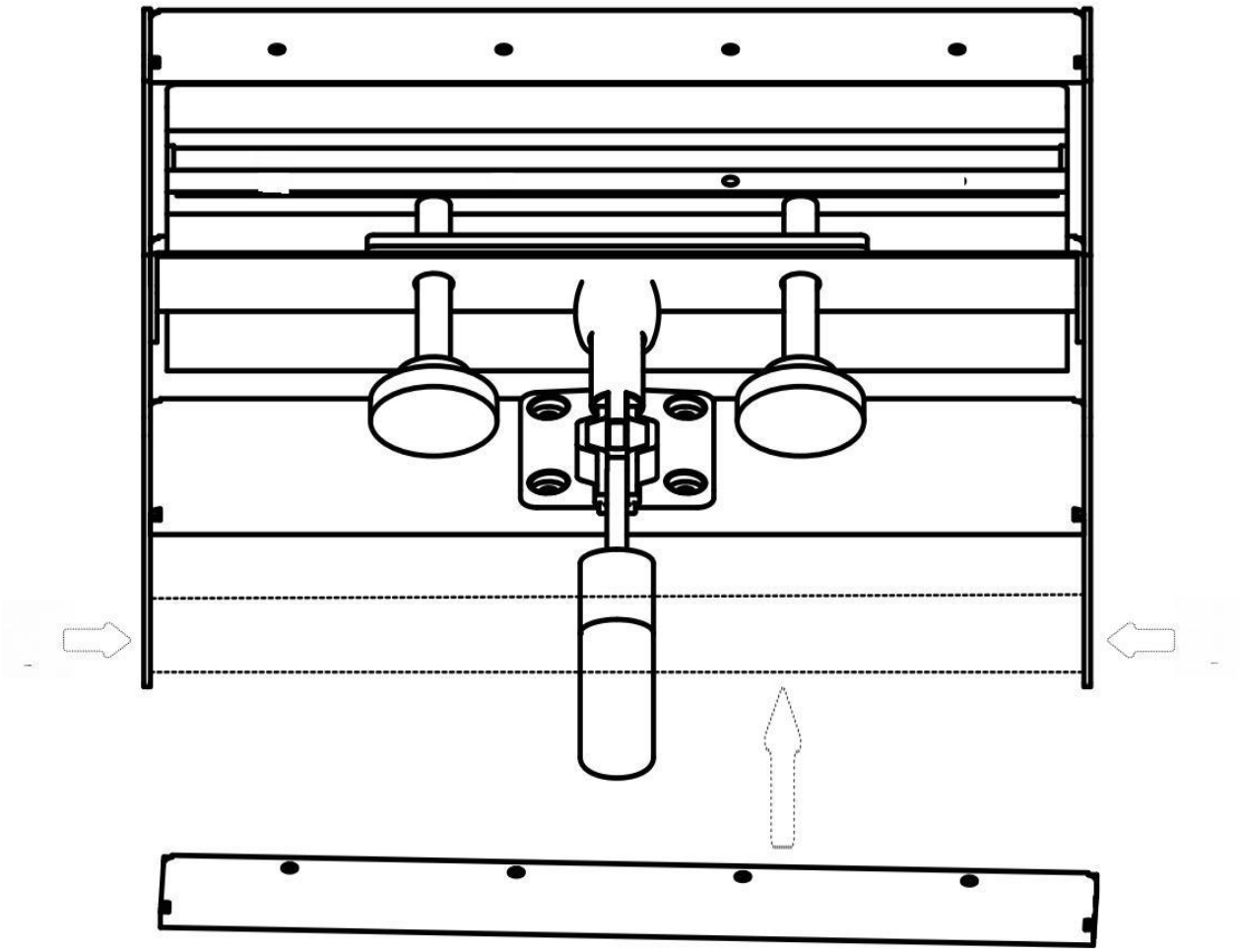

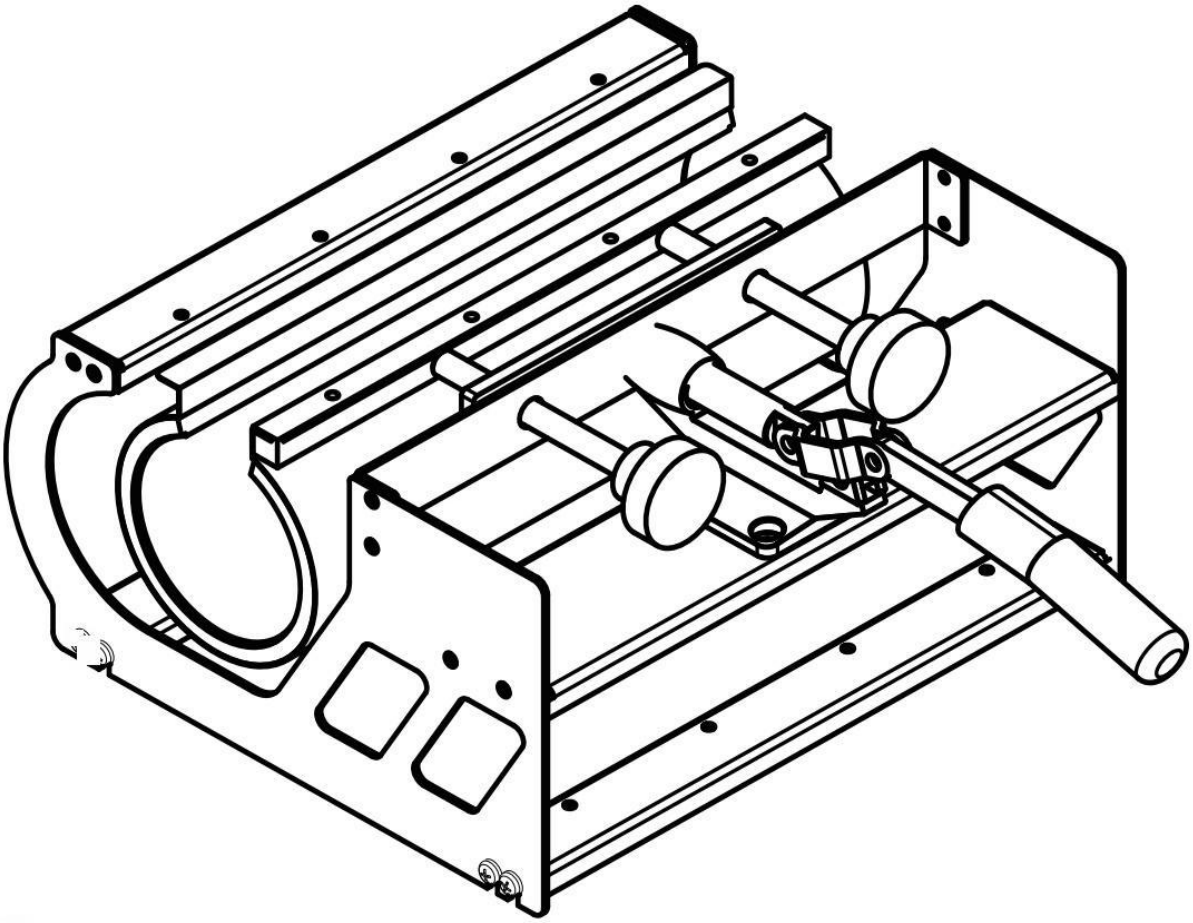

Replace Baking Coaster

1

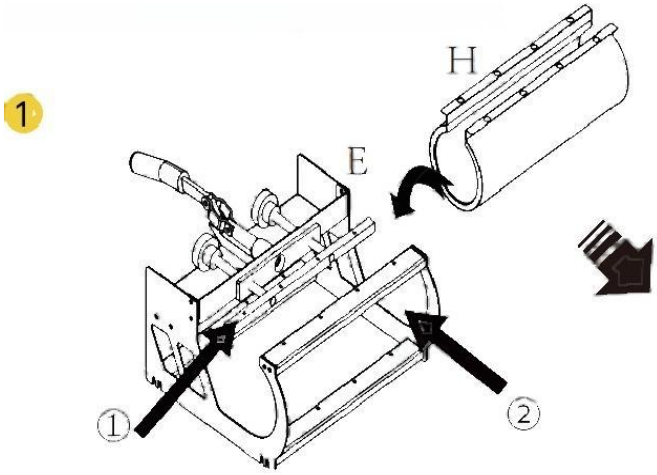

Install H to Part E.
(Tighten the screws on both sides. We suggest to tighten the screws on the side ① first, and then tighten the screws on the side ②)

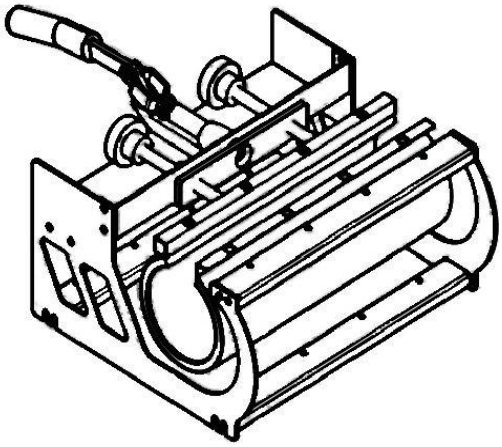

2

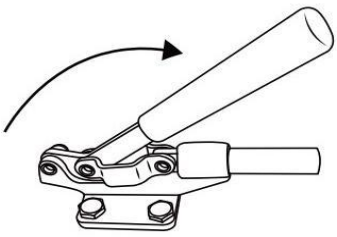

Adjust the tightness.

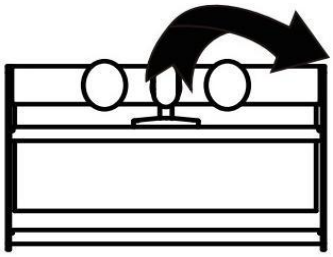



Shaped cup

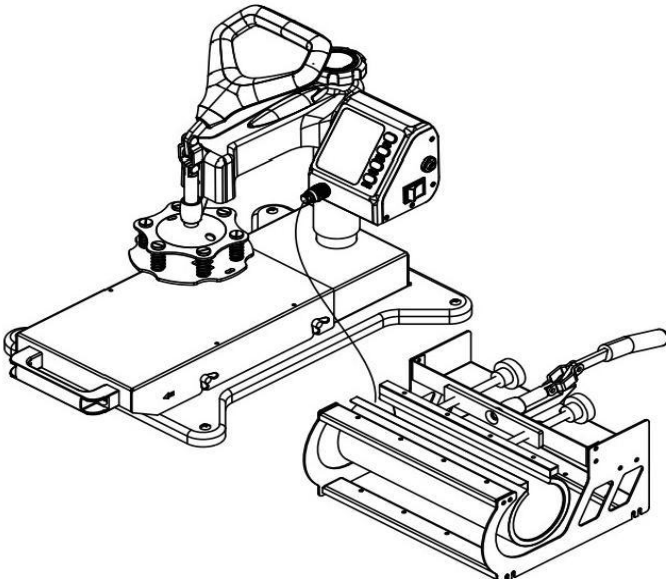

III.Printing methods

Adjust pressure to your requirement(Neither too tight nor too loose),
Plug in the power cord and turn the power switch ON.

The temperature starts to rise.Set the Initial temperature,Highest Temperature an press time.

Once the temperature rise to the Initial temperature,the buzzer will send out a shot“BEEF”sound.

Press the  button once.Then Place the object(i.e.T shit)on press bed.Pull down the handle to press the object.

Wait for the time ends up with a long buzzer sound.(Note:There will be about 5s time for long buzzer to notify you it has finished,and after that will appear 5s for shortbuzzer to notify you whether you still go on the next work,if not the temperature will fall down to the Initial temperature)

Work finish and take out object.

Turn off the power switch.

IV.Trouble shooting for transfer quality

Pale Color: The temperature is too low/the pressure is not correct/or not pressed long enough.

Blurring Pattern:Too much transfer time causes proliferation.

Part Blurring of Pattern: Heat was not distributed correctly through heat plate. Allow more time between press operations.Pressure distribution can also be the cause,which can be set on the four plate surface adjusters.Please note that it has been factory set and there should be no need to adjust them.

Dull Surface of Pattern:The pressure is too lager or the temperature is too high.

Scarred Pattern:Transfer time is too long.

Different Pattern Color:The pressure is not correct or the transfer paper is poor quality.

Adhesive Paper:the temperature is too high or poor printing ink.

⚠ CAUTION

·CHECK the correct voltage before using the machine.Be SURE to operate with reliable grounded protection connections.

·TURN OFF the machine,and then DISCONNECT the power-supply before

replacing the heat units.DO NOT forget to wearing insulated gloves if the unit is still under high-temperature.

·AVOID prolonged burning of the heating parts.If not turning the power off,

please place a hot stamping replacement(it could be a scrap and can be used

repeatedly).AVOID damaging the heating units with sharp parts of the stamping object.

·AVOID touching the heating units and the compression spring without protection in case of potential damage,of body during use.

·If it's hard to pushing the grasp,please adjust the rotation lock screw in order to reduce the pressure of compression spring.Or,it willdamage to the

strength of the machine.

·Before lifting the machine,please lock the machine head by rotation lock screw and loosen the handle(don't screw the rotation lock screw too tight).Besides, do not put down the machine beyond the limit.When meeting the falling limit, you can feel an obvious pressure on the swiveling pressure adjustment wheel.

·Keep children away from the machine!!!

·DO NOT attempt to press products that are not intended for normal heat transfer.Baking pads should be avoided of empty burning.

Brand Story

AKEYDIY,founded in 2020,is committed to nurturing children's hands-on abilities and encouraging them to explore,discover,and experience different things through active and imaginative play.

The founder,George Akey,is a young man who is not only a father of two children but also deeply passionate about DIY.He firmly believes that every child has immense creative potential,and with the right

opportunities and tools,everyone can unlock their DIY potential.

George's inspiration for his first product came from children's dreams of creating their own costumes.However,the quality of heat press machines on the market varied greatly,and the prices were

discouraging.Determined to fulfill kids'dreams,George conducted extensive research on heat transfer technology,continuously

improving and perfecting it.After months of effort,he finally

manufactured a durable and user-friendly machine.This machine became like a key,unlocking infinite creative potential for DIY

enthusiasts.

Over time,the AKEYDIY brand gradually grew and expanded.In

addition to the heat press machine,they introduced various products such as bounce houses and water slides,aimed at helping families create more joyful moments.

AKEYDIY is dedicated to providing opportunities for people to bring their creative ideas to life,allowing each individual to find enjoyment and a sense of accomplishment in the DIY process.

whubefy

support@akeydiy.net

MADE IN CHINA