ASSEMBLY INSTRUCTIONS
INSTRUCTIONS DE MONTAGE

TWIN SIZE BED
LIT SIMPLE

Option 1

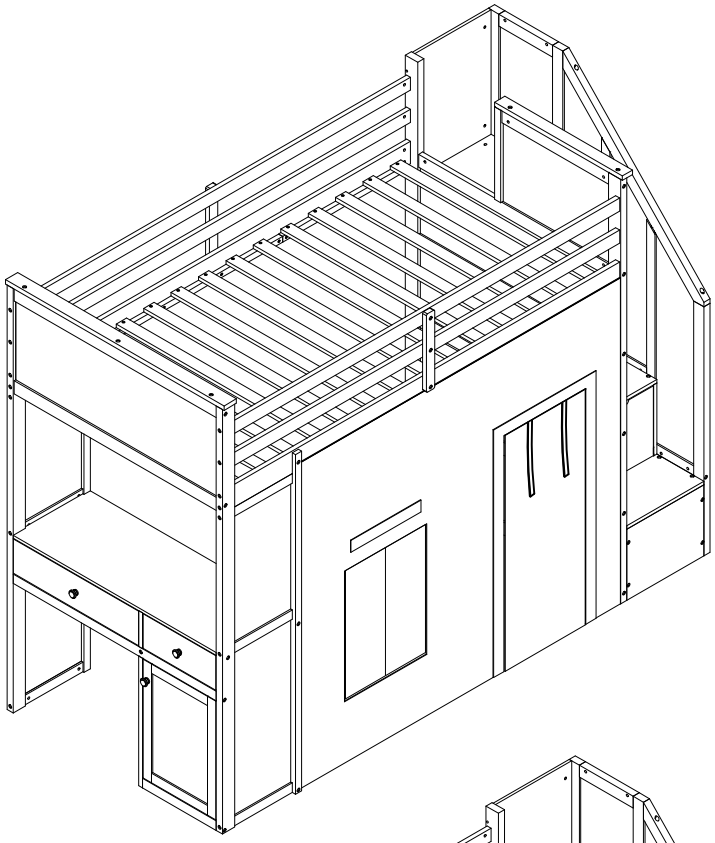

Option 2

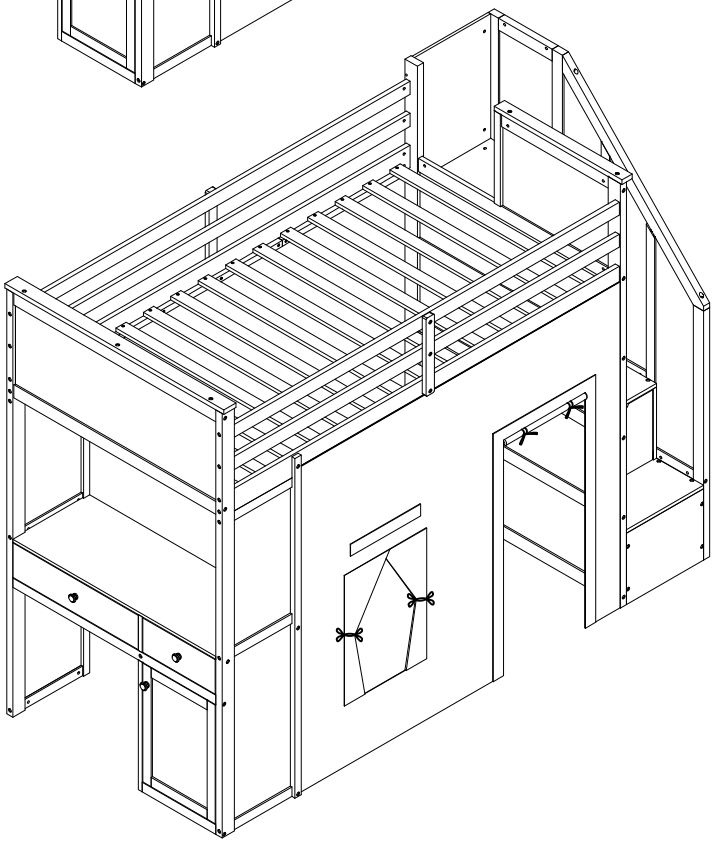

SAFETY WARNING

1. This bed is designed for use only mattress(es) meeting the following specifications on the upper bunk, and lower bunk:

Upper bunk :

Bed Type	Length	Width	Thickness
Twin Standard	**74” - 75”**	**37 ½ ”-38 ½ ”**	**6''**

2. Replacement parts, including additional guardrails, may be obtained from any of our dealers.

3. Follow the information on the warnings appearing on the upper bunk bed end structure and on the carton. Do not remove warning label from bed.

4. Always use the recommended size mattresses or mattress supports, or both, to help prevent the likelihood of entrapment or falls.

5. Surface of the mattress must be at least 5 in. (127 mm) below the upper edge of guardrails.

6. Do not allow children under 6 years of age to use the upper bunk.

7. Periodically check and ensure that the guardrail, ladder, and other components are in their proper position, free from damage, and that all connectors are tight.

8. Do not allow horseplay on or under the bed and prohibit jumping on the bed

9. Always use the ladder for entering and leaving the upper bunk.

10. Do not use substitute parts. Contact the manufacturer or dealer for replacement parts.

11. Use of a night light may provided added safety precaution for a child using the upper bunk.

12. Always use guardrails on both long sides of the upper bunk. If the bunk bed will be placed next to the wall, the guardrail that runs the full length of the bed should be placed against the wall to prevent entrapment between the bed and wall.

13. The use of water or sleep flotation mattresses is prohibited.

14. STRANGULATION HAZARD – Never attach or hang items to any part of the bunk bed that are not designed for use with the bed; for example, but not limited to, hook, belts and jump ropes.

15. Keep these instructions for future reference

16. We recommend assembling your bunk bed on a shipping carton to protect your floor or carpet

17. Be certain all staples are out of the box before beginning assembly on the shipping carton

18. Prohibit more than one person on upper bunk

AVERTISSEMENTS DE SÉCURITÉ

1. Ce lit est conçu pour être utilisé uniquement avec des matelas répondant aux spécifications suivantes sur la couchette supérieure et la couchette inférieure :

Couchette supérieure :

Type de lit	Longueur	Largeur	Épaisseur
Simple standard	74po - 75po	37¹/²po - 38¹/²po	6po

2. Des pièces de rechange, y compris des garde-corps supplémentaires, peuvent être obtenues auprès de l'un de nos revendeurs.

3. Suivez les informations figurant sur les avertissements figurant sur la structure d'extrémité du lit superposé supérieur et sur le carton. Ne retirez pas l'étiquette d'avertissement du lit.

4. Utilisez toujours des matelas ou des supports de matelas de taille recommandée, ou les deux, pour éviter tout risque de piégeage ou chutes.

5. La surface du matelas doit être à au moins 5 po (127 mm) sous le bord supérieur des barrières de sécurité.

6. Ne laissez pas les enfants de moins de 6 ans utiliser la couchette supérieure.

7. Vérifiez et assurez-vous périodiquement que le garde-corps, l'échelle et les autres composants sont dans leur position appropriée, exempt de dommages et que tous les connecteurs sont bien serrés.

8. Ne permettez pas les jeux brutaux sur ou sous le lit et interdisez de sauter sur le lit.

9. Utilisez toujours l'échelle pour entrer et sortir de la couchette supérieure.

10. N'utilisez pas de pièces de rechange. Contactez le fabricant ou le revendeur pour obtenir des pièces de rechange.

11. L'utilisation d'une veilleuse peut constituer une mesure de sécurité supplémentaire pour un enfant utilisant la couchette supérieure.

12. Utilisez toujours des barrières de sécurité sur les deux côtés longitudinaux du lit supérieur. Si le lit superposé doit être placé à côté du mur, la barrière de sécurité qui s'étend sur toute la longueur du lit doit être placée contre le mur pour éviter tout piégeage entre le lit et le mur.

13. L'utilisation de matelas à eau ou de matelas flottants pour le sommeil est interdite.

14. RISQUE D'ÉTRANGLEMENT - Ne jamais attacher ou suspendre des objets à une partie quelconque du lit superposé qui ne sont pas conçu pour être utilisé avec le lit ; par exemple, mais sans s'y limiter, un crochet, des ceintures et des cordes à sauter.

15. Conservez ces instructions pour référence ultérieure.

16. Interdire à plus d'une personne de dormir sur la couchette supérieure.

17. Nous vous recommandons d'assembler votre lit superposé sur le carton d'expédition pour protéger votre sol ou votre tapis.

18. Assurez-vous que toutes les agrafes sont sorties de la boîte avant de commencer l'assemblage sur le carton d'expédition.

PRODUCT DETAILS / DÉTAILS DU PRODUIT

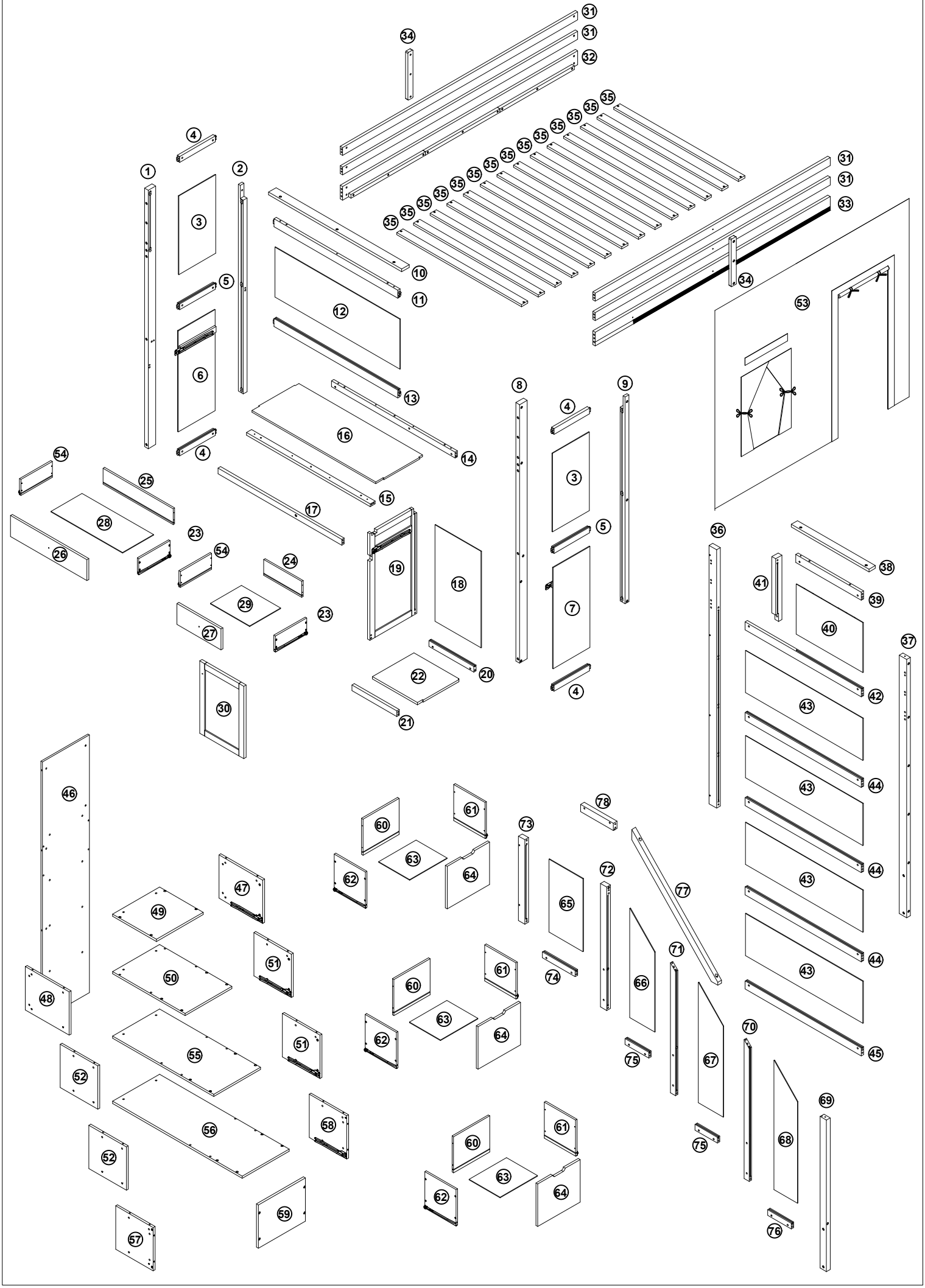

PARTS LIST / LISTE DES PIÈCES

4	Top and bottom horizontal bars of the frame Barres horizontales supérieure et inférieure du cadre	4PCS
5	Bottom horizontal bar Barre horizontale inférieure	2PCS
15	Table border 2 Bordure du tableau 2	1PC
14	Table border 1 Bordure du tableau 1	1PC
17	Table border 3 Bordure du tableau 3	1PC
20	Bottom rear bar barre arrière inférieure	1PC
21	Bottom front bar Barre avant inférieure	1PC
24	Drawer back panel 1 Panneau arrière du tiroir 1	1PC
25	Drawer back panel 2 Panneau arrière du tiroir 2	1PC
26	Drawer front panel 1 Panneau avant de tiroir 1	1PC
27	Drawer front panel 2 Panneau avant de tiroir 2	1PC
29	Drawer bottom panel 2 panneau inférieur du tiroir 2	1PC
34	The vertical bar spreads out above La barre verticale s'étend au-dessus	2PCS
35	Slats Sels	14PCS

38	Right side panel Panneau latéral droit	1PC
39	Horizontal bar on the right side Barre horizontale sur le côté droit	1PC
41	Bar stood by the railing. Baner se tenait près de la balustrade.	1PC
42	Bottom horizontal bar 1 Barre horizontale inférieure 1	1PC
44	Bottom horizontal bar 2 Barre horizontale inférieure 2	3PCS
45	Bottom horizontal bar 3 Barre horizontale inférieure 3	1PC
53	Fabric curtains Rideaux en tissu	1PC
70	Staircase railing post 2 Poteau de rampe d'escalier 2	1PC
71	Staircase railing post 3 Poteau de rampe d'escalier 3	1PC
72	Staircase railing post 4 Poteau de rampe d'escalier 4	1PC
73	Staircase railing post 5 Poteau de rampe d'escalier 5	1PC
74	Vertical balustrade bar 1 barre de balustrade verticale 1	1PC
75	Vertical balustrade bar 2 barre de balustrade verticale 2	2PCS
76	Vertical balustrade bar 3 barre de balustrade verticale 3	1PC
78	Vertical balustrade bar 4 barre de balustrade verticale 4	1PC

1	Left hind leg Patte arrière gauche	1PC
2	Rear frame legs pieds arrière du cadre	1PC
8	Left front leg patte avant gauche	1PC
9	Front frame legs pieds du cadre avant	1PC
10	Left side panel panneau latéral gauche	1PC
11	Top bar Barre supérieure	1PC
13	Bottom horizontal bar Barre horizontale inférieure	1PC
23	Drawer side panel 1 Panneau latéral du tiroir 1	2PCS
31	Horizontal bar on the railing Barre horizontale sur la rambarde	4PCS
32	Bed rails 1 Barrières de lit 1	1PC
33	Bed rails 2 Barrières de lit 2	1PC
36	Right rear leg Patte arrière droite	1PC
37	Right leg forward Jambe droite en avant	1PC

54	Drawer side panel 3 Panneau latéral du tiroir 3	2PCS
60	Drawer back panel 3 Panneau arrière du tiroir 3	3PCS
61	Drawer side panel 2 Panneau latéral du tiroir 2	3PCS
62	Drawer side panel 3 Panneau latéral du tiroir 3	3PCS
63	Drawer bottom panel 3 panneau inférieur du tiroir 3	3PCS
64	Drawer front panel 3 Panneau avant de tiroir 3	3PCS
65	Stair railing panel 1 Panneau de garde-corps d'escalier 1	1PC
66	Stair railing panel 2 Panneau de garde-corps d'escalier 2	1PC
67	Stair railing panel 3 Panneau de garde-corps d'escalier 3	1PC
68	Stair railing panel 4 Panneau de garde-corps d'escalier 4	1PC
69	Staircase railing post 1 Poteau de rampe d'escalier 1	1PC
77	Staircase railing Rambarde d'escalier	1PC

3	Front and rear panel frame Cadre des panneaux avant et arrière	2PCS
6	Panel under the vertical frame 1 Panneau sous le cadre vertical 1	1PC

7	Panel under the vertical frame 2 Panneau sous le cadre vertical 2	1PC
12	Top panel Panneau supérieur	1PC
16	Table top Plateau de table	1PC
18	Cabinet back panel panneau arrière du meuble	1PC
19	Cabinet panel Panneau d'armoire	1PC
22	Cabinet bottom panel panneau inférieur du meuble	1PC
28	Drawer bottom panel 1 panneau inférieur du tiroir 1	1PC
30	Door panel Panneau de porte	1PC
40	Panel board is not 1 Le tableau électrique n'est pas 1	1PC
43	Panel board is not 2 Le tableau électrique n'est pas 2	4PCS
46	Backboard Panneau	1PC

47	Left side panel of staircase 4 Panneau latéral gauche de l'escalier 4	1PC
48	Right side panel of staircase 4 Panneau latéral droit de l'escalier 4	1PC
49	Stair tread panel 4 Panneau de marche d'escalier 4	1PC
50	Stair tread panel 3 Panneau de marche d'escalier 3	1PC
51	Left side panel of staircase 2+3 Panneau latéral gauche de l'escalier 2+3	2PCS
52	Right side panel of staircase 2+3 Panneau latéral droit de l'escalier 2+3	2PCS
55	Stair tread panel 2 Panneau de marche d'escalier 2	1PC
56	Stair tread panel 3 Panneau de marche d'escalier 3	1PC
57	Right side panel of staircase 4 Panneau latéral droit de l'escalier 4	1PC
58	Left side panel of staircase 4 Panneau latéral gauche de l'escalier 4	1PC
59	Front panel Panneau avant	1PC

HARDWARE LIST - LISTE DES PIÈCES

A	Bolts / Boulons 1/4*95mm / 1/4*Ø9.5*12mm	31pcs +1
B	Allen wrench / clé Allen L58mm	2pcs

J	Corner joints / Joints d'angle L15*15*2MM	4pcs
K	Door handle Poignée de porte	3pcs

C	Bolts / Boulons 1/4*65mm / 1/4*Ø9.5*12mm	28pcs +1
D	Vis flat head 3.5*15 mm Vis à tête plate 3.5*15 mm	24pcs +1
E	Door magnet Aimant de porte E1 E2	1pc
F	Wooden dowel / cheville en bois Ø 8 * 30mm	59pcs +2
H	Vis flat head 4*45mm Vis à tête plate 4*45 mm	4pcs
I	Hex-Head screw / Vis à tête hexagonale Ø6*30mm	11pcs
S	Bolts / Boulons 1/4*40mm	6pcs
Y	Wooden dowel / cheville en bois Ø 8 * 20mm	6pcs

L	Vis flat head 4*30mm Vis à tête plate 4*30 mm	60pcs +1
M	Hinge / Charnière	2pcs
N	Hex-Head screw / Vis à tête hexagonale Ø6*35mm	6pcs
O	Bolts / Boulons 1/4*55mm / 1/4*Ø9.5*12mm	40pcs +1
P	Bolts / Boulons 1/4*80mm / 1/4*Ø9.5*12mm	11pcs
Q	Bolts / Boulons 1/4*55mm	1pcs
R	Hex-Head screw / Vis à tête hexagonale Ø6*50mm	1pc
T	Bolts / Boulons 1/4*30mm	4pcs

ASSEMBLY TOOLS REQUIRED (NOT INCLUDED)
OUTILS D'ASSEMBLAGE REQUIS (NON INCLUS)

STEP 1
ÉTAPE 1

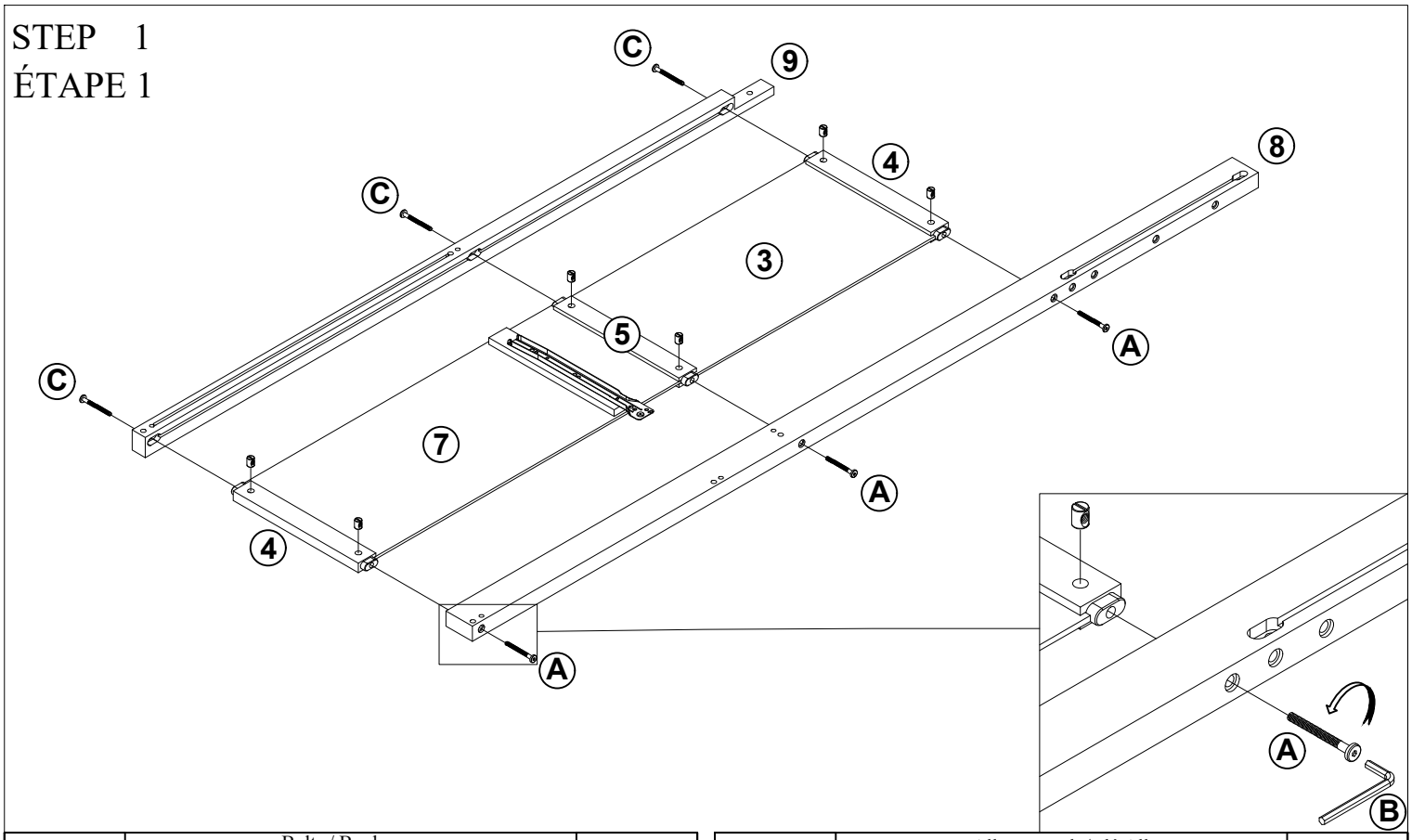

A	Bolts / Boulons 1/4*95mm / 1/4*Ø9.5*12mm	3PCS
C	Bolts / Boulons 1/4*65mm / 1/4*Ø9.5*12mm	3PCS

B	Allen wrench / clé Allen L58mm	1PC

STEP 2
ÉTAPE 2

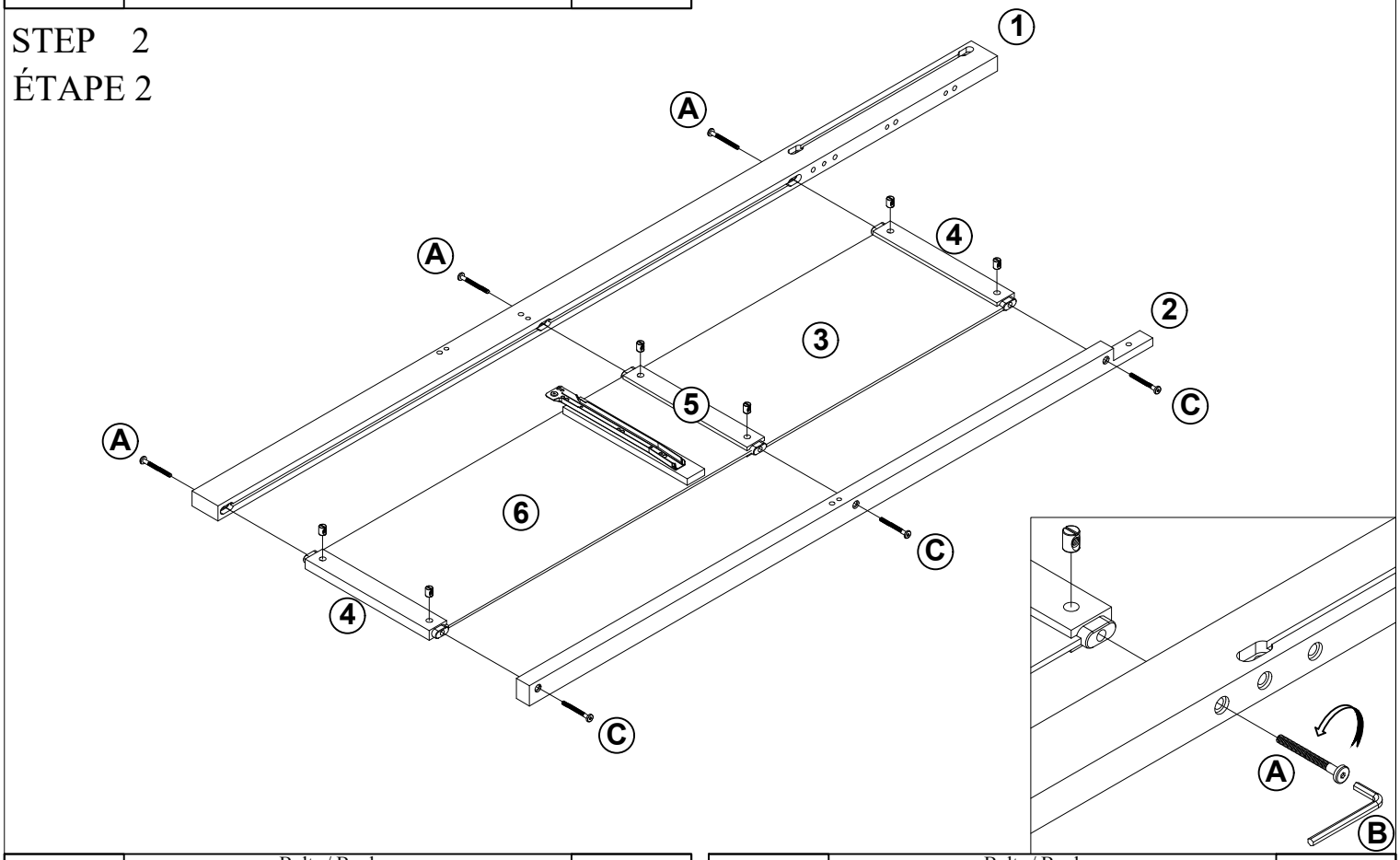

A	Bolts / Boulons 1/4*95mm / 1/4*Ø9.5*12mm	3PCS

C	Bolts / Boulons 1/4*65mm / 1/4*Ø9.5*12mm	3PCS

STEP 3
ÉTAPE 3

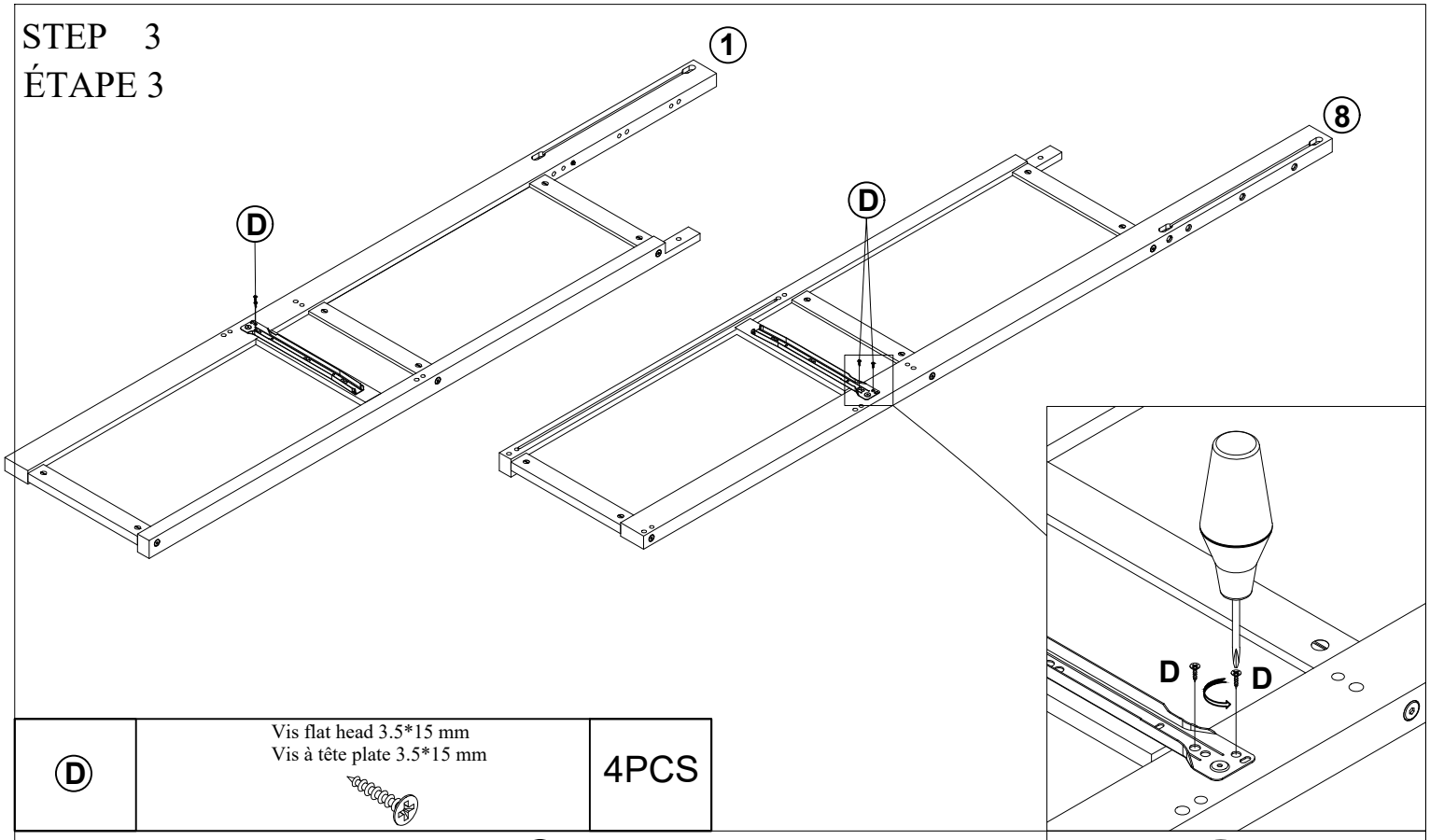

D	Vis flat head 3.5*15 mm Vis à tête plate 3.5*15 mm	4PCS

STEP 4
ÉTAPE 4

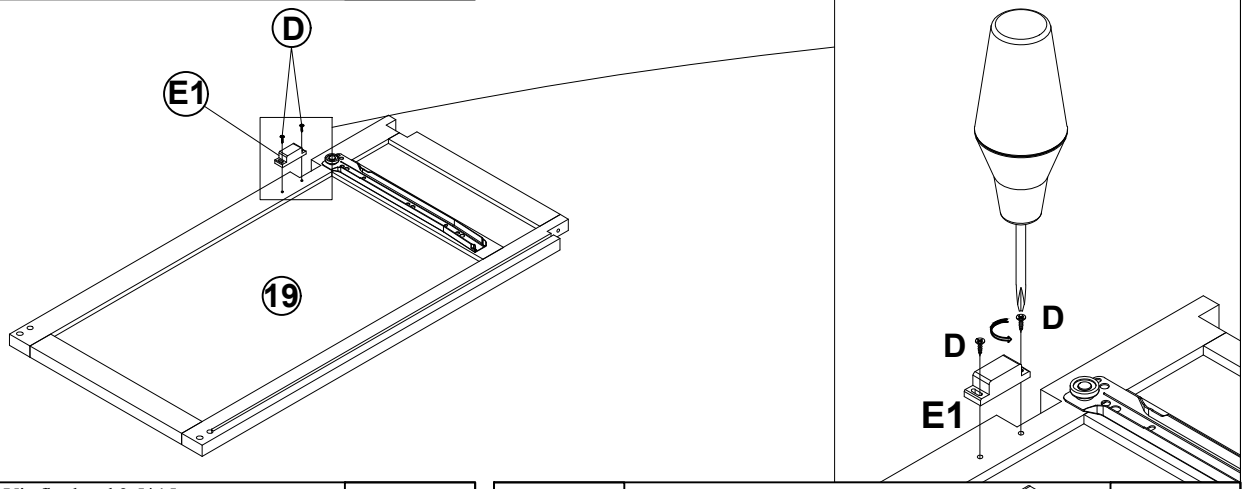

D	Vis flat head 3.5*15 mm Vis à tête plate 3.5*15 mm	2PCS

E	Door magnet Aimant de porte E1 E2	1PC

STEP 5
ÉTAPE 5

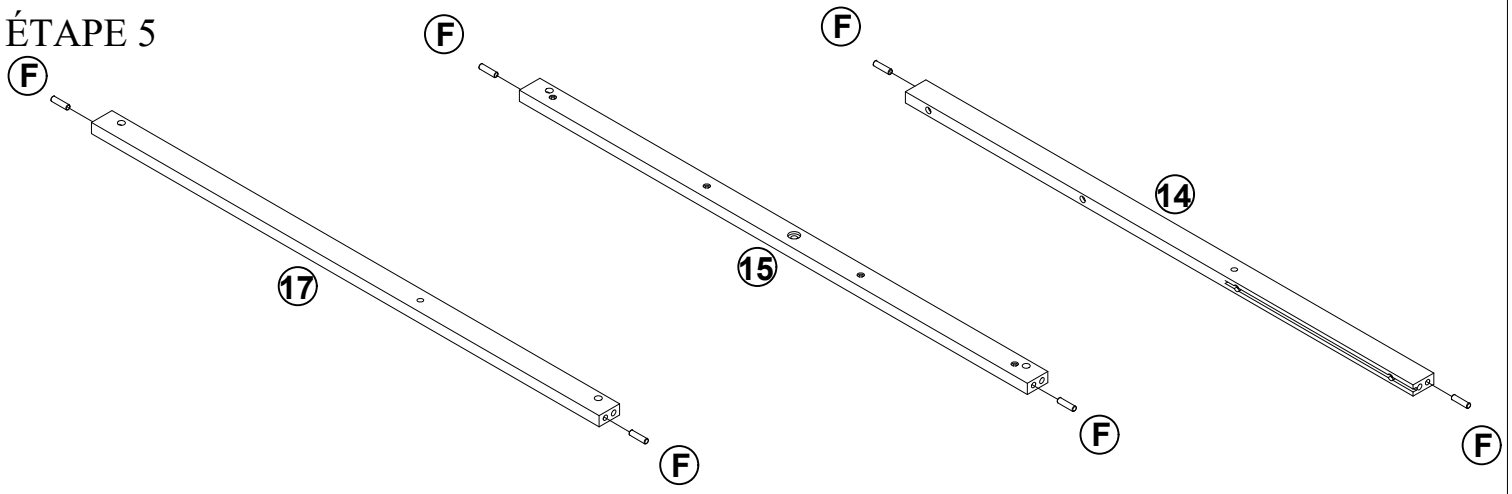

F	Wooden dowel / cheville en bois Ø 8 * 30mm	6PCS

STEP 6

ÉTAPE 6

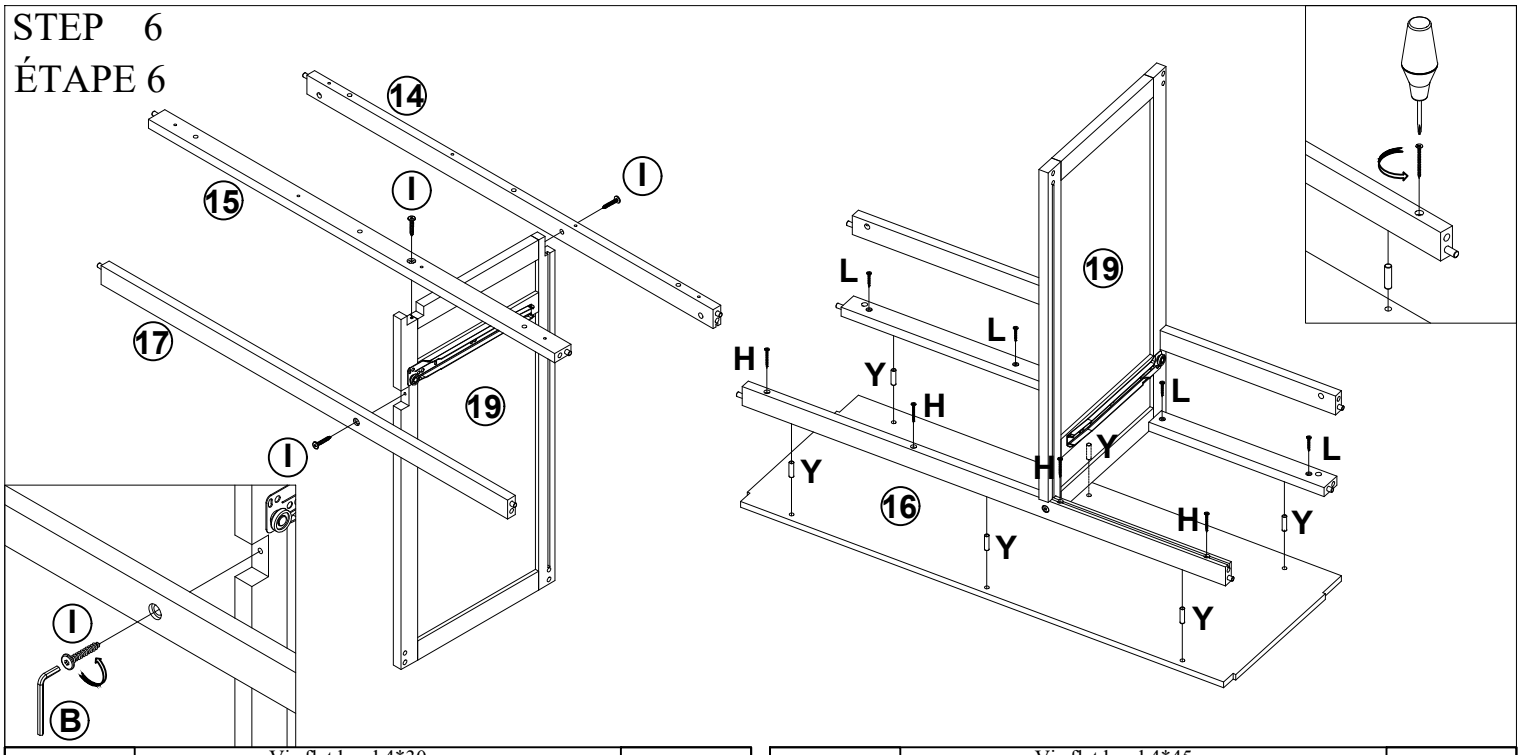

L	Vis flat head 4*30mm Vis à tête plate 4*30 mm	4PCS
Y	Wooden dowel / cheville en bois Ø 8 * 20mm	6PCS

H	Vis flat head 4*45mm Vis à tête plate 4*45 mm	4PCS
I	Hex-Head screw / Vis à tête hexagonale Ø6*30mm	3PCS

STEP 7

ÉTAPE 7

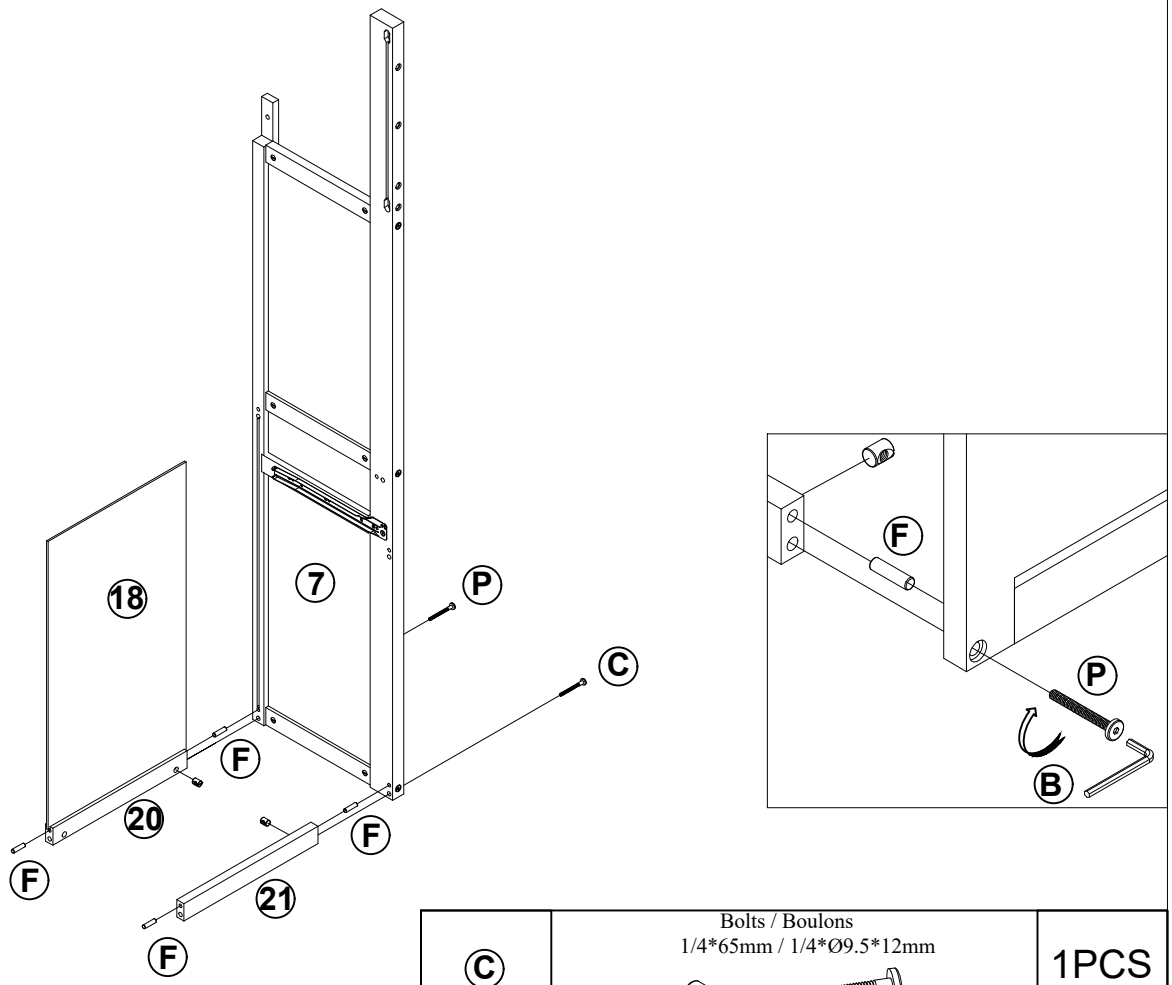

C	Bolts / Boulons 1/4*65mm / 1/4*Ø9.5*12mm	1PCS
P	Bolts / Boulons 1/4*80mm / 1/4*Ø9.5*12mm	1PCS

F	Wooden dowel / cheville en bois Ø 8 * 30mm	4PCS

STEP 8
ÉTAPE 8

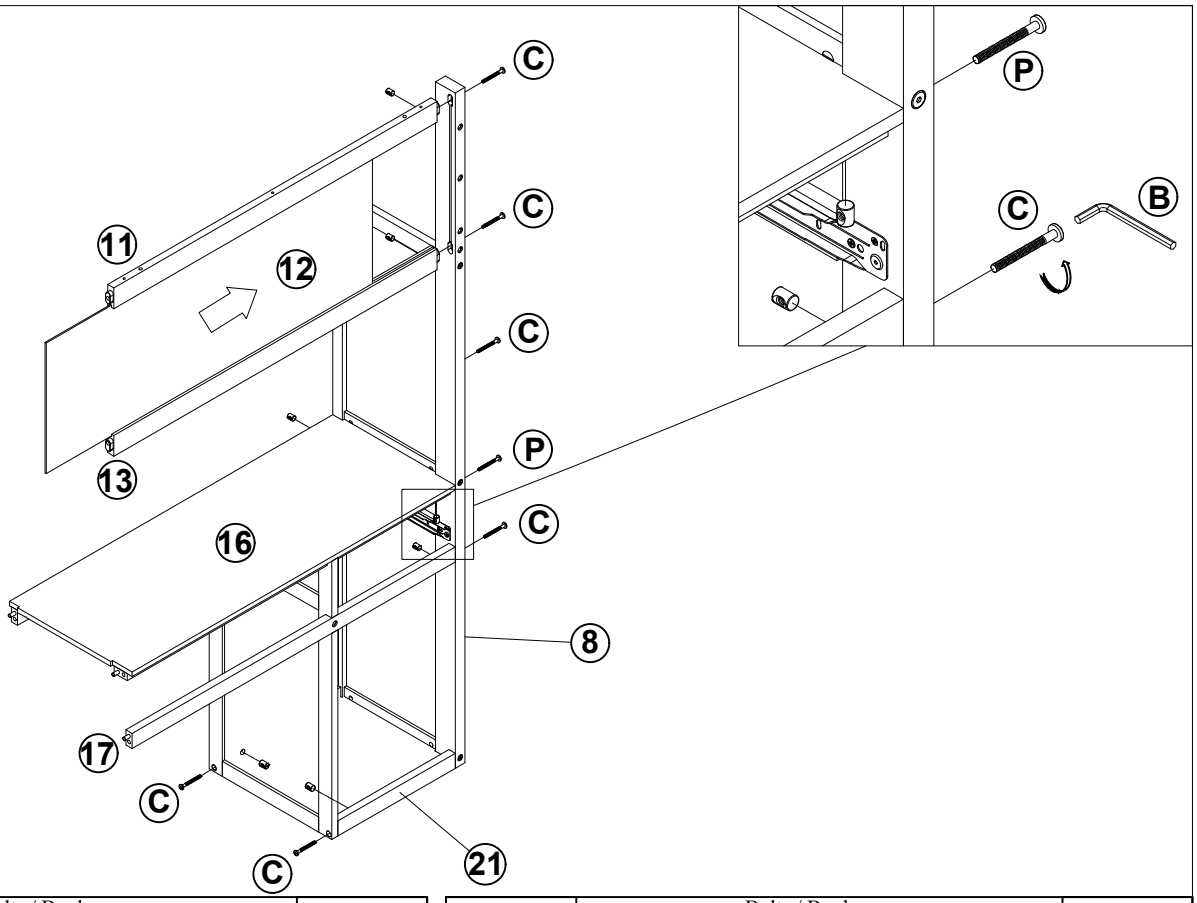

C	Bolts / Boulons 1/4*65mm / 1/4*Ø9.5*12mm	6PCS	P	Bolts / Boulons 1/4*80mm / 1/4*Ø9.5*12mm	1PC

STEP 9
ÉTAPE 9

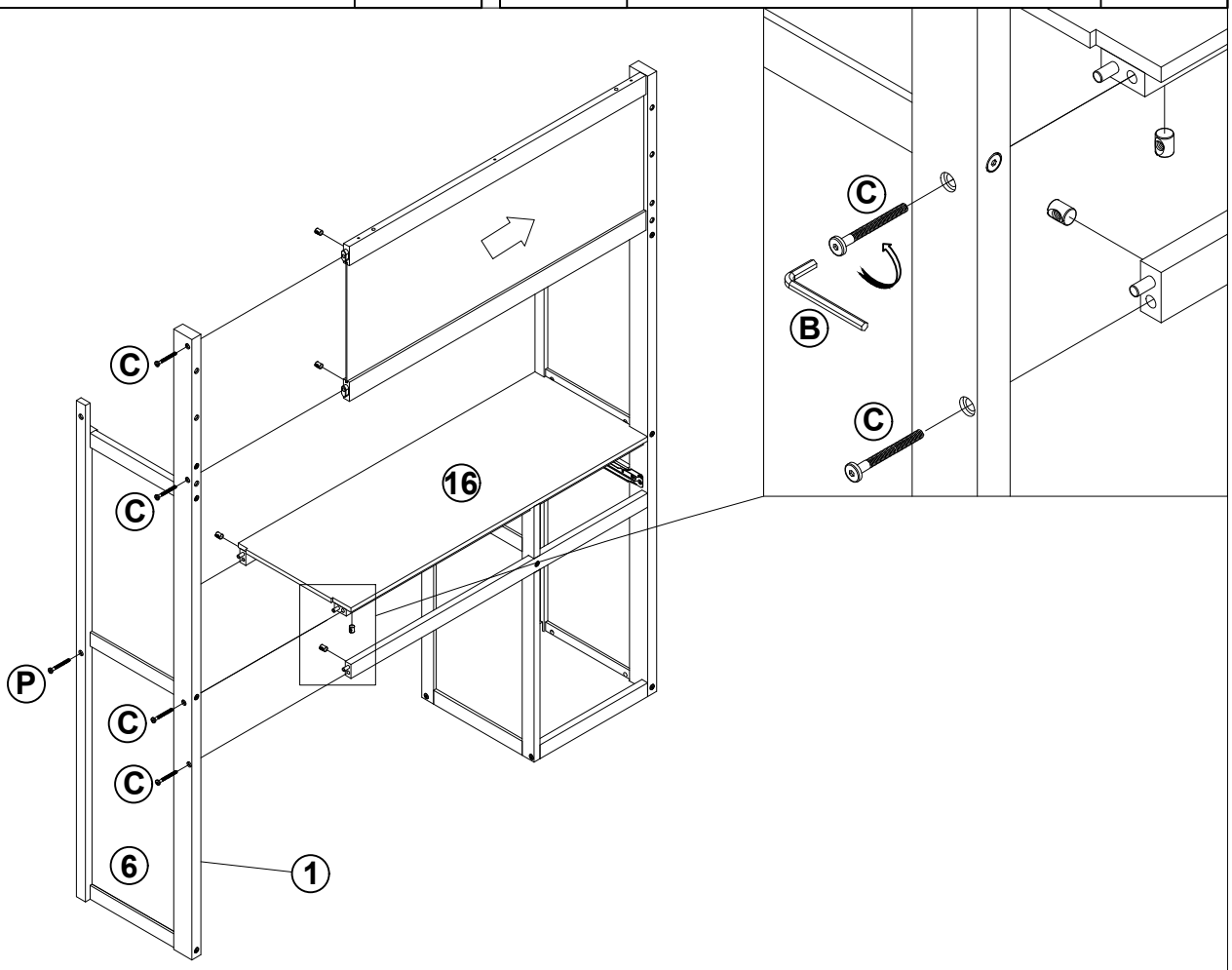

C	Bolts / Boulons 1/4*65mm / 1/4*Ø9.5*12mm	4PCS	P	Bolts / Boulons 1/4*80mm / 1/4*Ø9.5*12mm	1PC

STEP 10
ÉTAPE 10

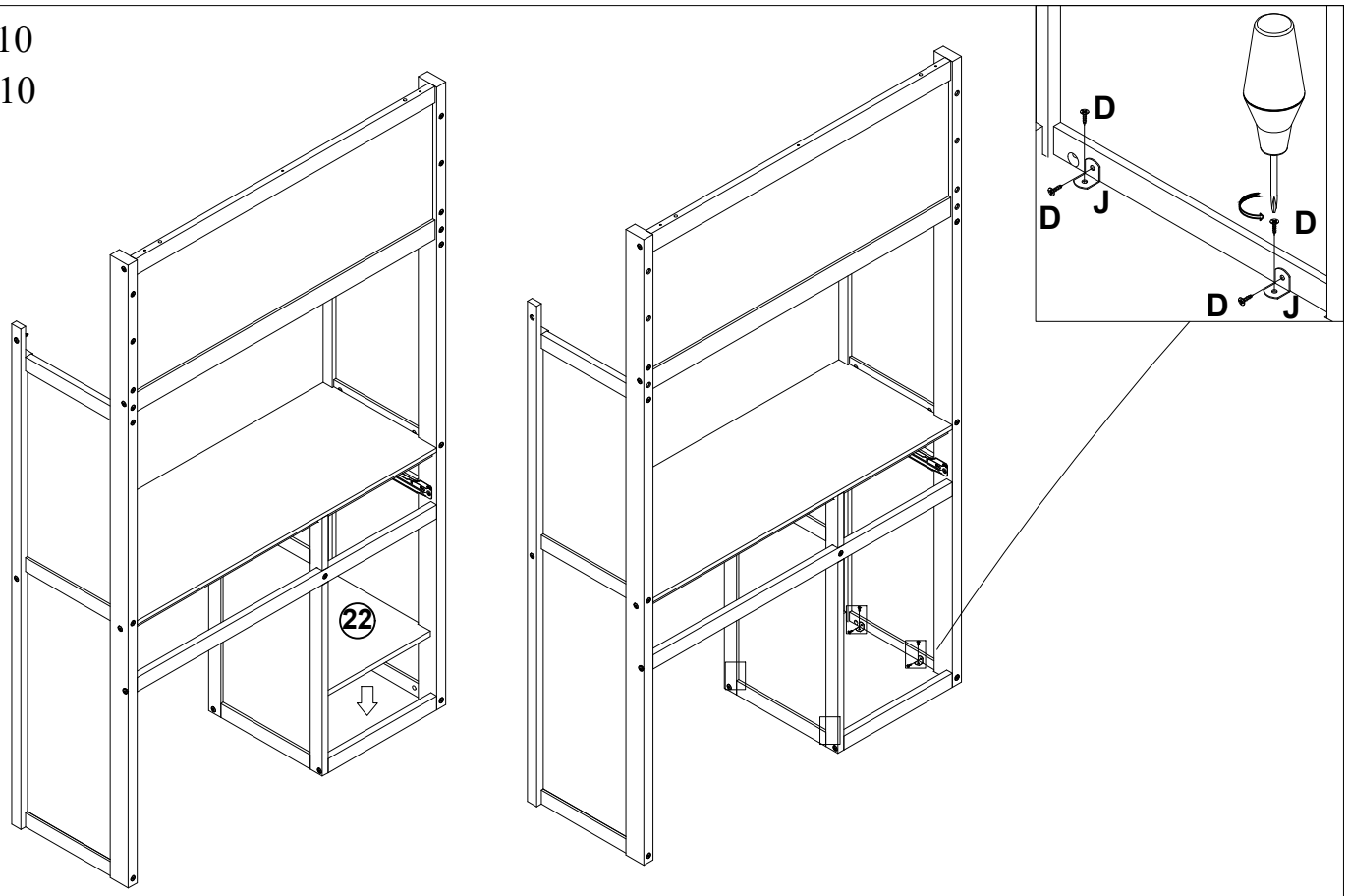

J	Corner joints / Joints d'angle L15*15*2MM	4PCS
D	Vis flat head 3.5*15 mm Vis à tête plate 3.5*15 mm	8PCS

STEP 11
ÉTAPE 11

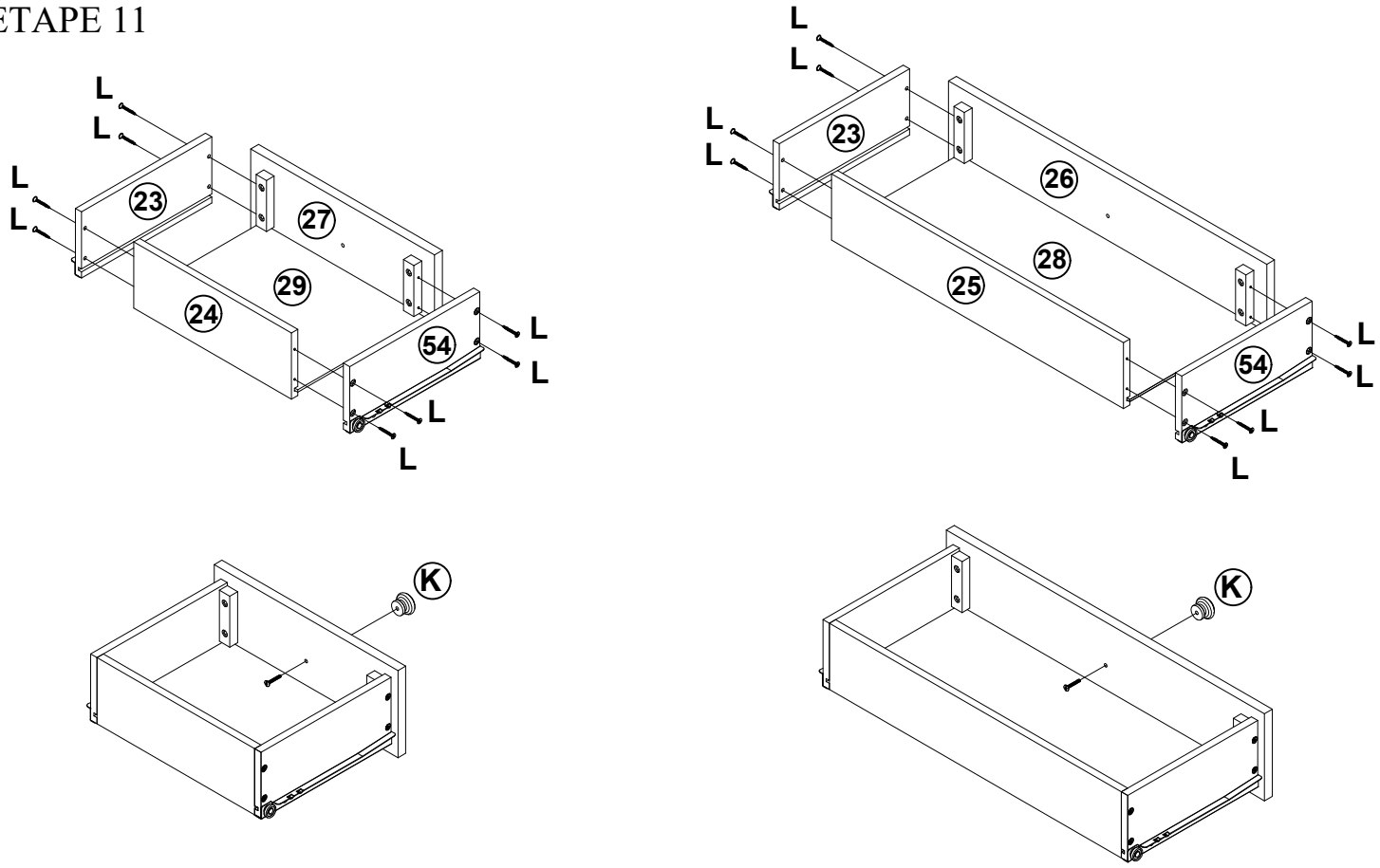

K	Door handle Poignée de porte	2PCS
L	Vis flat head 4*30mm Vis à tête plate 4*30 mm	16PCS

STEP 12
ÉTAPE 12

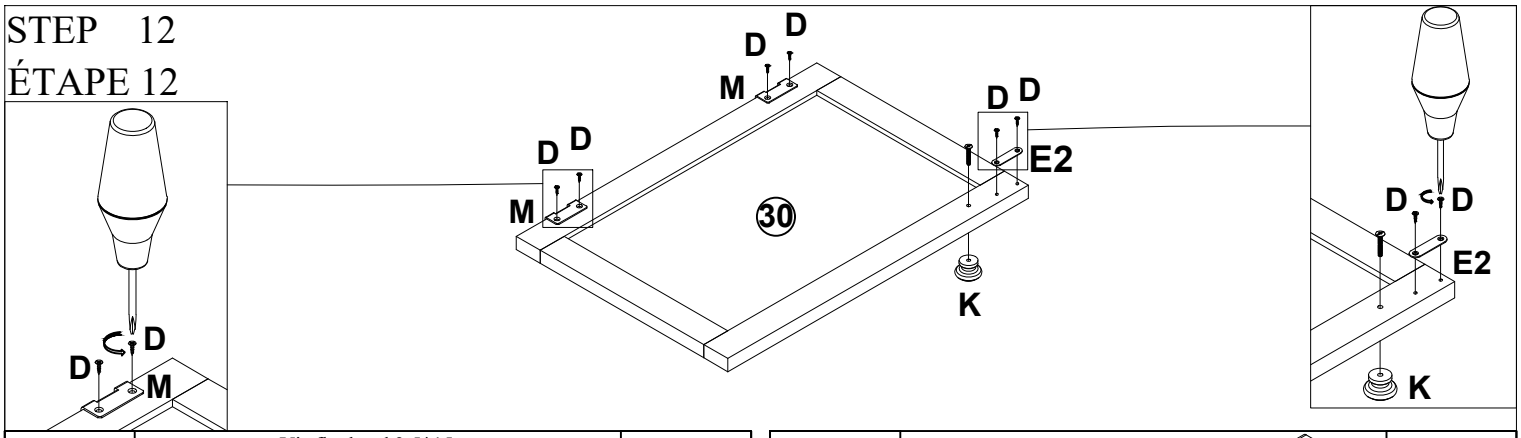

D	Vis flat head 3.5*15 mm Vis à tête plate 3.5*15 mm	6PCS
M	Hinge / Charnière	2PCS

E	Door magnet Aimant de porte E1 E2	1PC
K	Door handle Poignée de porte	1PC

STEP 13
ÉTAPE 13

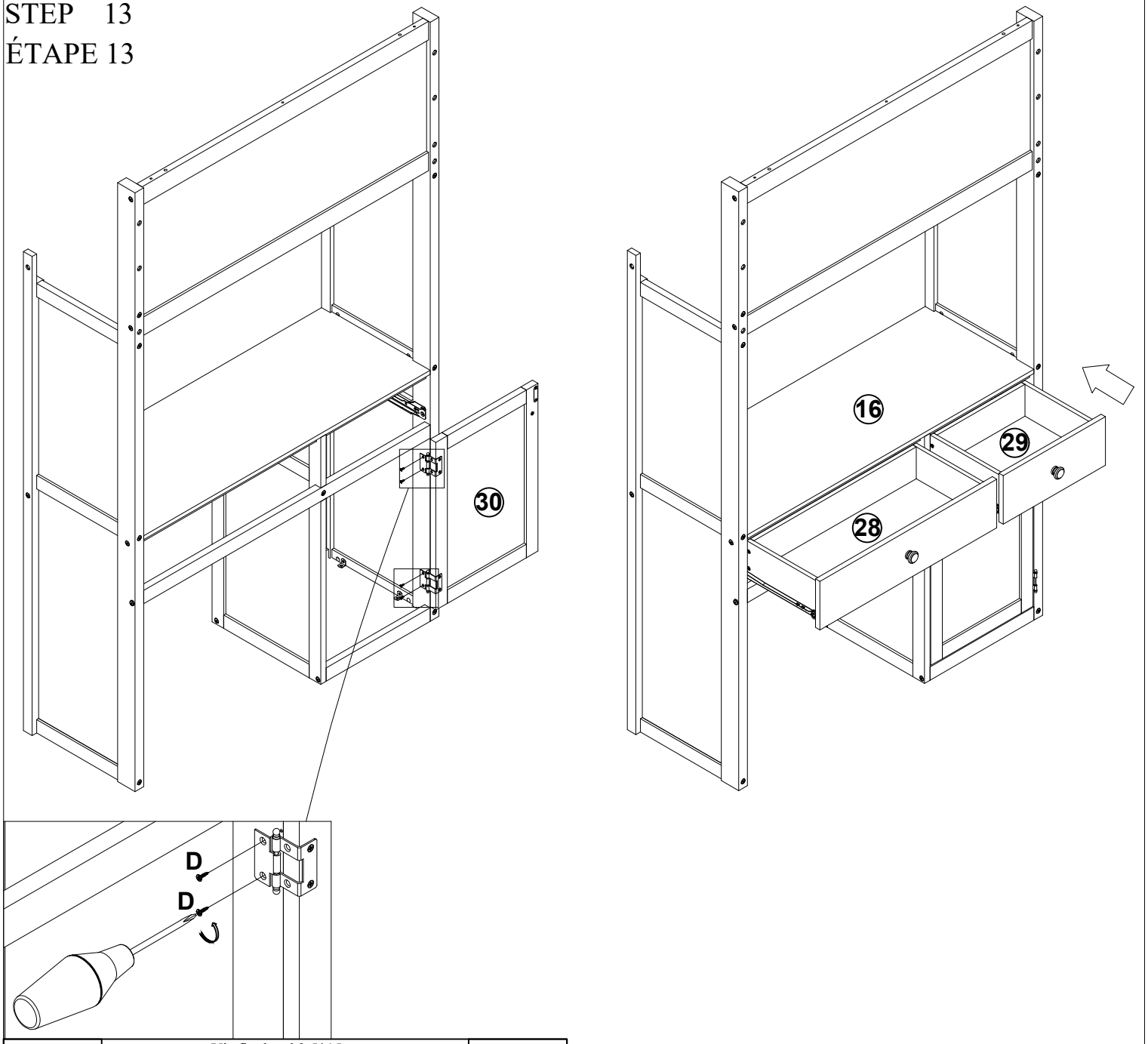

D	Vis flat head 3.5*15 mm Vis à tête plate 3.5*15 mm	4PCS

STEP 14
ÉTAPE 14

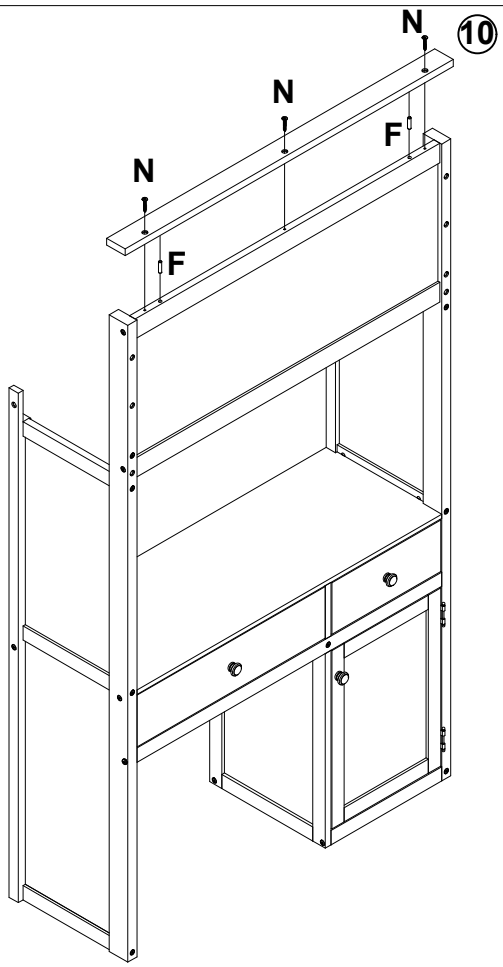

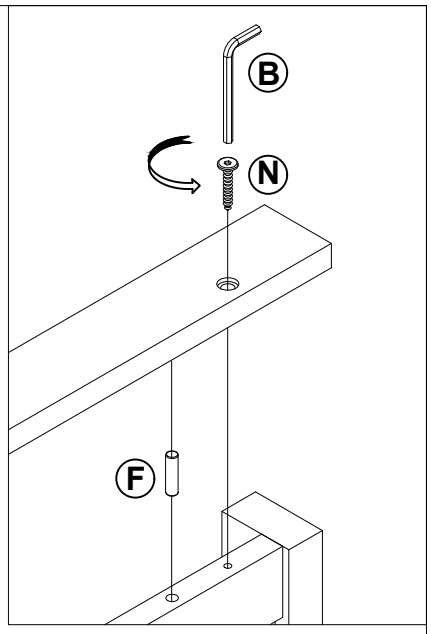

N	Hex-Head screw / Vis à tête hexagonale Ø6*35mm	3PCS

F	Wooden dowel / cheville en bois Ø 8 * 30mm	2PCS

STEP 15
ÉTAPE 15

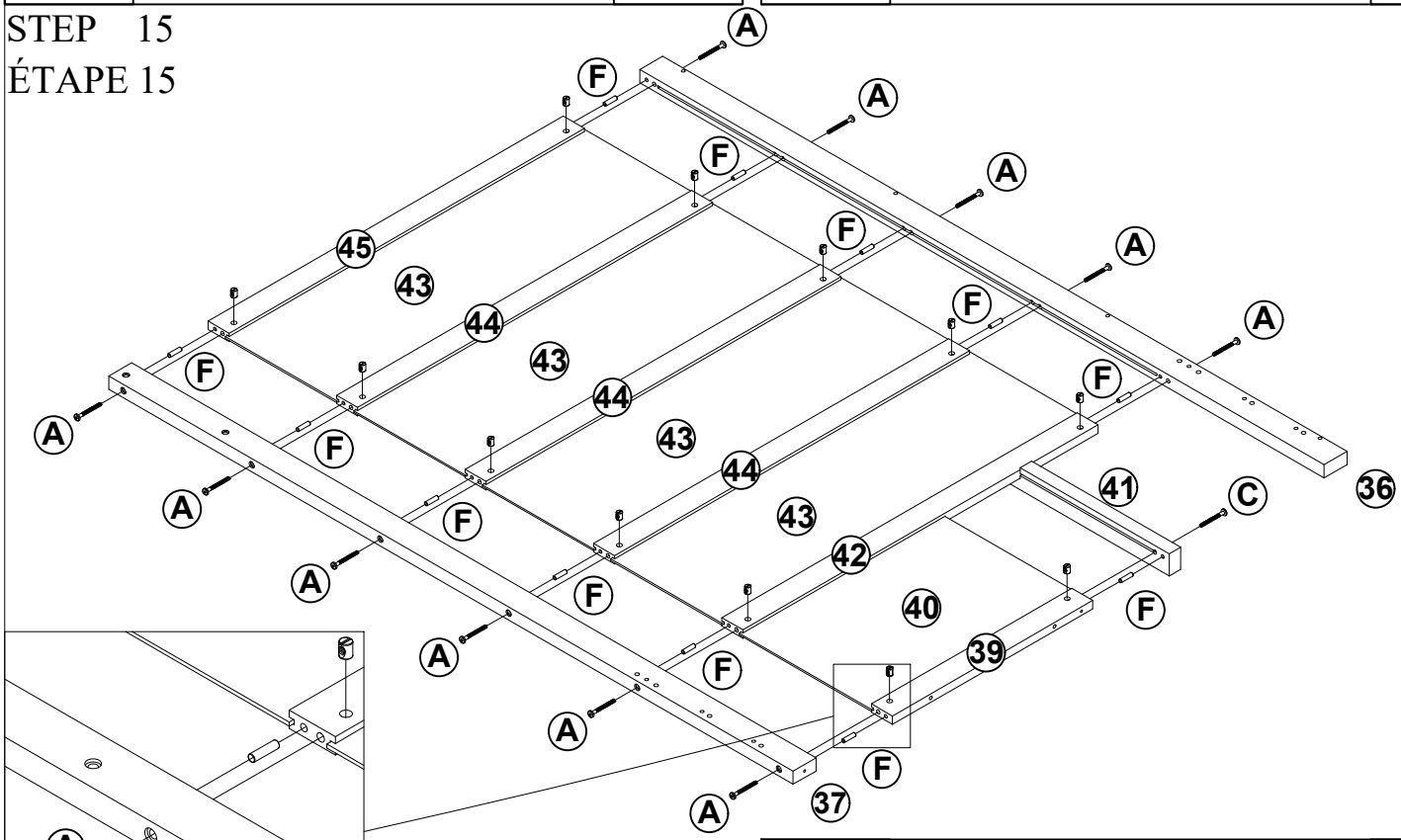

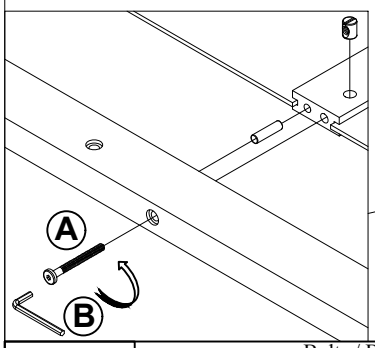

F	Wooden dowel / cheville en bois Ø 8 * 30mm	12PCS

A	Bolts / Boulons 1/4*95mm / 1/4*Ø9.5*12mm	11PCS

C	Bolts / Boulons 1/4*65mm / 1/4*Ø9.5*12mm	1PC

STEP 16
ÉTAPE 16

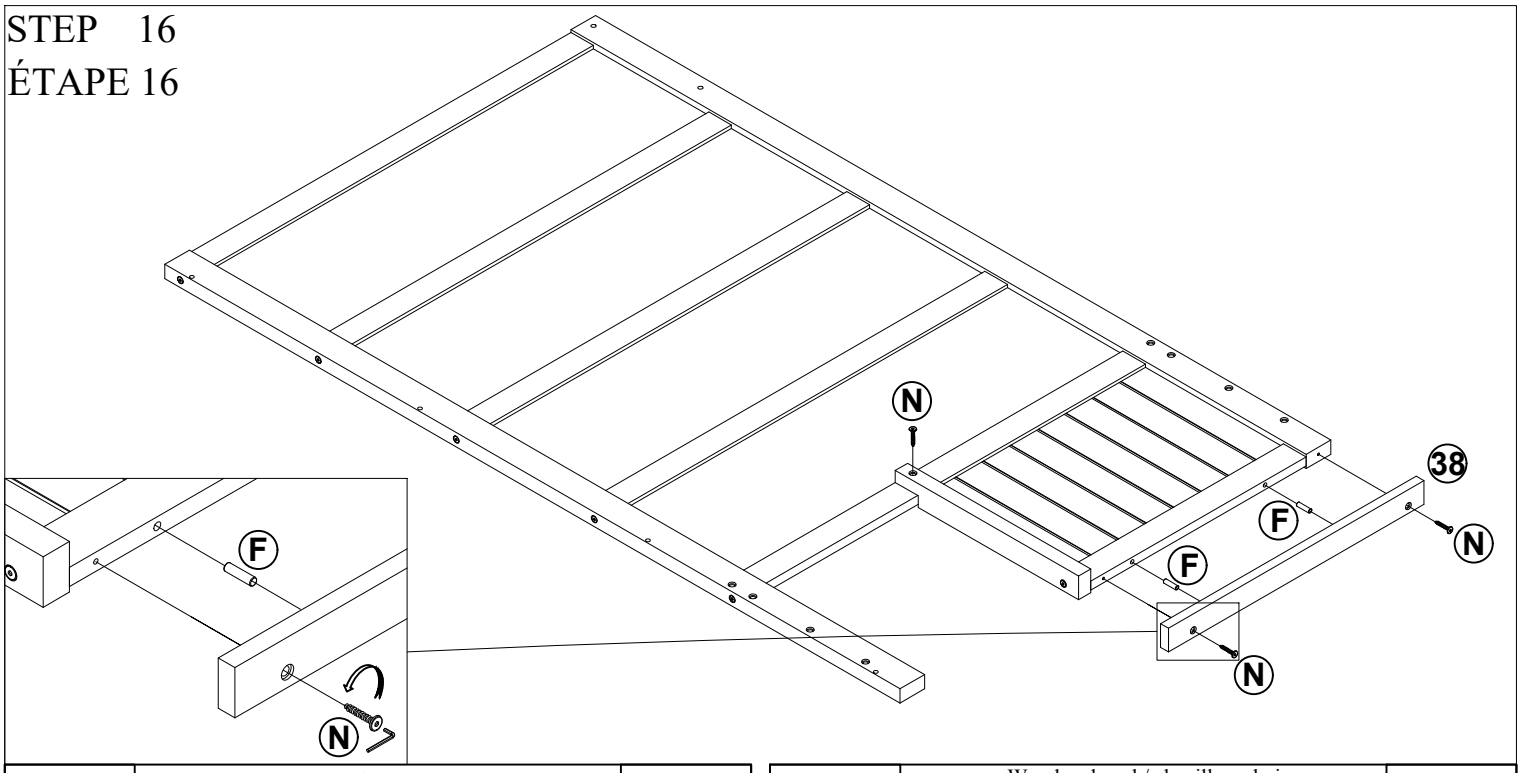

N	Hex-Head screw / Vis à tête hexagonale Ø6*35mm	3PCS
F	Wooden dowel / cheville en bois Ø 8 * 30mm	2PCS

STEP 17
ÉTAPE 17

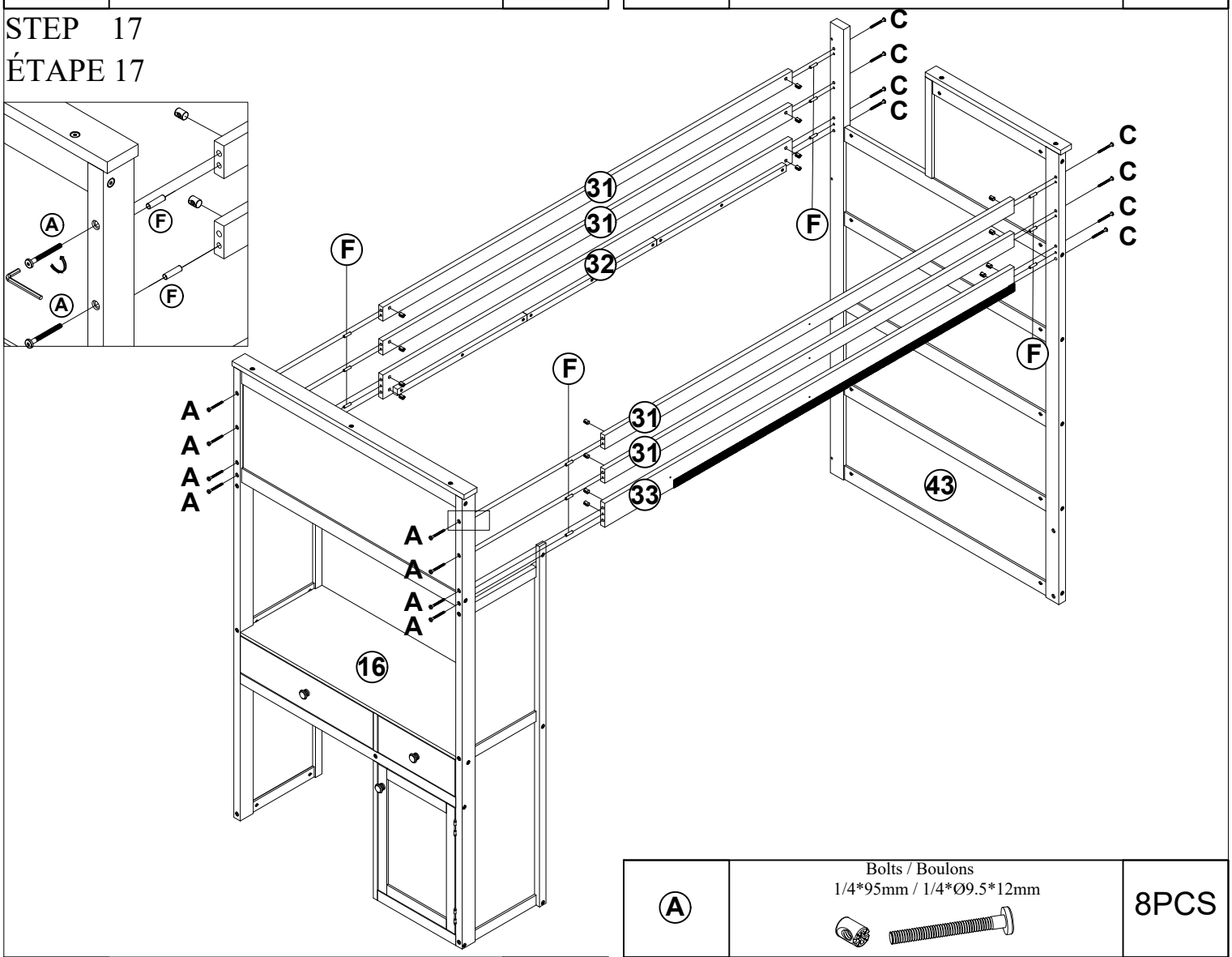

A	Bolts / Boulons 1/4*95mm / 1/4*Ø9.5*12mm	8PCS
C	Bolts / Boulons 1/4*65mm / 1/4*Ø9.5*12mm	8PCS
F	Wooden dowel / cheville en bois Ø 8 * 30mm	12PCS

STEP 18
ÉTAPE 18

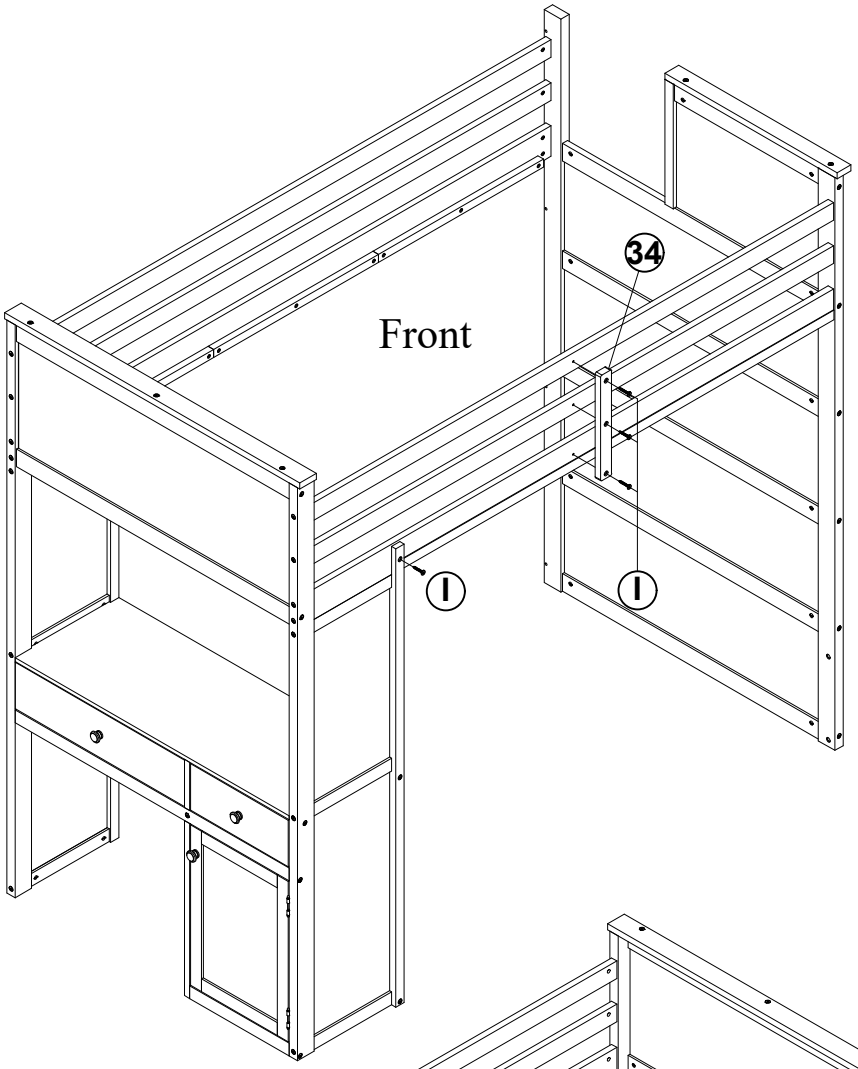

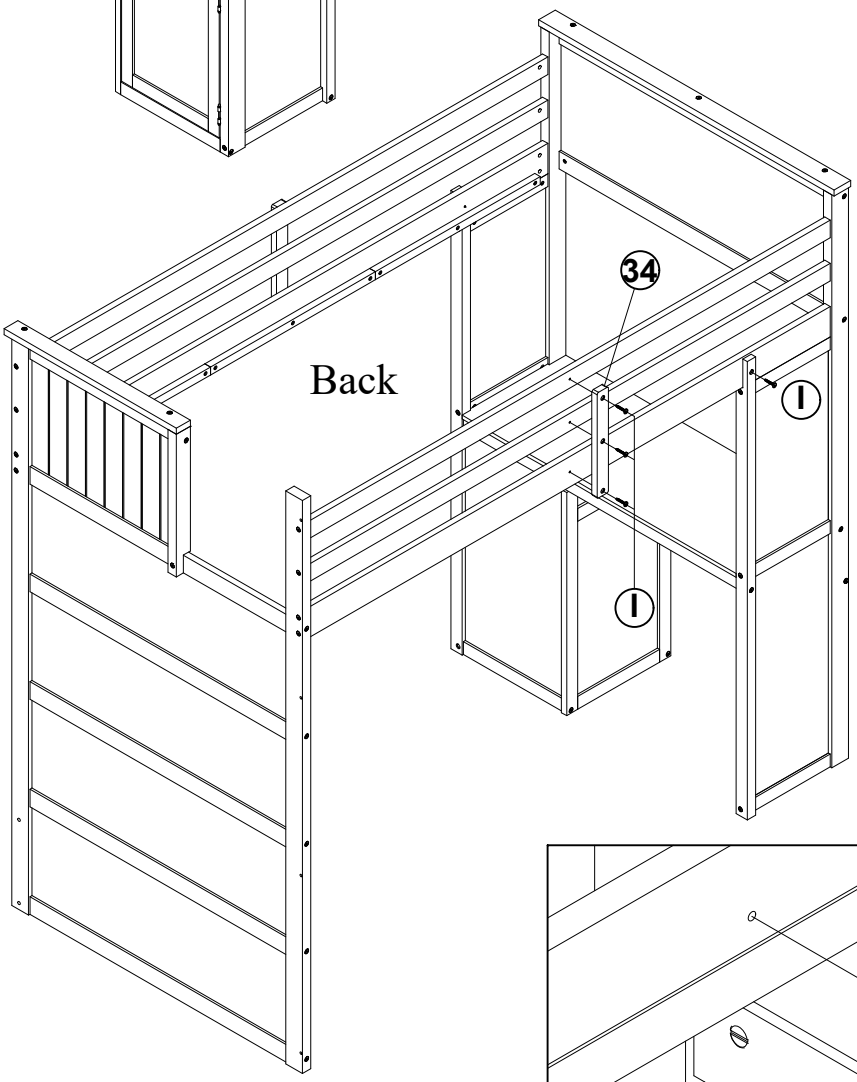

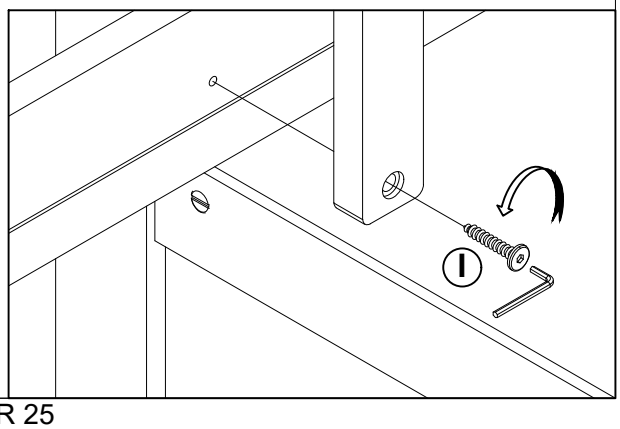

I	Hex-Head screw / Vis à tête hexagonale Ø6*30mm	8PCS

STEP 19

ÉTAPE 19

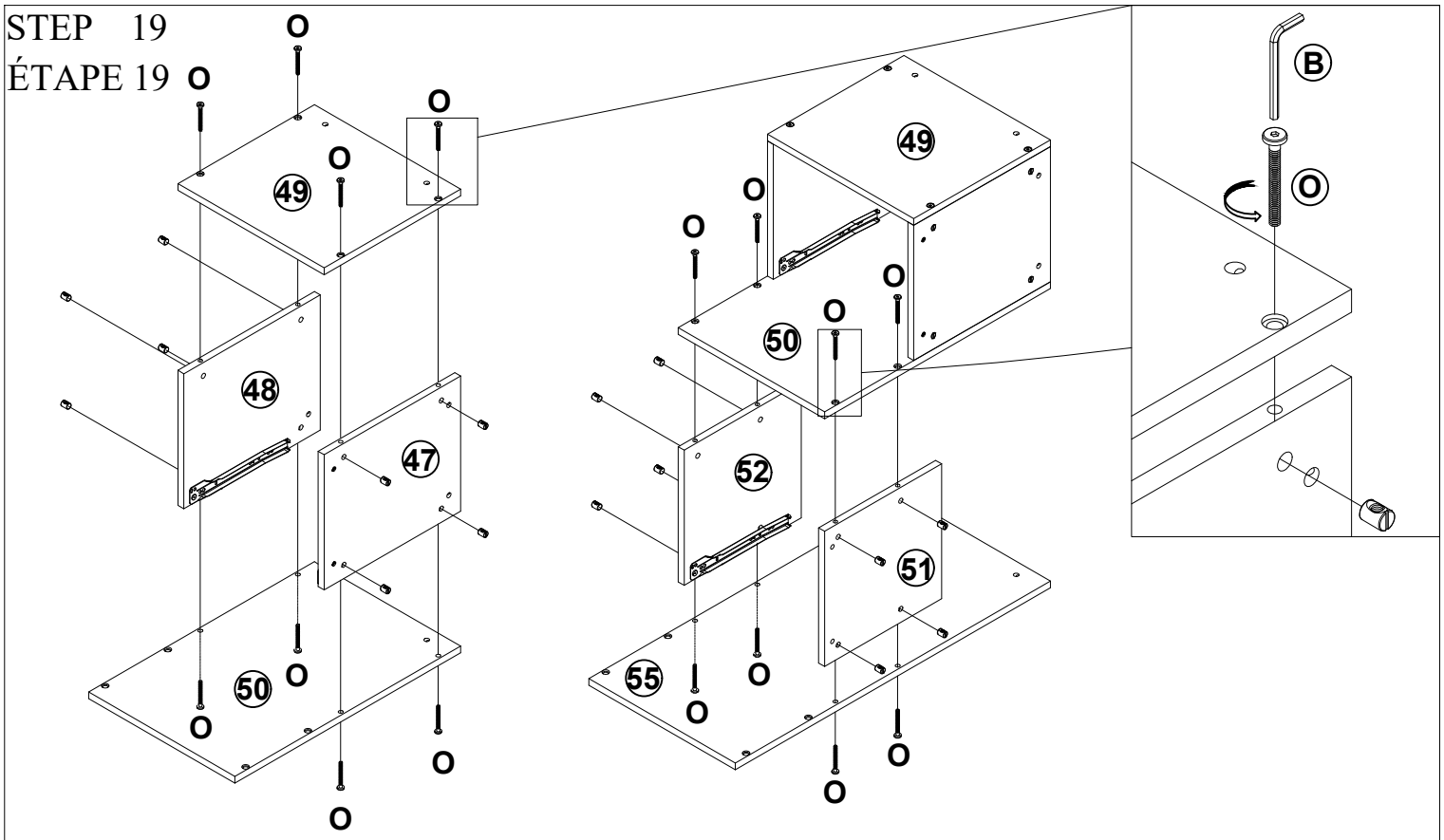

O	Bolts / Boulons 1/4*55mm / 1/4*Ø9.5*12mm	16PCS

STEP 20

ÉTAPE 20

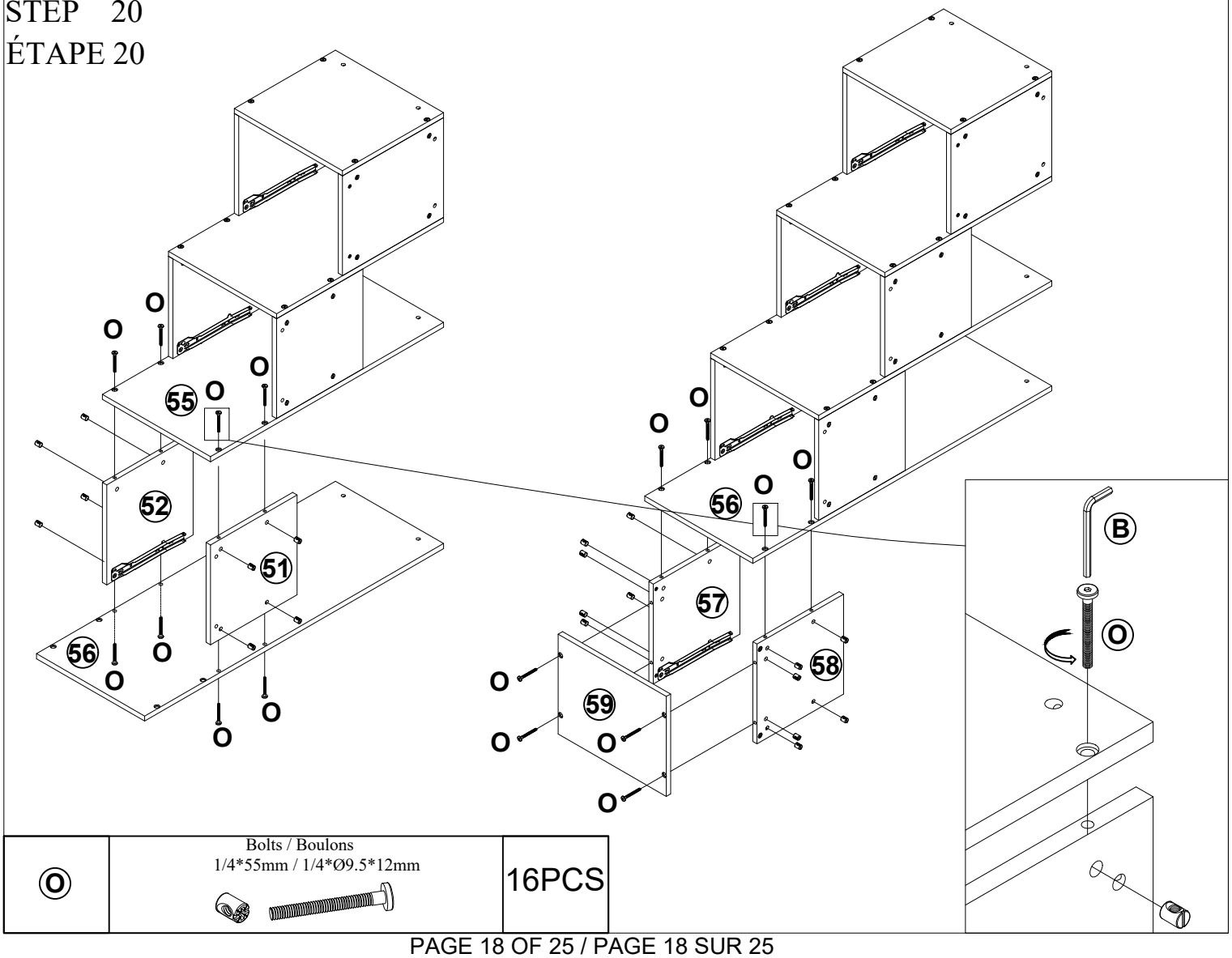

O	Bolts / Boulons 1/4*55mm / 1/4*Ø9.5*12mm	16PCS

STEP 21
ÉTAPE 21

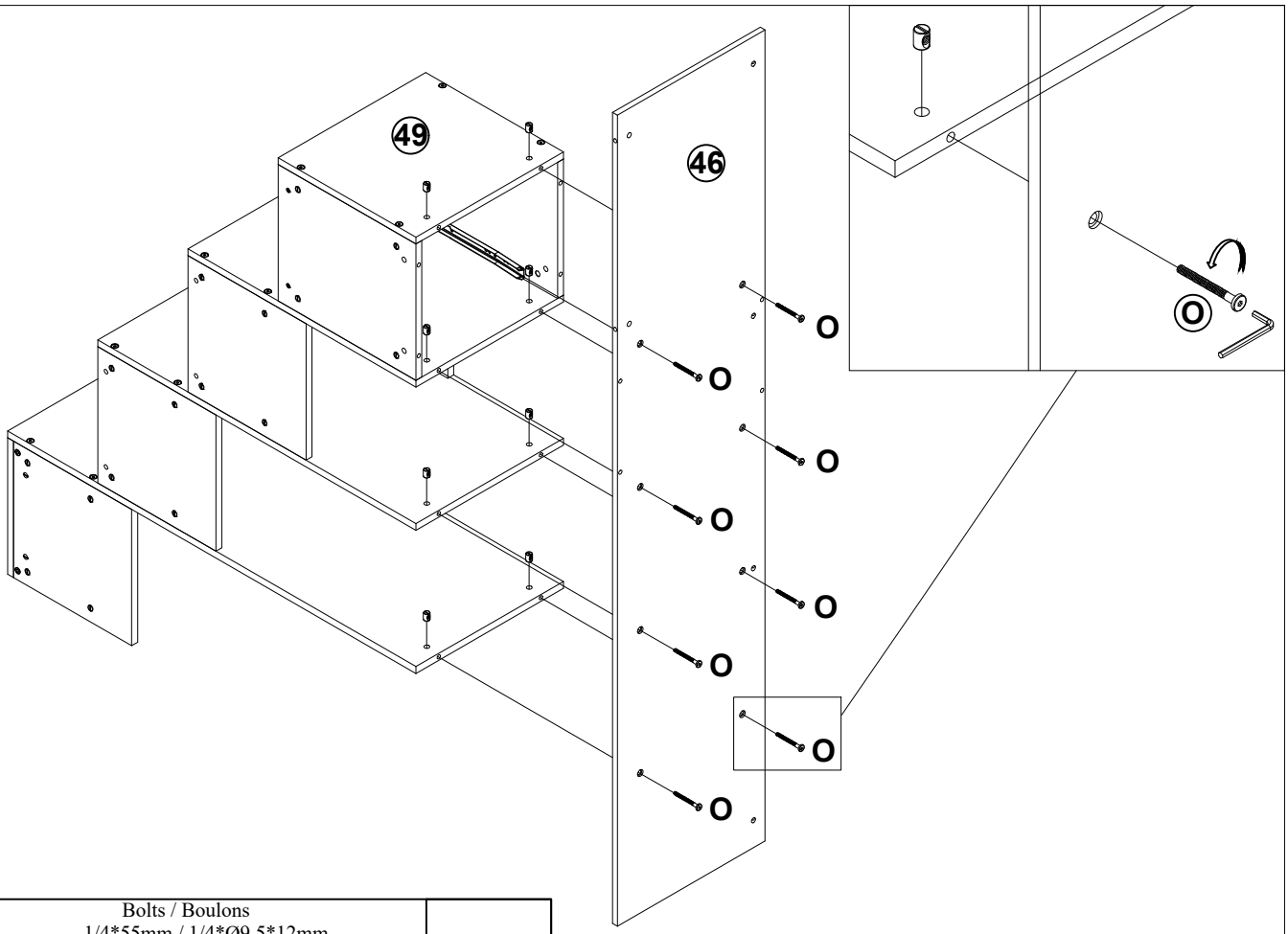

O	Bolts / Boulons 1/4*55mm / 1/4*Ø9.5*12mm	8PCS

STEP 22
ÉTAPE 22

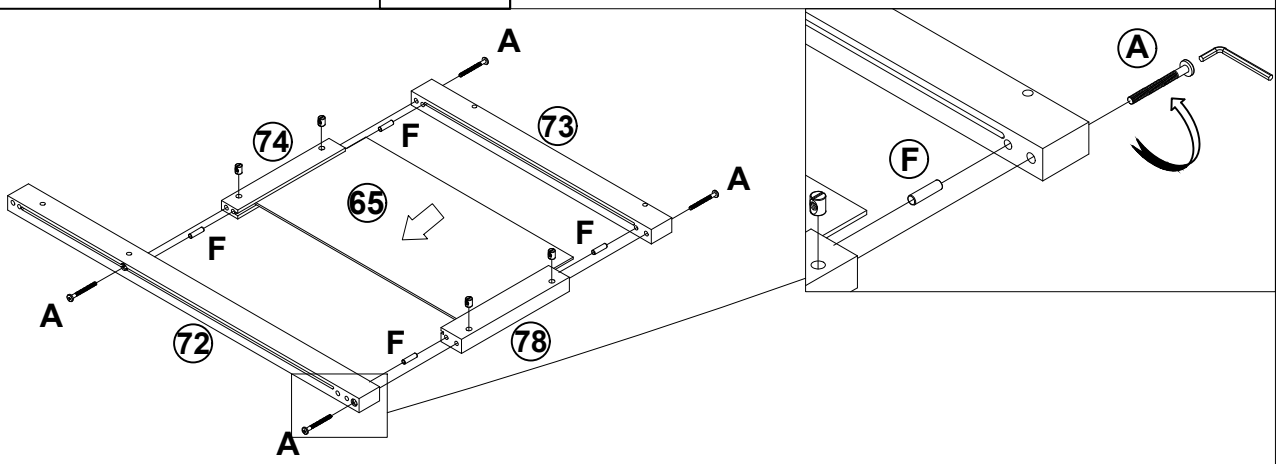

A	Bolts / Boulons 1/4*95mm / 1/4*Ø9.5*12mm	4PCS

F	Wooden dowel / cheville en bois Ø 8 * 30mm	4PCS

STEP 23
ÉTAPE 23

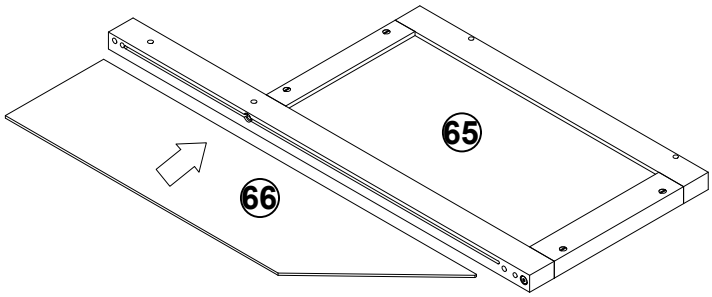

STEP 24
ÉTAPE 24

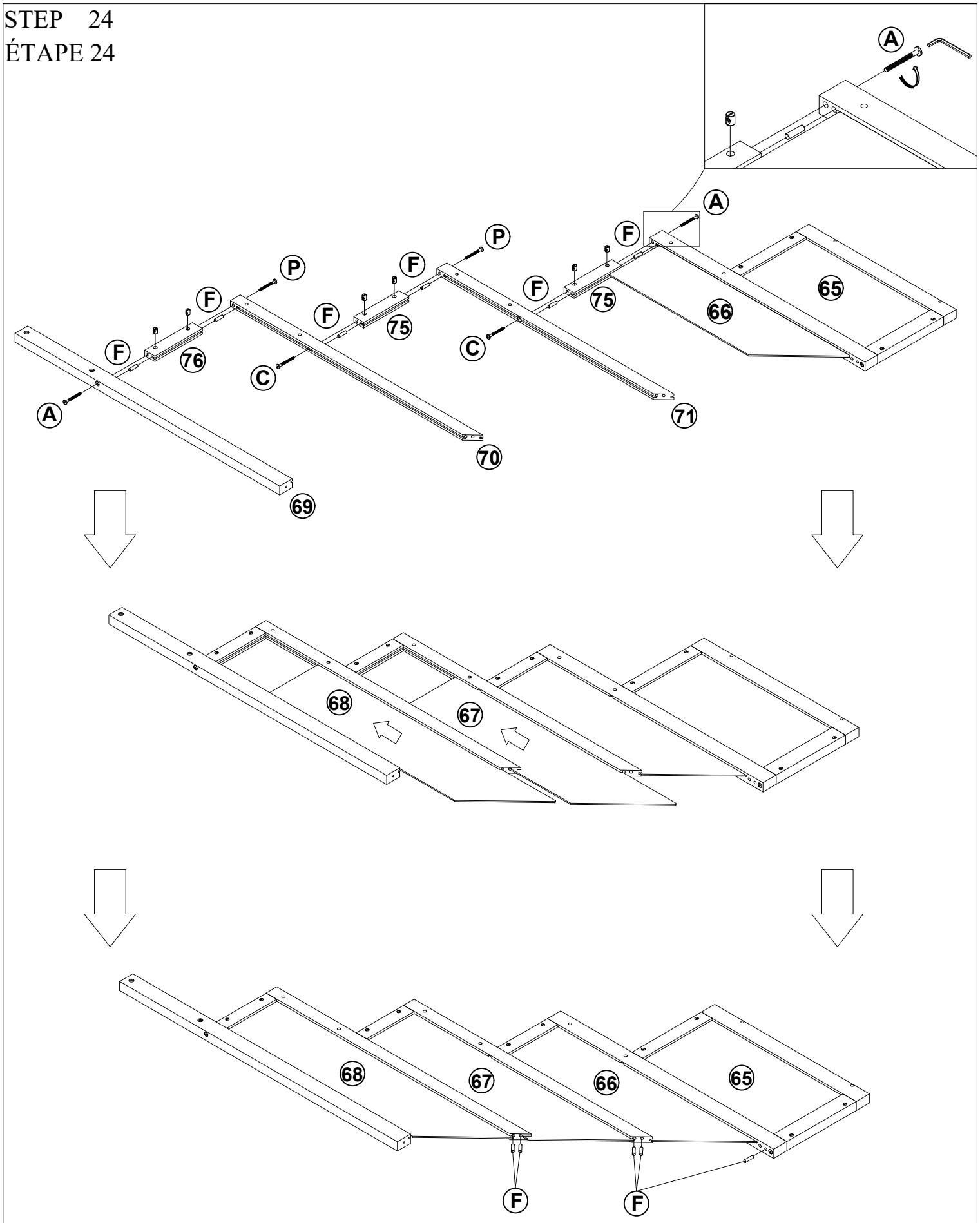

P	Bolts / Boulons 1/4*80mm / 1/4*Ø9.5*12mm	2PCS	C	Bolts / Boulons 1/4*65mm / 1/4*Ø9.5*12mm	2PCS
A	Bolts / Boulons 1/4*95mm / 1/4*Ø9.5*12mm	2PCS	F	Wooden dowel / cheville en bois Ø 8 * 30mm	11PCS

STEP 25
ÉTAPE 25

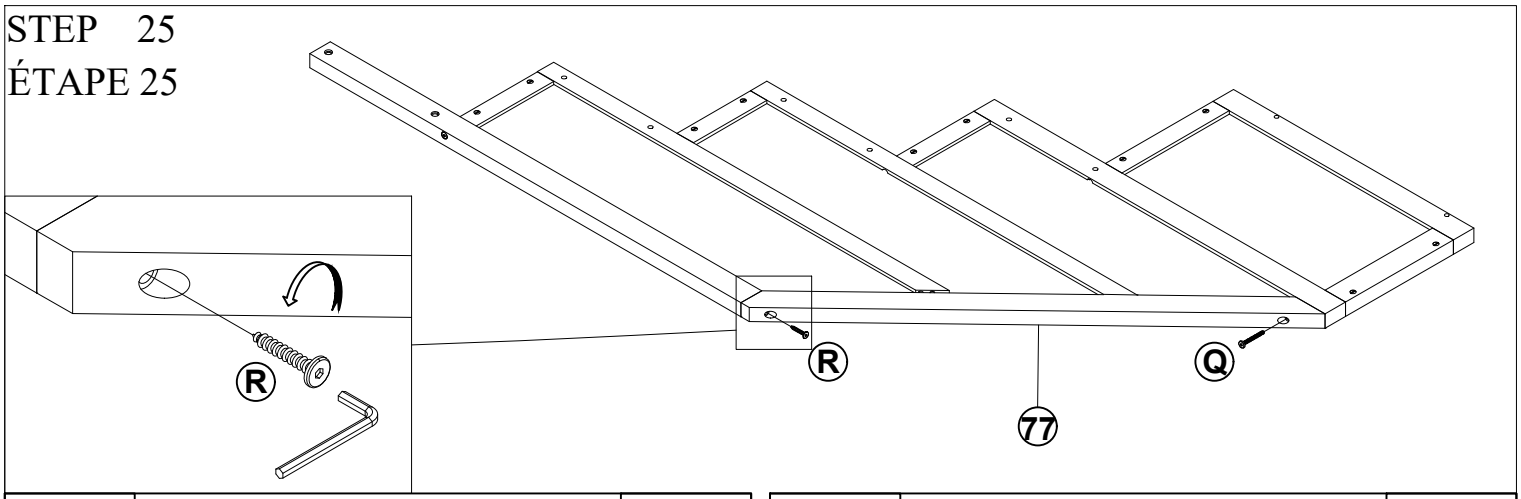

Q	Bolts / Boulons 1/4*55mm	1PC

R	Hex-Head screw / Vis à tête hexagonale Ø6*50mm	1PC

STEP 26
ÉTAPE 26

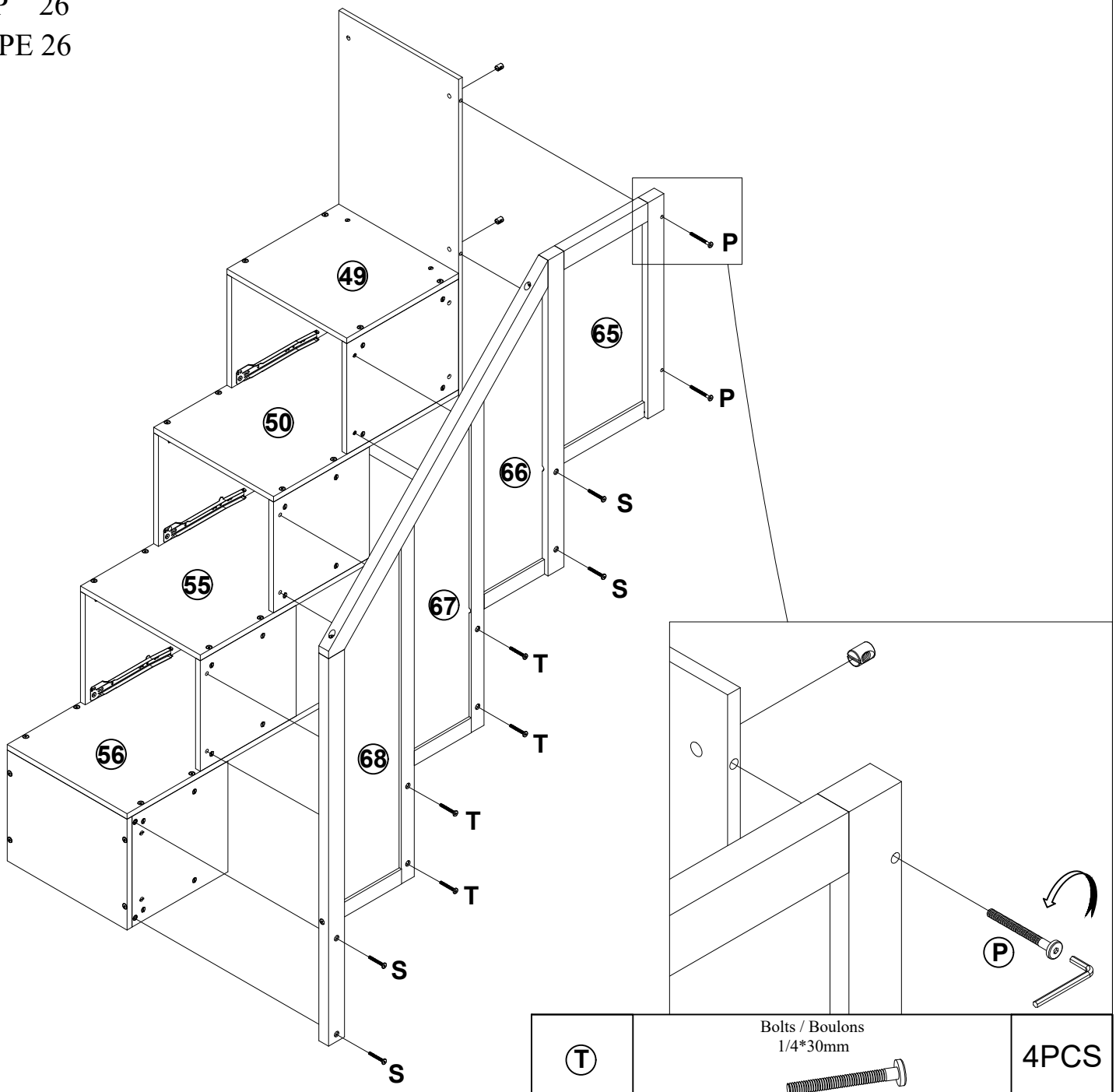

T	Bolts / Boulons 1/4*30mm	4PCS

P	Bolts / Boulons 1/4*80mm / 1/4*Ø9.5*12mm	2PCS

S	Bolts / Boulons 1/4*40mm	4PCS

STEP 27
ÉTAPE 27

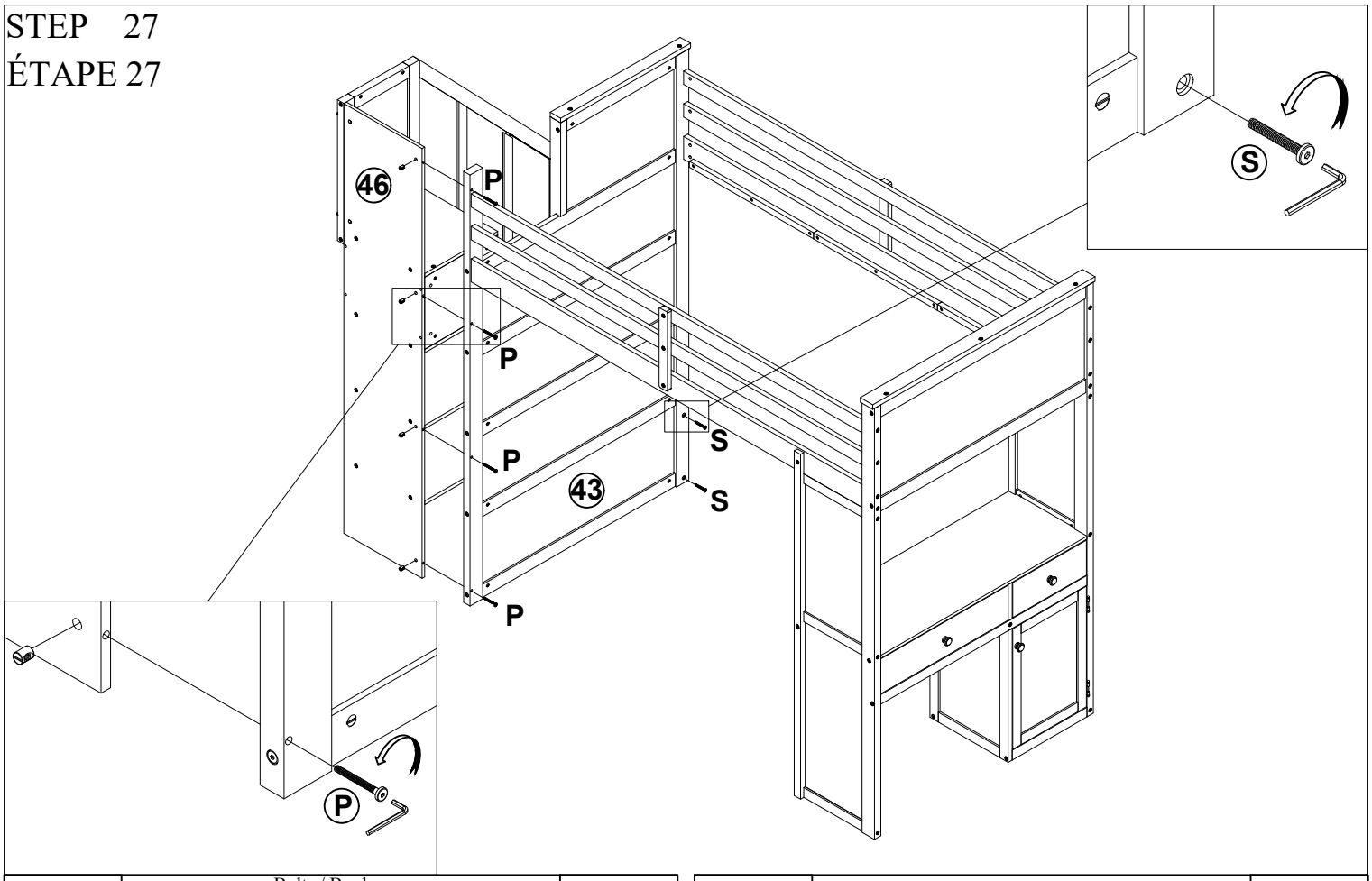

P	Bolts / Boulons 1/4*80mm / 1/4*Ø9.5*12mm	4PCS

S	Bolts / Boulons 1/4*40mm	2PCS

STEP 28
ÉTAPE 28

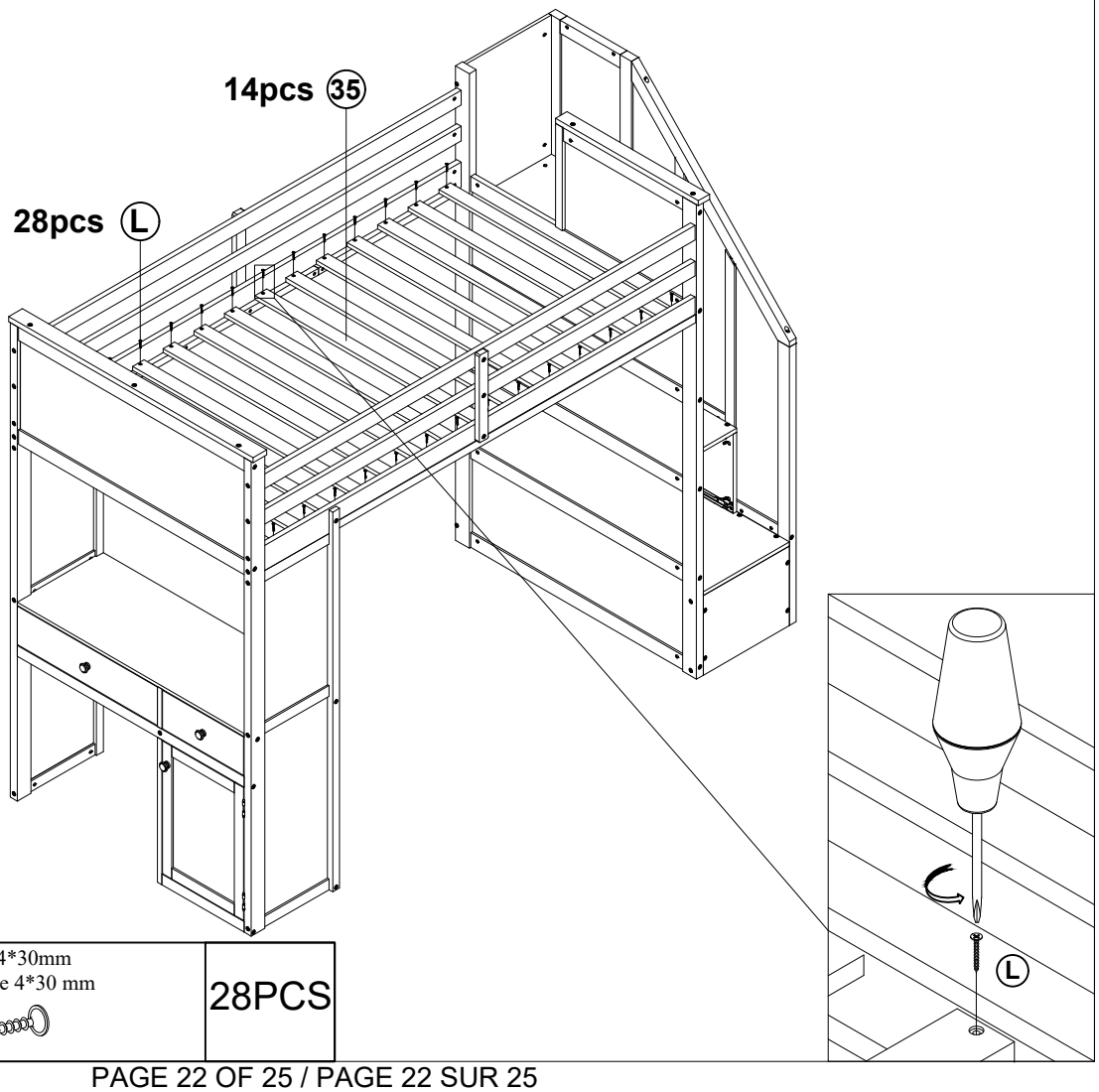

L	Vis flat head 4*30mm Vis à tête plate 4*30 mm	28PCS

STEP 29
ÉTAPE 29

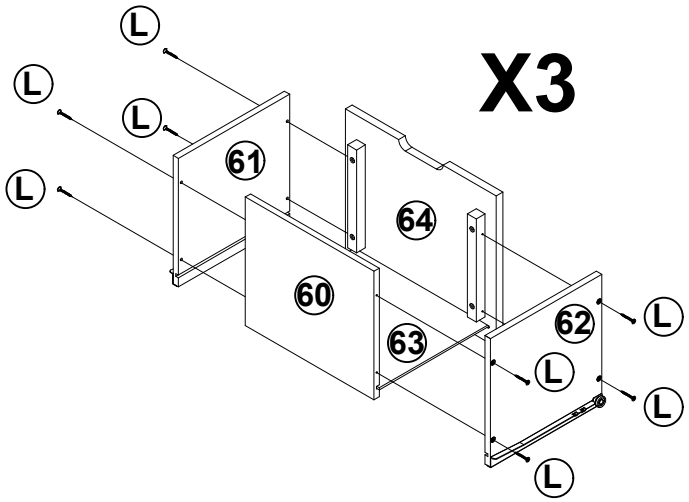

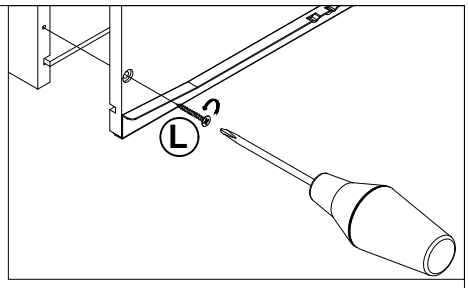

L	Vis flat head 4*30mm Vis à tête plate 4*30 mm	12PCS

STEP 30
ÉTAPE 30

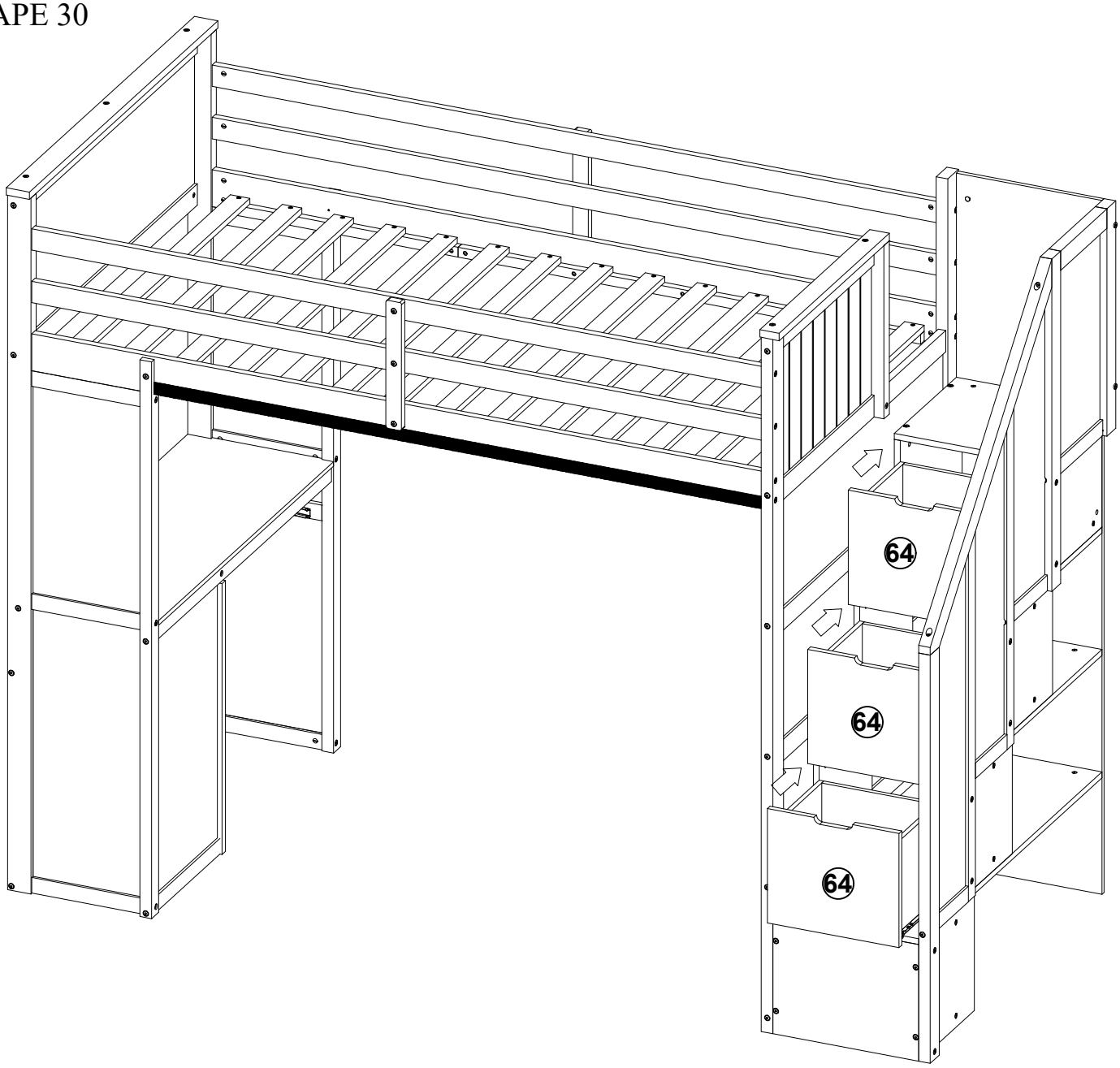

STEP 31
ÉTAPE 31

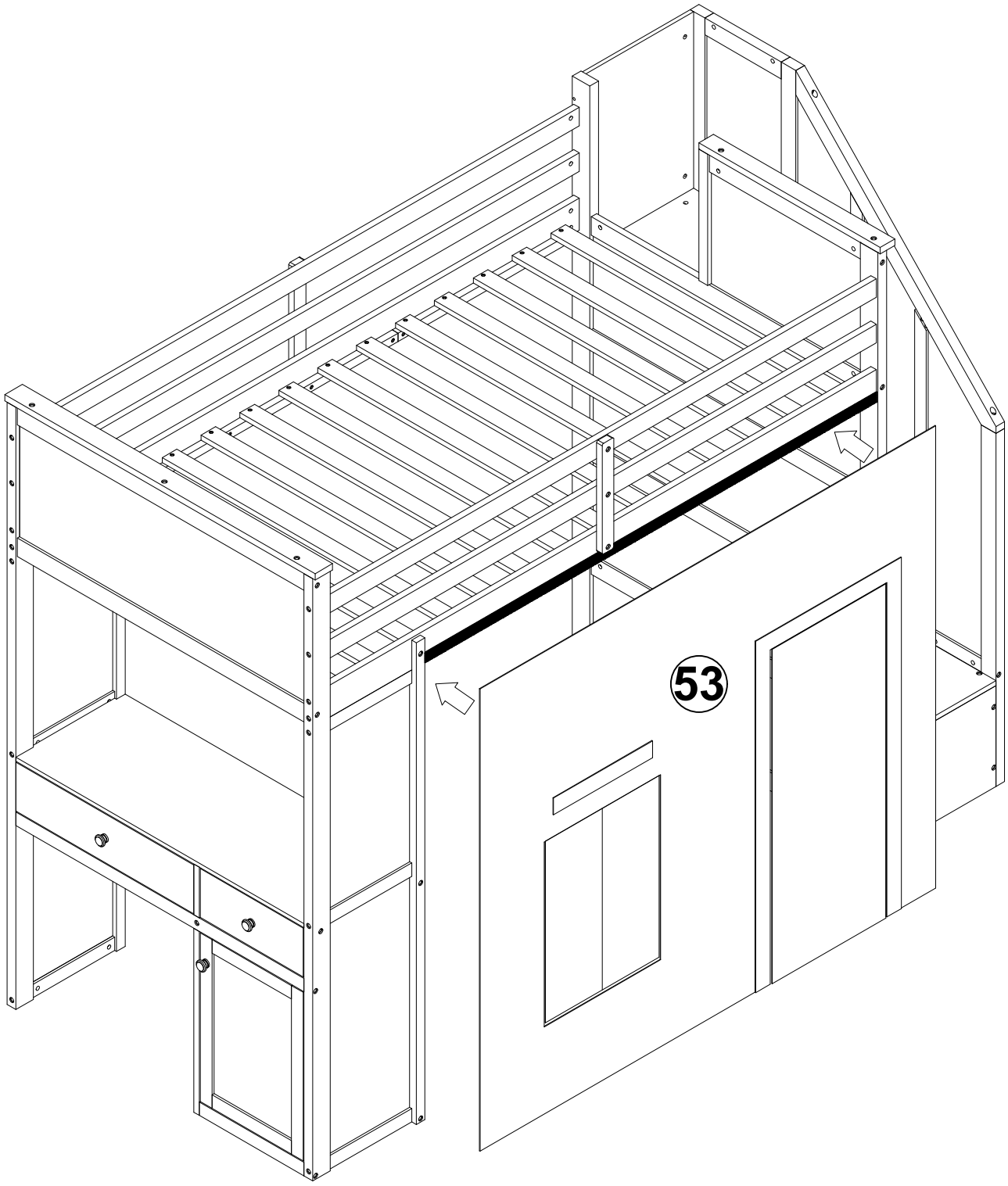

STEP 32
ÉTAPE 32

COMPLETED - COMPLÉTÉ

Option 1

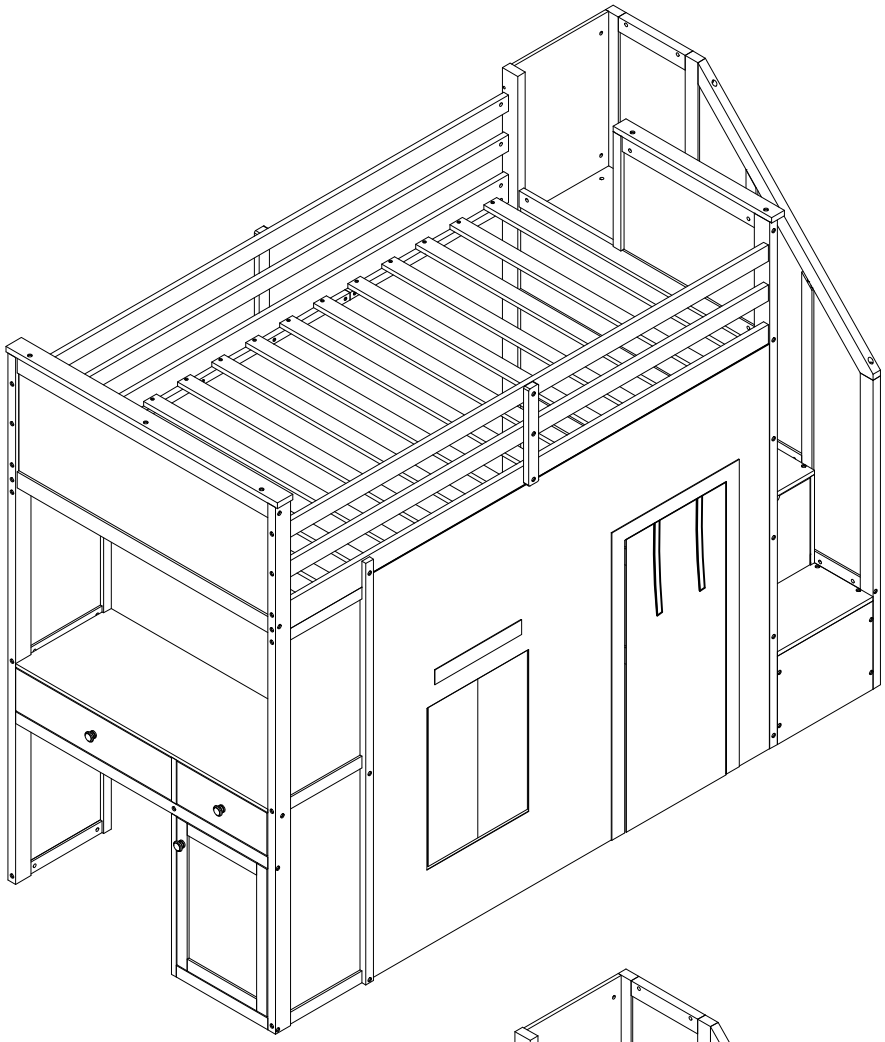
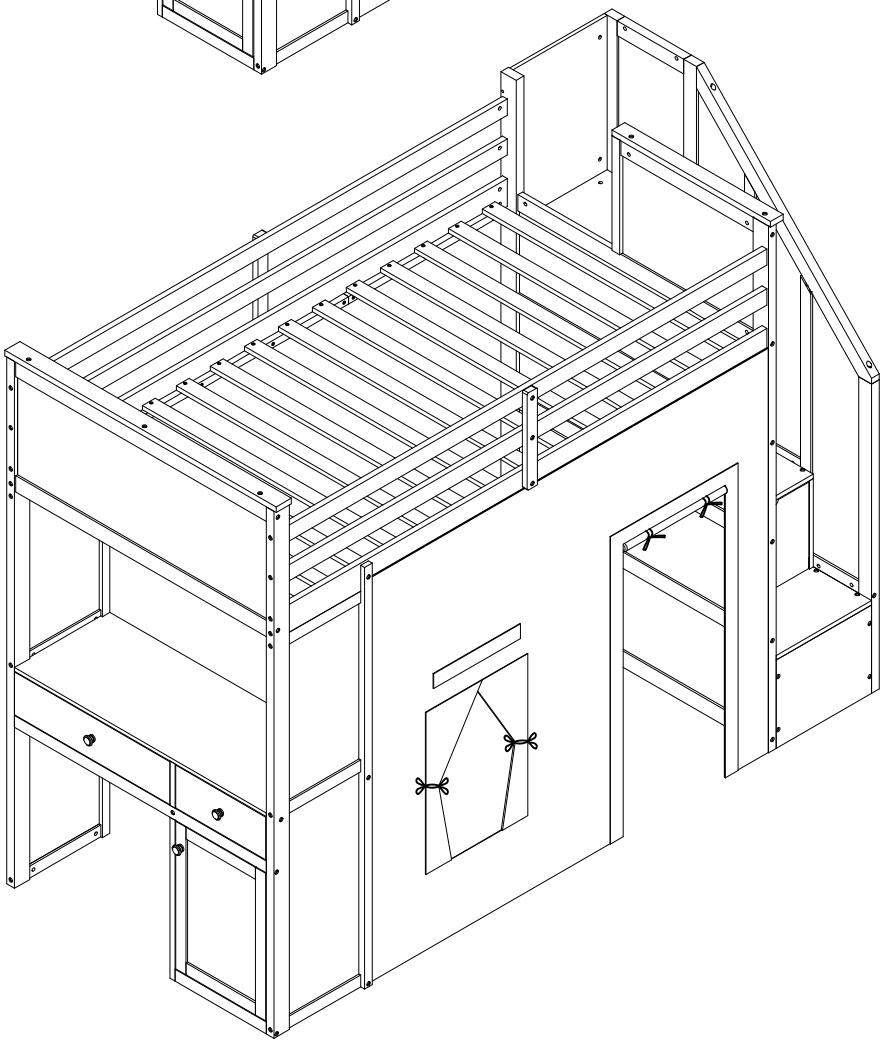
Option 2