ASSEMBLY INSTRUCTION

SKU CODE:

(N708P514525-N708P514526-N708P514527)

Warning: You must read this before continuing

INSTRUCTIONS DE MONTAGE

SKU NUMBER:

(N708P514525-N708P514526-N708P514527)

Attention: Vous devez lire ceci avant de continuer

This set is included 3 boxes if don't receive full 3 boxes please contact our customer service team

Ce set est livré en 3 boîtes. Si vous ne recevez pas un jeu completde 3 boîtes, veuillez contacter notre service clientèle.

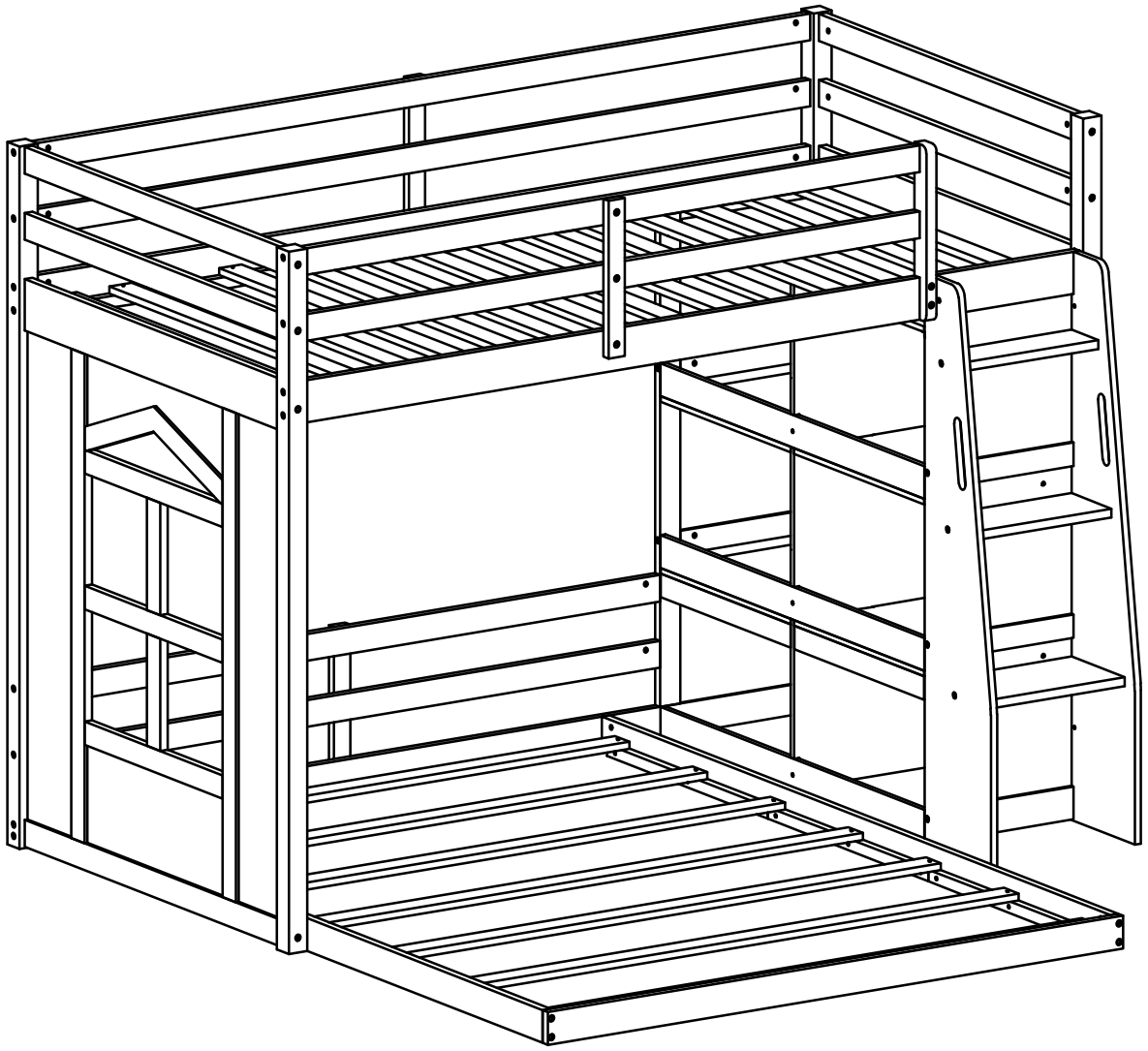

! SAFETY WARNINGS !

1. This bed is designed for use only mattress (es) meeting the following specifications on the upper bunk, and lower bunk.

Upper bed			
Bed Type	Length	Width	Thickness
Twin Standard	74” - 75”	38 ¹/ ²”	6'' max
Lower bed			
Bed Type	Length	Width	Thickness
Full Standard	74” - 75”	53 ¹/ ²”	8'' max

2. Replacement parts, including additional guardrails, maybe obtained from any of our (GIGACLOUD TECHNOLOGY (USA) INC.4388 SHIRLEY AVENUE EL MONTE, CA 91731) dealers
3. Follow the information on the warnings appearing on the upper bunk bed end structure and on the carton. Do not remove warning label from bed
4. Always use the recommended size mattresses or mattress supports, or both, to help prevent the likelihood of entrapment or falls.
5. Surface of mattress must be at least 5" (127mm) below the upper edge of guardrails
6. Do not allow children under 6 years of age to use the upper bunk.
7. Periodically check and ensure that the guardrail, ladder, and other components are in their proper position, free from damage, and that all connectors are tight.
8. Do not allow horseplay on or under the bed and prohibit jumping on the bed.
9. Always use the ladder for entering and leaving the upper bunk
10. Do not use substitute part. Contact the manufacturer or dealer for replacement part
11. Use of a night light may provide added safety precaution for a child using the upper bunk..
12. Always use guardrails on both long sides of the upper bunk. If the bunk bed will be placed next to the wall, the guardrail that runs the full length of the bed should be placed against the wall to prevent entrapment between the bed and wall.
13. The use of water or sleep flotation mattresses is prohibited
14. STRANGULATION HAZARD - Never attach or hang items to any part of the bunk bed that are not designed for use with the bed; for example, but not limited to, hook, belts and jump ropes
15. Keep these instruction for future reference
16. Prohibit more than one person on upper bunk
17. We recommend assembling your bunk bed on the shipping carton to protect your floor or carpet
18. Be certain all staples are out of the box before beginning assembly on the shipping carton.

! AVERTISSEMENTS DE SÉCURITÉ !

1. Ce lit est conçu pour utiliser uniquement des matelas répondant aux spécifications suivantes sur la couchette supérieure,et inférieures.

Lit supérieur

Type de lit	Longueur	Largeur	Épaisseur
Simble standard	74” - 75”	38 ¹/ ²”	6" max

Lit inférieur

Type de lit	Longueur	Largeur	Épaisseur
Double standard	74” - 75”	53 ¹/ ²”	8" max

2. Les pièces de rechange, y compris les garde-corps supplémentaires, peuvent être obtenues auprès de l'un de nos revendeurs (GIGACLOUD TECHNOLOGY (USA) INC.4388 SHIRLEY AVENUE EL MONTE, CA 91731).
3. Suivez les informations sur les avertissements apparaissant sur la structure d'extrémité supérieure du lit superposé et sur le carton. Ne retirez pas l'étiquette d'avertissement du lit
4. Utilisez toujours des matelas ou des supports de matelas de taille recommandée, ou les deux, pour éviter tout risque de coincement ou de chute.
5. La surface du matelas doit être à au moins 5 po (127 mm) sous le bord supérieur des garde-corps
6. Ne laissez pas les enfants de moins de 6 ans utiliser le lit supérieur.
7. Vérifiez et assurez-vous périodiquement que le garde-corps, l'échelle et les autres composants sont dans leur position correcte, exempts de dommages et que tous les connecteurs sont bien serrés.
8. Ne permettez pas les chahuts sur ou sous le lit et interdisez de sauter sur le lit.
9. Utilisez toujours l'échelle pour entrer et sortir du lit supérieur.
10. N'utilisez pas de pièce de rechange. Contactez le fabricant ou le revendeur pour une pièce de rechange
11. L'utilisation d'une veilleuse peut fournir une mesure de sécurité supplémentaire pour un enfant utilisant le lit supérieur.
12. Utilisez toujours des garde-corps sur les deux côtés longs du lit supérieur. Si le lit superposé doit être placé à côté du mur, le garde-corps qui s'étend sur toute la longueur du lit doit être placé contre le mur pour éviter tout coincement entre le lit et le mur.
13. L'utilisation de matelas flottants à eau ou de sommeil est interdite
14. RISQUE D'ÉTRANGULATION - N'attachez ou ne suspendez jamais d'objets à une partie du lit superposé qui ne sont pas conçus pour être utilisés avec le lit ; par exemple, mais sans s'y limiter, des crochets, des ceintures et des cordes à sauter
15. Conservez ces instructions pour référence future
16. Interdire plus d'une personne sur la couchette supérieure
17. Nous vous recommandons d'assembler votre lit superposé sur le carton d'expédition pour protéger votre sol ou votre tapis.
18. Assurez-vous que toutes les agrafes sont sorties de la boîte avant de commencer l'assemblage sur le carton d'expédition.

ASSEMBLY INSTRUCTION
INSTRUCTIONS DE MONTAGE

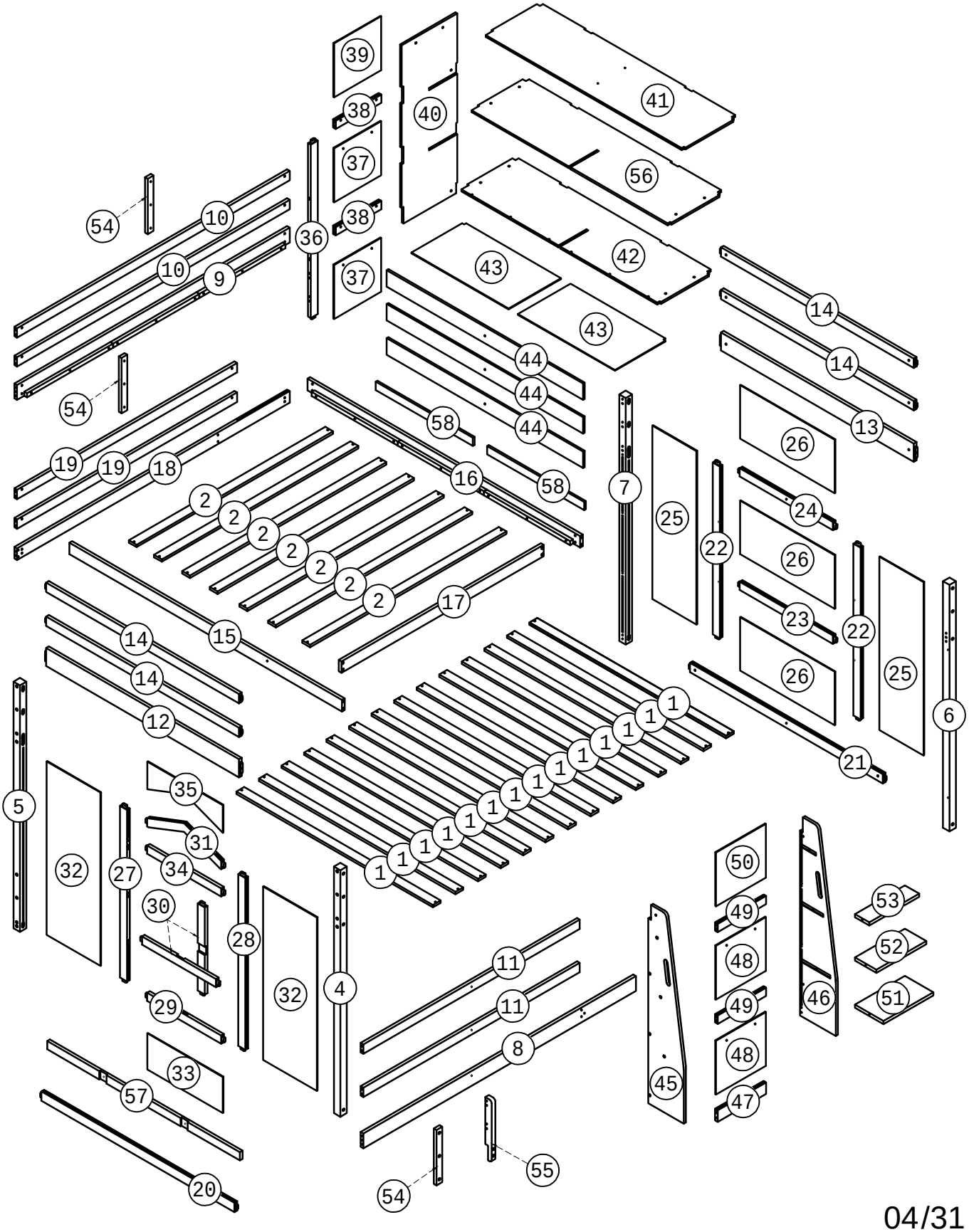

04/31

Part List (Box 1 - N708P514525)
Liste des pièces (Boîte 1 - N708P514525)

4  Leg-1 pc Jambe-1 pièce	5  Leg-1 pc Jambe-1 pièce	6  Leg-1 pc Jambe-1 pièce
7  Leg-1 pc Jambe-1 pièce	8 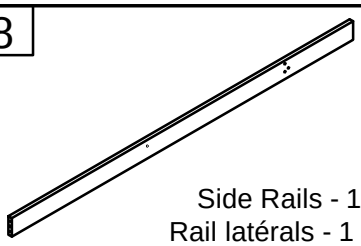 Side Rails - 1 pc Rail latérals - 1 pièce	9 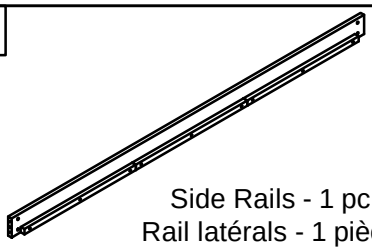 Side Rails - 1 pc Rail latérals - 1 pièce
10 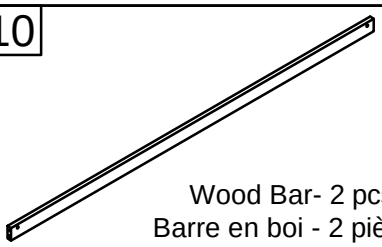 Wood Bar- 2 pcs Barre en boi - 2 pièces	11 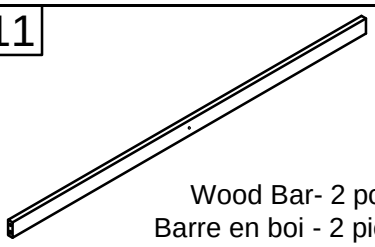 Wood Bar- 2 pcs Barre en boi - 2 pièces	15 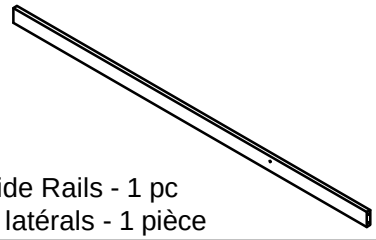 Side Rails - 1 pc Rail latérals - 1 pièce
16 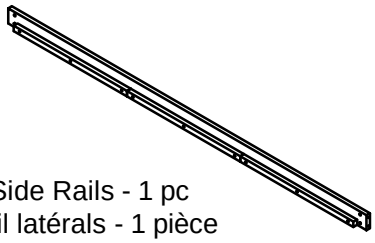 Side Rails - 1 pc Rail latérals - 1 pièce	17 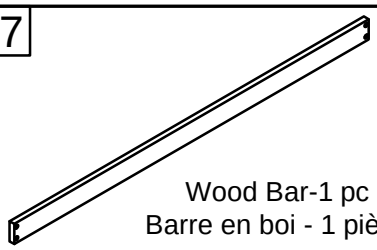 Wood Bar-1 pc Barre en boi - 1 pièce	18 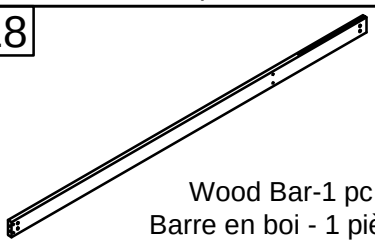 Wood Bar-1 pc Barre en boi - 1 pièce
19 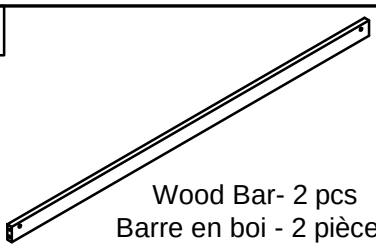 Wood Bar- 2 pcs Barre en boi - 2 pièces	22  Wood Bar- 2 pcs Barre en boi - 2 pièces	23 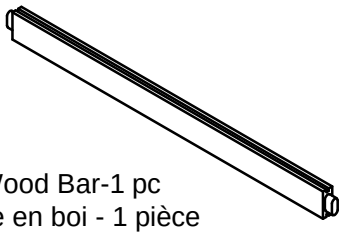 Wood Bar-1 pc Barre en boi - 1 pièce

Part List (Box 1 - N708P514525)
Liste des pièces (Boîte 1 - N708P514525)

24 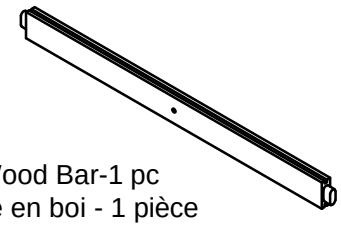 Wood Bar-1 pc Barre en boi - 1 pièce	27  Wood Bar-1 pc Barre en boi - 1 pièce	28  Wood Bar-1 pc Barre en boi - 1 pièce
29 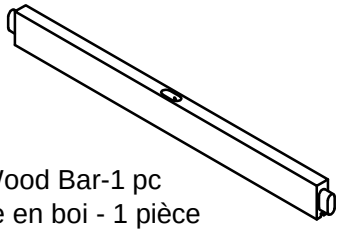 Wood Bar-1 pc Barre en boi - 1 pièce	30  Wood Bar- 2 pcs Barre en boi - 2 pièces	31 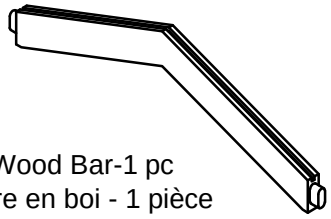 Wood Bar-1 pc Barre en boi - 1 pièce
34 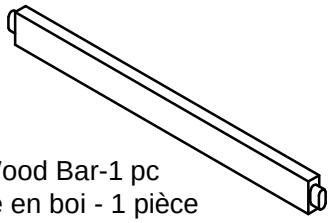 Wood Bar-1 pc Barre en boi - 1 pièce	36  Wood Bar-1 pc Barre en boi - 1 pièce	38 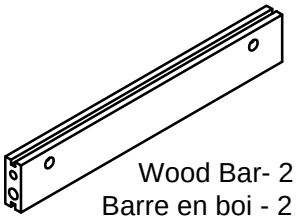 Wood Bar- 2 pcs Barre en boi - 2 pièces
47 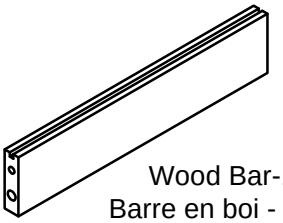 Wood Bar-1 pc Barre en boi - 1 pièce	49 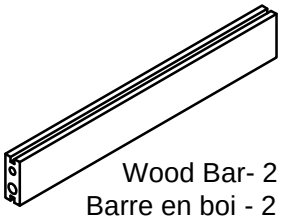 Wood Bar- 2 pcs Barre en boi - 2 pièces	51 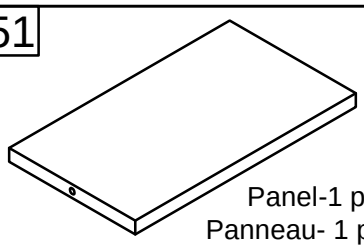 Panel-1 pc Panneau- 1 pièce
52 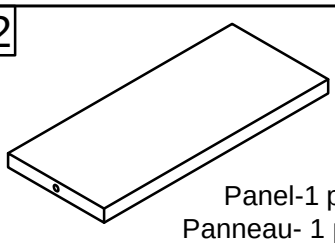 Panel-1 pc Panneau- 1 pièce	53 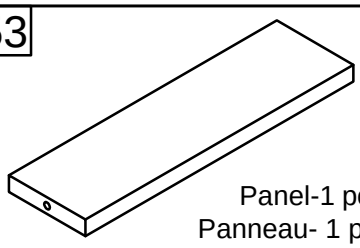 Panel-1 pc Panneau- 1 pièce	54 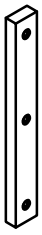 Wood Bar- 3 pcs Barre en boi - 3 pièces
55  Wood Bar-1 pc Barre en boi - 1 pièce		

Part List (Box 2 - N708P514526)
Liste des pièces (Boîte 2 - N708P514526)

25

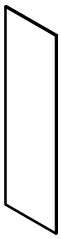

Panel - 2 pcs
Panneau - 2 pièces

26

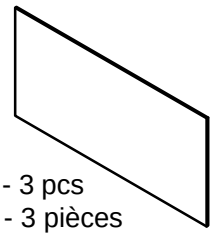

Panel - 3 pcs
Panneau - 3 pièces

32



Panel - 2 pcs
Panneau - 2 pièces

33

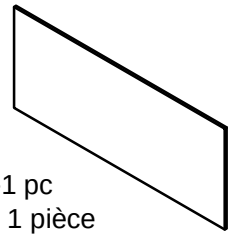

Panel-1 pc
Panneau- 1 pièce

35

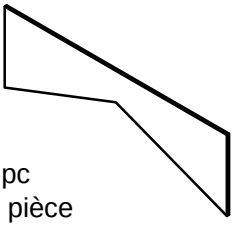

Panel-1 pc
Panneau- 1 pièce

37

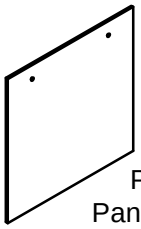

Panel - 2 pcs
Panneau - 2 pièces

39

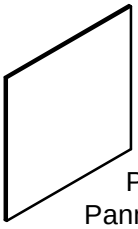

Panel-1 pc
Panneau- 1 pièce

40

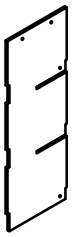

Panel-1 pc
Panneau- 1 pièce

41

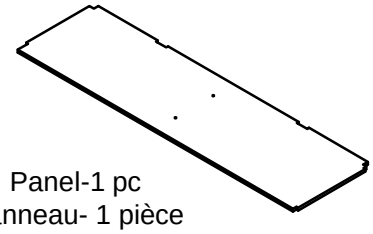

Panel-1 pc
Panneau- 1 pièce

42

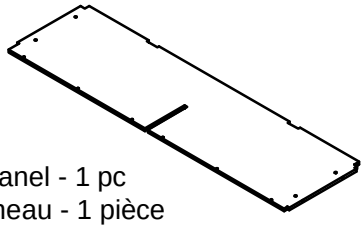

Panel - 1 pc
Panneau - 1 pièce

43

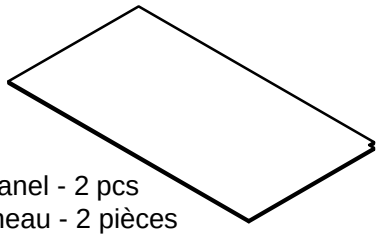

Panel - 2 pcs
Panneau - 2 pièces

44

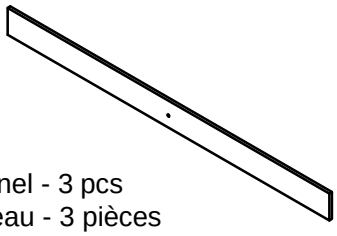

Panel - 3 pcs
Panneau - 3 pièces

48

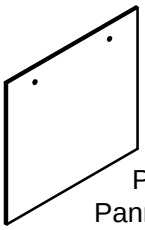

Panel - 2 pcs
Panneau - 2 pièces

50

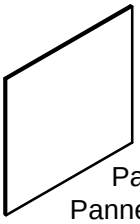

Panel-1 pc
Panneau- 1 pièce

56

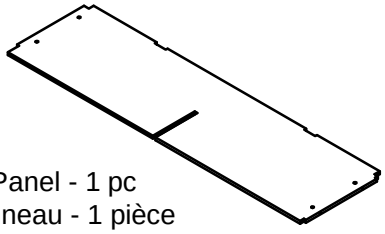

Panel - 1 pc
Panneau - 1 pièce

58

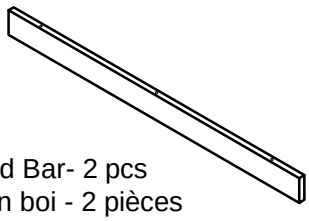

Wood Bar- 2 pcs
Barre en boi - 2 pièces

Part List & Hardware List (Box 3 - N708P514527)
Liste des pièces et liste du matériel(Boîte 3-N708P514527)

1 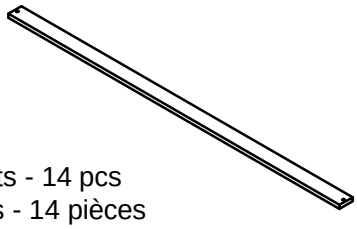 Slats - 14 pcs Lattes - 14 pièces	2 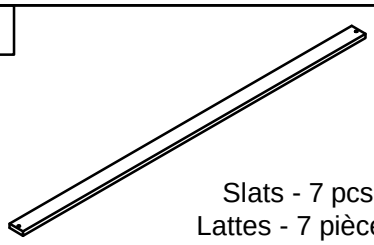 Slats - 7 pcs Lattes - 7 pièces	12 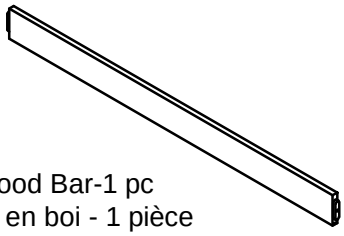 Wood Bar-1 pc Barre en boi - 1 pièce
13 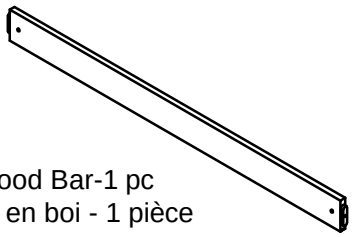 Wood Bar-1 pc Barre en boi - 1 pièce	14 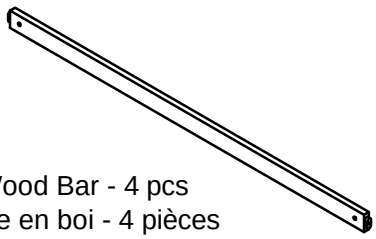 Wood Bar - 4 pcs Barre en boi - 4 pièces	20  Wood Bar-1 pc Barre en boi - 1 pièce
21 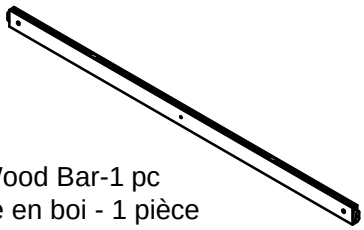 Wood Bar-1 pc Barre en boi - 1 pièce	45  Panel-1 pc Panneau- 1 pièce	46  Panel-1 pc Panneau- 1 pièce
57 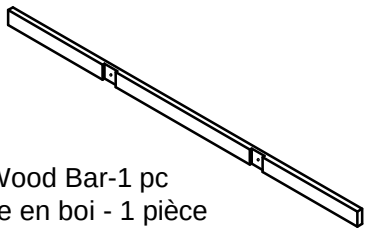 Wood Bar-1 pc Barre en boi - 1 pièce		

Hardware List (Box 3 - N708P514527)
Liste du matériel (Boîte 3 - N708P514527)

A 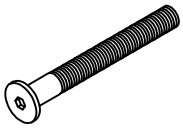 Bolt Ø6 x 90 mm - 42 pcs Boulon Ø6 x 90 mm - 42 pièces	B 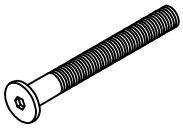 Bolt Ø6 x 70 mm - 2 pcs Boulon Ø6 x 70 mm - 2 pièces	C 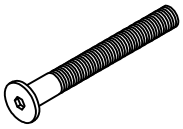 Bolt Ø6 x 60 mm - 25 pcs Boulon Ø6 x 60 mm - 25 pièces
D 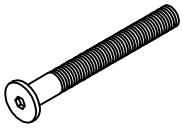 Bolt Ø6 x 50 mm - 8 pcs Boulon Ø6 x 50 mm - 8 pièces	E  Bolt Ø6 x 35 mm - 2 pcs Boulon Ø6 x 35 mm - 2 pièces	F  Screws Ø6 x 35mm - 3 pcs Vis Ø6 x 35mm- 3 pièces
G  Screws Ø6 x 30mm - 9 pcs Vis Ø6 x 30mm - 9 pièces	H 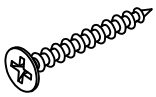 Wood Screws M4 x 30mm - 51 pcs Les vis à bois M4 x 30mm - 51 pièces	K 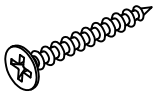 Wood Screws M4 x 25mm - 2 pcs Les vis à bois M4 x 25mm - 2 pièces
L  Wood Screws M4 x 15mm - 34 pcs Les vis à bois M4 x 15mm - 34 pièces	M 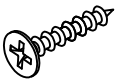 Wood Screws M3 x 12mm - 20 pcs Les vis à bois M3 x 12mm - 20 pièces	N 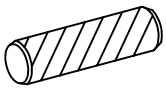 Wood dowel Ø10 x 40mm - 26 pcs Cheville en bois Ø10 x 40mm - 26 pièces
P  Ø6 x 13 mm - 77 pcs Ø6 x 13 mm - 77 pièces	Q 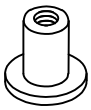 Ø6 x 15 mm - 2 pcs Ø6 x 15 mm - 2 pièces	S 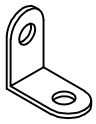 Steel Bracks - 12 pcs Supports en acier - 12 pièces
T 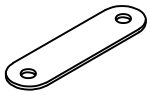 Metal type - 10 pcs type de métal - 10 pièces	U  Allen Key - 2 pcs Clé Allen - 2 pièces	

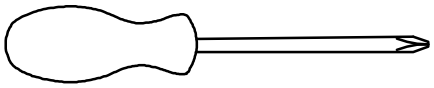

Assembly Tools Required (Not Included)
Outils d'assemblage requis (non inclus)

09/31

STEP 1-1:

Étape 1-1:

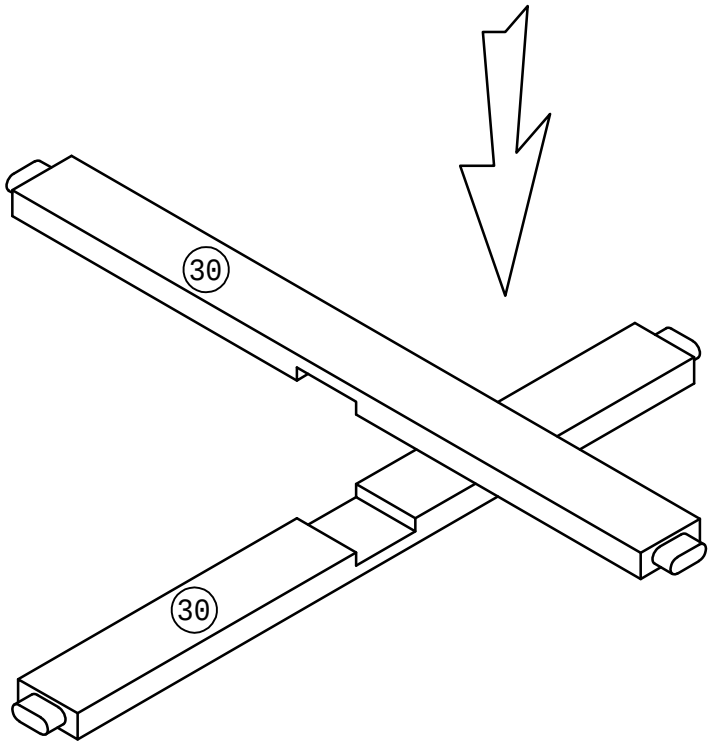

STEP 1-2:

Étape 1-2:

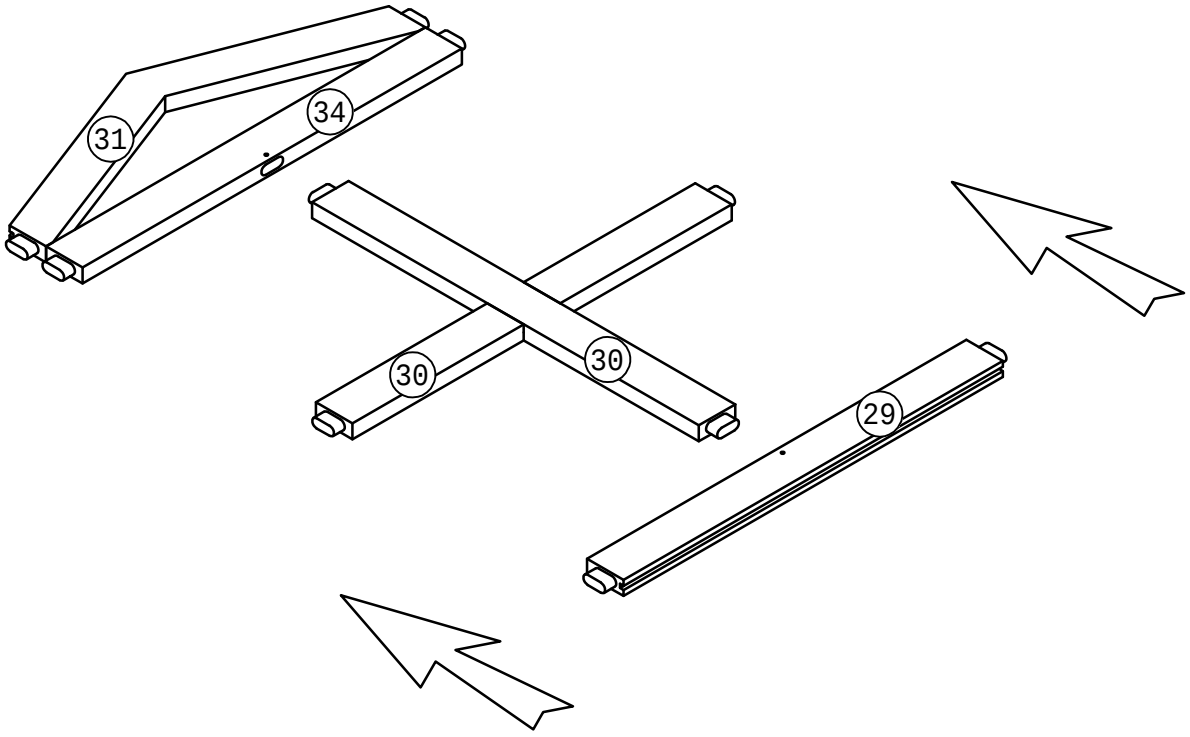

STEP 1-3:

Étape 1-3:

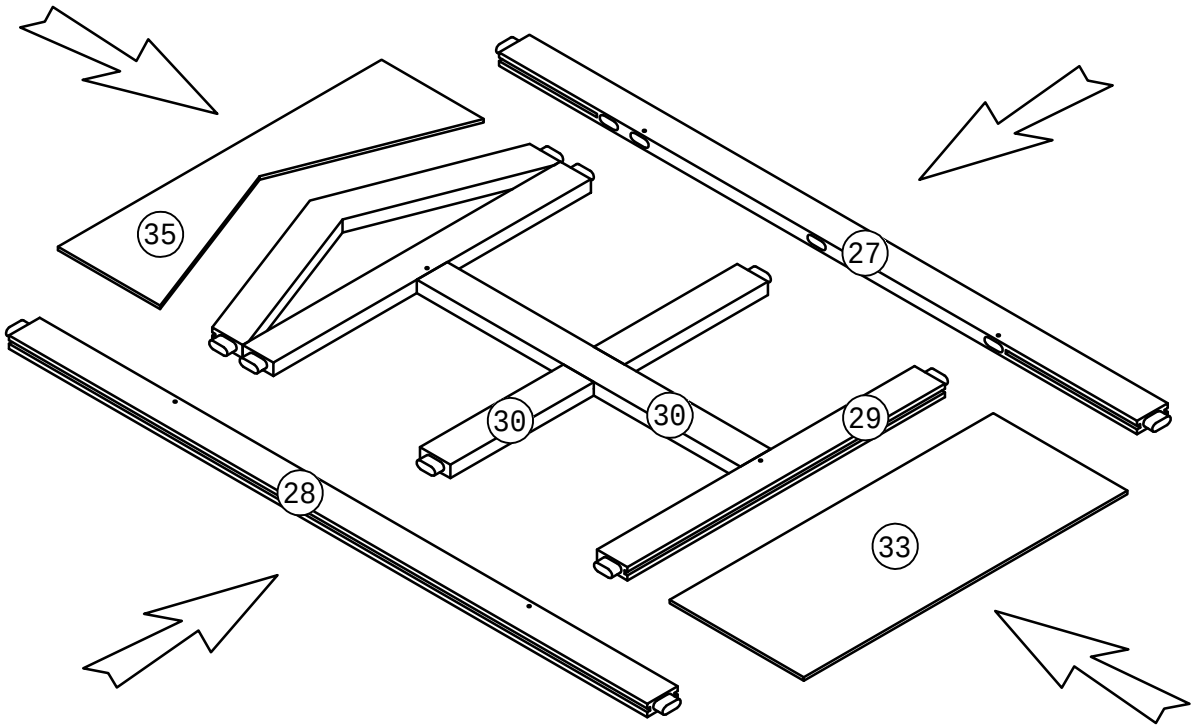

STEP 1-4:

Étape 1-4:

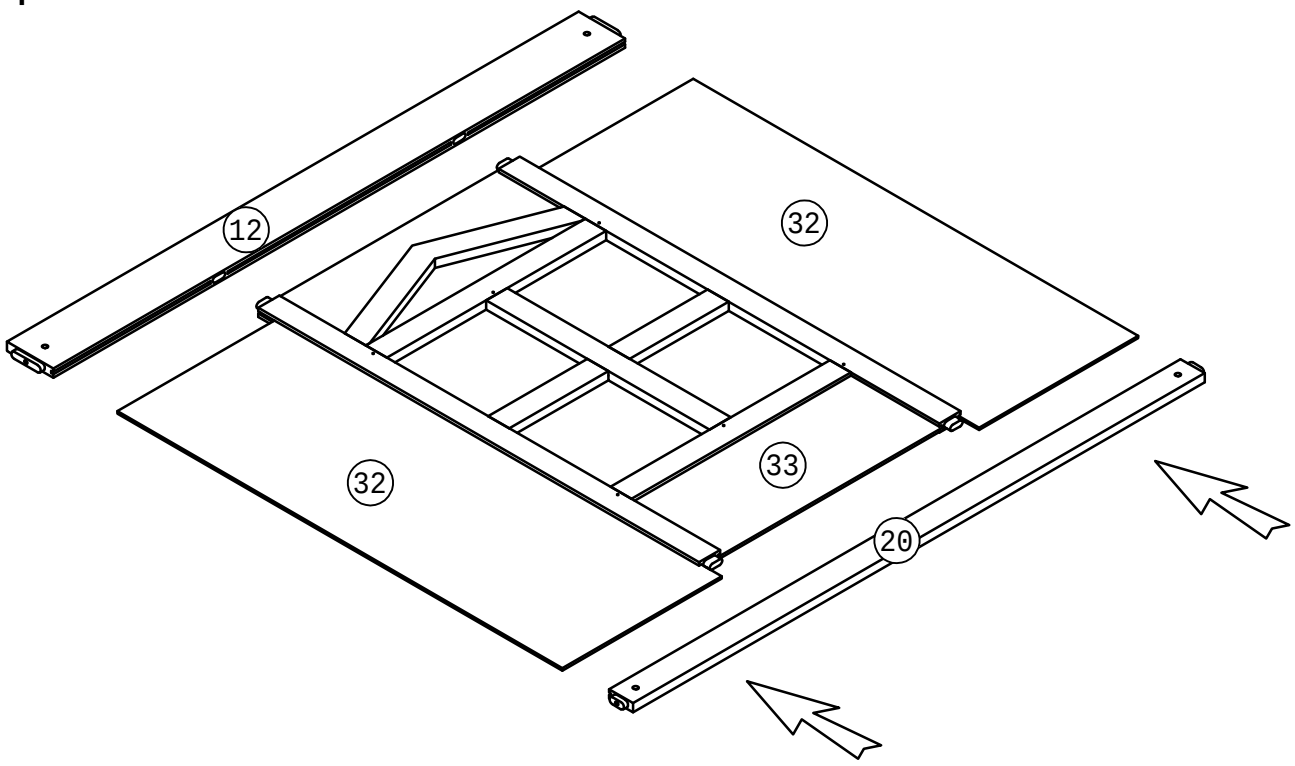

STEP 1-5:

Étape 1-5:

	Ø6x90mm	Ø6x13mm
		
Ux1	Ax8	Px8

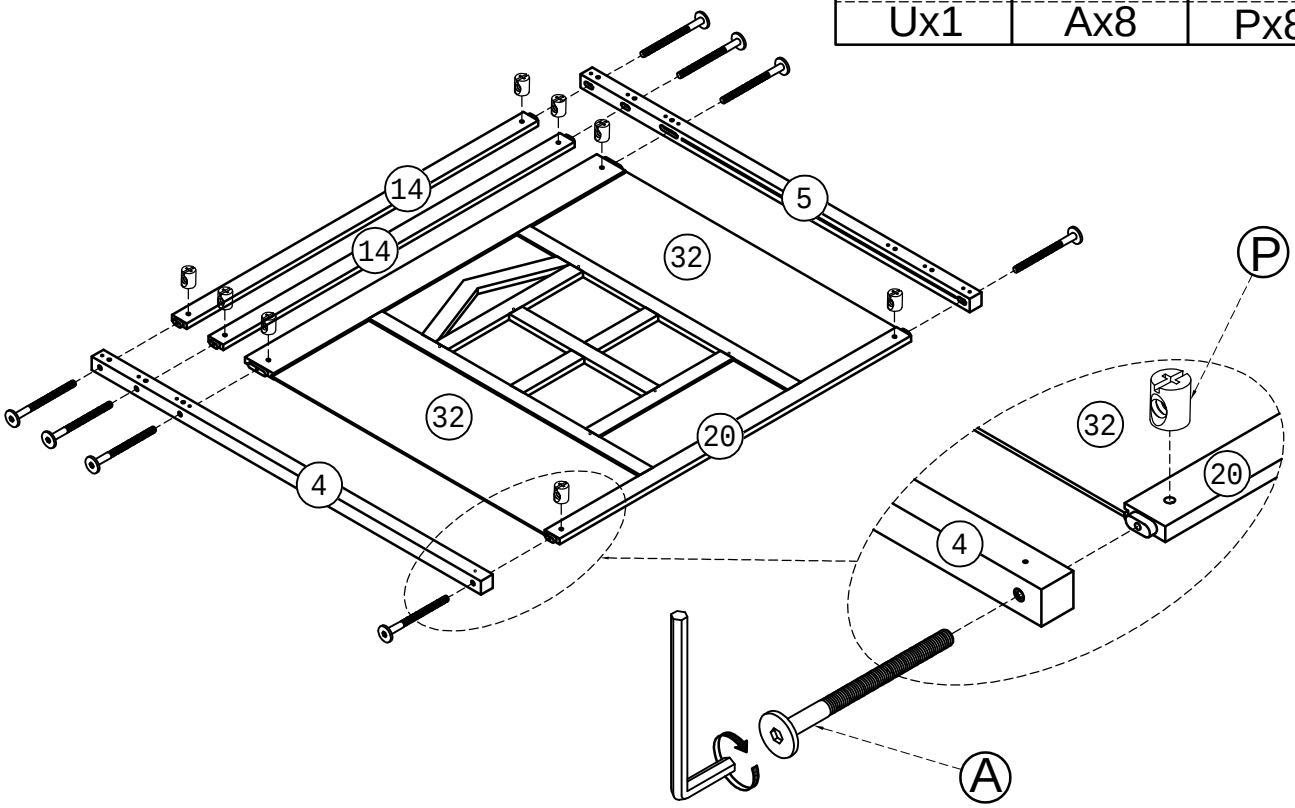

STEP 1-6:

Étape 1-6:

M4x15mm

Lx6

STEP 1-7:

Étape 1-7:

M4x15mm	
	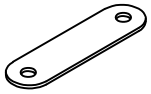
Lx8	Tx4

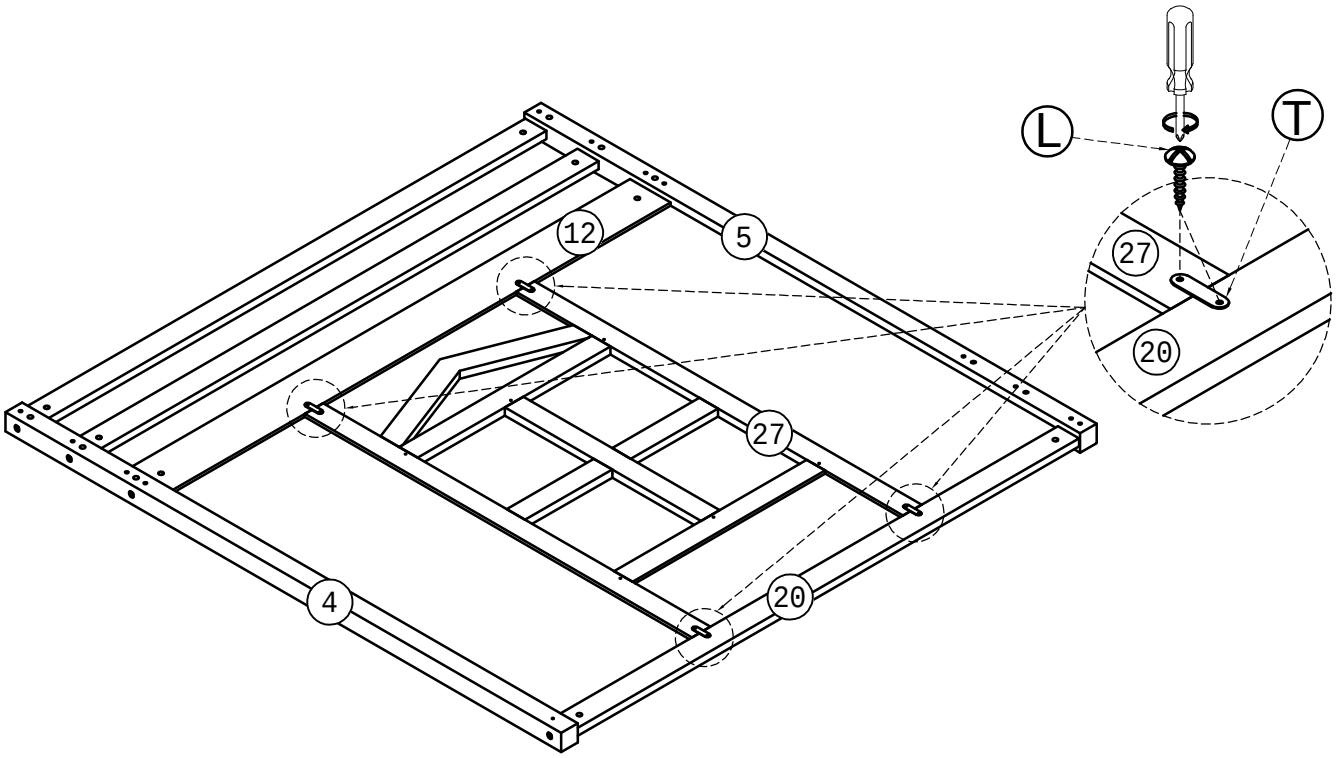

STEP 1-8:

Étape 1-8:

M4x25 mm	M4x15mm	
		
Kx2	Lx4	Sx2

STEP 2-1:

Étape 2-1:

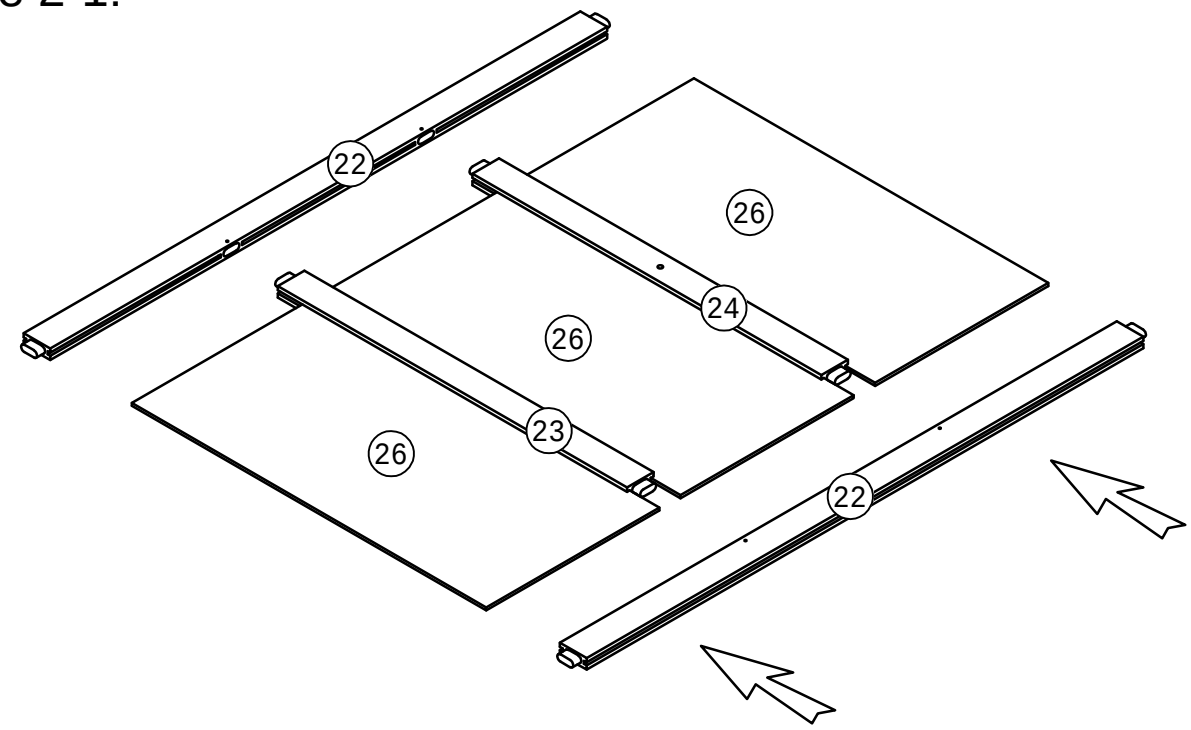

STEP 2-2:

Étape 2-2:

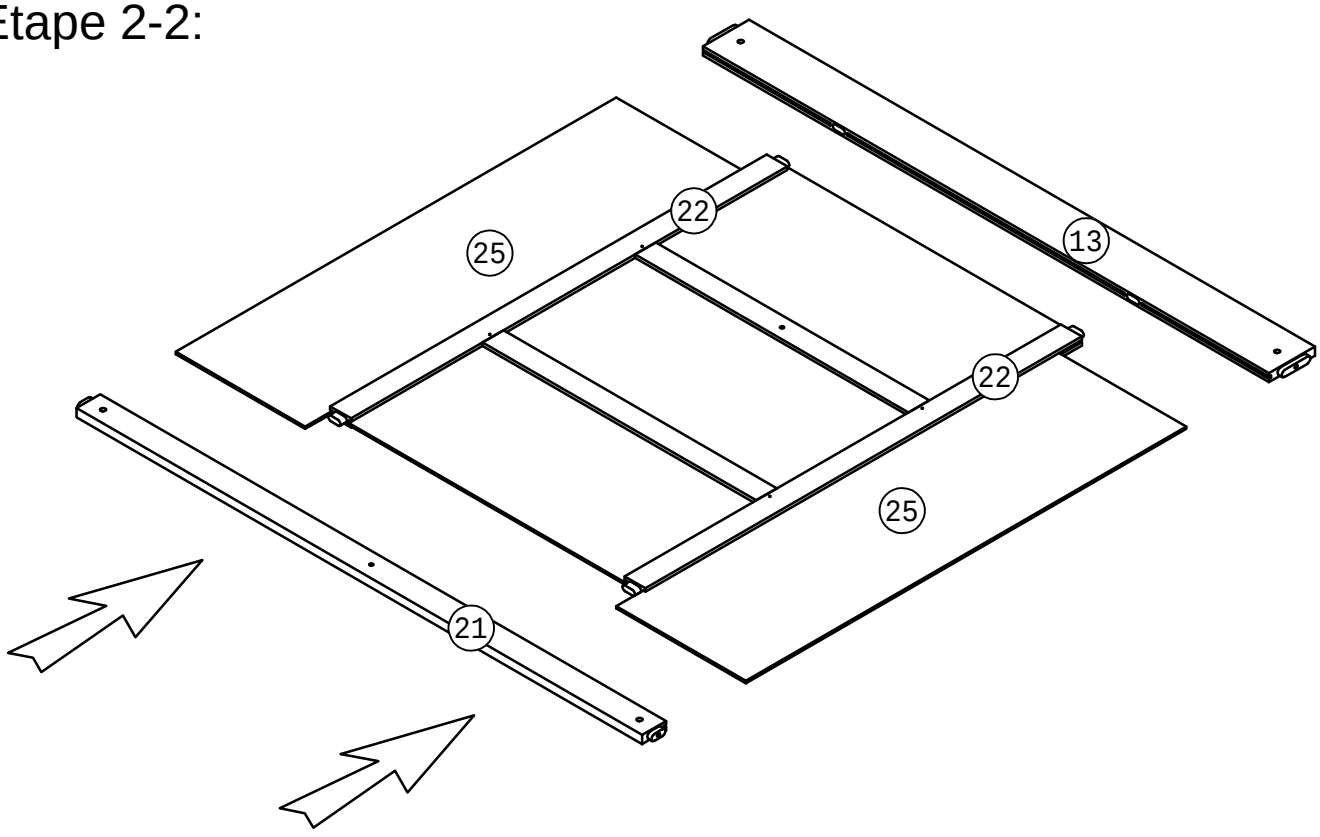

STEP 2-3:

Étape 2-3:

	Ø6x90mm	Ø6x13mm
Ux1	Ax8	Px8

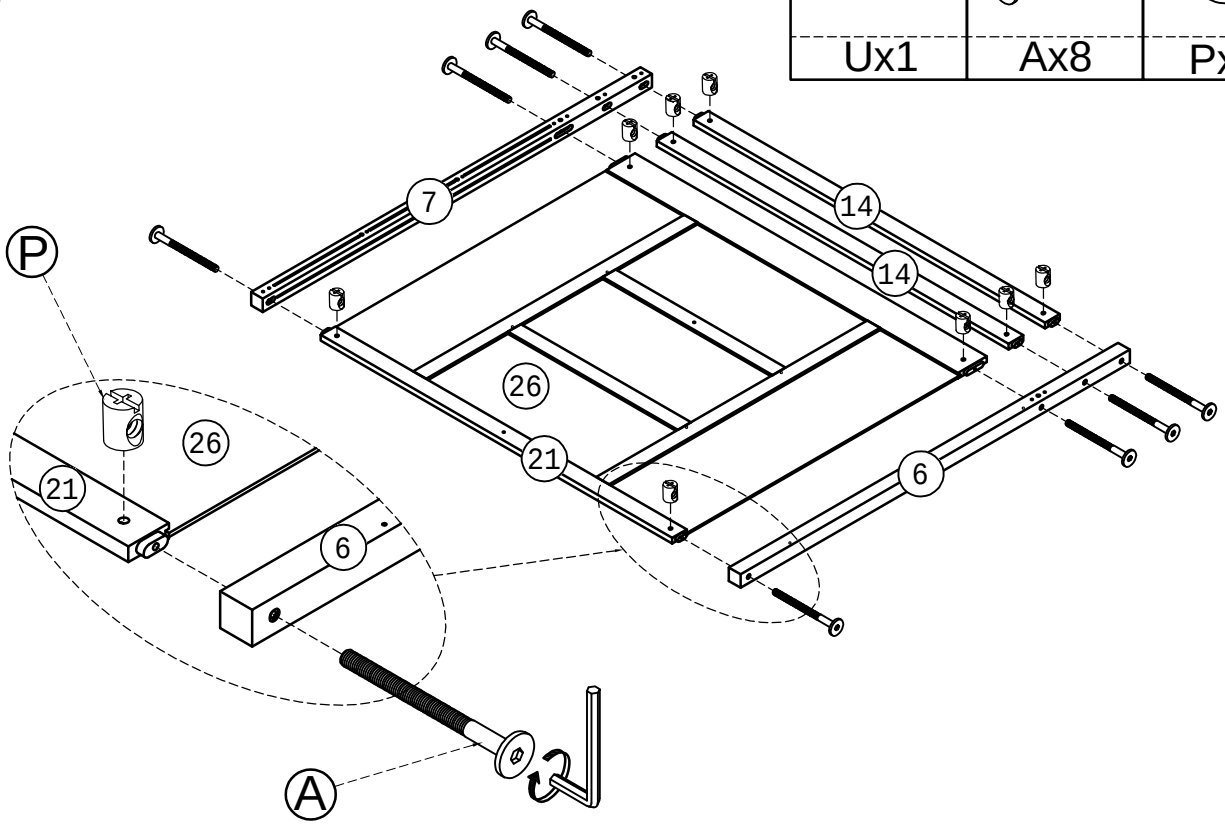

STEP 2-4:

Étape 2-4:

M4x15mm
Lx4

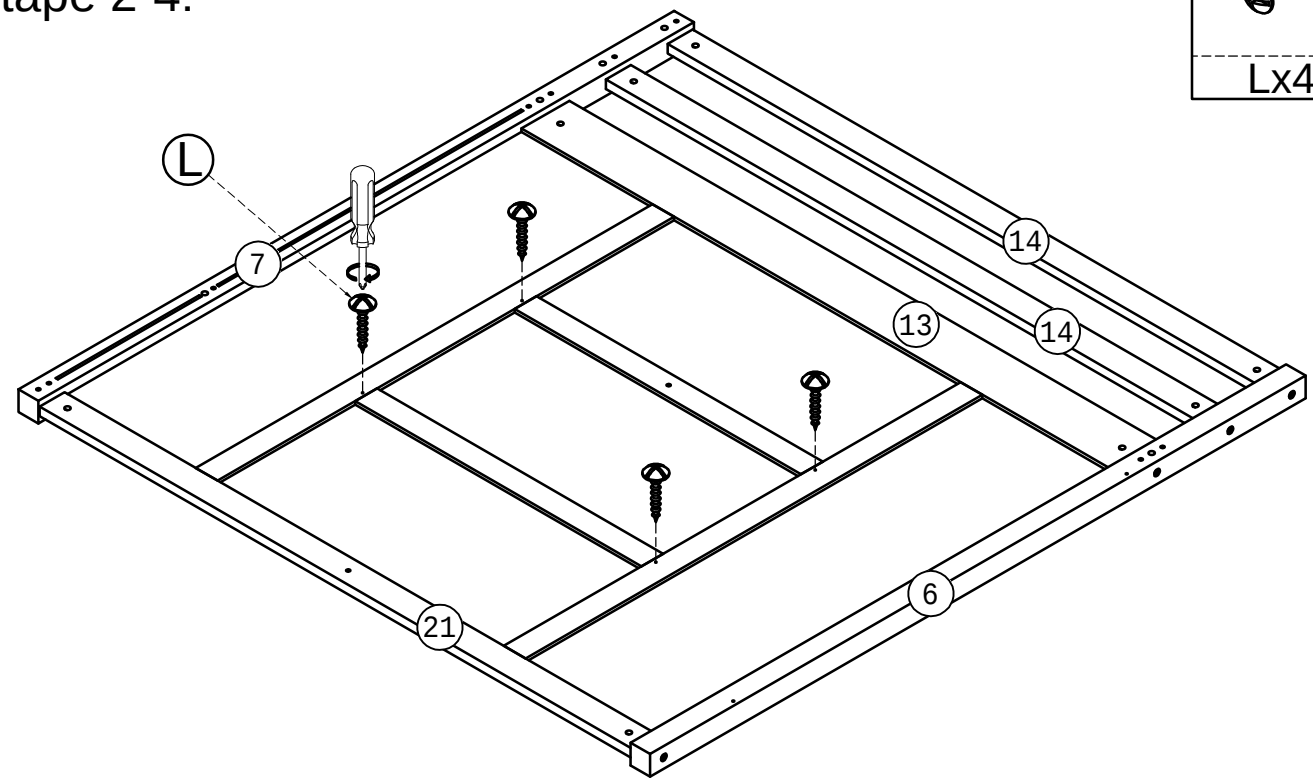

STEP 2-5:

Étape 2-5:

M4x15mm	
Lx8	Tx4

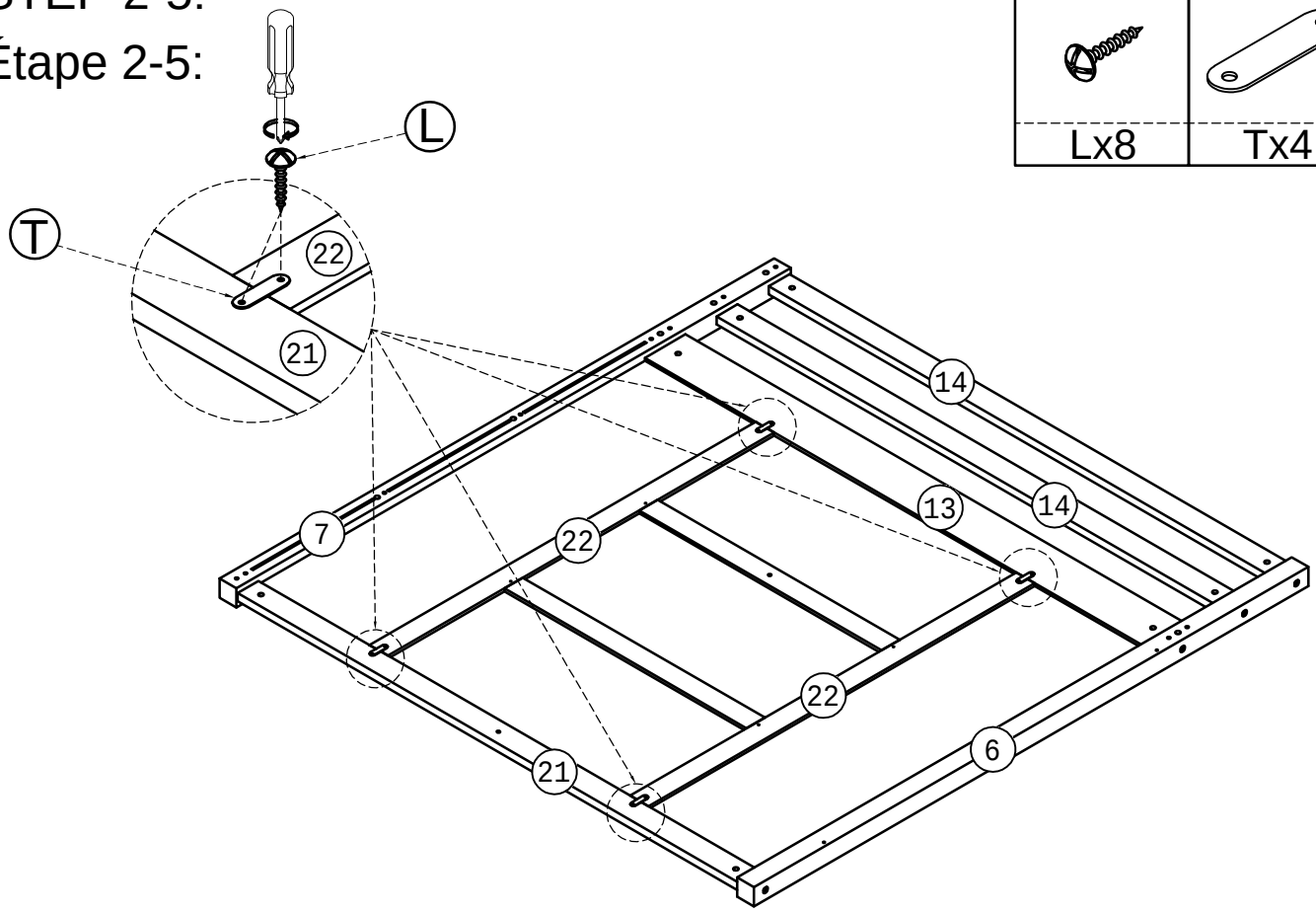

STEP 3:

Étape 3:

	Ø10x40 mm	Ø6x90mm	Ø6x13mm
Ux1	Nx2	Ax4	Px4

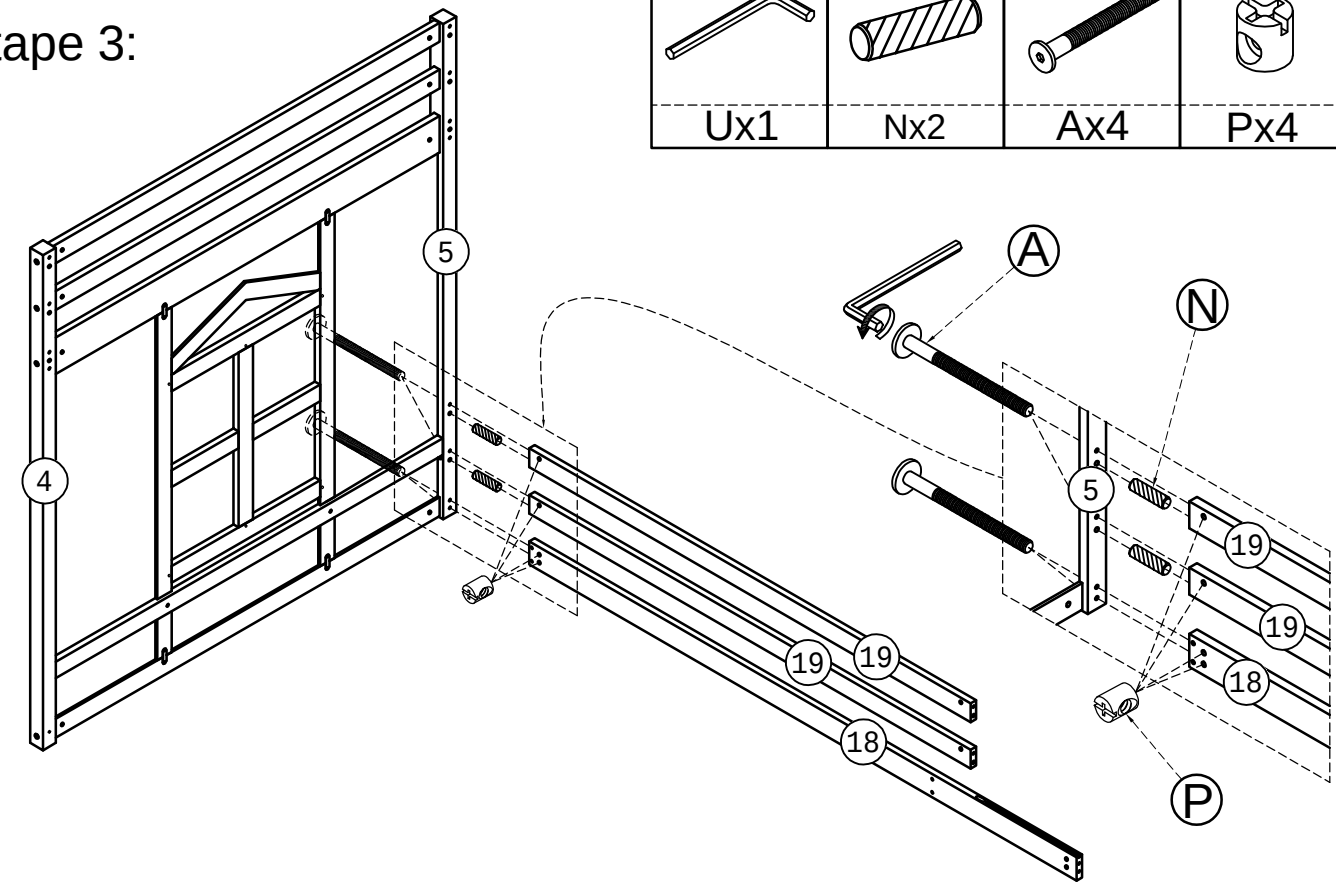

STEP 4:

Étape 4:

	Ø10x40 mm	Ø6x90mm	Ø6x13mm
Ux1	Nx2	Ax2	Px2

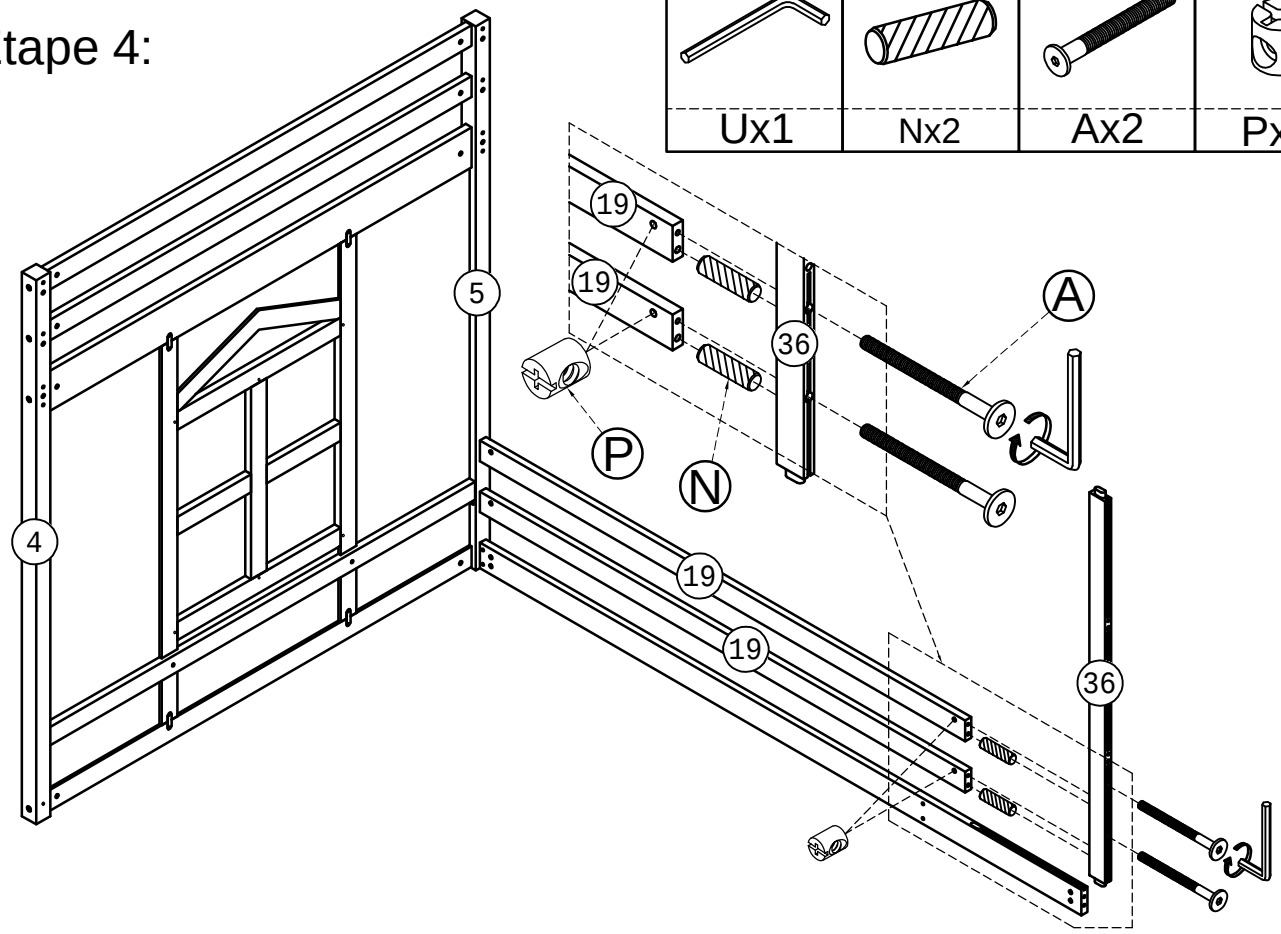

STEP 5:

Étape 5:

	Ø10x40 mm	Ø6x90mm	Ø6x13mm
Ux1	Nx2	Ax2	Px2

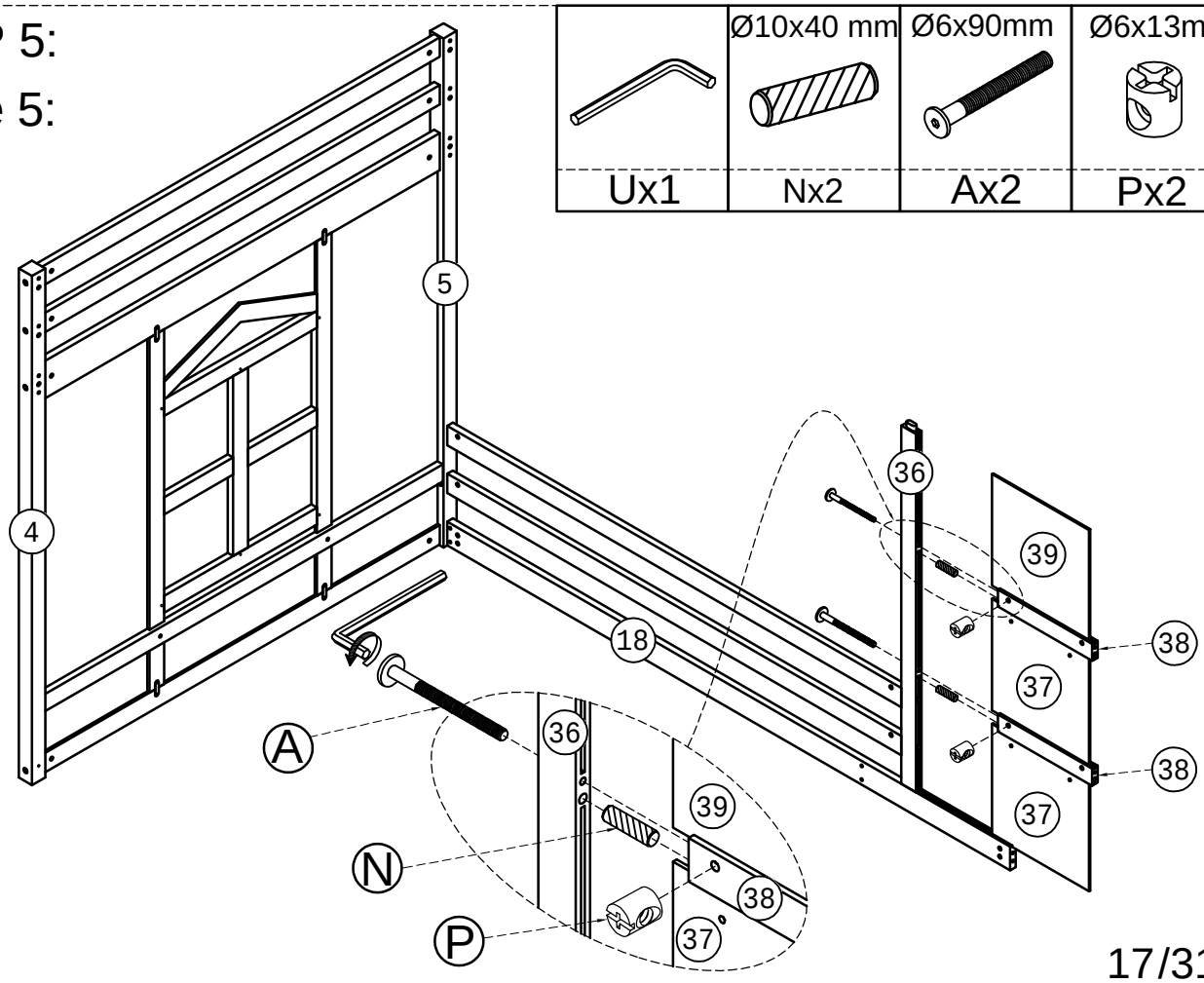

STEP 6:
Étape 6:

In step 6, the bolts are tightened to approximately 60%.

À l'étape 6, les boulons sont serrés à environ 60 %.

	Ø10x40 mm	Ø6x90mm	Ø6x13mm
	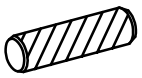		
Ux1	Nx2	Ax4	Px4

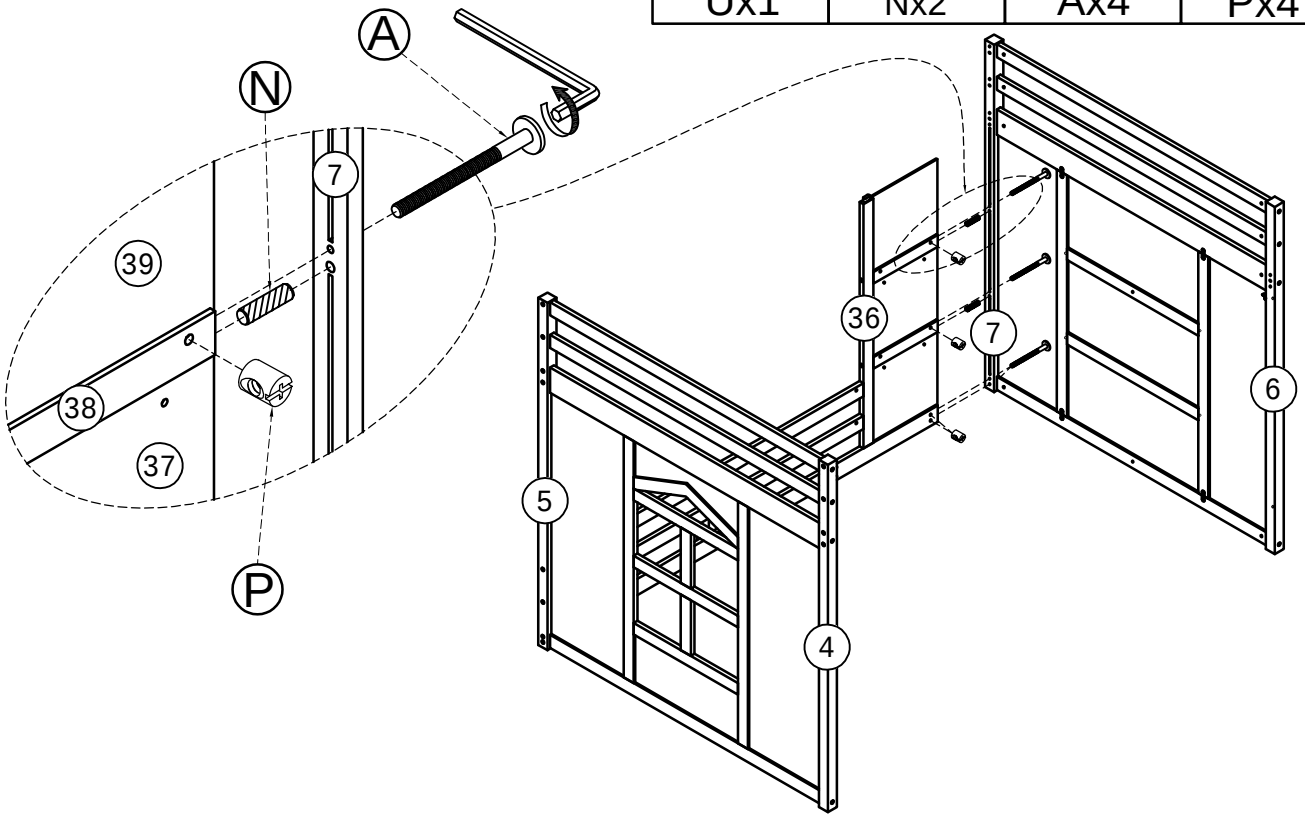

STEP 7:
Étape 7:

Once step 7 is complete, tighten the bolts from step 6.

Une fois l'étape 7 terminée, serrez les boulons de l'étape 6.

	Ø10x40 mm	Ø6x90mm	Ø6x13mm
	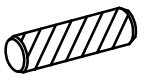		
Ux1	Nx6	Ax8	Px8

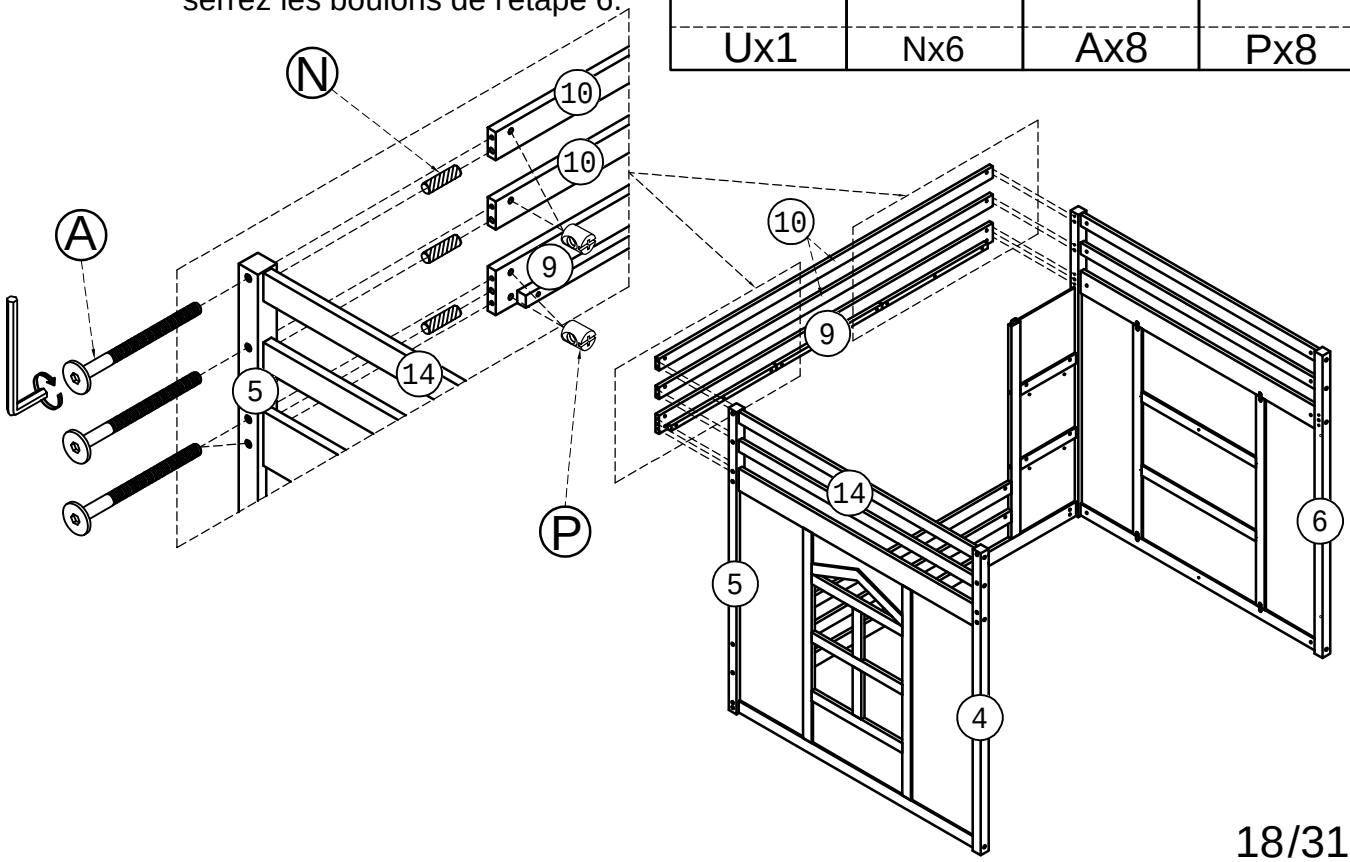

STEP 8:

Étape 8:

M4x15mm	
	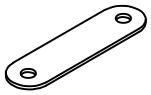
Lx4	Tx2

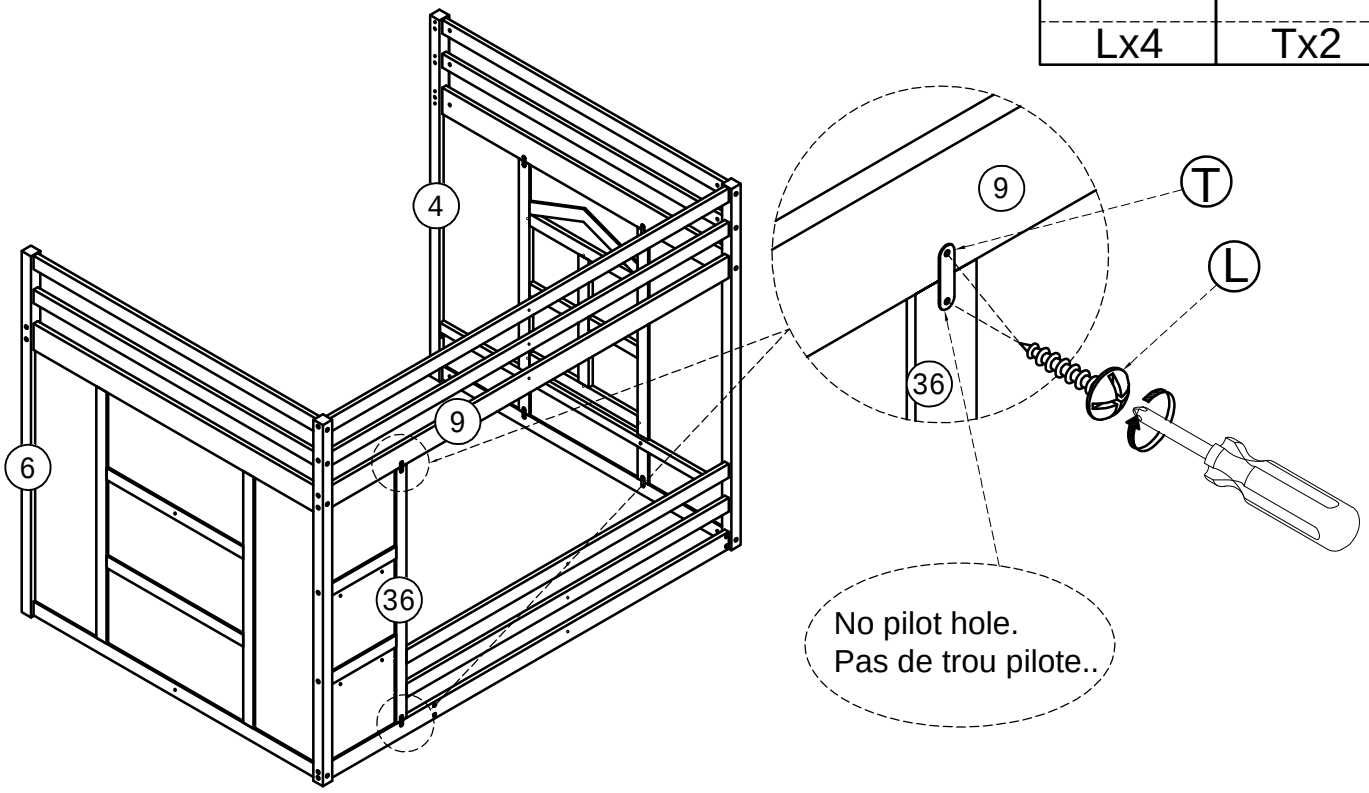

STEP 9:

Étape 9:

	Ø10x40 mm	Ø6x90mm	Ø6x13mm
	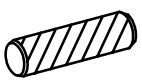		
Ux1	Nx2	Ax4	Px4

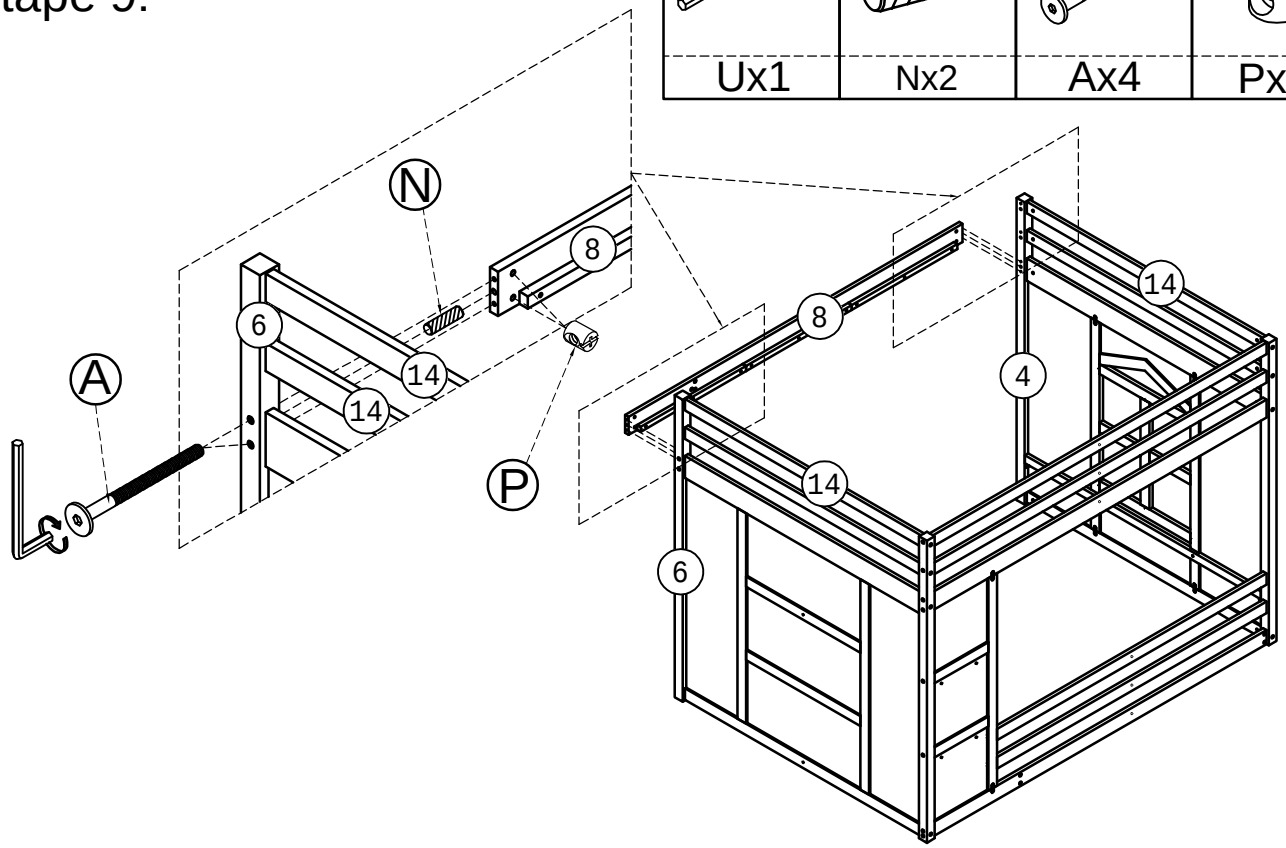

STEP 10-1:

Étape 10-1:

	Ø10x40 mm	Ø6x90mm	Ø6x70mm	Ø6x13mm
	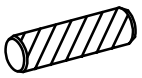		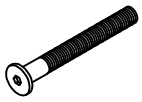	
Ux1	Nx4	Ax2	Bx2	Px4

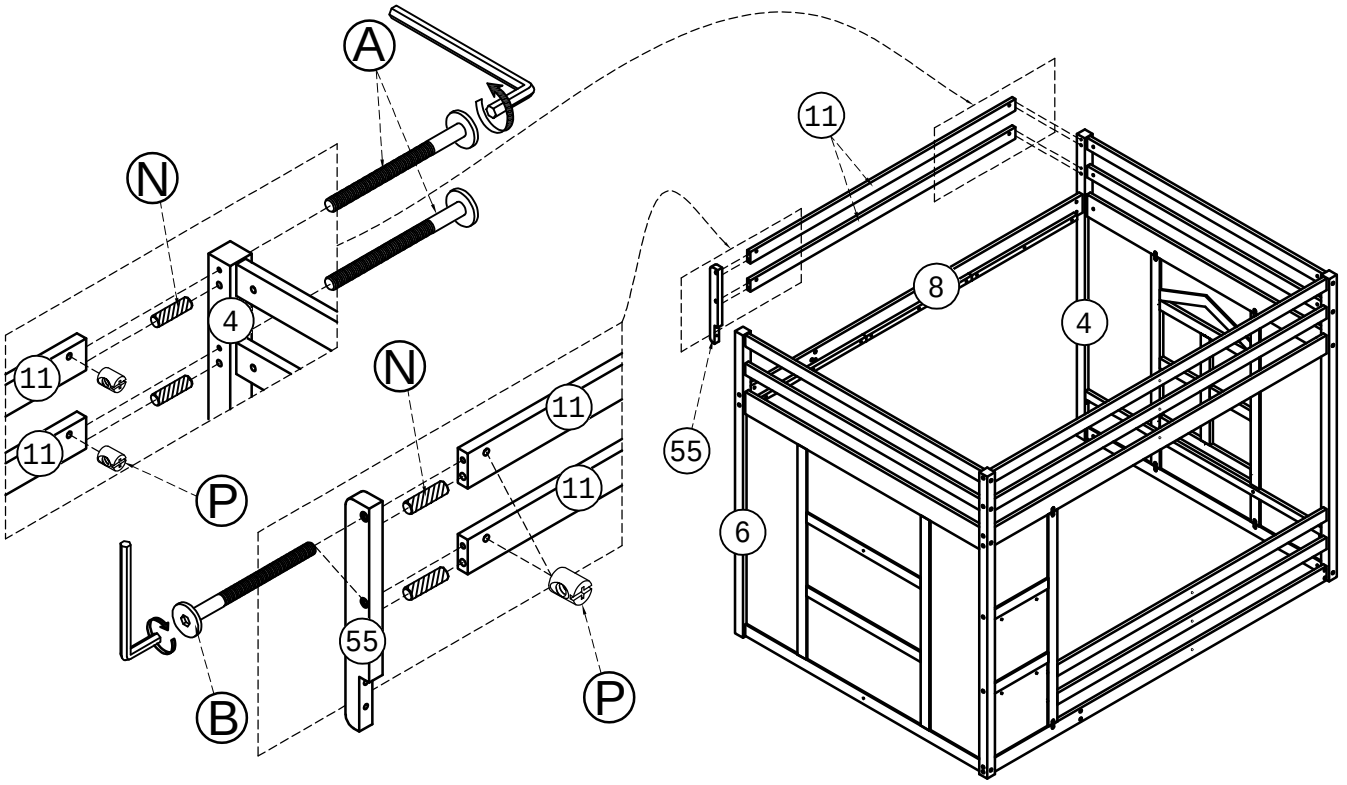

STEP 10-2:

Étape 10-2:

Ø6x35mm	Ø6x15mm
	
Ex2	Qx2

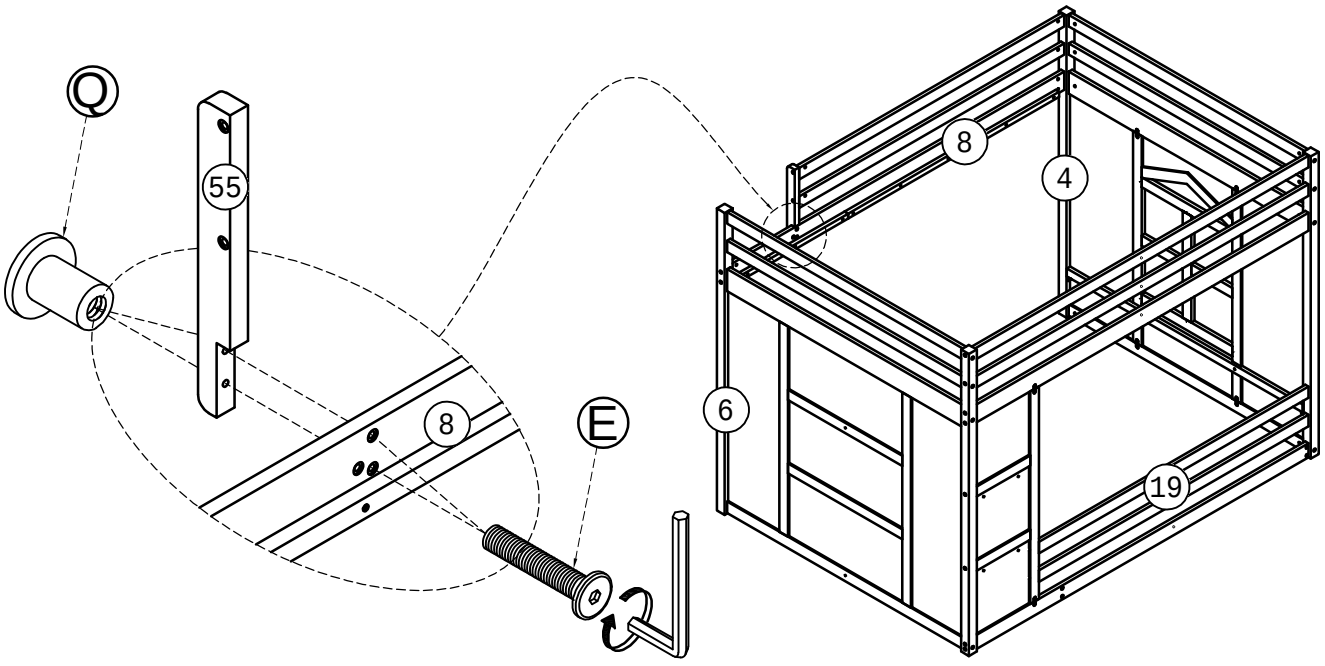

STEP 11:

Étape 11:

Ux1	Ø6x30 mm Gx9

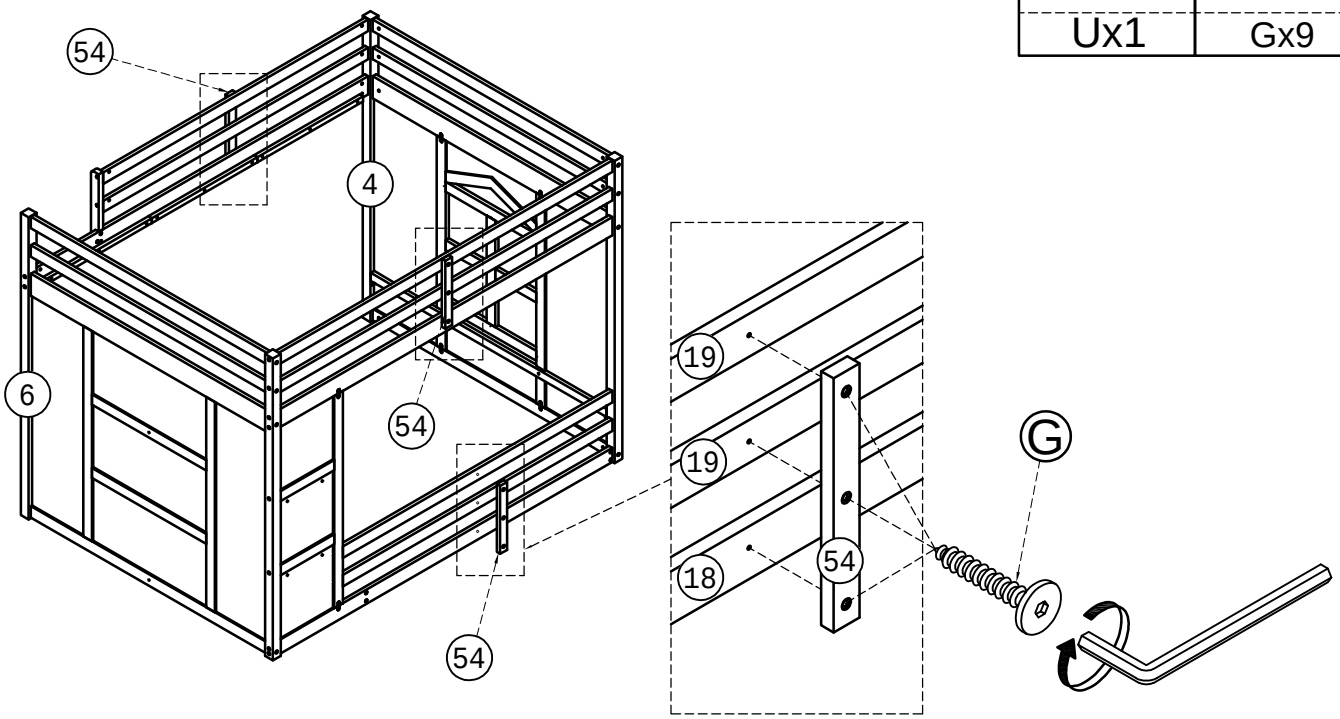

STEP 12-1:

Étape 12-1:

Ux1	Ø6x60mm Cx2
	Ø6x13mm Px2

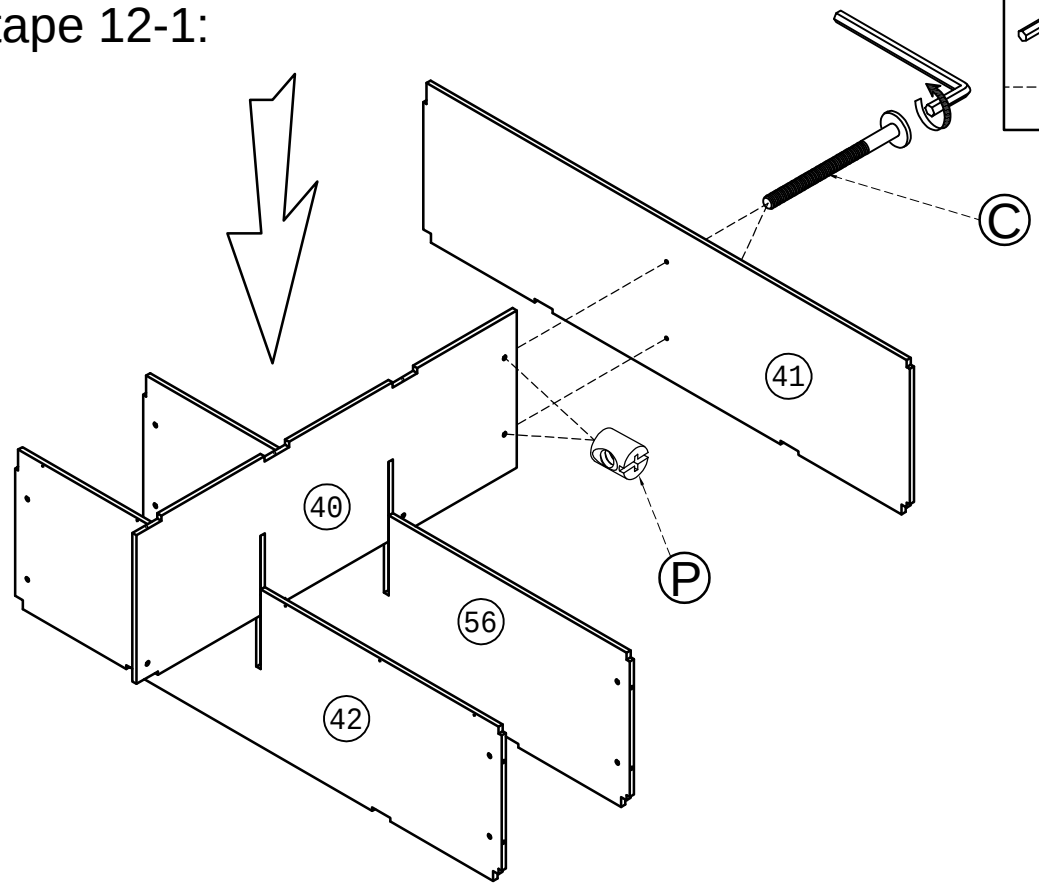

STEP 12-2:

Étape 12-2:

	Ø6x60mm	Ø6x50mm	Ø6x13mm
			
Ux1	Cx2	Dx4	Px6

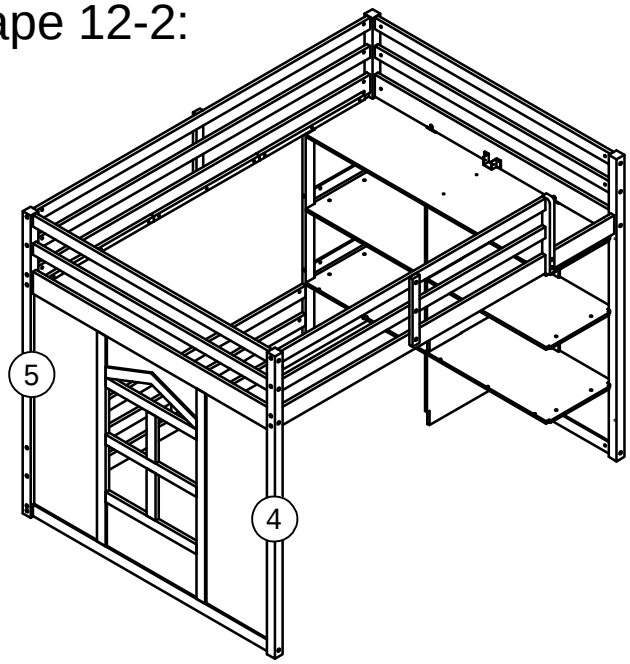

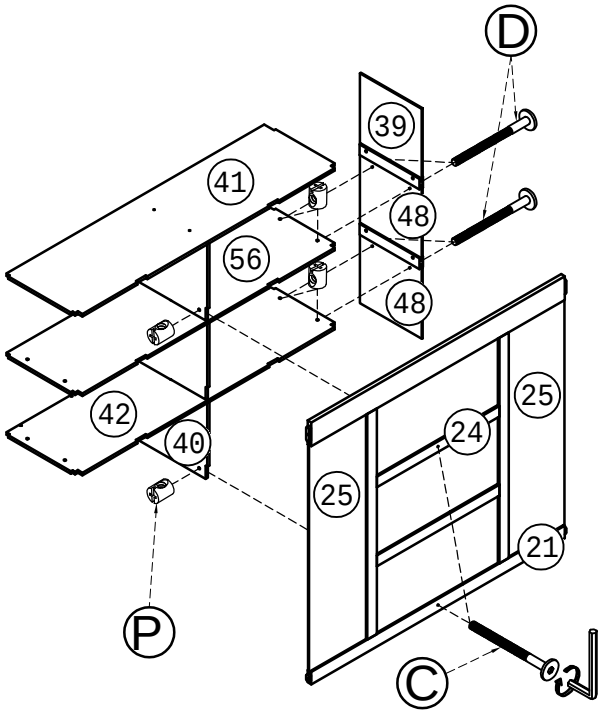

STEP 13-1:

Étape 13-1:

	Ø6x60mm	Ø6x13mm
		
Ux1	Cx3	Px3

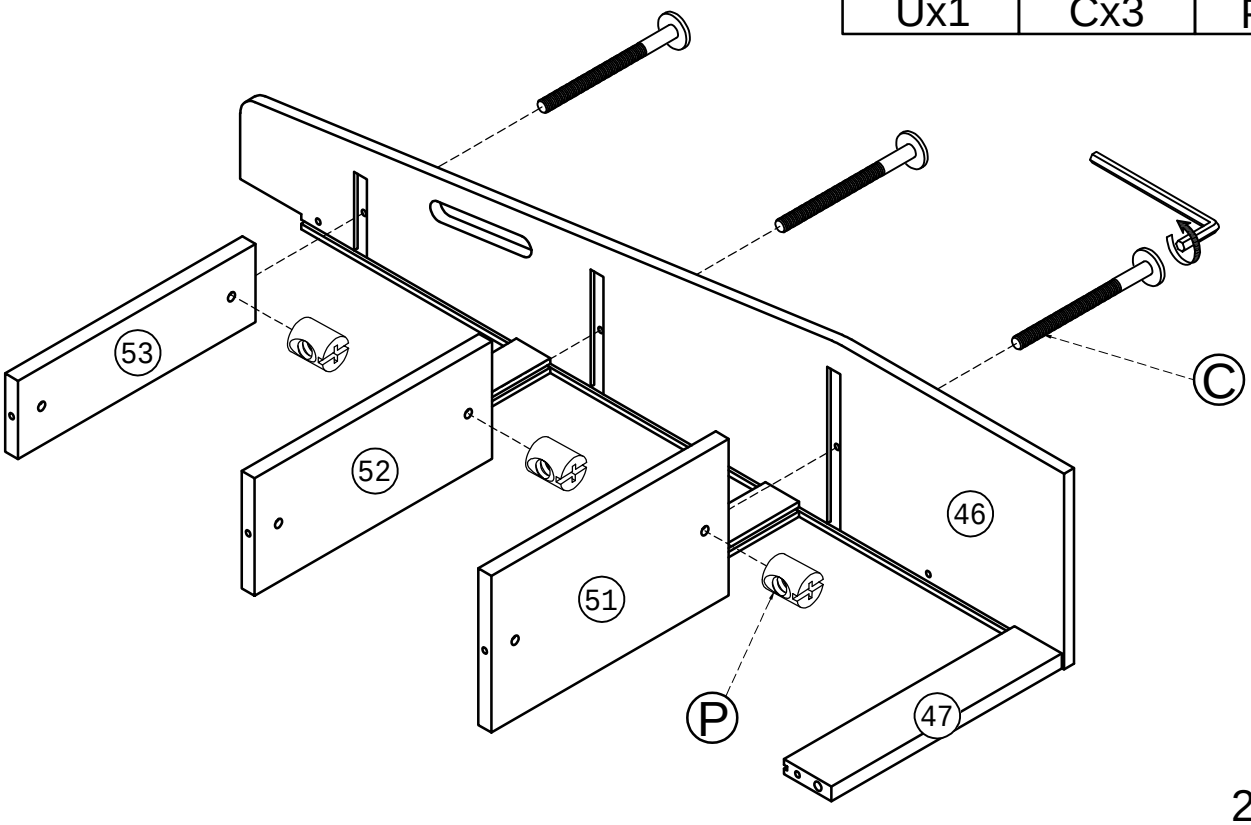

STEP 13-2:

Étape 13-2:

	Ø10x40 mm	Ø6x60mm	Ø6x13mm
Ux1	Nx3	Cx3	Px3

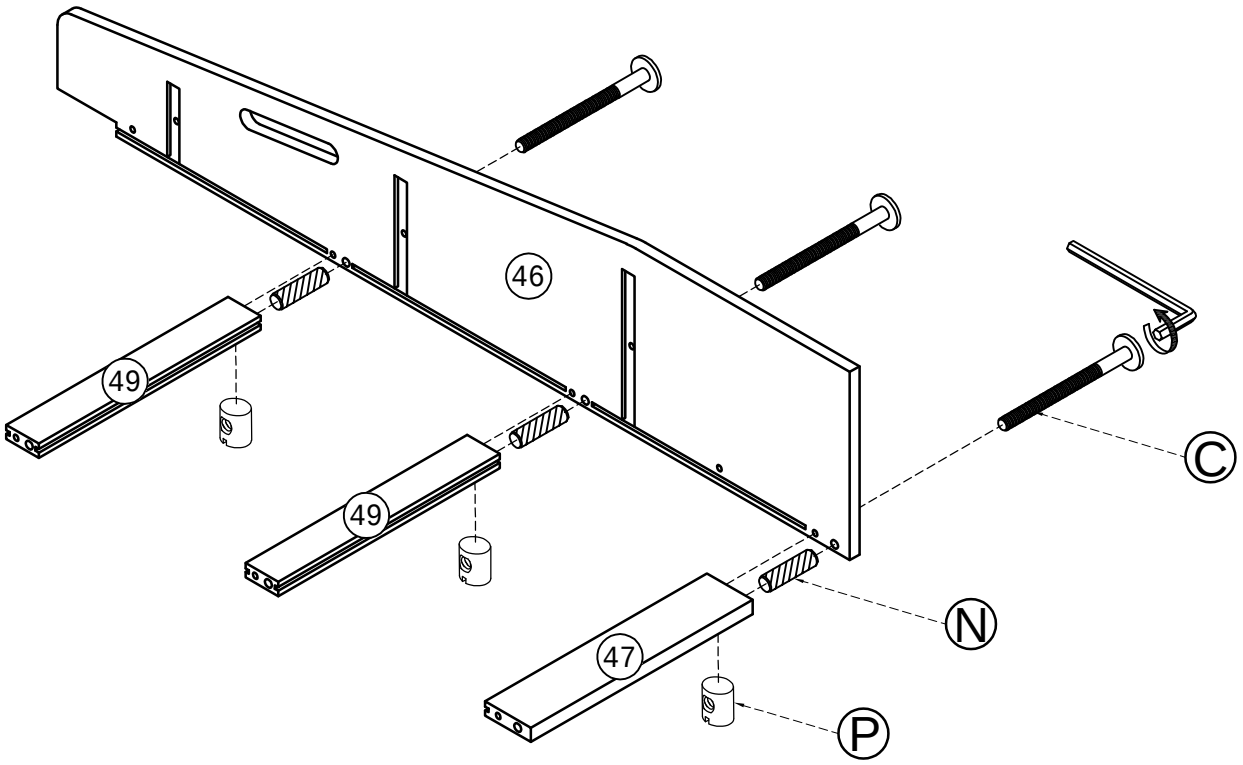

STEP 13-3:

Étape 13-3:

	Ø10x40 mm	Ø6x60mm	Ø6x13mm
Ux1	Nx3	Cx3	Px3

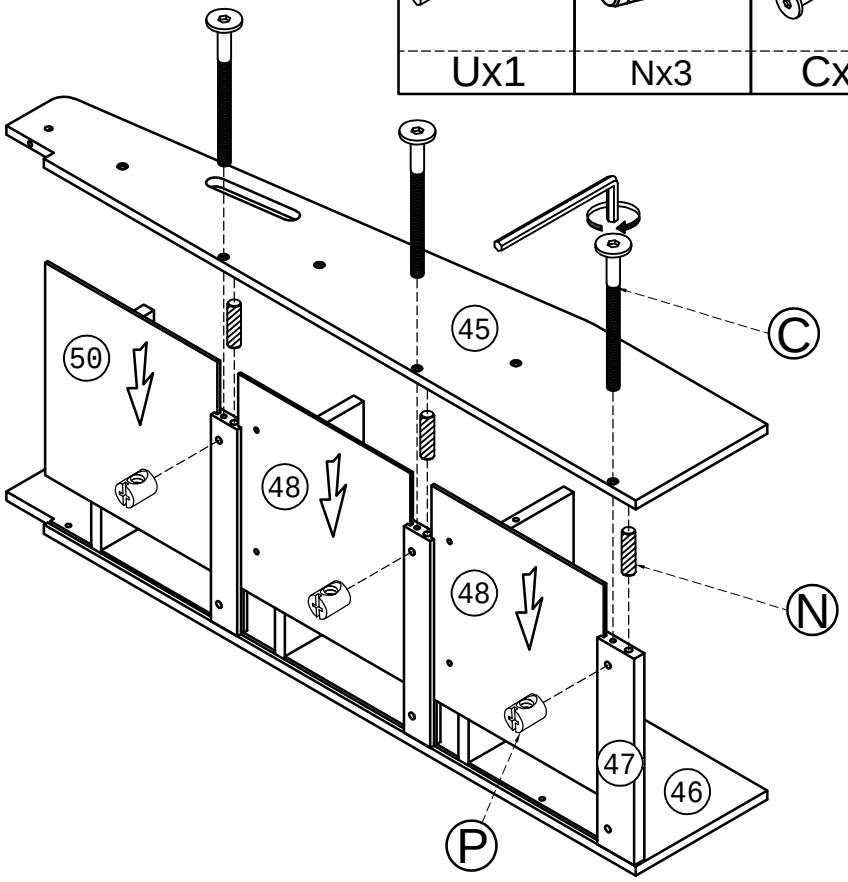

STEP 13-4:

Étape 13-4:

	Ø6x60mm	Ø6x13mm
Ux1	Cx3	Px3

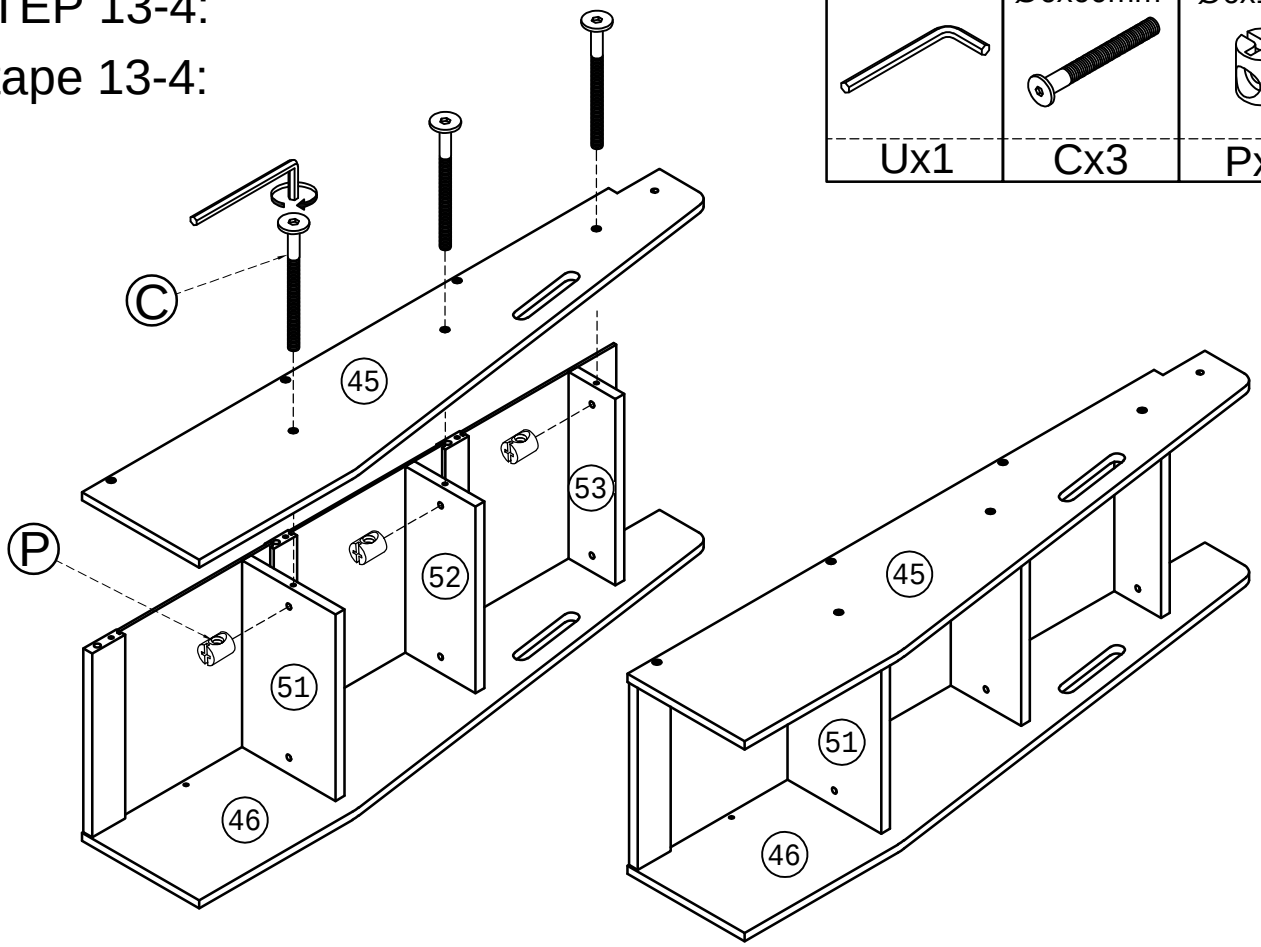

STEP 14:

Étape 14:

	Ø6x50mm	Ø6x13mm
Ux1	Dx4	Px4

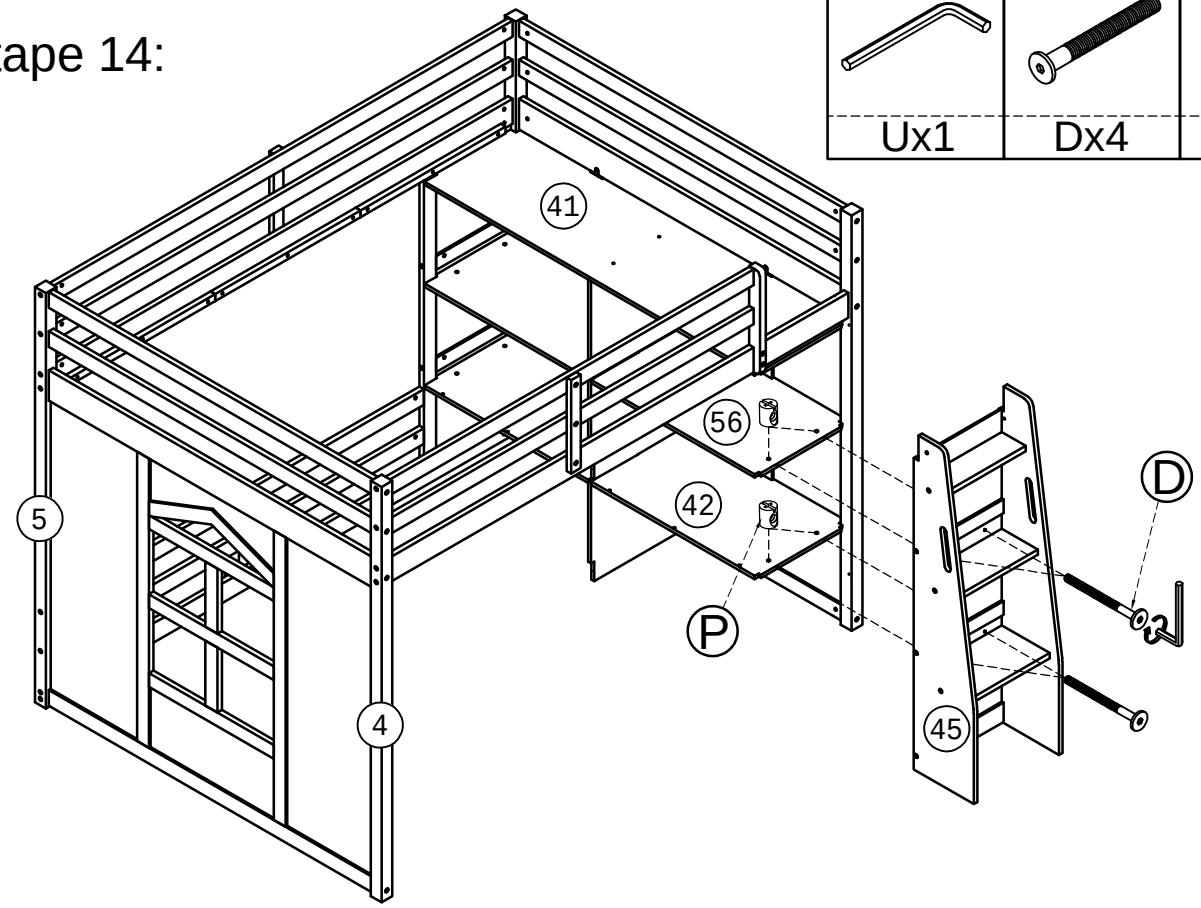

STEP 15-1:

Étape 15-1:

	Ø6x60mm	Ø6x13mm
Ux1	Cx1	Px1

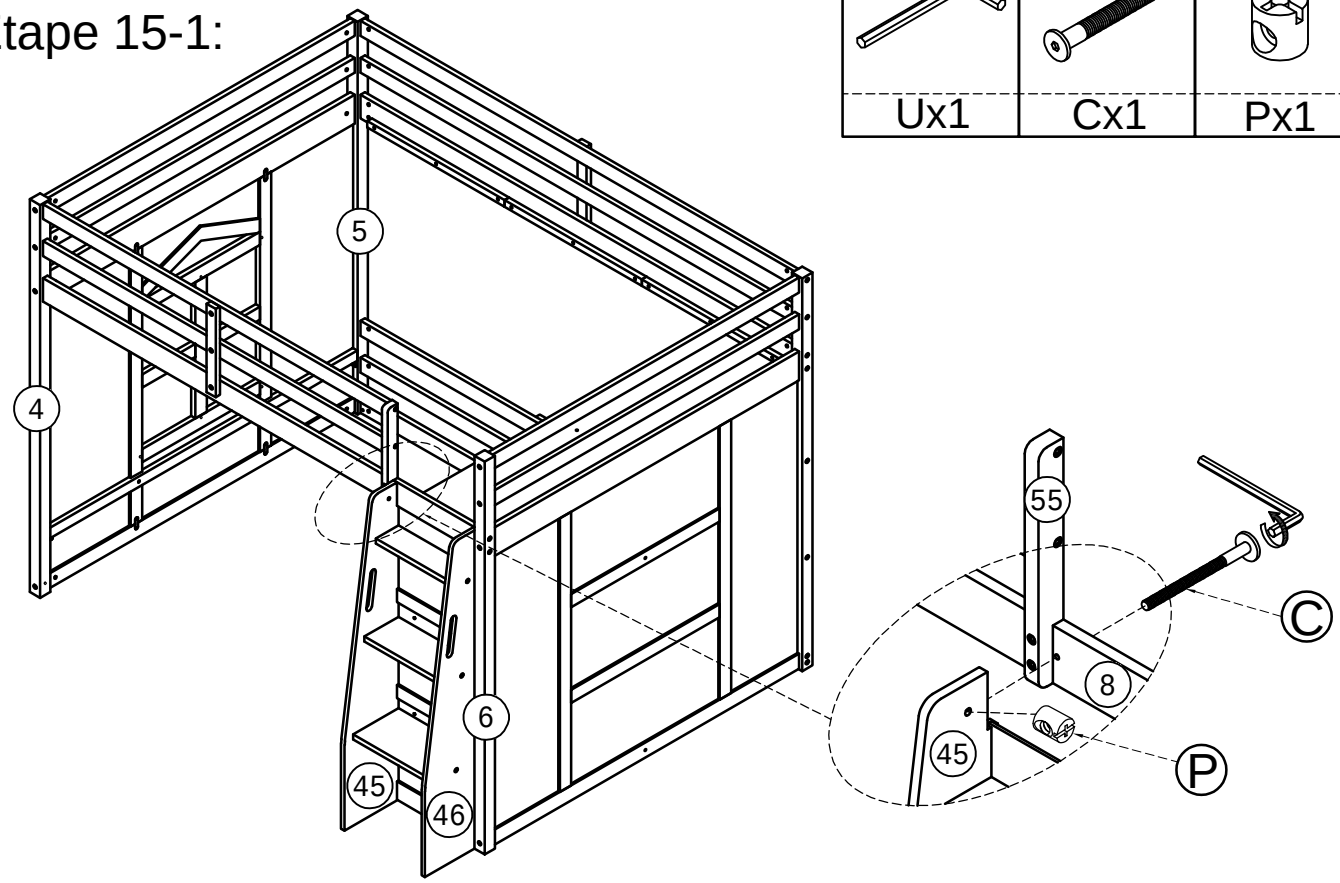

STEP 15-2:

Étape 15-2:

	Ø6x35 mm
Ux1	Fx2

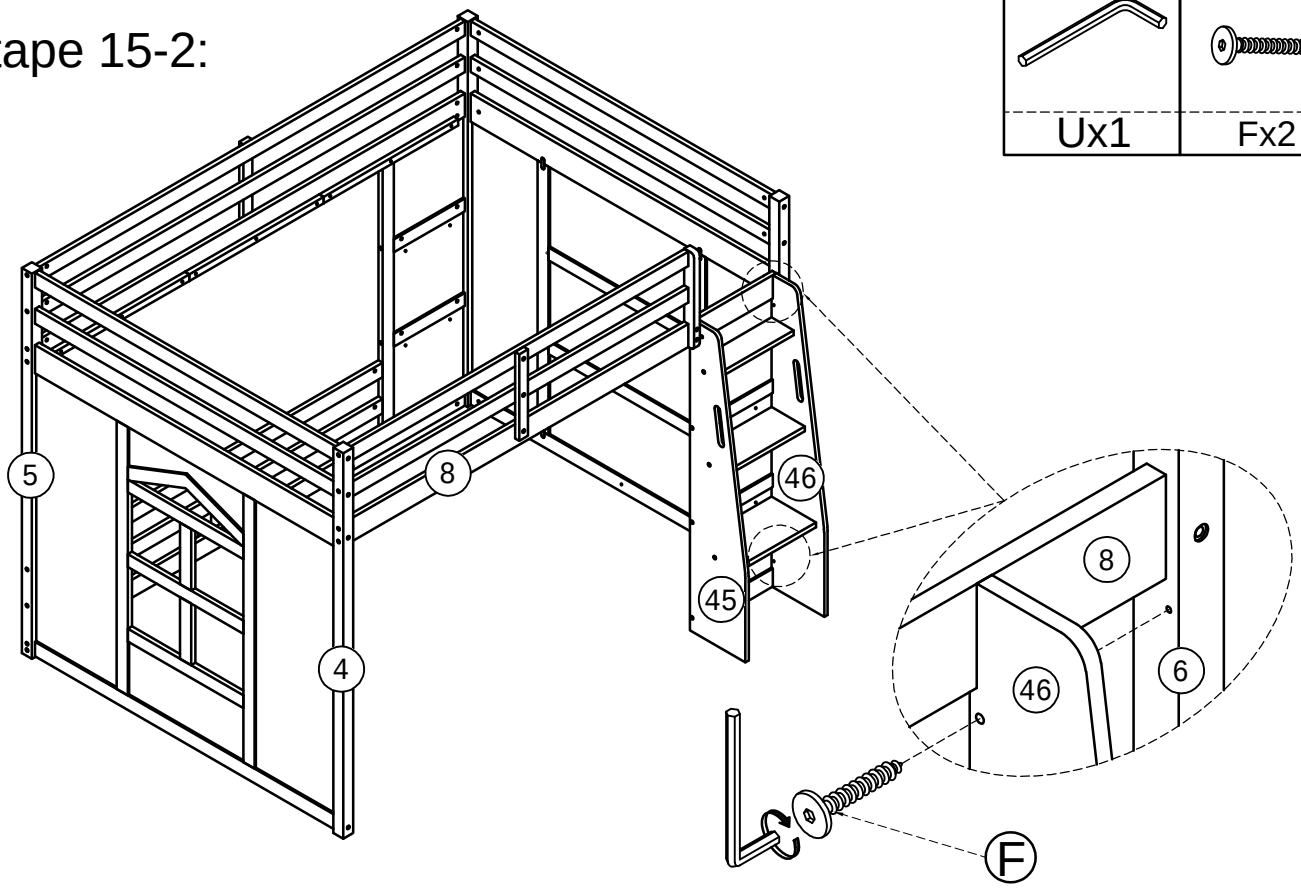

STEP 16-1:

Étape 16-1:

M4x30 mm



Hx6

STEP 16-2:

Étape 16-2:

M4x30 mm



Hx3

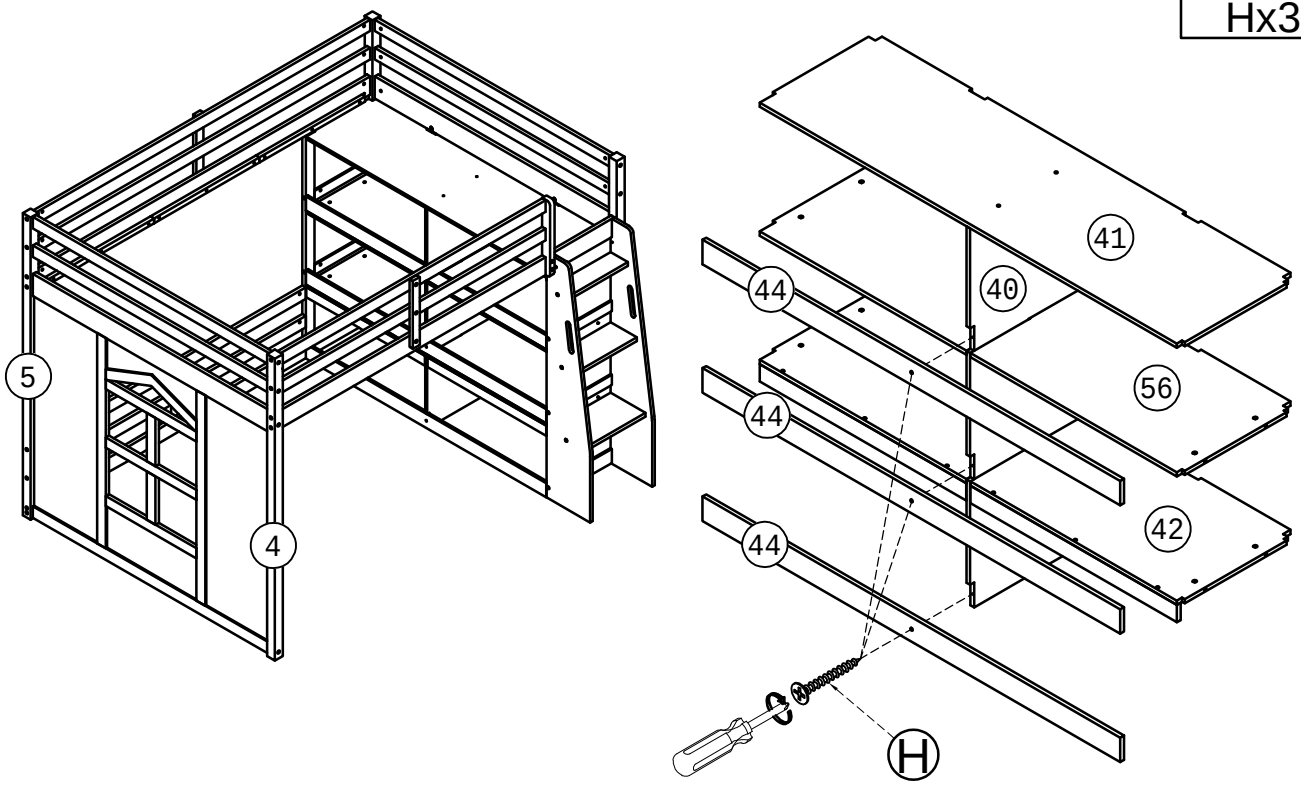

STEP 16-3:

Étape 16-3:

M3x12mm	
Mx20	Sx10

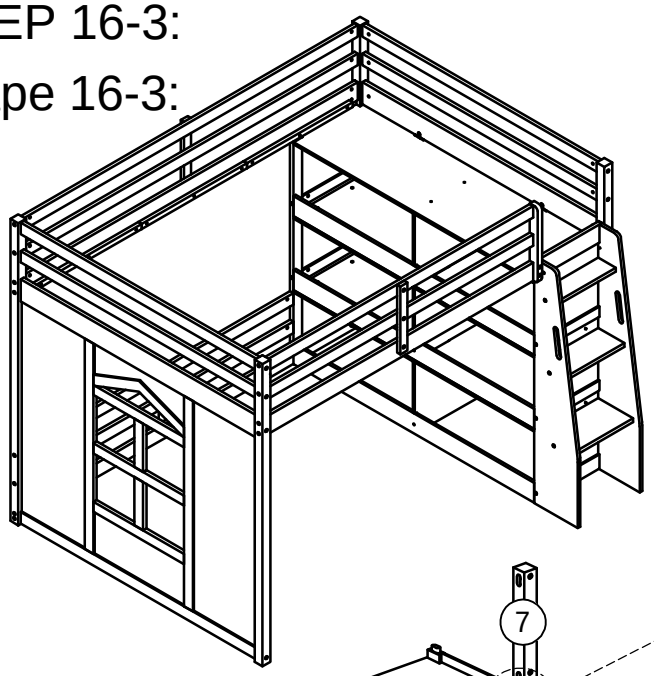

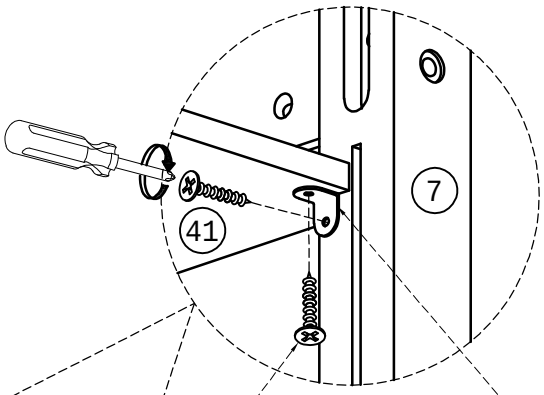

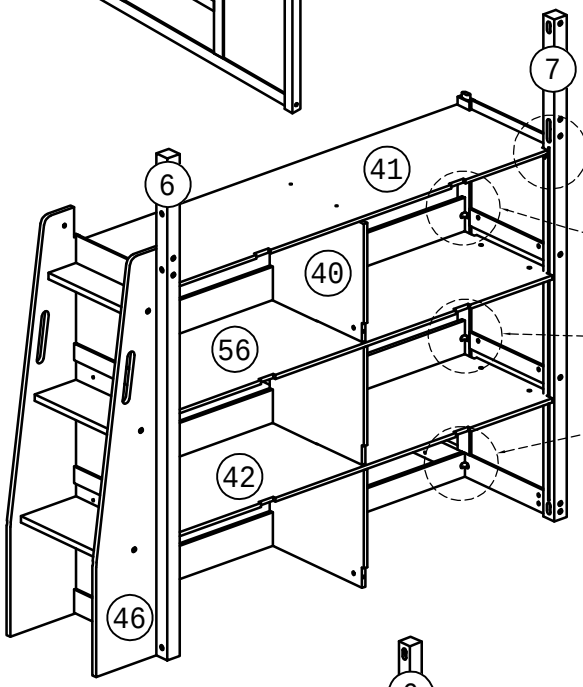

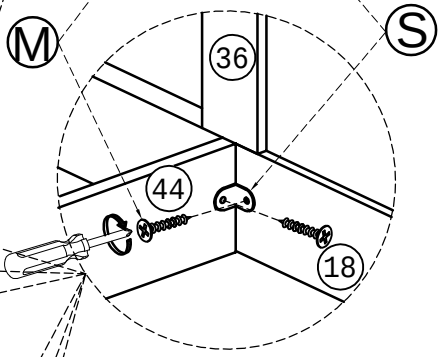

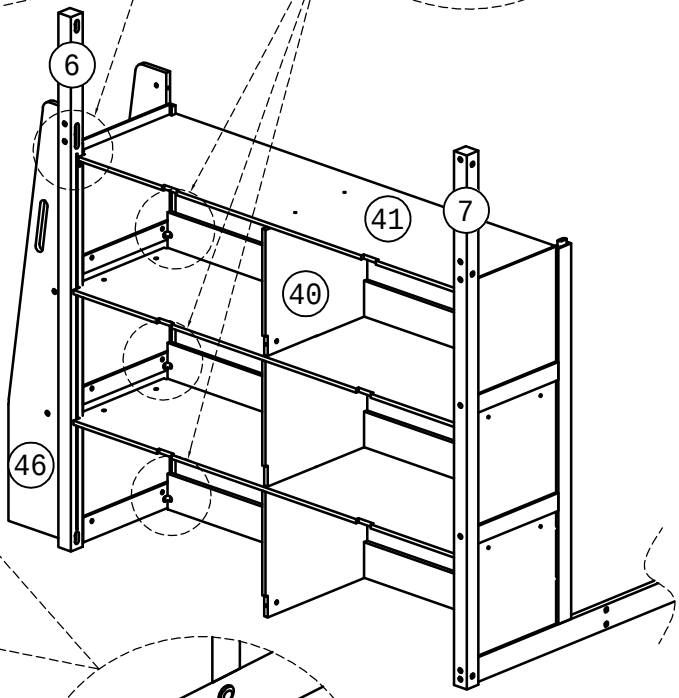

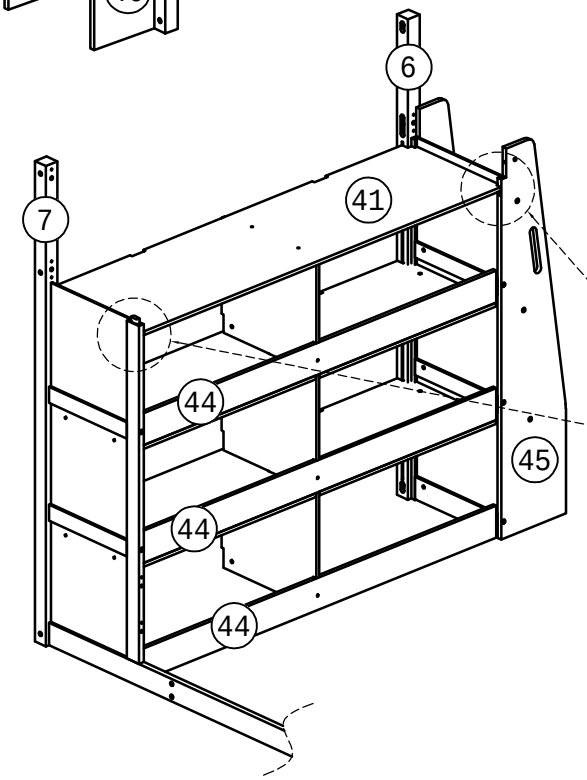

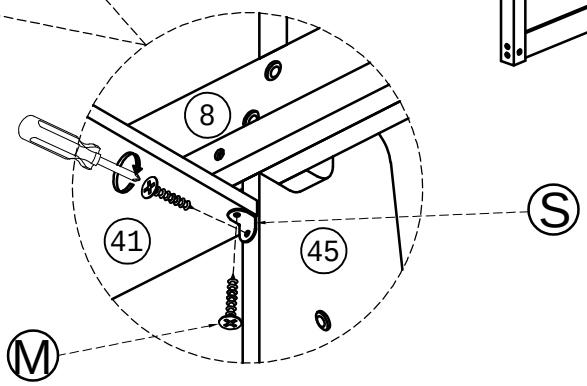

STEP 17:

Étape 17:

	Ø6x60mm	Ø6x13mm
		
Ux1	Cx4	Px4

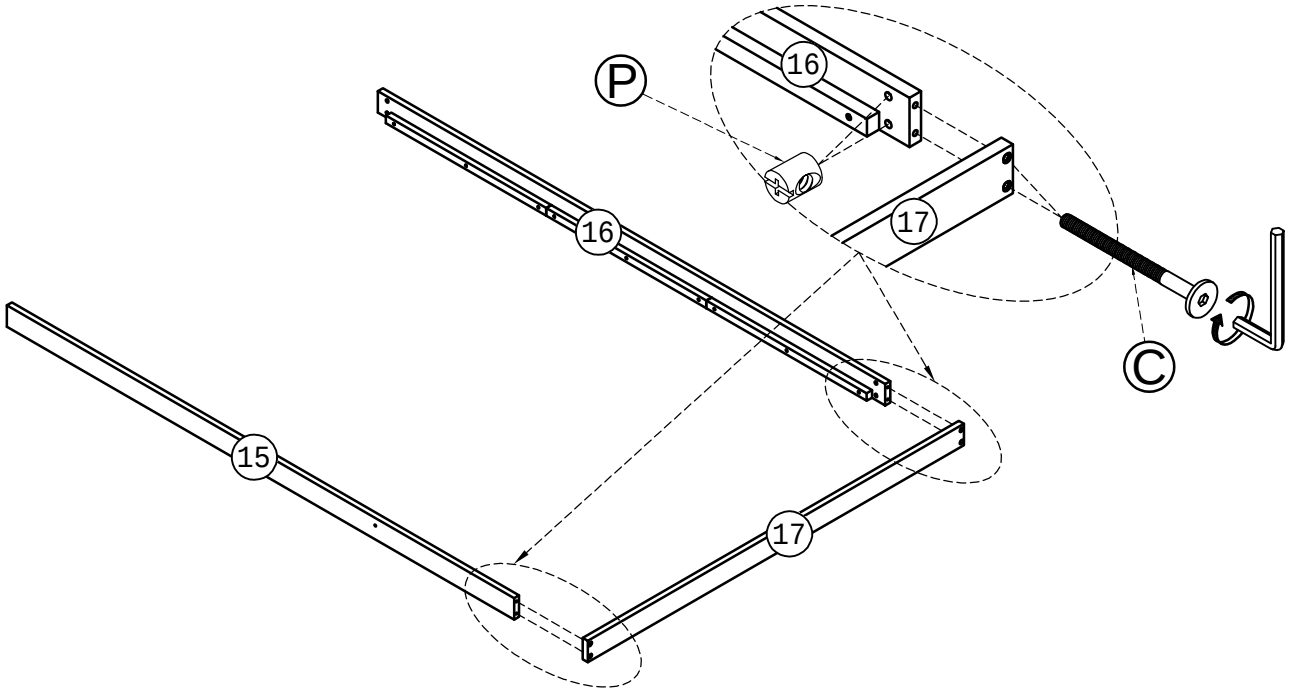

STEP 18:

Étape 18:

	Ø6x60mm	Ø6x13mm
		
Ux1	Cx4	Px4

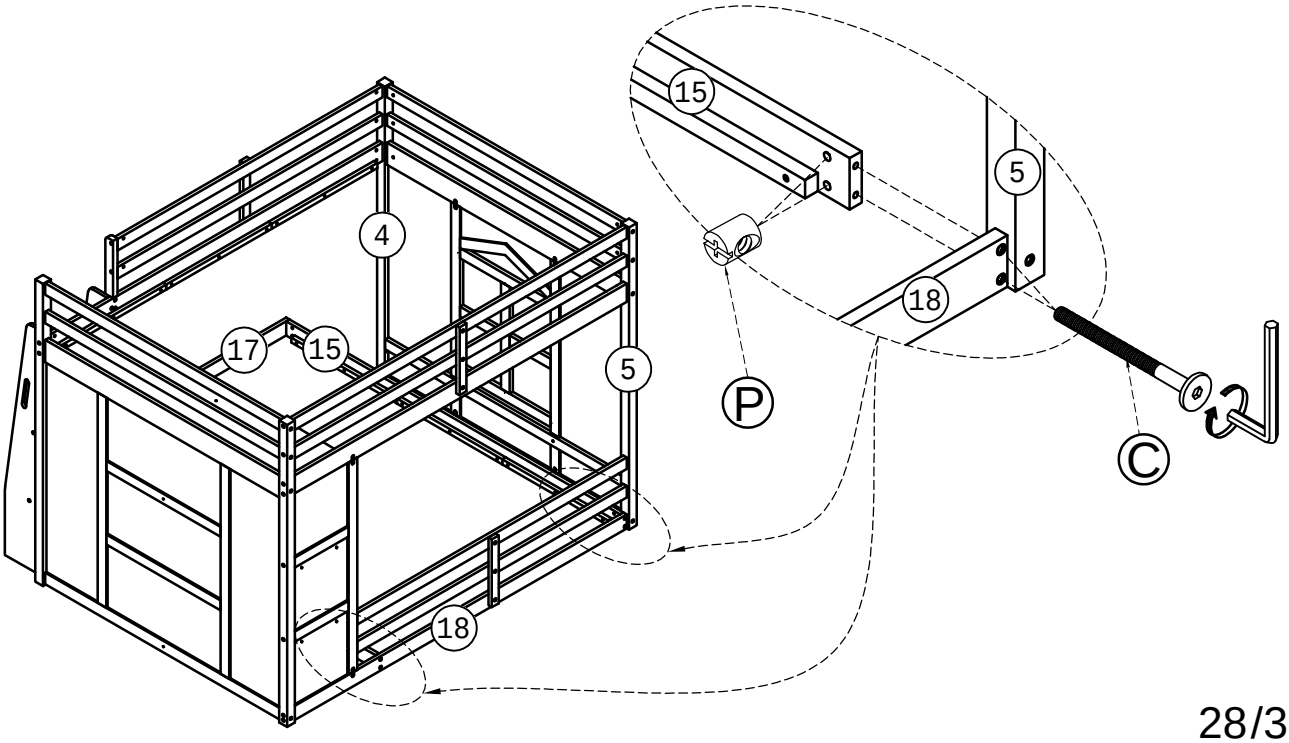

STEP 19:

Étape 19:

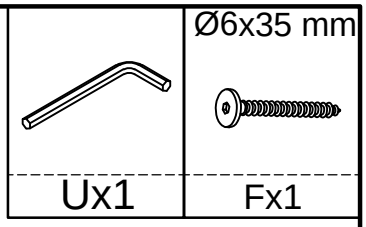

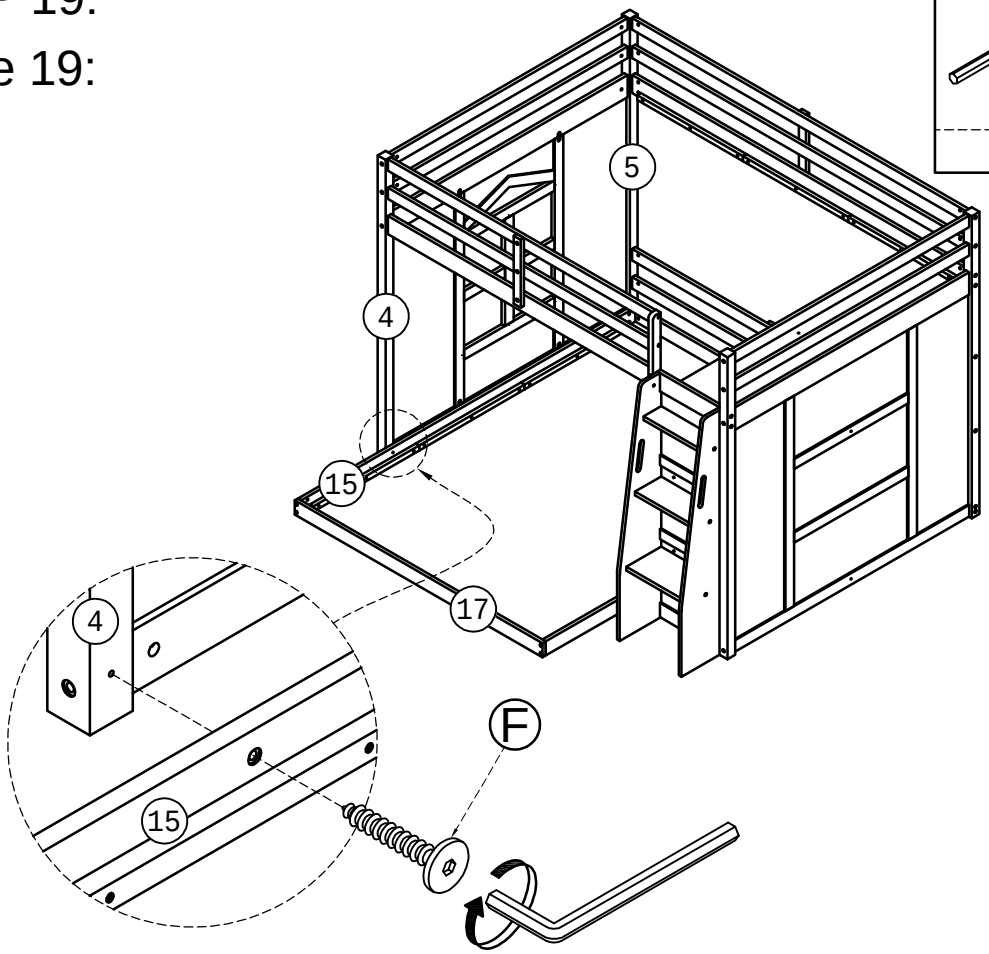

STEP 20:

Étape 20:

Select a fixed position for the bed and insert the two parts labeled "43".

Choisissez une position fixe pour le lit et installez les deux pièces marquées "43".

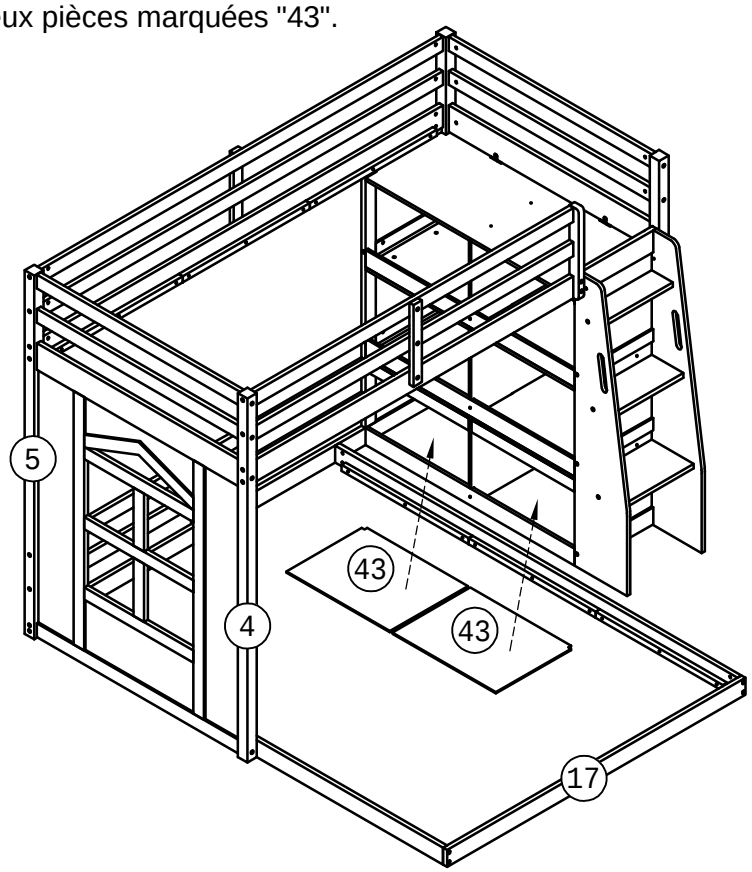

STEP 21:

Étape 21:

M4x30 mm



Hx28

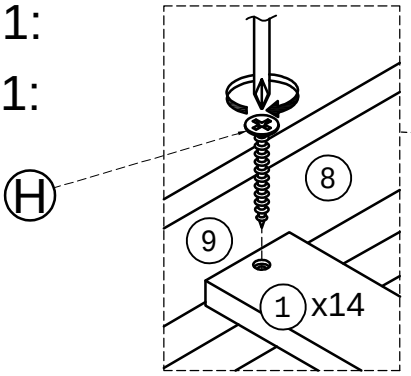

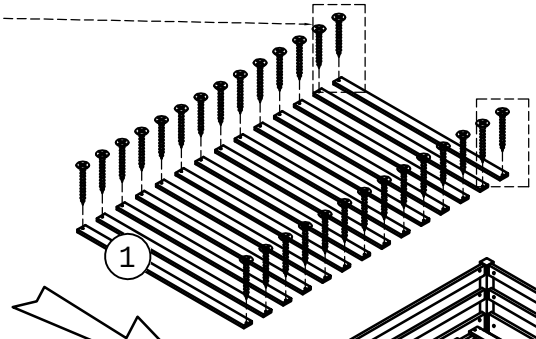

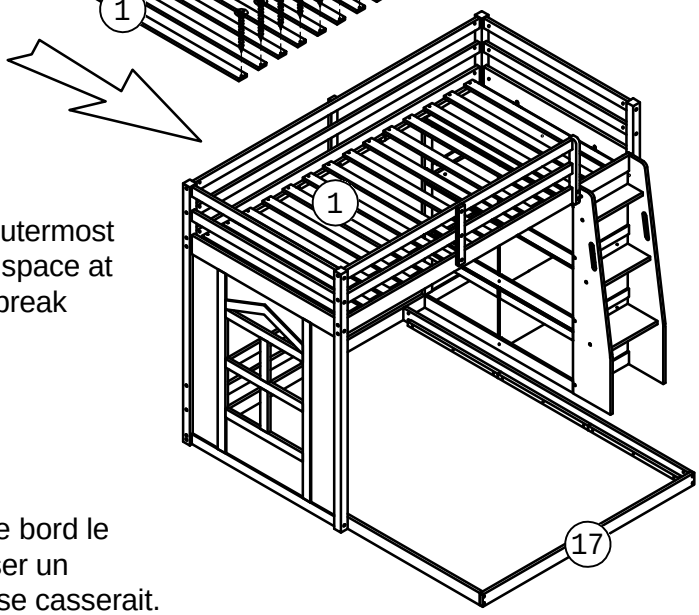

For Upper Bunk:

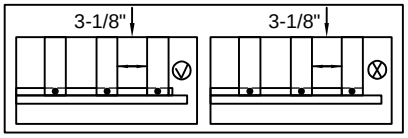

Do not lock the screws of the bed slats to the outermost edge the bed slats,you need to leave a certain space at the edges otherwise it you cause the board to break

Pour la couchette supérieure

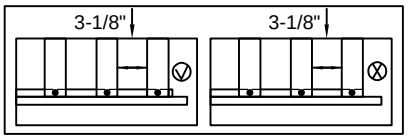

Ne verrouillez pas les vis des lattes du lit sur le bord le plus extérieur des lattes du lit, vous devez laisser un certain espace sur les bords, sinon la planche se casserait.

STEP 22:

Étape 22:

M4x30 mm



Hx14

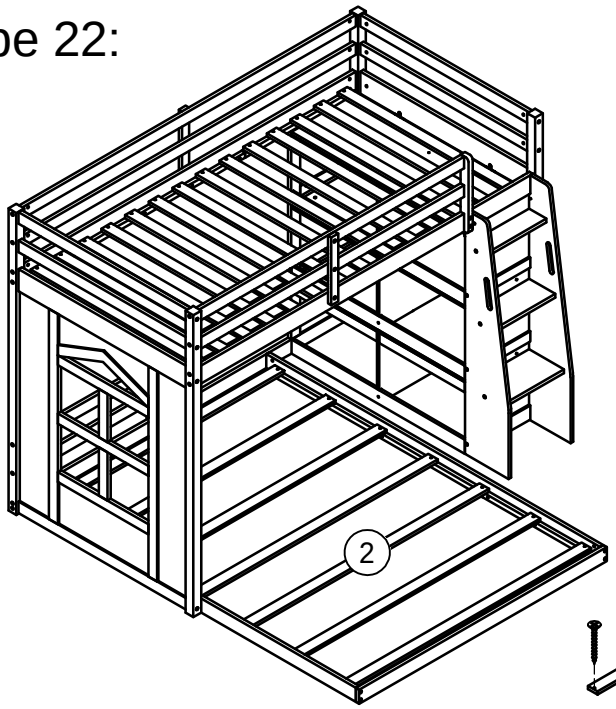

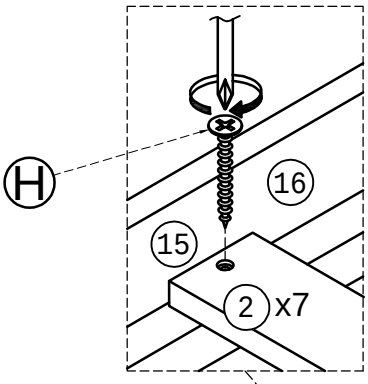

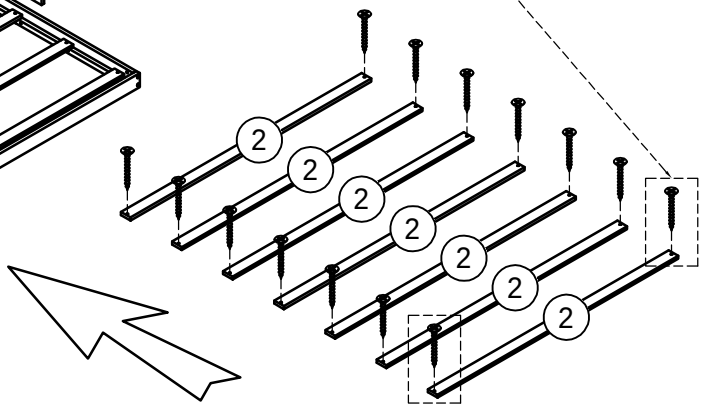

Complete.
Complète.

