VEVOR

Upgrade · The Home Creator Way

Flammable Cabinet

Model:SS-90GAL

VEVOR | Upgrade
The Home Creator Way

Model:SS-90GAL

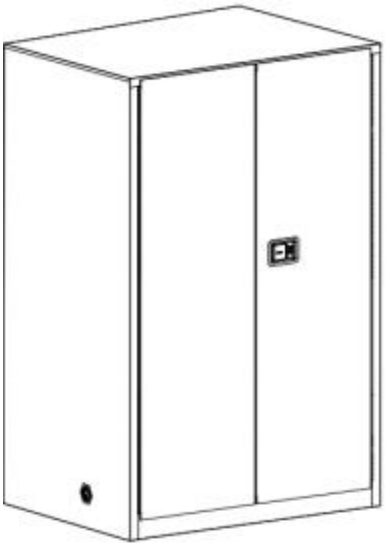

This is the original instruction, please read all manual instructions carefully before operating. VEVOR reserves a clear interpretation of our user manual. The appearance of the product shall be subject to the product you received. Please forgive us that we won't inform you again if there are any technology or software updates on our product.

INSTRUCTIONS

WARNING:

Read this material before using this product. Failure to do so may result in serious injury.

Product Introduction

1. A safety cabinet is a type of storage unit designed to securely store hazardous chemicals, reducing the risk of fire and protecting personnel and equipment.
2. It provides safe storage, containment, and organized management of dangerous chemicals
3. Compact chemical storage cabinets can be placed in your workspace to store flammable substances and organic solvents eliminating the need to go back and forth to a hazardous materials storage room and thus improving efficiency.
4. Even in smaller work spaces, small safety cabinets offer secure storage for flammable liquids and chemicals, reducing raw material waste and saving company costs.

USAGE SAFETY

1. ATTENTION! Read all safety warnings and all instructions. Failure to follow the warnings and instructions may result in serious injury or even death.The terms ,device" or product" are used in the warning sand instructions to refer to Flammable Cabinet.
2. If you are unsure about whether the product is operating correctly or if you find damage, please contact the manufacturer's service centre.Only the manufacturer's service center may make repairs to the product. Do not attempt to make repairs yourself!Keep the device away from sources of fire and heat.

PRODUCT TYPES AND USES

Yellow chemical cabinets are internationally recognized for professional storage of flammable liquid chemicals. These include alcohol, adhesives, gasoline, kerosene, crude oil, ethanol, benzene.toluene, acetone, and more.

PRODUCT FEATURES

1. Complies with OSHA 29 CFR 1910.106 (Occupational Safety and Health Administration regulations) and NFPA CODE 30(National Fire Protection Association regulations)
2. Constructed with double-layer fire-resistant steel plates, with a38mm air insulation layer between the layers.
3. High-quality steel plates are point-welded for durability and excellent fire resistance.
4. Three-point interlocking door lock design enhances door sealing
5. Cabinet doors are equipped with dual keys for improved security and regulation of chemical substance management.
6. Professionally standardized warning labels are corrosion-resistant and highly visible.
7. Both sides of the cabinet are equipped with ventilation openings and fire protection devices.
8. Both the interior and exterior of the cabinet are coated with epoxy resin paint.
9. In strict accordance with OSHA regulations, the cabinet body includes electrostatic grounding ports for connecting grounding wires, minimizing the risk of hazards.

INSTRUCTIONS FOR USE

1. Place the explosion-proof safety cabinet on a level surface If multiple explosion-proof safety cabinets are placed together, the distance between each cabinet should not be less than 15 centimeters.

2. The location for placing the explosion-proof safety cabinet should be away from ignition sources, other heat-generating instruments, and should also be far from splashes of chemicals or slag
3. At the lower corner of the left exterior wall of the cabinet, there is a static grounding terminal. After properly placing the cabinet,connect the electrostatic grounding wire to discharge any accumulated static electricity from the cabinet.
4. Do not exceed the weight limit of the shelves when placing items on the cabinet shelves. If there are multiple shelves, place larger or heavier items on the bottom shelf and smaller or lighter items on the upper shelf.
5. If the explosion-proof safety cabinet is placed in a confined small space, or if there are strict restrictions on the evaporation of flammable liquids in the cabinet's location, a ventilation system should be connected to the cabinet's vent to eliminate flammable liquids that may accumulate due to evaporation.
6. When placing items inside the cabinet or performing other operations at night or under insufficient light conditions, turn on the surrounding lights or use explosion-proof flashlights for operations
7. Prohibited actions near the cabinet include lighting candles.alcohol lamps, or using lighters that could potentially cause combustion or explosion.
8. This product is not a toy. Do not allow children to play with or approach this item.
9. Use as intended only. Do not sit or stand on the table.
10. Inspect before every use. Do not use it if parts are loose or damaged.
11. Use on flat, level, and hard surfaces only.
12. Do not exceed listed bearing weight capacity. Tighten all knobs securely before applying load. Be aware of dynamic loading! Sudden load movement may briefly create excess load, causing product failure.
13. The product complies with relevant standards and regulations. Installation of this device must comply with all applicable regulations, and it should only be operated in well-ventilated areas. Please read

the user manual before installing and using this equipment.

14. This appliance is not intended for use by persons (including children) with reduced physical, sensory or mental capabilities, or lack of experience and knowledge, unless they have been given supervision or instruction concerning use of the appliance by a person responsible for their safety.
15. This appliance shall not be used by children. Keep the appliance out of reach of children.
16. Please properly keep product. Check whether the product is abnormal before use. If it is abnormal,please stop using it.
17. Please use the product according to the intended use, warn of potential injury from misuse.
18. This appliance is intended to be used in such as:
    Suitable for commercial and industrial environments including laboratories, hospitals, research institutes, workshops, chemical plants, factories and hotel kitchens.

SAVE THIS MANUAL

PARTS LIST

English Manual*1	
Ajustable foot*4	
Door Key*2	
Ground lead*1	

ASSEMBLY STEP

When the placement surface is not normal, install the adjusting foot into the reserved thread hole at the bottom, and adjust the height to balance the box.

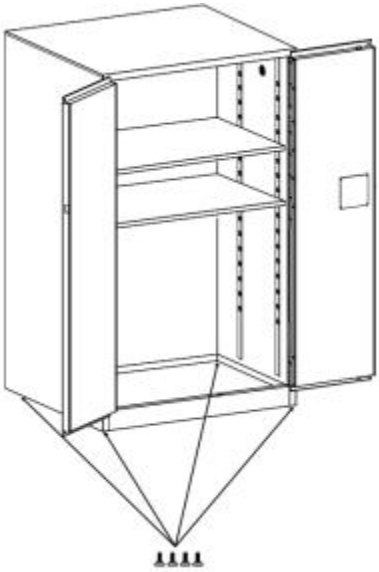

Adjusting foot installation details:



PRODUCT PARAMETER

Model	SS-90GAL
Main Color	Yellow
Product Size(W*D*H)	1090*860*1778mm
Net Weight	159.5kg

* Products such as specifications, appearance, and design are subject to modification without prior notice.



VEVOR

Upgrade · The Home Creator Way

Armoire inflammable

Modèle : SS -90 GAL

VEVOR | Upgrade
The Home Creator Way

Modèle : SS-90GAL

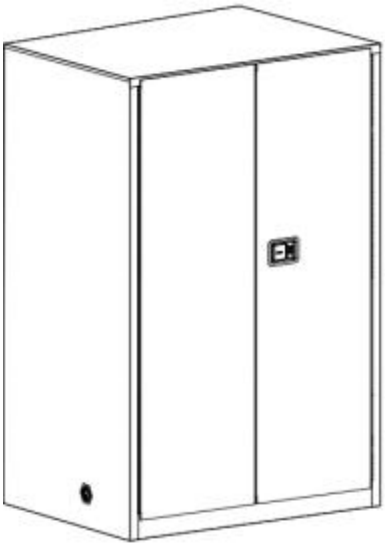

Ce est l'original instruction, s'il te plaît Lire tout instructions du manuel soigneusement avant utilisation. VEVOR se réserve le droit d'interpréter son manuel d'utilisation. L'apparence du produit doit être soumis à la
produit vous reçu. Veuillez pardonner nous que nous ne le ferons pas Je vous informe à nouveau s'il existe une technologie ou un logiciel mises à jour sur nos produit.

INSTRUCTIONS

AVERTISSEMENT:

Veuillez lire ce document avant d'utiliser ce produit. produit. Échec de faire s o peut entraîner des conséquences graves blessure .

Présentation du produit

1. Une armoire de sécurité est un type de stockage unité conçue pour stocker en toute sécurité des produits chimiques dangereux, réduisant ainsi le risque d'incendie et protéger personnel et équipement.
2. Il assure le stockage, le confinement et la sécurité organisé gestion de produits chimiques dangereux
3. Les armoires de stockage de produits chimiques compactes peuvent être mis dans votre espace de travail pour stocker les substances inflammables et les solvants organiques, éliminant ainsi le il faut faire des allers-retours à un dangereux stockage des matériaux chambre et ainsi amélioré efficacité.
4. Même Dans les petits espaces de travail, les petites armoires de sécurité offrent une protection optimale.

stockage de liquides inflammables et de produits chimiques, réduisant entreprise de gestion des déchets et d'économie de matières premières coûts .

SÉCURITÉ D'UTILISATION

1. ATTENTION! Lisez tous les avertissements de sécurité et toutes les instructions . Le non- respect des avertissements et Les instructions peuvent entraîner sérieux blessure ou même la mort. Les termes « appareil » ou « produit » sont utilisé dans l'avertissement Instructions de sable à consulter Inflammable Armoire.
2. Si vous n'êtes pas sûr que le produit est exploitation correctement ou Si vous constatez des dommages, veuillez contacter le fabricant . service

INSTRUCTIONS

Seul le centre de service du fabricant peut effectuer des réparations sur le produit. N'essayez pas d'effectuer des réparations. Gardez-vous ! le appareil
loin des sources de feu et chaleur.

PRODUCT TYPES AND USES

Les armoires à produits chimiques jaunes sont internationalement reconnu pour le stockage professionnel de produits chimiques liquides inflammables, notamment l'alcool , les adhésifs et l'essence. kérosène, pétrole brut, éthanol, benzène, toluène, acétone et plus.

PRODUCT FEATURES

1. Conforme à la norme OSHA 29 CFR 1910.106 (Sécurité et sécurité au travail)
   Santé Administration régulateurs) et Code NFPA 30 (Normal) Feu Protection (Règlements de l'association)
2. Fabriqué avec des plaques d'acier ignifugées double couche , d'une épaisseur de 38 mm. isolation de l'air couche intermédiaire le couches .
3. Acier de haute qualité Les plaques sont soudées par points pour plus de durabilité et excellent feu résistance.
4. Trois points La conception du verrou de porte à emboîtement améliore l'étanchéité de la porte.
5. Les portes d'armoires sont équipées d'un double système de verrouillage. clés pour une amélioration sécurité et réglementation des substances chimiques gestion.
6. Avertissement normalisé par des professionnels I les étiquettes sont résistantes à la corrosion et très visible.
7. Les deux côtés de l'armoire sont équipés d' ouvertures de ventilation. et protection incendie appareils.
8. L'intérieur et l'extérieur de l'armoire sont recouverts de résine époxy. peinture.
9. En stricte conformité avec la réglementation de l'OSHA, le cabinet corps comprend la mise à la terre électrostatique ports pour le raccordement des fils de mise à la terre,
   minimiser le risque de dangers.

INSTRUCTIONS FOR USE

1. Placez l'armoire de sécurité antidéflagrante sur un surface plane If multiple

Des armoires de sécurité antidéflagrantes sont placées côte à côte, à la distance

entre chaque armoire devrait pas être inférieur à 15 centimètres.

2. Le L'emplacement prévu pour l'armoire de sécurité antidéflagrante doit tenir à l'écart des sources d'inflammation et des autres instruments générant de la chaleur , et doit également être éloigné des éclaboussures de produits chimiques ou scories
3. Dans le coin inférieur gauche du mur extérieur de armoire, là est une borne de mise à la terre statique. Après avoir correctement positionné l'armoire, connectez le fil de mise à la terre électrostatique pour décharger toute électricité statique accumulée dans l'armoire .
4. Faites ne pas dépasser la limite de poids des étagères lorsque placement articles sur les étagères du placard. s'il y a plusieurs étagères, lieu plus grand ou
les objets plus lourds sur l' étagère du bas et les plus petits ou plus léger articles sur le étagère supérieure.
5. Si l'armoire de sécurité antidéflagrante est placé dans un espace confiné petit
espace, ou s'il existe des restrictions strictes sur l'évaporation des substances inflammables des liquides dans l'armoire, un ventilation système devrait être
relié à l'évent de l'armoire pour éliminer les liquides inflammables qui pourraient s'accumulent en raison de l' évaporation.
6. Lors du placement objets à l'intérieur du placard ou en cours de réalisation autre opérations à la nuit ou en cas de faible luminosité, allumez sur le Utilisez un éclairage ambiant ou des lampes de poche antidéflagrantes pour les opérations.
7. Les actions interdites à proximité du cabinet comprennent éclairage bougies, lampes à alcool ou en utilisant briquets qui pourraient potentiellement causer combustion ou explosion.
8. Ce produit n'est pas un jouet. Faire ne pas autoriser enfants à jouer avec ou approche ce article.
9. Utiliser conformément à la destination seulement. Faire pas s'asseoir ou se tenir debout sur le tableau.
10. Inspecter avant chaque utiliser. Ne pas utiliser il si parties sont lâche ou endommagé.
11. Utiliser sur plat, niveau, et surfaces dures seulement.

12. Faites ne pas dépasser la limite indiquée Capacité de charge admissible. Serrer tous les boulons. boutons
sécuriser avant d'appliquer charger. Soyez attentif à la dynamique Chargement ! Soudain charger Le mouvement peut brièvement créer un excès charge, provoquant produit
échec.
13. Le Le produit est conforme aux normes pertinentes et règlements. Installation de cet appareil doit se conformer à toutes les lois applicables règlements, et il ne devrait que être utilisé dans des zones bien ventilées. S'il te plaît lire

le manuel d'utilisation avant installation et en utilisant ce équipement.

14. Cet appareil est pas destiné à être utilisé par personnes (y compris enfants) avec capacités physiques, sensorielles ou mentales réduites , ou manque de
expérience et connaissances , à moins qu'ils n'en aient a été donné supervision ou instructions concernant l'utilisation de l'appareil par un personne responsable pour leur sécurité.
15. Cet appareil doit pas à utiliser par des enfants. Garder le appareil dehors hors de portée des enfants.
16. Veuillez Conserver le produit correctement. Vérifier si le produit est anormal avant utilisation. Si c'est est anormal, veuillez arrêt en utilisant il.
17. Veuillez utiliser le produit conformément aux instructions destiné utiliser, avertir de potentiel blessure due à une mauvaise utilisation .
18. Cet appareil est destiné à être utilisé dans tel comme:
Convient aux usages commerciaux et environnements industriels , notamment les laboratoires, les hôpitaux, les instituts de recherche, les ateliers, les sites chimiques usines, usines et hôtel cuisines.

SAUVEGARDEZ CECI MANUEL

PARTIES LISTE

English Manual*1	
Ajustable foot*4	
Door Key*2	
Ground lead*1	

ASSEMBLY STEP

Quand le surface de placement est pas normale, installer le pied de réglage dans le fil réservé trou au niveau du en bas, et ajustez le hauteur à équilibre le boîte.



Installation du pied réglable détails:



PRODUCT PARAMETER

Modèle	SS -90 GAL
Principal Couleur	Jaune
Produit Dimensions (L*P*H)	1090*860*1778 mm
Poids net	159,5 kg

* Les caractéristiques techniques , l'apparence et le design des produits peuvent être modifiés sans préavis. avis.



VEVOR

Upgrade · The Home Creator Way

Schrank für brennbare Stoffe

Modell: SS - 90 GAL

VEVOR | Upgrade
The Home Creator Way

Modell: SS-90GAL

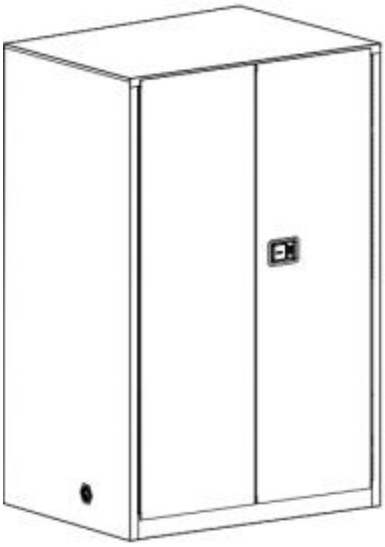

Das ist das Original Anweisung, Bitte Alles lesen Anleitung sorgfältig Vor der Inbetriebnahme. VEVOR behält sich die eindeutige Auslegung unserer Bedienungsanleitung vor. Das Erscheinungsbild des Produkts soll unterliegen der
Produkt Sie erhalten. Bitte verzeihen Sie. uns, dass wir nicht Ich werde Sie erneut informieren falls es irgendwelche Technologien oder Software gibt Aktualisierungen zu unseren Produkt.

INSTRUCTIONS

WARNUNG:

Lesen Sie dieses Material, bevor Sie dieses Produkt verwenden. Produkt. Versäumnis do s o Mai die Folge schwerwiegender Verletzung .

Produkteinführung

1. Ein Sicherheitsschrank ist eine Art von Speicherung Eine Einheit, die zur sicheren Lagerung gefährlicher Chemikalien entwickelt wurde und das Brandrisiko verringert. Schutz Personal und Ausrüstung.
2. Es bietet sichere Lagerung, Aufbewahrung und organisiert Management von gefährliche Chemikalien
3. Kompakte Chemikalienlagerschränke können sein platziert in Ihrem Arbeitsbereich zur Lagerung von brennbaren Stoffen und organischen Lösungsmitteln, wodurch die müssen hin und her gehen zu einem gefährlich Materiallagerung Zimmer und dadurch verbessert Effizienz.
4. Gleichmäßig In kleineren Arbeitsbereichen bieten kleine Sicherheitsschränke sicheren Stauraum.
   Lagerung von brennbaren Flüssigkeiten und Chemikalien , Reduzierung Rohstoffverschwendung und Einsparung Unternehmen Kosten .

SICHERHEIT BEI DER ANWENDUNG

1. AUFMERKSAMKEIT! Lesen Sie alle Sicherheitswarnungen und alle Anweisungen . Nichtbeachtung der Warnungen und Anweisungen können dazu führen, dass ernst Verletzung oder sogar der Tod. Die Begriffe ‚Gerät" oder Produkt" sind gebraucht in der Warnung Anweisungen zum Sanden, auf die Sie sich beziehen sollten Brennbar Kabinett.
2. Wenn Sie sich nicht sicher sind, ob das Produkt Ist Betrieb korrekt oder Sollten Sie Beschädigungen feststellen, kontaktieren Sie bitte den Hersteller . Service

INSTRUCTIONS

Nur das Servicecenter des Herstellers darf Reparaturen an dem Gerät durchführen . Produkt. Versuchen Sie nicht, Reparaturen durchzuführen. Du selbst! Bewahre dich! Die Gerät fern von Feuerquellen und Hitze.

PRODUCT TYPES AND USES

Gelbe Chemikalienschränke sind international üblich. anerkannt für die professionelle Lagerung von brennbaren flüssigen Chemikalien. Dazu gehören Alkohol , Klebstoffe, Benzin, Kerosin, Rohöl, Ethanol, Benzol, Toluol, Aceton und

mehr.

PRODUCT FEATURES

1. Entspricht OSHA 29 CFR 1910.106 (Arbeitssicherheit und Gesundheit Verwaltung Vorschriften) und NFPA-Code 30 (National) Feuer Schutz Vereinsordnung)
2. Konstruiert aus doppellagigem, feuerfestem Stahlblech mit einer Stärke von 38 mm. Luftisolierung Schicht zwischen Die Schichten .
3. Hochwertiger Stahl Die Platten sind zur Erhöhung der Haltbarkeit punktgeschweißt und exzellent Feuer Widerstand.
4. Dreipunktwurf Das ineinandergreifende Türschloss- Symbol verbessert die Türabdichtung
5. Die Schranktüren sind mit doppelten Verschlüssen ausgestattet. Schlüssel für verbesserte Sicherheit Und Regulierung chemischer Substanzen Management.
6. Professionell standardisierte Warnung Etiketten sind korrosionsbeständig und gut sichtbar.
7. Beide Seiten des Gehäuses sind mit Belüftungsöffnungen ausgestattet. Und Brandschutz Geräte.
8. Sowohl die Innen- als auch die Außenseite des Gehäuses sind mit Epoxidharz beschichtet. malen.
9. In strikter Übereinstimmung mit den OSHA-Vorschriften, das Kabinett Körper beinhaltet elektrostatische Erdung Anschlüsse für Erdungsleitungen,
   Minimierung des Risikos von Gefahren.

INSTRUCTIONS FOR USE

1. Stellen Sie den explosionsgeschützten Sicherheitsschrank auf einen ebene Fläche If mehrere

Explosionsgeschützte Sicherheitsschränke werden zusammen aufgestellt , der Abstand

zwischen jedem Schrank sollte nicht kleiner als 15 Zentimeter.

2. Der Der Standort für die Aufstellung des explosionsgeschützten Sicherheitsschranks sollte Von Zündquellen und anderen wärmeerzeugenden Geräten fernhalten . und sollten außerdem weit entfernt von Spritzern chemischer Stoffe sein oder Schlacke
3. An der unteren Ecke der linken Außenwand des Schrank, da Ist eine statische Erdungsklemme. Nachdem der Schrank ordnungsgemäß aufgestellt wurde, schließen Sie das elektrostatische Erdungskabel an, um jegliche angesammelte statische Elektrizität aus dem Schrank abzuleiten .
4. Tun die Gewichtsgrenze der Regale nicht überschreiten, wenn Platz Artikel An die Schrankregale. Wenn es mehrere Regale gibt, Ort größer oder
schwerere Gegenstände im unteren Regal und kleinere oder Feuerzeug Artikel An Die oberes Regal.
5. Wenn der explosionsgeschützte Sicherheitsschrank wird platziert in einem begrenzten klein
Platzmangel oder wenn strenge Beschränkungen für die Verdunstung von brennbaren Stoffen bestehen Flüssigkeiten im Schrankbereich, ein Belüftung System sollen Sei
mit der Entlüftung des Schranks verbunden, um brennbare Flüssigkeiten abzuführen, die möglicherweise Ansammlung aufgrund von Verdampfung.
6. Beim Platzieren Gegenstände im Schrank oder während der Aufführung andere Operationen bei Nachts oder bei unzureichenden Lichtverhältnissen, drehen Sie An Die Umgebungsbeleuchtung oder explosionsgeschützte Taschenlampen für den Betrieb verwenden
7. Zu den verbotenen Handlungen in der Nähe des Kabinetts gehören: Beleuchtung Kerzen, Alkohollampen oder die Verwendung von Feuerzeuge, die möglicherweise verursachen könnten Verbrennung oder Explosion.
8. Dieses Produkt ist kein Spielzeug. Tun nicht zulassen Kinder zu spielen mit oder Annäherung Das Artikel.
9. Gemäß Bestimmungsgemäß verwenden. nur. Tun nicht sitzen oder stehen An Die Tisch.

10. Vor jedem verwenden. Nicht verwenden Es Wenn Teile Sind lose oder beschädigt.
11. Verwenden auf ebener Fläche Ebene, Und harte Oberflächen nur.
12. Tun nicht überschreiten Tragfähigkeit. Alle festziehen. Knöpfe Sicherstellen, bevor Sie es auftragen laden. Seien Sie sich der Dynamik bewusst. Lädt! Plötzlich laden Bewegung kann kurzzeitig einen Überschuss erzeugen Last, die verursacht Produkt Versagen.
13. Der Das Produkt entspricht den relevanten Normen und Vorschriften. Installation dieses Geräts muss alle geltenden Vorschriften einhalten Vorschriften Und Es sollte nur In gut belüfteten Bereichen betreiben. Bitte lesen

das Benutzerhandbuch vorher Installation und Verwendung Das Ausrüstung.

14. Dieses Gerät ist nicht vorgesehen für die Verwendung durch Personen (einschließlich Kinder) mit eingeschränkte körperliche, sensorische oder geistige Fähigkeiten oder Mangel von Erfahrung und Wissen , es sei denn, sie haben gewesen gegeben Aufsicht oder Anleitung bezüglich der Benutzung des Geräts von einem Person verantwortlich zu ihrer Sicherheit.
15. Dieses Gerät soll nicht von Kindern benutzt werden . Halten Die Gerät aus Außerhalb der Reichweite von Kindern.
16. Bitte Das Produkt ordnungsgemäß aufbewahren. Prüfen Sie, ob die Produkt Ist abnormal vor Gebrauch. Wenn es ist abnormal, bitte. stoppen Verwendung Es.
17. Bitte Verwenden Sie das Produkt gemäß der Anleitung. beabsichtigt Verwendung, Warnung vor Potenzial Verletzungen durch Missbrauch z.B.
18. Dieses Gerät ist beabsichtigt Sei gebraucht in solchen als: Geeignet für gewerbliche und Industrielle Umgebungen einschließlich Labore, Krankenhäuser, Forschungsinstitute, Werkstätten, chemische Anlagen, Fabriken und Hotel Küchen.

SPEICHERN SIE DIES HANDBUCH

TEILE LISTE

English Manual*1	
Ajustable foot*4	
Door Key*2	
Ground lead*1	

ASSEMBLY STEP

Wenn die Auflagefläche Ist nicht Normal, Setzen Sie den Verstellfuß ein in Die reservierter Thread Loch am unten und passen Sie die Höhe bis Gleichgewicht Die Kasten.



Fußmontage anpassen Details:



PRODUCT PARAMETER

Modell	SS -90 GAL
Hauptsächlich Farbe	Gelb
Produkt Größe (B*T*H)	1090*860*1778 mm
Nettogewicht	159,5 kg

* Produktspezifikationen , Aussehen und Design können ohne vorherige Ankündigung geändert werden. beachten.



VEVOR

Upgrade · The Home Creator Way

Armadio infiammabile

Modello: SS -90 GAL

VEVOR | Upgrade
The Home Creator Way

Modello: SS-90GAL

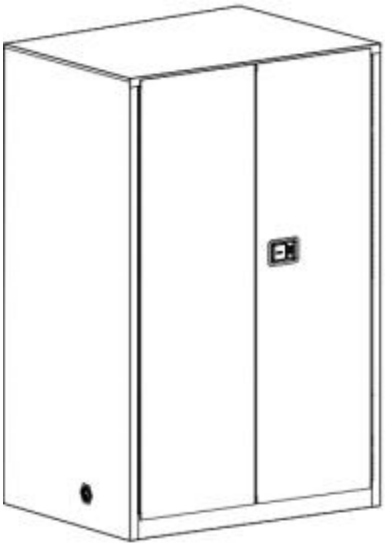

Questo è l'originale istruzione, Per favore leggi tutto istruzioni del manuale accuratamente prima dell'uso. VEVOR si riserva il diritto di interpretare chiaramente il nostro manuale d'uso. L'aspetto del prodotto deve essere soggetto al
prodotto che ricevuto. Perdonami. noi che non lo faremo informarti di nuovo se esiste una tecnologia o un software aggiornamenti sui nostri prodotto.

INSTRUCTIONS

AVVERTIMENTO:

Leggere questo materiale prima di utilizzare questo prodotto. Mancanza di do s o Maggio provocare gravi conseguenze infortunio .

Introduzione del prodotto

1. Un armadietto di sicurezza è un tipo di archiviazione unità progettata per immagazzinare in modo sicuro sostanze chimiche pericolose, riducendo il rischio di incendio e proteggere personale e attrezzature.
2. Fornisce stoccaggio, contenimento e sicurezza organizzato gestione Di sostanze chimiche pericolose
3. Gli armadi compatti per lo stoccaggio di prodotti chimici possono essere posto nel tuo spazio di lavoro per conservare sostanze infiammabili e solventi organici eliminando il bisogno di andare avanti e indietro a un pericoloso deposito materiali stanza e migliorando così efficienza.
4. Pari negli spazi di lavoro più piccoli, i piccoli armadi di sicurezza offrono sicurezza

   stoccaggio di liquidi infiammabili e prodotti chimici, riducendo scarti di materie prime e risparmio aziendale costi .

SICUREZZA D'USO

1. ATTENZIONE! Leggere tutte le avvertenze di sicurezza e tutte istruzioni . La mancata osservanza degli avvertimenti e le istruzioni possono risultare serio infortunio O
   anche la morte. I termini ,dispositivo" o prodotto" sono usato nell'avvertimento istruzioni sulla sabbia a cui fare riferimento Infiammabile Mobiletto.
2. Se non sei sicuro che il prodotto È operativo correttamente O se riscontri danni, contatta il produttore servizio

   centro.Solo il centro assistenza del produttore può effettuare riparazioni al prodotto. Non tentare di effettuare riparazioni te stesso! Mantieni IL dispositivo

lontano dalle fonti di fuoco e Calore.

PRODUCT TYPES AND USES

Gli armadietti gialli per prodotti chimici sono utilizzati a livello internazionale riconosciuto per lo stoccaggio professionale di sostanze chimiche liquide infiammabili. Queste includono alcol , adesivi, benzina, cherosene, petrolio greggio, etanolo, benzene, toluene, acetone e Di più.

PRODUCT FEATURES

1. Conforme alla normativa OSHA 29 CFR 1910.106 (Sicurezza sul lavoro e
   Salute Amministrazione regolazioni) e CODICE NFPA 30(Nazionale Fuoco Protezione Regolamento dell'associazione)
2. Costruito con lamiera d'acciaio ignifuga a doppio strato , con spessore di 38 mm isolamento dell'aria strato intermedio IL Lati .
3. Acciaio di alta qualità le piastre sono saldate a punti per garantire durata e eccellente fuoco resistenza.
4. Tre punti Il design della serratura ad incastro migliora la tenuta della porta
5. Le ante degli armadi sono dotate di doppia chiavi per un miglioramento sicurezza E regolamentazione delle sostanze chimiche gestione.
6. Avvertenza standardizzata professionalmente I le etichette sono resistenti alla corrosione e altamente visibile.
7. Entrambi i lati dell'armadio sono dotati di aperture di ventilazione E protezione antincendio dispositivi.
8. Sia l'interno che l'esterno del mobile sono rivestiti con resina epossidica. colore.
9. Nel rigoroso rispetto delle normative OSHA, il gabinetto corpo include la messa a terra elettrostatica porte per il collegamento dei fili di messa a terra,
   minimizzare il rischio Di pericoli.

INSTRUCTIONS FOR USE

1. Posizionare l'armadio di sicurezza antideflagrante su un superficie livellata If multiplo

armadi di sicurezza antideflagranti sono posizionati insieme , la distanza

tra ogni armadio dovrebbe non essere inferiore a 15 centimetri.

2. IL il luogo in cui collocare l'armadio di sicurezza antideflagrante dovrebbe stare lontano da fonti di accensione, altri strumenti che generano calore , e dovrebbe anche essere lontano da schizzi di sostanze chimiche o scorie
3. Nell'angolo inferiore della parete esterna sinistra della armadio, lì È un terminale di messa a terra statica. Dopo aver posizionato correttamente il mobile, collegare il filo di messa a terra elettrostatica per scaricare l'eventuale elettricità statica accumulata al suo interno.
4. Fare non superare il limite di peso dei ripiani quando posizionamento elementi SU gli scaffali dell'armadio. Se ci sono più ripiani, posto più grande o
oggetti più pesanti sullo scaffale inferiore e oggetti più piccoli o più leggero elementi SU IL ripiano superiore.
5. Se l'armadio di sicurezza antideflagrante è posizionato in uno spazio ristretto piccolo
spazio, o se ci sono restrizioni severe sull'evaporazione di materiali infiammabili liquidi nella posizione dell'armadio, un ventilazione sistema Dovrebbe Essere
collegato alla ventola dell'armadio per eliminare i liquidi infiammabili che potrebbero si accumulano a causa dell'evaporazione .
6. Quando si posiziona oggetti all'interno dell'armadio o in esecuzione altro operazioni presso di notte o in condizioni di luce insufficiente, accendere SU IL luci circostanti o utilizzare torce antideflagranti per le operazioni
7. Le azioni vietate in prossimità del gabinetto includono illuminazione candele. lampade ad alcol o utilizzando accendini che potrebbero potenzialmente causare combustione O esplosione.
8. Questo prodotto non è un giocattolo. Fare non consentire bambini a giocare con o approccio Questo articolo.
9. Utilizzare secondo le istruzioni soltanto. Fare non sedersi o stare in piedi SU IL tavolo.
10. Ispezionare prima di ogni utilizzo. Non utilizzo Esso Se parti Sono sciolto o danneggiato.
11. Utilizzare su una superficie piana, livello, E superfici dure soltanto.

12. Fare non superare l'elenco ed capacità di carico. Stringere tutto manopole
fissare saldamente prima dell'applicazione carico. Siate consapevoli della dinamica caricamento! Improvviso carico il movimento può creare brevemente un eccesso carico, causando prodotto fallimento.
13. IL il prodotto è conforme agli standard pertinenti e regolamenti. Installazione di questo dispositivo deve rispettare tutte le normative applicabili regolamenti, E dovrebbe solo deve essere utilizzato in aree ben ventilate. Per favore Leggere

il manuale utente prima installazione e utilizzando Questo attrezzatura.

14. Questo apparecchio è non destinato all'uso da parte di persone (incluso bambini) con ridotte capacità fisiche, sensoriali o mentali, O mancanza Di
esperienza e conoscenza , a meno che non abbiano stato dato supervisione o istruzioni riguardanti l'uso dell'apparecchio da un persona responsabile per la loro sicurezza.
15. Questo apparecchio dovrà non non adatto ai bambini. Mantenere IL apparecchio fuori fuori dalla portata dei bambini.
16. Per favore conservare correttamente il prodotto. Verificare se il prodotto È anormale prima dell'uso. Se è è anormale, per favore fermare utilizzando Esso.
17. Per favore utilizzare il prodotto secondo le istruzioni destinato uso, avvertire di potenziale lesioni da uso improprio e.
18. Questo apparecchio è destinato a Essere usato in tale COME: Adatto per uso commerciale e ambienti industriali tra cui laboratori , ospedali, istituti di ricerca, officine, impianti chimici impianti, fabbriche e hotel cucine.

SALVA QUESTO MANUALE

PARTI LISTA

English Manual*1	
Ajustable foot*4	
Door Key*2	
Ground lead*1	

ASSEMBLY STEP

Quando il superficie di posizionamento È non normale, installare il piedino di regolazione in IL filo riservato buco al in basso e regolare il altezza a bilancia IL scatola.



Regolazione dell'installazione del piedino dettagli:



PRODUCT PARAMETER

Modello	SS -90 GAL
Principale Colore	Giallo
Prodotto Dimensioni (L*P*A)	1090*860*1778 mm
Peso netto	159,5 kg

* Prodotti quali specifiche , aspetto e design sono soggetti a modifiche senza preavviso avviso.



VEVOR

Upgrade · The Home Creator Way

Armario para materiales inflamables

Modelo: SS - 90 galones

VEVOR | Upgrade
The Home Creator Way

Modelo: SS-90GAL

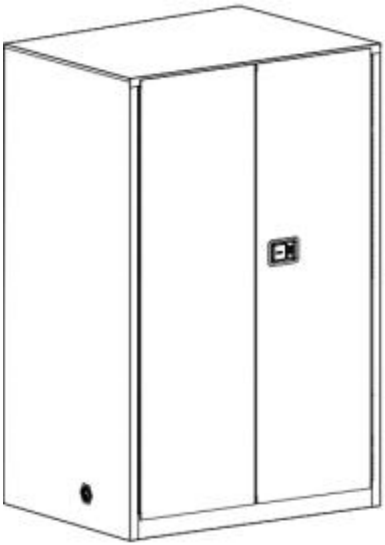

Este es el original instrucción, por favor leer todo Instrucciones del manual con cuidado antes de operar. VEVOR se reserva el derecho a una interpretación clara de nuestro manual de usuario. La apariencia del producto deberá estar sujeto a la
producto que usted recibió. Por favor, perdóname nosotros que no lo haremos informarte de nuevo Si existe alguna tecnología o software actualizaciones en nuestro producto.

INSTRUCTIONS

ADVERTENCIA:

Lea este material antes de usarlo producto. Fracaso en hacer s o puede resultar en graves lesión .

Introducción del producto

1. Un armario de seguridad es un tipo de almacenamiento unidad diseñada para almacenar de forma segura productos químicos peligrosos, reduciendo el riesgo de incendio y protector personal y equipo.
2. Proporciona almacenamiento seguro, contención y organizado gestión de sustancias químicas peligrosas
3. Los armarios compactos para el almacenamiento de productos químicos pueden ser... metido en su espacio de trabajo para almacenar sustancias inflamables y disolventes orgánicos eliminando la es necesario ir y venir a un peligroso almacenamiento de materiales habitación y mejorando así eficiencia.
4. Incluso En espacios de trabajo más pequeños, los pequeños armarios de seguridad ofrecen protección.

almacenamiento de líquidos y productos químicos inflamables, reduciendo empresa de ahorro y gestión de residuos de materia prima costos .

SEGURIDAD DE USO

1. ¡ATENCIÓN! Lea todas las advertencias de seguridad y todas instrucciones . No seguir las advertencias y Las instrucciones pueden resultar en grave lesión o incluso la muerte.Los términos "dispositivo" o "producto" son usado en la advertencia Instrucciones de arena a las que hacer referencia Inflamable Gabinete.
2. Si no está seguro de si el producto es operante correctamente o Si encuentra algún daño, póngase en contacto con el fabricante . servicio

centro.Solo el centro de servicio del fabricante puede realizar reparaciones en el producto. No intente realizar reparaciones. ¡Tú mismo! Mantente el dispositivo
lejos de fuentes de fuego y calor.

PRODUCT TYPES AND USES

Los gabinetes químicos amarillos son de uso internacional. reconocido por el almacenamiento profesional de productos químicos líquidos inflamables. Estos incluyen alcohol , adhesivos, gasolina, queroseno, petróleo crudo, etanol, benceno, tolueno, acetona y

más.

PRODUCT FEATURES

1. Cumple con OSHA 29 CFR 1910.106 (Seguridad y Trabajo y Salud Administración regulaciones) y CÓDIGO NFPA 30 (Nacional) Fuego Protección Reglamento de la asociación)
2. Construido con placas de acero ignífugas de doble capa , con un espesor de 38 mm. aislamiento de aire capa entre el capas .
3. Acero de alta calidad Las placas están soldadas por puntos para mayor durabilidad y excelente fuego resistencia.
4. Tres puntos El diseño de cerradura de puerta entrelazada mejora el sellado de la puerta.
5. Las puertas del armario están equipadas con doble claves para mejorar seguridad y regulación de sustancias químicas gestión.
6. Advertencia estandarizada profesionalmente Las etiquetas son resistentes a la corrosión y muy visible.
7. Ambos lados del armario están equipados con aberturas de ventilación. y protección contra incendios dispositivos.
8. Tanto el interior como el exterior del armario están recubiertos con resina epoxi. pintar.
9. En estricta conformidad con las normas de OSHA, el gabinete cuerpo incluye conexión a tierra electrostática puertos para conectar cables de puesta a tierra,
   minimizar el riesgo de peligros.

INSTRUCTIONS FOR USE

1. Coloque el armario de seguridad a prueba de explosiones sobre una superficie nivelada si múltiple

Los armarios de seguridad a prueba de explosiones se colocan juntos, la distancia

entre cada gabinete debería no ser menor que 15 centímetros.

2. El El lugar para colocar el armario de seguridad a prueba de explosiones debe estar alejado de fuentes de ignición, otros instrumentos que generen calor , y también debe estar lejos de salpicaduras de productos químicos o escoria
3. En la esquina inferior de la pared exterior izquierda de la gabinete, allí es un terminal de puesta a tierra estática. Después de colocar correctamente el gabinete, conecte el cable de conexión a tierra electrostática para descargar cualquier electricidad estática acumulada en el gabinete.
4. Hacer no exceda el límite de peso de los estantes cuando colocación elementos en los estantes del armario. Si hay varios estantes, lugar más grande o
artículos más pesados en el estante inferior y más pequeños o encendedor elementos en el estante superior.
5. Si el armario de seguridad antiexplosivos se coloca en un espacio confinado pequeño
espacio, o si existen restricciones estrictas sobre la evaporación de materiales inflamables. líquidos en la ubicación del gabinete, un ventilación sistema debería ser
conectado a la ventilación del gabinete para eliminar líquidos inflamables que puedan acumulación debido a la vaporización.
6. Al colocar artículos dentro del gabinete o realizando otro operaciones en de noche o en condiciones de luz insuficiente, gire en el luces circundantes o utilice linternas a prueba de explosiones para las operaciones
7. Las acciones prohibidas cerca del gabinete incluyen: iluminación velas, lámparas de alcohol o usando encendedores que podrían causar combustión o explosión.
8. Este producto no es un juguete. Hacer no permitir niños a jugar con o enfoque este artículo.
9. Utilizar según lo previsto solo. Hacer no sentarse o estar de pie en el mesa.
10. Inspeccione antes de cada usar. No usar él si regiones son perder o dañados.
11. Uso en plano, nivel, y superficies duras solo.

12. Hacer no exceder la cantidad indicada capacidad de carga. Apriete todo perillas
de forma segura antes de aplicar carga. Ten en cuenta la dinámica ¡Cargando! Repentino carga El movimiento puede crear brevemente un exceso carga, causando producto
falla.
13. El El producto cumple con las normas pertinentes y regulaciones. Instalación de este dispositivo debe cumplir con todas las leyes aplicables regulaciones, y debería ser solo Debe utilizarse en zonas bien ventiladas. Por favor leer

el manual de usuario antes instalación y usando este equipo.

14. Este aparato es no destinado a ser utilizado por personas (incluido niños) con capacidades físicas, sensoriales o mentales reducidas, o falta de
    experiencia y conocimiento , a menos que tengan estado dado supervisión o instrucción sobre el uso del aparato por un persona responsable por su seguridad.
15. Este aparato deberá no ser utilizado por niños. Mantener el aparato afuera fuera del alcance de los niños.
16. Por favor Conservar el producto correctamente. Comprobar si el producto es anormal antes de usar. Si es es anormal, por favor detener usando él.
17. Por favor utilice el producto de acuerdo con las instrucciones destinado uso, advertir de potencial lesión por mal uso e.
18. Este aparato es destinado a ser usado en tal como:
    Adecuado para uso comercial y entornos industriales que incluyen laboratorios , hospitales, institutos de investigación, talleres, plantas químicas plantas, fábricas y hoteles cocinas.

GUARDA ESTO MANUAL

REGIONES LISTA

English Manual*1	
Ajustable foot*4	
Door Key*2	
Ground lead*1	

ASSEMBLY STEP

Cuando el superficie de colocación es no normal, instale el pie de ajuste en el hilo reservado agujero en el abajo y ajustar el altura a balance el caja.

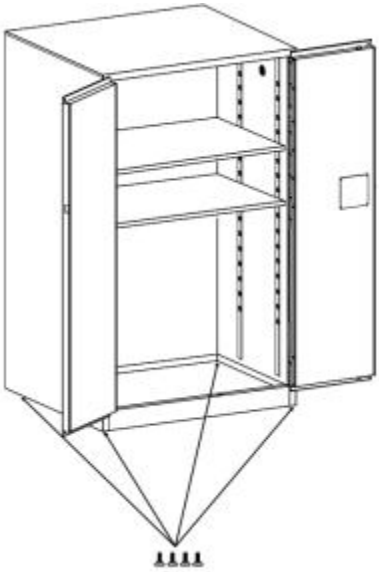

Ajuste de la instalación del pie detalles:



PRODUCT PARAMETER

Modelo	SS -90 GAL
Principal Color	Amarillo
Producto Tamaño (Ancho*Profundidad*Alto)	1090*860*1778 mm
Peso neto	159,5 kg

* Los productos, tales como las especificaciones , la apariencia y el diseño, están sujetos a modificaciones sin previo aviso. aviso.





VEVOR

Upgrade · The Home Creator Way

Szafka łatwopalna

Model: SS -90 GAL

VEVOR | Upgrade
The Home Creator Way

Model:SS-90GAL

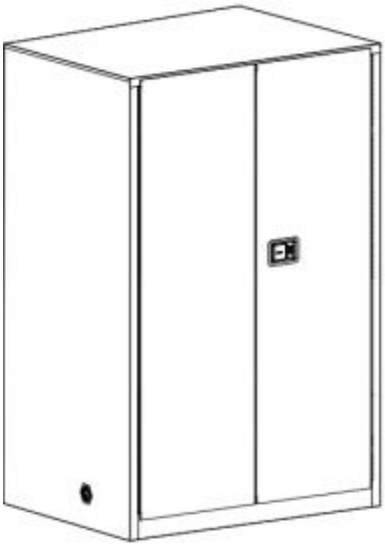

Ten jest oryginałem instrukcja, Proszę przeczytaj wszystko instrukcje obsługi ostrożnie przed użyciem. VEVOR zastrzega sobie prawo do jednoznacznej interpretacji naszej instrukcji obsługi. Wygląd produktu powinien podlegać
produkt, który otrzymane. Proszę wybaczyć nas, że nie będziemy poinformuję cię ponownie czy istnieje jakaś technologia lub oprogramowanie aktualizacje na naszym produkt.

INSTRUCTIONS

OSTRZEŻENIE:

Przeczytaj ten materiał przed użyciem produkt. Niepowodzenie zrób to móc spowodować poważne obrażenia .

Wprowadzenie do produktu

1. Szafka bezpieczeństwa jest rodzajem magazynu jednostka przeznaczona do bezpiecznego przechowywania niebezpiecznych substancji chemicznych, redukując ryzyko pożaru i chroniący personel i sprzęt.
2. Zapewnia bezpieczne przechowywanie, zabezpieczenie i zorganizowany kierownictwo z niebezpieczne chemikalia
3. Kompaktowe szafy do przechowywania chemikaliów mogą być umieszczony w miejscu pracy do przechowywania substancji łatwopalnych i rozpuszczalników organicznych, eliminując trzeba iść tam i z powrotem do niebezpieczny magazynowanie materiałów pokój i w ten sposób poprawiając efektywność.
4. Nawet w mniejszych przestrzeniach roboczych małe szafy bezpieczeństwa zapewniają bezpieczeństwo magazynowanie cieczy łatwopalnych i chemikaliów , redukując odpady surowcowe i firma oszczędzająca koszty .

BEZPIECZEŃSTWO UŻYTKOWANIA

1. UWAGA! Przeczytaj wszystkie ostrzeżenia dotyczące bezpieczeństwa i wszystkie instrukcje . Nieprzestrzeganie ostrzeżeń i instrukcje mogą spowodować poważny obrażenia Lub nawet śmierć. Warunki „urządzenie" lub „produkt" to używany w ostrzeżeniu instrukcje dotyczące piasku, do których należy się odwołać Zapalny Gabinet.
2. Jeśli nie masz pewności, czy produkt Jest operacyjny prawidłowo Lub Jeśli stwierdzisz uszkodzenie, skontaktuj się z producentem praca

   Naprawy może dokonać wyłącznie serwis producenta. produkt. Nie próbuj dokonywać napraw siebie! Zachowaj ten urządzenie z dala od źródeł ognia i ciepło.

PRODUCT TYPES AND USES

Żółte szafki na chemikalia są dostępne na całym świecie Uznany za profesjonalne przechowywanie łatwopalnych chemikaliów ciekłych. Należą do nich alkohole , kleje, benzyna, nafta, ropa naftowa, etanol, benzen , toluen, aceton i

więcej.

PRODUCT FEATURES

1. Zgodny z OSHA 29 CFR 1910.106 (Bezpieczeństwo pracy i Zdrowie Administracja (regulatory) i KOD NFPA 30 (Krajowy Ogień Ochrona (Regulamin stowarzyszenia)
2. Wykonane z dwuwarstwowej ognioodpornej blachy stalowej o grubości 38 mm izolacja powietrzna warstwa pomiędzy ten warstwy .
3. Wysokiej jakości stal płyty są spawane punktowo, aby zapewnić trwałość i doskonały ogień opór.
4. Trzy punkty zamek blokujący poprawia szczelność drzwi
5. Drzwi szafek wyposażone są w podwójne klucze do ulepszeń bezpieczeństwo I regulacja substancji chemicznych kierownictwo.
6. Profesjonalnie ujednolicone ostrzeżenie I abele są odporne na korozję i bardzo widoczne.
7. Po obu stronach szafki znajdują się otwory wentylacyjne I ochrona przeciwpożarowa urządzenia.
8. Zarówno wnętrze, jak i zewnętrzna część szafki pokryte są żywicą epoksydową farba.
9. Zgodnie z przepisami OSHA szafka ciało obejmuje uziemienie elektrostatyczne porty do podłączenia przewodów uziemiających, minimalizowanie ryzyka z zagrożenia.

INSTRUCTIONS FOR USE

1. Umieść szafę bezpieczeństwa przeciwwybuchowego na płaska powierzchnia jeśli wiele

szafy bezpieczeństwa przeciwwybuchowe są ustawione obok siebie, w odległości

pomiędzy każdą szafką powinna nie być mniejszym niż 15 centymetry.

2. Ten miejsce umieszczenia szafy przeciwwybuchowej powinno trzymać się z dala od źródeł zapłonu i innych urządzeń wytwarzających ciepło , i powinno być również oddalone od rozprysków substancji chemicznych lub żużel
3. W dolnym rogu lewej zewnętrznej ściany szafka, tam Jest zacisk uziemienia statycznego. Po prawidłowym umieszczeniu szafy należy podłączyć przewód uziemienia elektrostatycznego w celu rozładunku nagromadzonych ładunków elektrostatycznych z sieci szafy .
4. Zrób nie przekraczać limitu wagowego półek, gdy umieszczanie rzeczy NA półki w szafce. Jeśli jest kilka półek, miejsce większy lub cięższe przedmioty na dolnej półce, a mniejsze lub zapalniczka rzeczy NA ten górna półka.
5. Jeżeli szafa bezpieczeństwa przeciwwybuchowa jest umieszczony w zamkniętym mały
przestrzeń lub jeśli istnieją ścisłe ograniczenia dotyczące parowania materiałów łatwopalnych płynów w miejscu przechowywania szafy, wentylacja system powinien Być
podłączony do otworu wentylacyjnego szafki, aby wyeliminować łatwopalne ciecze, które mogą kumulują się na skutek parowania.
6. Podczas umieszczania przedmioty wewnątrz szafki lub wykonujące Inny operacje w w nocy lub przy niedostatecznym oświetleniu, należy skręcić NA ten otaczającego światła lub użyj latarek przeciwwybuchowych podczas operacji
7. Zabronione działania w pobliżu gabinetu obejmują: oświetlenie świece, lampy alkoholowe lub używanie zapalniczek, które mogą potencjalnie spowodować spalanie Lub eksplozja.
8. Ten produkt nie jest zabawką. Do nie pozwalać dzieci do bawić się z lub podejście Ten przedmiot.
9. Używać zgodnie z przeznaczeniem tylko. Do nie siedzieć lub stać NA ten tabela.
10. Sprawdź przed każdym używać. Nie używać To Jeśli strony Czy luźny lub uszkodzone.
11. Użyj na płasko, poziom, I twarde powierzchnie tylko.
12. Zrób nie przekraczać listy ed nośność. Dokręć wszystkie gałki

bezpiecznie przed zastosowaniem obciążenie. Bądź świadomy dynamiki Ładowanie! Nagle obciążenie ruch może chwilowo powodować nadmiar obciążenie powodujące produkt awaria.

13. Ten produkt jest zgodny z odpowiednimi normami i regulamin. Instalacja tego urządzenia musi spełniać wszystkie obowiązujące regulamin, I powinno tylko należy stosować w dobrze wentylowanych pomieszczeniach. Proszę Czytać

instrukcja obsługi przed instalowanie i używając Ten sprzęt.

14. To urządzenie jest nie przeznaczone do użytku przez osoby (w tym dzieci) z ograniczone zdolności fizyczne, sensoryczne lub umysłowe, Lub brak z doświadczenie i wiedza , chyba że posiadają został dany nadzór lub instrukcje dotyczące korzystania z urządzenia przez osoba odpowiedzialny dla ich bezpieczeństwa.
15. To urządzenie musi nie być używany przez dzieci. Trzymać ten urządzenie na zewnątrz poza zasięgiem dzieci.
16. Proszę prawidłowo przechowywać produkt. Sprawdź, czy produkt Jest nieprawidłowy przed użyciem. Jeśli to jest nienormalne, proszę zatrzymywać się używając To.
17. Proszę stosować produkt zgodnie z przeznaczony używać, ostrzegać przed potencjał obrażenia spowodowane niewłaściwym użyciem .
18. To urządzenie jest przeznaczony do Być używany w takim Jak: Nadaje się do zastosowań komercyjnych i środowiska przemysłowe, w tym laboratoria , szpitale, instytuty badawcze, warsztaty, zakłady chemiczne zakłady, fabryki i hotele kuchnie.

ZAPISZ TO PODRĘCZNIK

STRONY LISTA

English Manual*1	
Ajustable foot*4	
Door Key*2	
Ground lead*1	

ASSEMBLY STEP

Kiedy powierzchnia do umieszczenia Jest nie normalna, zamontuj stopkę regulacyjną ten zarezerwowany wątek dziura w dół i dostosuj wysokość do balansować ten skrzynka.



Regulacja montażu stóp bliższe dane:



PRODUCT PARAMETER

Model	SS -90 GAL
Główny Kolor	Żółty
Produkt Rozmiar (szer.*gł.*wys.)	1090*860*1778 mm
Waga netto	159,5 kg

* Produkty, takie jak specyfikacje , wygląd i konstrukcja, mogą ulec zmianie bez wcześniejszego powiadomienia. ogłoszenie.



VEVOR

Upgrade · The Home Creator Way

Brandbare kast

Model: SS - 90 GAL

VEVOR | Upgrade
The Home Creator Way

Model: SS-90GAL

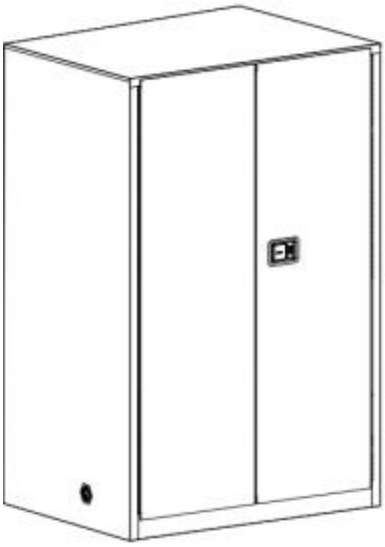

Dit is het origineel instructie, Alsjeblieft lees alles handleiding voorzichtig vóór gebruik. VEVOR behoudt zich het recht voor om onze gebruikershandleiding duidelijk te interpreteren. Het uiterlijk van het product zal onderworpen zijn aan de
product u ontvangen. Vergeef me alstublieft. ons dat we niet zullen Ik zal u opnieuw informeren als er sprake is van technologie of software updates over onze product.

INSTRUCTIONS

WAARSCHUWING:

Lees dit materiaal voordat u dit gebruikt. product. Het niet nakomen van do s o kunnen resulteren in ernstige blessure .

Productintroductie

1. Een veiligheidskast is een soort opslag Eenheid ontworpen voor de veilige opslag van gevaarlijke chemicaliën, waardoor het risico op brand en beschermen
   personeel en materieel.
2. Het biedt veilige opslag, bewaring en georganiseerd beheer van gevaarlijke chemicaliën
3. Compacte chemische opslagkasten kunnen zijn geplaatst in uw werkruimte om brandbare stoffen en organische oplosmiddelen op te slaan, waardoor het risico op brand wordt geëlimineerd. heen en weer moeten gaan naar een gevaarlijk materiaalopslag kamer en waardoor verbetering efficiëntie.
4. Zelfs In kleinere werkruimtes bieden kleine veiligheidskasten een veilige oplossing.
   opslag voor brandbare vloeistoffen en chemicaliën , waardoor het risico wordt verlaagd grondstoffenverspilling en besparingsbedrijf kosten .

VEILIG GEBRUIK

1. AANDACHT! Lees alle veiligheidswaarschuwingen en alle instructies . Het niet opvolgen van de waarschuwingen en instructies kunnen leiden tot serieus blessure of
   zelfs de dood. De termen "apparaat" of "product" zijn gebruikt in de waarschuwing zandinstructies om te raadplegen Brandbaar Kastje.
2. Als u niet zeker weet of het product is werkend correct of Als u schade constateert, neem dan contact op met de fabrikant . dienst

INSTRUCTIONS

reparaties mogen alleen worden uitgevoerd door het servicecentrum van de fabrikant. product. Probeer geen reparaties uit te voeren. jezelf! Blijf de apparaat
uit de buurt van vuurbronnen en warmte.

PRODUCT TYPES AND USES

Gele chemische kasten zijn internationaal erkend voor professionele opslag van brandbare vloeibare chemicaliën. Dit omvat alcohol , lijmen, benzine, kerosine, ruwe olie, ethanol, benzeen, tolueen, aceton en meer.

PRODUCT FEATURES

1. Voldoet aan OSHA 29 CFR 1910.106 (Arbeidsveiligheid en Gezondheid Administratie regelgeving) en NFPA-CODE 30 (Nationaal) Vuur Bescherming (Verenigingsreglement)
2. Gemaakt van dubbellaags brandwerend staalplaat , met een dikte van 38 mm. luchtisolatie laag tussen de lagen .
3. Hoogwaardig staal De platen zijn puntgelast voor duurzaamheid en uitstekend vuur weerstand.
4. Drie punten Het ontwerp van het in elkaar grijpende deurslot verbetert de afdichting van de deur.
5. De kastdeuren zijn voorzien van dubbele sluitingen. sleutels voor verbeterde beveiliging En regulering van chemische stoffen beheer.
6. Professioneel gestandaardiseerde waarschuwing I abels zijn corrosiebestendig en zeer goed zichtbaar.
7. Aan beide zijden van de kast bevinden zich ventilatieopeningen. En brandbeveiliging apparaten.
8. Zowel de binnen- als de buitenkant van de kast zijn bekleed met epoxyhars. verf.
9. In strikte overeenstemming met de OSHA-voorschriften heeft het kabinet lichaam inclusief elektrostatische aarding poorten voor het aansluiten van aardingsdraden,
   het risico minimaliseren van gevaren.

INSTRUCTIONS FOR USE

1. Plaats de explosieveilige veiligheidskast op een vlak oppervlak lf meerdere

Explosieveilige veiligheidskasten worden naast elkaar geplaatst, op een afstand van elkaar.

tussen elke kast moet niet minder zijn dan 15 centimeters.

2. De de locatie voor het plaatsen van de explosieveilige veiligheidskast moet Verwijderd houden van ontstekingsbronnen en andere warmtegenererende instrumenten. en moet ook ver verwijderd zijn van spatten chemicaliën of slak
3. In de linkerbenedenhoek van de buitenmuur van de kast, daar is een statische aardingsaansluiting. Nadat u de kast correct hebt geplaatst, sluit u de elektrostatische aardingsdraad aan om eventuele opgebouwde statische elektriciteit uit de kast te ontladen .
4. Doe Het maximale draagvermogen van de schappen mag niet worden overschreden. plaatsen items op de kastplanken. als er meerdere planken zijn, plaats groter of groter of zwaardere spullen op de onderste plank en kleinere of lichter items op de bovenste plank.
5. Als de explosieveilige veiligheidskast wordt geplaatst in een beperkte ruimte klein
ruimte, of als er strikte beperkingen zijn op de verdamping van brandbare stoffen vloeistoffen in de kast, een ventilatie systeem zou moeten zijn
aangesloten op de ventilatieopening van de kast om brandbare vloeistoffen te verwijderen die mogelijk accumulatie als gevolg van verdamping.
6. Bij het plaatsen items in de kast of die functioneren ander activiteiten bij 's Nachts of bij onvoldoende licht, draai je het apparaat om. op de omgevingsverlichting gebruiken of explosieveilige zaklampen inzetten tijdens werkzaamheden.
7. Verboden handelingen in de buurt van het kabinet zijn onder andere: verlichting kaarsen, spirituslampen, of het gebruik van aanstekers die mogelijk kunnen leiden tot verbranding of explosie.
8. Dit product is geen speelgoed. Doen niet toestaan kinderen om spelen met of benadering dit item.
9. Gebruik zoals bedoeld alleen. Doen niet zitten of staan op de tafel.
10. Inspecteer vóór elke gebruik. Niet doen gebruik Het als onderdelen Zijn loszittend of beschadigd.
11. Gebruik op vlak terrein, niveau, En harde oppervlakken alleen.

12. Doe niet hoger dan de vermelde ed draagvermogen. Draai alles goed vast. knoppen
goed vastmaken voordat u het aanbrengt laden. Wees je bewust van de dynamiek Laden! Plotseling laden beweging kan kortstondig overschot veroorzaken belasting, waardoor product
mislukking.
13. De het product voldoet aan de relevante normen en regelgeving. Installatie van dit apparaat moet voldoen aan alle toepasselijke regelgeving, En het zou alleen moeten Gebruik de apparatuur in goed geventileerde ruimtes. Alsjeblieft lezen

de gebruikershandleiding voordat installeren en gebruik dit apparatuur.

14. Dit apparaat is niet bedoeld voor gebruik door personen (inbegrepen kinderen) met verminderde fysieke, zintuiglijke of mentale vermogens, of gebrek van
ervaring en kennis , tenzij ze beschikken over geweest gegeven toezicht of instructie met betrekking tot het gebruik van het apparaat door een persoon verantwoordelijk voor hun veiligheid.
15. Dit apparaat zal niet mag door kinderen gebruikt worden . Houden de apparaat uit buiten het bereik van kinderen.
16. Alstublieft Bewaar het product op de juiste manier. Controleer of het product goed bewaard is. product is abnormaal voor gebruik. Als het Dit is abnormaal, alstublieft. stop gebruik Het.
17. Alstublieft Gebruik het product volgens de instructies. bedoeld gebruik, waarschuwen voor potentieel letsel door verkeerd gebruik .
18. Dit apparaat is bedoeld om zijn gebruikt in dergelijke als:
Geschikt voor commercieel gebruik en industriële omgevingen, waaronder laboratoria, ziekenhuizen, onderzoeksinstellingen, werkplaatsen, chemische fabrieken planten, fabrieken en hotel keukens.

BEWAAR DIT HANDMATIG

ONDERDELEN LIJST

English Manual*1	
Ajustable foot*4	
Door Key*2	
Ground lead*1	

ASSEMBLY STEP

Wanneer de plaatsingsoppervlak is niet normaal, installeer de verstelbare voet in de gereserveerde thread gat bij de onderkant, en pas de aan hoogte tot evenwicht de doos.



Aanpassing van de voetinstallatie details:



PRODUCT PARAMETER

Model	SS -90 GAL
Voornaamst Kleur	Geel
Product Afmetingen (B*D*H)	1090*860*1778 mm
Nettogewicht	159,5 kg

* Producten zoals specificaties , uiterlijk en ontwerp kunnen zonder voorafgaande kennisgeving worden gewijzigd. kennisgeving.



VEVOR

Upgrade · The Home Creator Way

Brandfarligt skåp

Modell: SS -90 GAL

VEVOR | Upgrade
The Home Creator Way

Modell: SS-90GAL

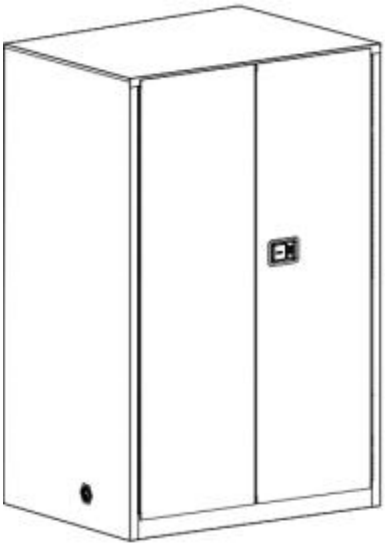

Detta är originalet instruktion, behaga läs alla manuella instruktioner försiktigt före användning. VEVOR förbehåller sig en tydlig tolkning av vår användarmanual. Produktens utseende ska vara föremål för produkt du mottagen. Förlåt mig oss att vi inte kommer meddela dig igen om det finns någon teknik eller programvara uppdateringar om våra produkt.

INSTRUCTIONS

VARNING:

Läs detta material innan du använder detta produkt.
Underlåtenhet att gör så maj resultera i allvarliga skada .

Produktintroduktion

1. Ett säkerhetsskåp är en typ av förvaring enhet utformad för att säkert förvara farliga kemikalier, vilket minskar risken för brand och skyddande
   personal och utrustning.
2. Det ger säker förvaring, inneslutning och organiserad förvaltning av farliga kemikalier
3. Kompakta kemikalieförvaringsskåp kan vara placerad i din arbetsplats för att förvara brandfarliga ämnen och organiska lösningsmedel, vilket eliminerar behöver gå fram och tillbaka till en farlig materiallagring rum och vilket förbättrar effektivitet.
4. Jämn I mindre arbetsutrymmen erbjuder små säkerhetsskåp säkerhet förvaring av brandfarliga vätskor och kemikalier , vilket minskar råmaterialavfall och sparandeföretag kostnader .

ANVÄNDNINGSSÄKERHET

1. UPPMÄRKSAMHET! Läs alla säkerhetsvarningar och alla instruktioner . Underlåtenhet att följa varningarna instruktioner kan resultera i allvarlig skada eller
   till och med döden. Villkoren "enhet" eller produkt är begagnad i varningen sandinstruktioner att hänvisa till Brännbar Skåp.
2. Om du är osäker på om produkten är i drift korrekt eller Om du upptäcker skador, vänligen kontakta tillverkarens service

   Endast tillverkarens servicecenter får utföra reparationer på produkt. Försök inte utföra reparationer dig själv! Behåll de anordning borta från brandkällor och värme.

PRODUCT TYPES AND USES

Gula kemikalieskåp är internationellt erkänd för professionell förvaring av brandfarliga flytande kemikalier. Dessa inkluderar alkohol , lim, bensin, fotogen, råolja, etanol, bensen, toluen, aceton och

mer.

PRODUCT FEATURES

1. Uppfyller OSHA 29 CFR 1910.106 (Arbetarskydd och Hälsa Administration regleringar) och NFPA-kod 30 (Nationell Brand Skydd Föreningens stadgar)
2. Konstruerad med dubbelskiktad brandbeständig stålplåt , med 38 mm luftisolering lager mellan de läggare .
3. Högkvalitativt stål plattorna är punktsvetsade för hållbarhet och excellent brand motstånd.
4. Trepoängare Förreglingsdörrlåsdesign förbättrar dörrtätningen
5. Skåpdörrar är utrustade med dubbla nycklar för förbättrad säkerhet och reglering av kemiska ämnen förvaltning.
6. Professionellt standardiserad varning Etiketterna är korrosionsbeständiga och mycket synlig.
7. Båda sidor av skåpet är utrustade med ventilationsöppningar och brandskydd enheter.
8. Både skåpets insida och utsida är belagda med epoxiharts måla.
9. I strikt enlighet med OSHA-föreskrifterna har kabinettet kropp inkluderar elektrostatisk jordning portar för anslutning av jordledningar,
   minimera risken av faror.

INSTRUCTIONS FOR USE

1. Placera det explosionssäkra säkerhetsskåpet på en plan yta If multipel explosionssäkra säkerhetsskåp placeras bredvid varandra, avståndet mellan varje skåp bör inte vara mindre än 15 centimeter.

2. De platsen för placering av det explosionssäkra säkerhetsskåpet bör vara borta från antändningskällor, andra värmealstrande instrument, och bör också vara långt ifrån stänk av kemikalier eller slagg
3. I det nedre hörnet av den vänstra ytterväggen av skåp, där är en statisk jordningsterminal. Efter att skåpet har placerats korrekt, anslut den elektrostatiska jordledningen för att avleda eventuell ackumulerad statisk elektricitet från skåpets ingång.
4. Gör överskrid inte hyllornas viktgräns när placering föremål på skåpens hyllor. Om det finns flera hyllor, plats större eller tyngre föremål på den nedersta hyllan och mindre eller tändare föremål på de övre hyllan.
5. Om det explosionssäkra säkerhetsskåpet är placerad i en begränsad små
utrymme, eller om det finns strikta restriktioner för avdunstning av brandfarliga ämnen vätskor på skåpets plats, en ventilation system skall vara
ansluten till skåpets ventilationsöppning för att eliminera brandfarliga vätskor som kan ackumuleras på grund av avdunstning.
6. Vid placering föremål inuti skåpet eller utför andra verksamheten vid natt eller under otillräckliga ljusförhållanden, vrid på de omgivande ljus eller använd explosionssäkra ficklampor för operationer
7. Förbjudna handlingar nära skåpet inkluderar belysning ljus, alkohollampor eller användning av tändare som potentiellt kan orsaka förbränning eller explosion.
8. Denna produkt är inte en leksak. Do inte tillåta barn till leka med eller tillvägagångssätt detta punkt.
9. Använd enligt avsikten endast. Do inte sitta eller stå på de tabell.
10. Inspektera före varje använda. Gör inte använda det om delar är lösa eller skadad.
11. Användning på plan, nivå, och hårda ytor endast.
12. Gör får inte överstiga listad bärförmåga. Dra åt alla knoppar säkert innan du applicerar ladda. Var medveten om dynamiken Laddar! Plötsligt ladda rörelse kan kortvarigt skapa överskott belastning, vilket orsakar produkt

fel.

13. De produkten uppfyller relevanta standarder och föreskrifter. Installation av den här enheten måste följa alla tillämpliga föreskrifter, och det borde bara användas i välventilerade utrymmen. Behaga läsa

användarmanualen innan installera och använder detta utrustning.

14. Denna apparat är inte avsedd att användas av personer (inklusive barn) med minskad fysisk, sensorisk eller mental förmåga, eller brist av
erfarenhet och kunskap , såvida de inte har varit given övervakning eller instruktioner gällande användningen av apparaten av en person ansvarig för deras säkerhet.
15. Denna apparat ska inte användas av barn. Hålla de apparat ut utom räckhåll för barn.
16. Snälla Förvara produkten ordentligt. Kontrollera om produkt är onormal före användning. Om det är onormalt, tack stopp använder det.
17. Snälla använd produkten enligt avsedd använda, varna för potential skada från missbruk t.ex.
18. Denna apparat är avsedd att vara begagnad i sådant som: Lämplig för kommersiella och industriella miljöer inklusive laboratorier, sjukhus, forskningsinstitut, verkstäder, kemiska anläggningar, fabriker och hotell kök.

SPARA DETTA MANUELL

DELAR LISTA

English Manual*1	
Ajustable foot*4	
Door Key*2	
Ground lead*1	

ASSEMBLY STEP

När den placeringsyta är inte normal, montera justeringsfoten i de reserverad tråd hålet vid botten och justera höjd till balans de låda.

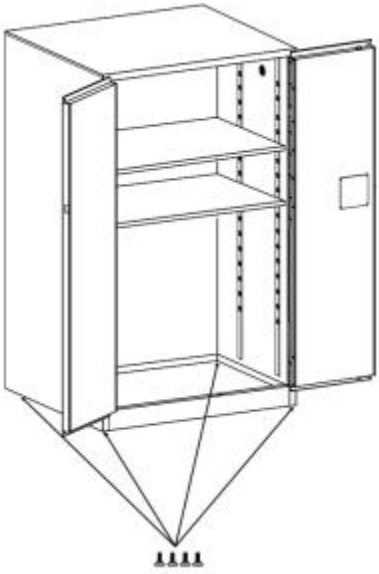

Justera fotinstallationen detaljer:



PRODUCT PARAMETER

Modell	SS -90 GAL
Huvudsaklig Färg	Gul
Produkt Storlek (B*D*H)	1090*860*1778 mm
Nettovikt	159,5 kg

* Produkters specifikationer , utseende och design kan komma att ändras utan föregående meddelande. varsel.



VEVOR

Upgrade · The Home Creator Way

Hořlavá skříň

Model: SS -90 GAL

VEVOR | Upgrade
The Home Creator Way

Model: SS-90GAL

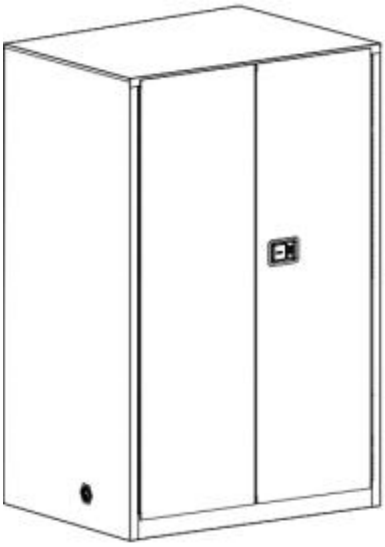

Tento je originál návod, Prosím přečíst vše manuální pokyny opatrně Před použitím si vyhrazuje právo na jasný výklad uživatelské příručky. Vzhled produktu musí být předmětem produkt, který přijato. Prosím, odpusť nám, že to neuděláme znovu vás informuji pokud existuje nějaká technologie nebo software aktualizace na našich produkt.

INSTRUCTIONS

VAROVÁNÍ:

Před použitím si přečtěte tento materiál produkt. Neschopnost udělat to květen mít za následek vážné zranění .

Úvod k produktu

1. Bezpečnostní skříň je typ úložiště jednotka určená k bezpečnému skladování nebezpečných chemikálií, čímž se snižuje riziko požáru a chránící
   personál a vybavení.
2. Zajišťuje bezpečné skladování, ochranu a organizovaný řízení z nebezpečné chemikálie
3. Kompaktní skříně na chemikálie lze umístěn ve vašem pracovním prostoru pro skladování hořlavých látek a organických rozpouštědel, čímž se eliminuje potřebuji chodit tam a zpět k nebezpečný skladování materiálů pokoj a čímž se zlepšuje účinnost.
4. Sudé V menších pracovních prostorách nabízejí malé bezpečnostní skříňky bezpečné
   skladování hořlavých kapalin a chemikálií , čímž se snižuje společnost pro nakládání s odpady a sběr surovin náklady .

BEZPEČNOST POUŽITÍ

1. POZOR! Přečtěte si všechna bezpečnostní upozornění a všechny pokyny . Nedodržování varování a pokyny mohou vést k vážný zranění nebo
   dokonce i smrt. Podmínky „zařízení“ nebo „produkt“ jsou použitý ve varování pokyny k písku, které je třeba použít Hořlavý Skříň.
2. Pokud si nejste jisti, zda je produkt je provozní správně nebo Pokud zjistíte poškození, obraťte se prosím na výrobce servis
   Opravy smí provádět pouze servisní pracovník výrobce. produkt. Nepokoušejte se provádět opravy sebe!Udržujte si ten zařízení mimo dosah zdrojů ohně a teplo.

PRODUCT TYPES AND USES

Žluté chemické skříně jsou mezinárodně uznávaný pro profesionální skladování hořlavých kapalných chemikálií. Patří mezi ně alkohol , lepidla, benzín, petrolej, ropa, ethanol, benzen , toluen, aceton a více.

PRODUCT FEATURES

1. Splňuje požadavky OSHA 29 CFR 1910.106 (Bezpečnost práce a Zdraví Správa regulační ionty) a KÓD NFPA 30 (národní Oheň Ochrana Předpisy asociace)
2. Vyrobeno z dvouvrstvých ohnivzdorných ocelových plechů o tloušťce 38 mm vzduchová izolace vrstva mezi ten layeři .
3. Vysoce kvalitní ocel desky jsou bodově svařovány pro větší odolnost a vynikající oheň odpor.
4. Tříbodový Konstrukce zámku dveří s propojenými prvky zlepšuje utěsnění dveří
5. Dveře skříněk jsou vybaveny dvojitým klíče pro vylepšení zabezpečení a regulace chemických látek řízení.
6. Profesionálně standardizované varování l abely jsou odolné proti korozi a velmi viditelné.
7. Obě strany skříně jsou vybaveny větracími otvory a protipožární ochrana zařízení.
8. Vnitřek i vnější strana skříně jsou potaženy epoxidovou pryskyřicí malovat.
9. V přísném souladu s předpisy OSHA kabinet tělo zahrnuje elektrostatické uzemnění porty pro připojení uzemňovacích vodičů, minimalizace rizika z nebezpečí.

INSTRUCTIONS FOR USE

1. Umístěte bezpečnostní skříň odolnou proti výbuchu na rovný povrch pokud násobek

Nevýbušné bezpečnostní skříně jsou umístěny vedle sebe, vzdálenost

mezi jednotlivými skříňkami by mělo ne být menší než 15 centimetrů.

2. Ten/Ta/To místo pro umístění bezpečnostní skříně odolné proti výbuchu by mělo být mimo dosah zdrojů zapálení, jiných přístrojů vytvářejících teplo , a měl by být také daleko od postříkání chemikáliemi nebo struska
3. V dolním rohu levé vnější stěny skříň, tam je statická uzemňovací svorka. Po správném umístění skříně připojte elektrostatický uzemňovací vodič, abyste vybili nahromaděnou statickou elektřinu ze skříně .
4. Dělejte nepřekračujte hmotnostní limit polic, když umístění položky na police skříněk. Pokud je více polic, místo větší nebo těžší předměty na spodní polici a menší nebo zapalovač položky na ten horní police.
5. Pokud je bezpečnostní skříň odolná proti výbuchu je umístěn v uzavřeném prostoru malý
prostoru nebo pokud existují přísná omezení odpařování hořlavých látek kapaliny v místě skříně, a větrání systém měl by být připojen k odvětrávacímu otvoru skříně, aby se odstranily hořlavé kapaliny, které by mohly hromadí se v důsledku odpařování.
6. Při umístění předměty uvnitř skříně nebo prováděné ostatní operace na v noci nebo za nedostatečného osvětlení otočte na ten okolní světla nebo pro provoz používejte nevýbušné svítilny
7. Mezi zakázané činnosti v blízkosti skříně patří osvětlení svíčky, alkoholové lampy nebo použití zapalovače, které by mohly potenciálně způsobit spalování nebo výbuch.
8. Tento výrobek není hračka. Dělat nedovolit děti hrát si s nebo přístup tento položka.
9. Používejte dle určení pouze. Dělat ne sedět nebo stát na ten tabulka.
10. Před každým použití. Nedělej použití to -li díly jsou volný nebo poškozený.
11. Použití na rovině, úroveň, a tvrdé povrchy pouze.
12. Dělej nepřekročit seznam ed nosnost. Utáhněte všechny knoflíky před aplikací bezpečně zatížení. Buďte si vědomi dynamiky načítání! Náhlé zatížení pohyb může krátkodobě způsobit přebytek zatížení, které způsobuje produkt
selhání.

13. Ten/Ta/To výrobek splňuje příslušné normy a předpisy.
    Instalace tohoto zařízení musí splňovat všechny platné předpisy, a mělo by to být pouze provozovat v dobře větraných prostorách.
    Prosím číst

uživatelskou příručku předtím instalace a pomocí tento zařízení.

14. Tento spotřebič je ne určené k použití osoby (včetně děti) s snížené fyzické, smyslové nebo duševní schopnosti, nebo nedostatek z zkušenosti a znalosti , pokud je nemají byl daný dohled nebo pokyny týkající se používání spotřebiče od osoba odpovědný pro jejich bezpečnost.
15. Tento spotřebič musí ne být používán dětmi. Ponechat ten zařízení ven mimo dosah dětí.
16. Prosím výrobek správně uchovávejte. Zkontrolujte, zda produkt je abnormální před použitím. Pokud to je to abnormální, prosím zastávka pomocí to.
17. Prosím používejte výrobek v souladu s zamýšlený používat, varovat před potenciál zranění z nesprávného použití, e.
18. Tento spotřebič je zamýšlel být použitý v takovém jako: Vhodné pro komerční i průmyslová prostředí včetně laboratoří, nemocnic, výzkumných ústavů, dílen, chemických závodů závody, továrny a hotely kuchyně.

ULOŽTE SI TOTO MANUÁL

DÍLY SEZNAM

English Manual*1	
Ajustable foot*4	
Door Key*2	
Ground lead*1	

ASSEMBLY STEP

Když umisťovací plocha je ne normální, nainstalujte stavěcí nožku do ten rezervované vlákno díra v dole a upravte výška do váhy ten krabice.

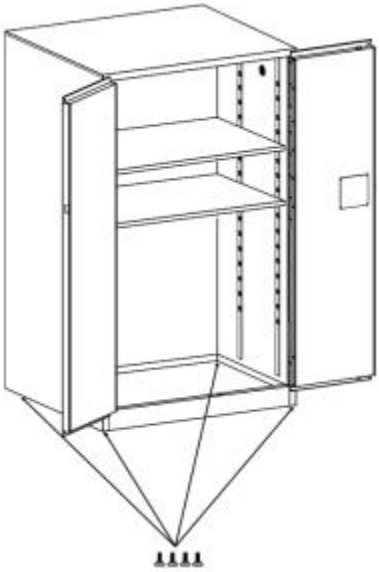

Nastavení instalace nožiček podrobnosti:



PRODUCT PARAMETER

Model	SS -90 GAL
Hlavní Barva	Žluť
Produkt Rozměry (Š*H*V)	1090*860*1778 mm
Čistá hmotnost	159,5 kg

* Produkty, jako jsou specifikace , vzhled a design, se mohou změnit bez předchozího upozornění. oznámení.

