ASSEMBLY INSTRUCTION
INSTRUTIONS D'ASSEMBLAGE

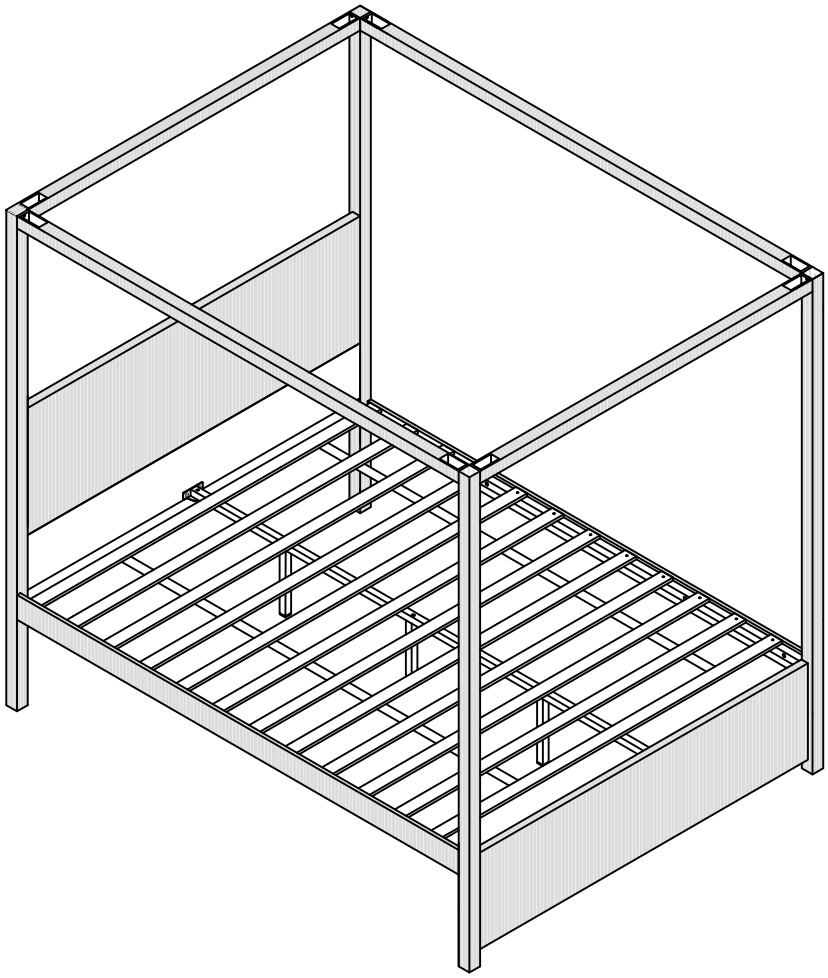

Detail View
vue Détaillée

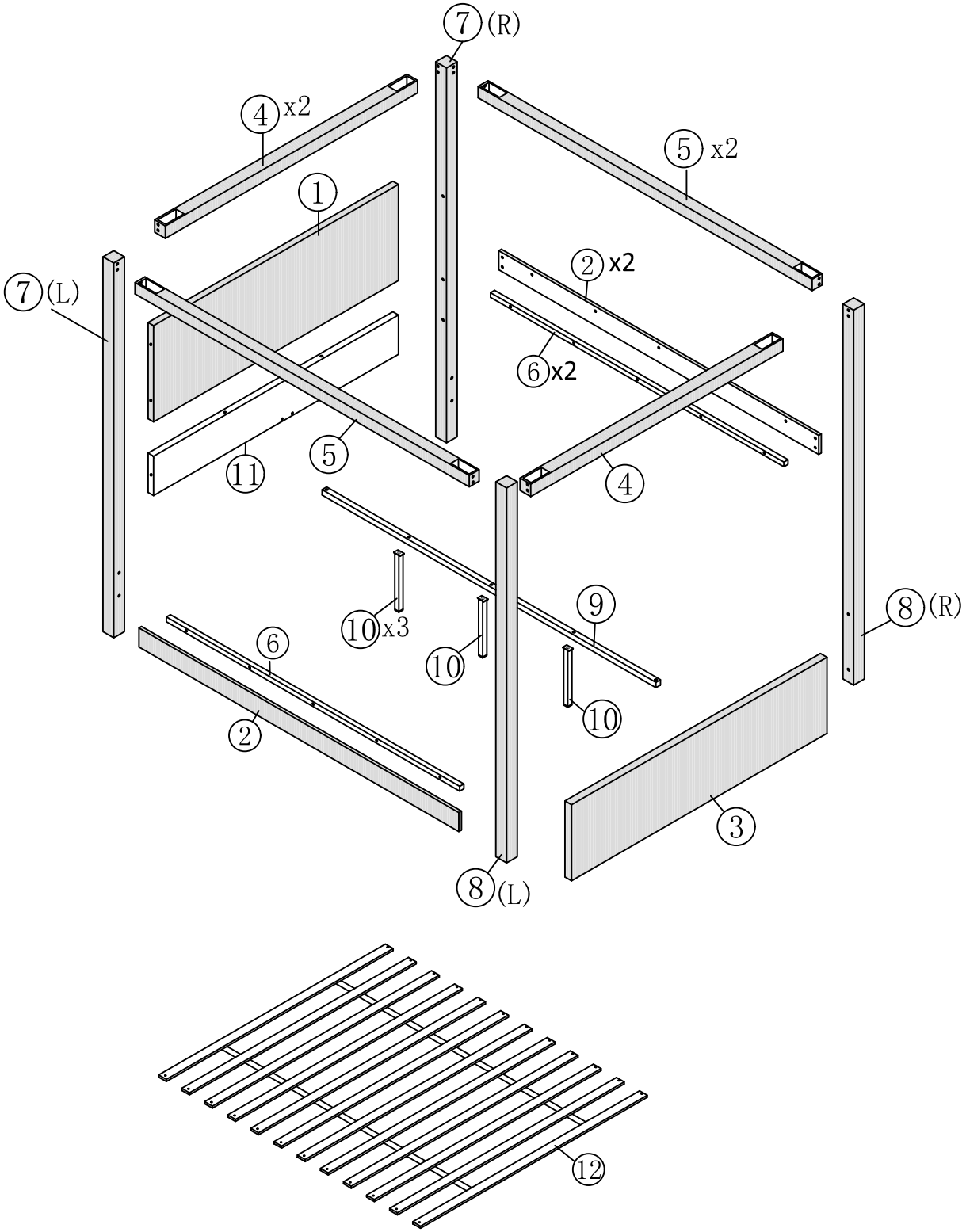

Part List
(Liste des pièces)

1 Headboard top-1pc (Haut de la tête de lit)	**3** Foot board-1pc (Pied de lit)	**4** Top cross bar-2pcs (Barre transversale supérieure)
10 Support leg-3pcs (Pied de support)	**11** Headboard bottom-1pc (Bas de la tête de lit)	**12** Slats-1pc (Lattes)

Part List
(Liste des pièces)

2 Siderails-2pcs (Barrières latérales)	**5** Top vertical bar-2pcs (Barre verticale supérieure)	**6** Side rails support bar-2pcs (Barre de support des montants latéraux)
7L Headboard standing bar-1pc (Barre verticale de la tête de lit)	**7R** Headboard standing bar-1pc (Barre verticale de la tête de lit)	**8L** Footboard standing bar-1pc (Barre verticale du pied de lit)
8R Footboard standing bar-1pc (Barre verticale du pied de lit)	**9** Center support bar-1pc (Barre de support centrale)	

Hardware List
(Liste du matériel)

A	**B** Ø8*40mm	**C**
Allen Key(1pc) (Clé Allen)	Bolts(27pcs) (Boulons)	Center support bar fittings(2pcs) (Ferrures de barre de support centrale)
D Ø8*18mm	**E** M10	**F** Ø8*50mm
Bolts(20pcs) (Boulons)	Wood chip(8pcs) (Copeaux de bois)	Bolts(8pcs) (Boulons)
G M8	**H** M8	**I** Ø4*30mm
Nuts(8pcs) (Noix)	Washer(20pcs) (Rondelle)	Nails(24pcs) (Clous)
J	**K**	**L** Ø4*25mm
Spanner(1pc) (Clé à molette)	"7" Connector(4pcs) (Connecteur petit " 7 ")	Nails(4pcs) (Clous)
M	**N** Ø4*16mm	**O**
Anti-tip hardware(2pcs) (Matériel anti-basculement)	Nails(4pcs) (Clous)	Wall plug(4pcs) (Cheville murale)

Remark: We recommend you assemble your bed in the flat ground.
(Remarque : Nous vous conseillons de monter votre massif sur un sol plat.)

Step 1
(Étape 1)

A	B	H
	M8X40mm	M8
	2PCS	2PCS

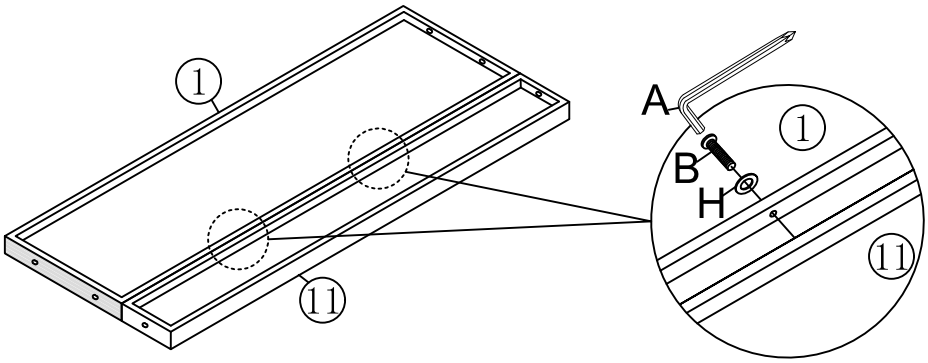

Step 2
(Étape 2)

A	B	H
	M8X40mm	M8
	6PCS	6PCS

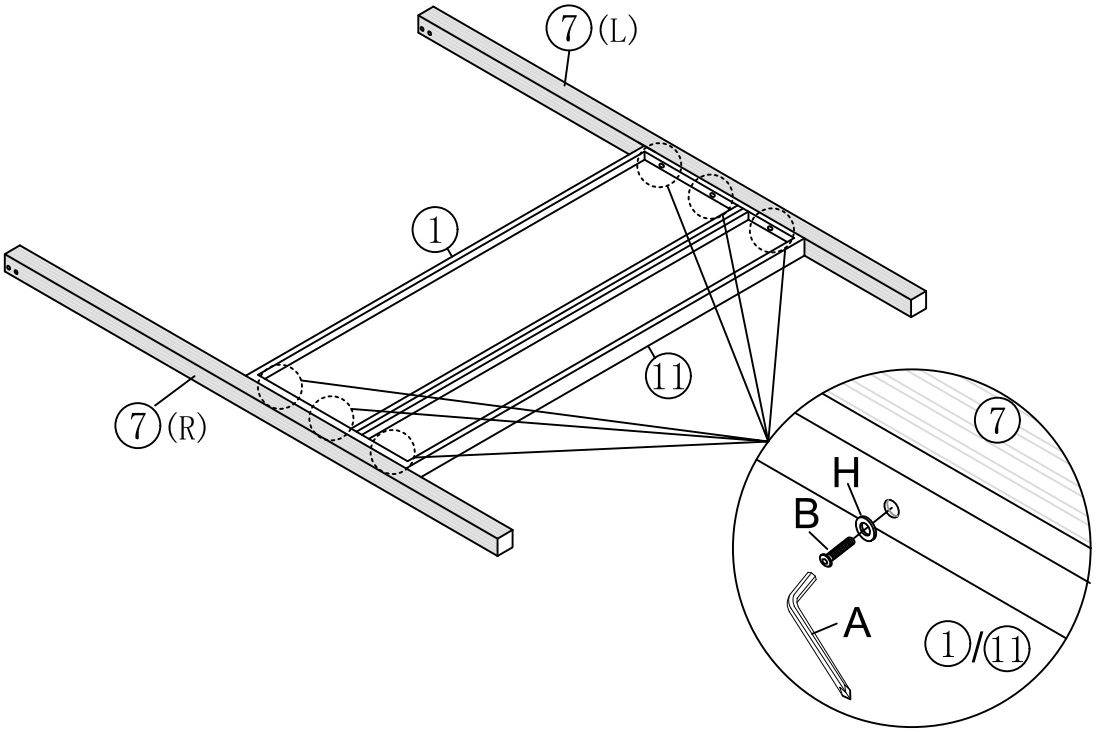

Step 3
(Étape 3)

A	E	F
	M10	M8x50
	8PCS	8PCS

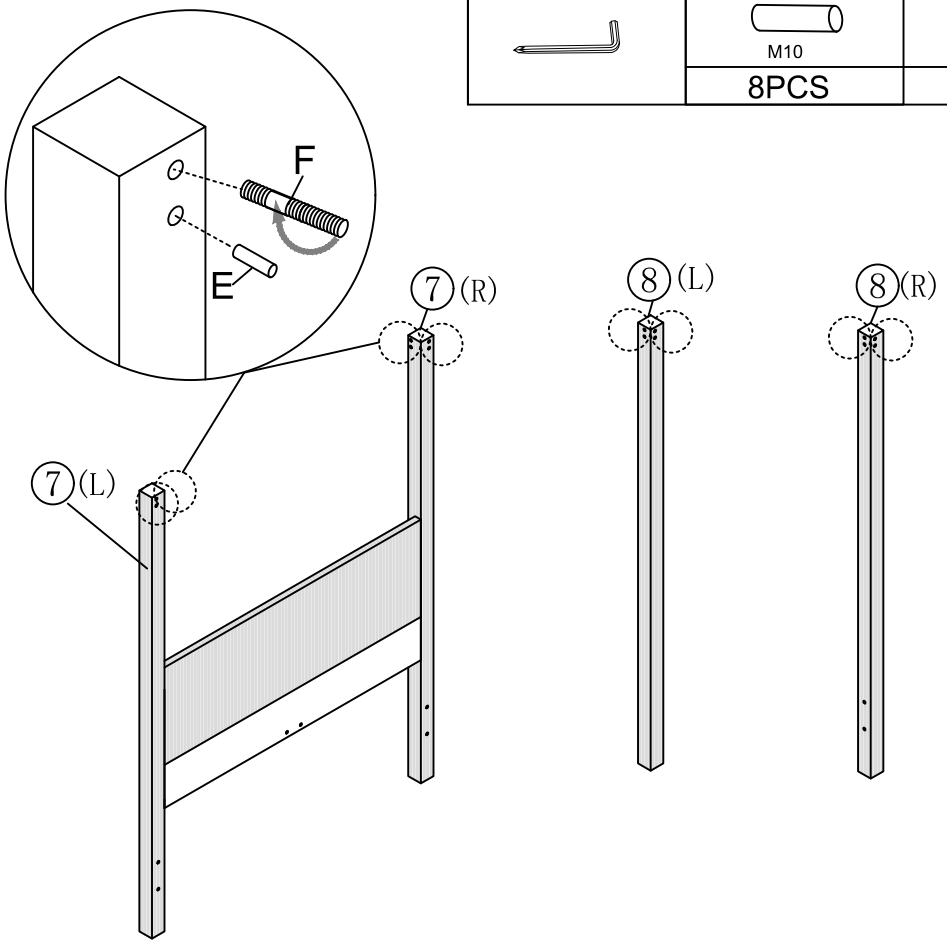

Step 4
(Étape 4)

A	B	H
	M8X40mm	M8
	4PCS	4PCS

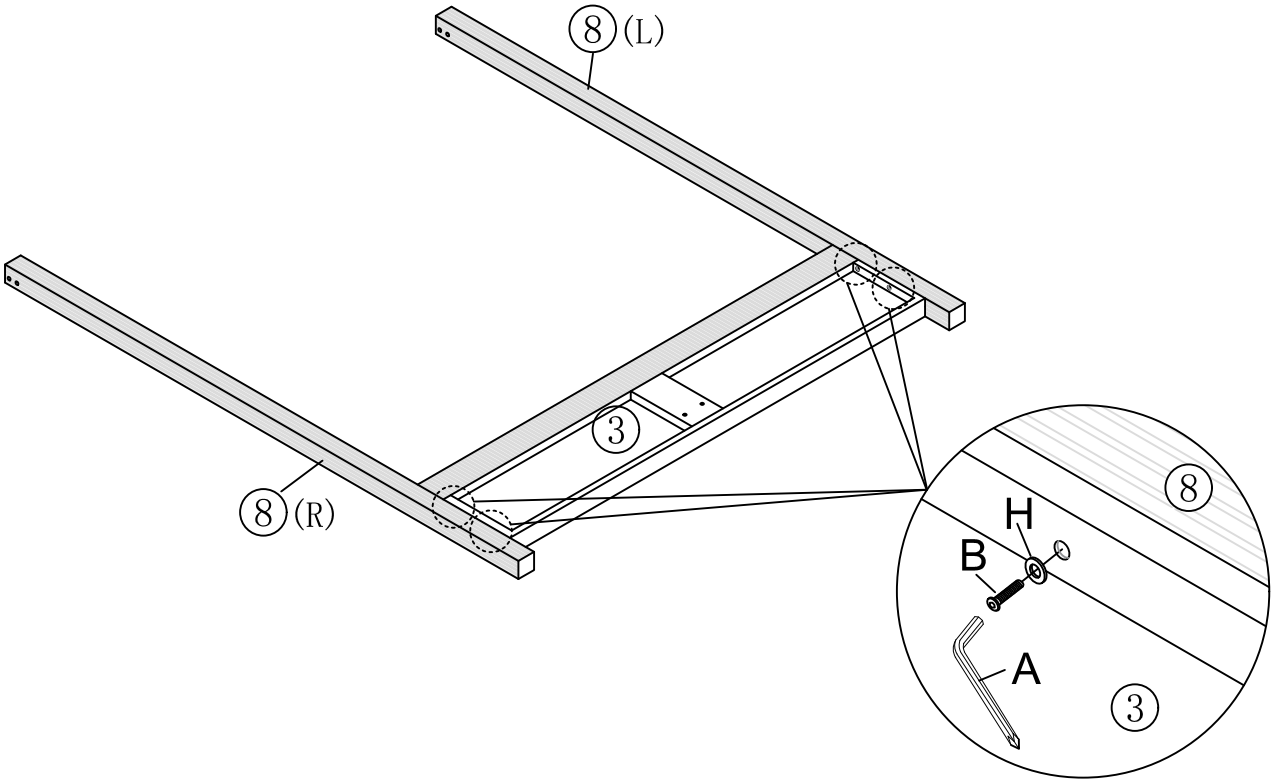

Step 5
(Étape 5)

J	G	H
	M8	M8
	4PCS	4PCS

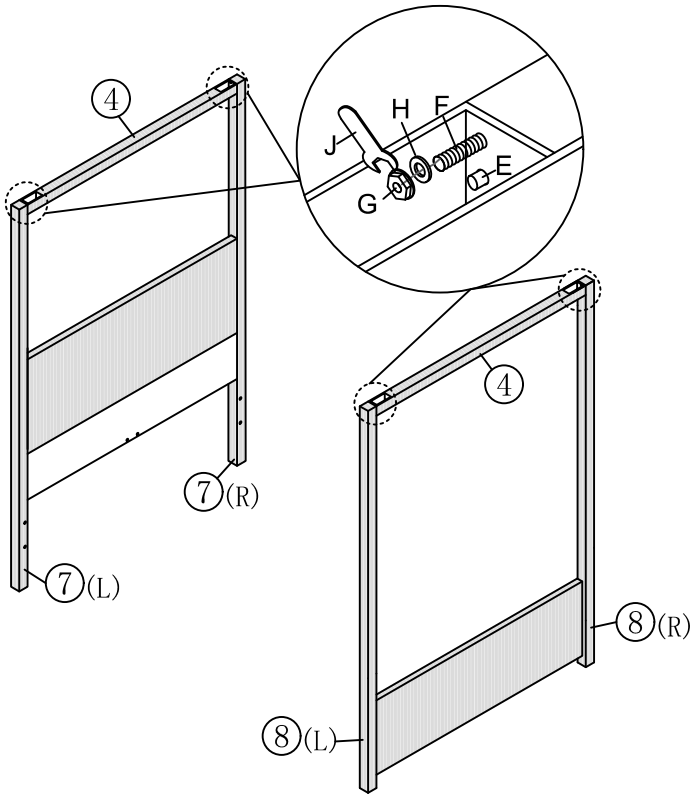

Step 6
(Étape 6)

A	B
	M8X40mm
	10PCS

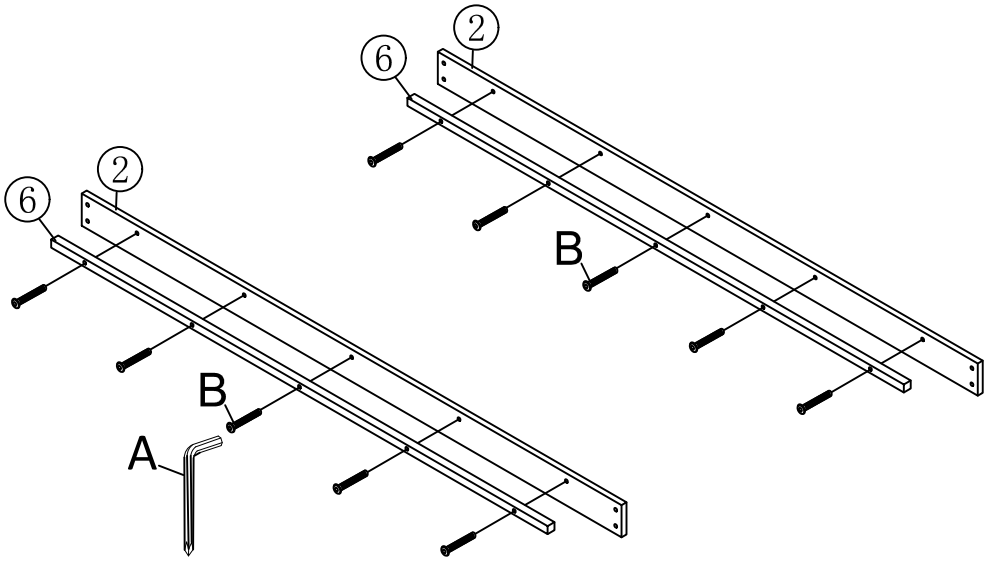

Step 7
(Étape 7)

A	D	K
	M8X18mm	
	16PCS	4PCS

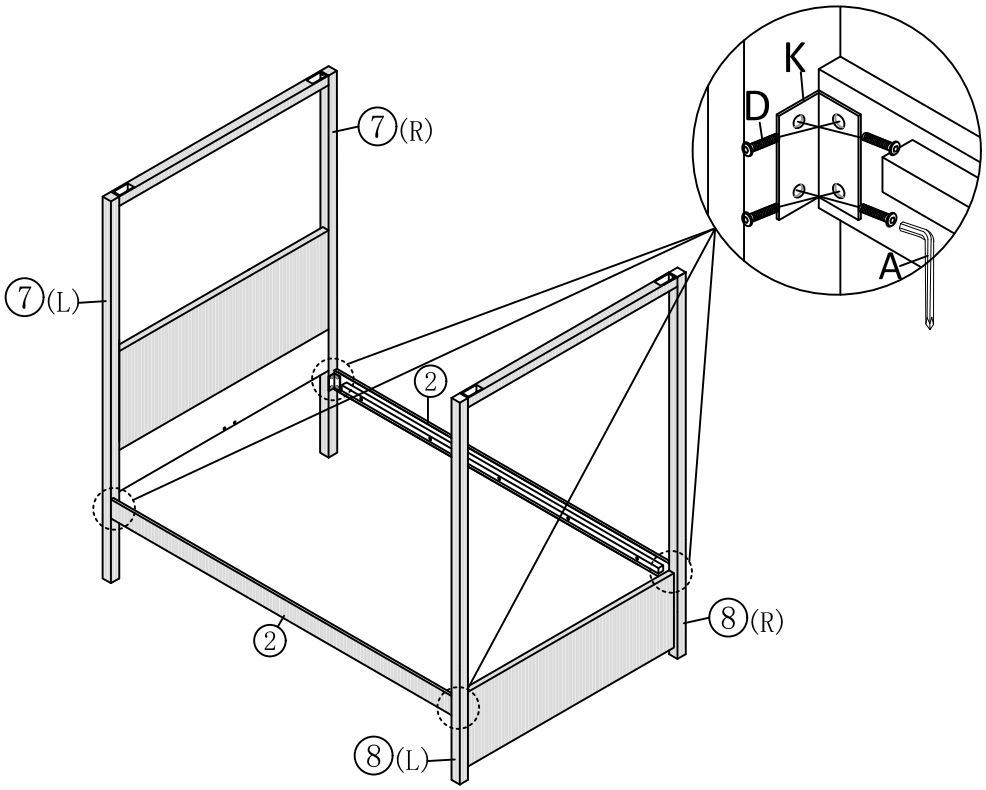

Step 8
(Étape 8)

J	G	H
	M8	M8
	4PCS	4PCS

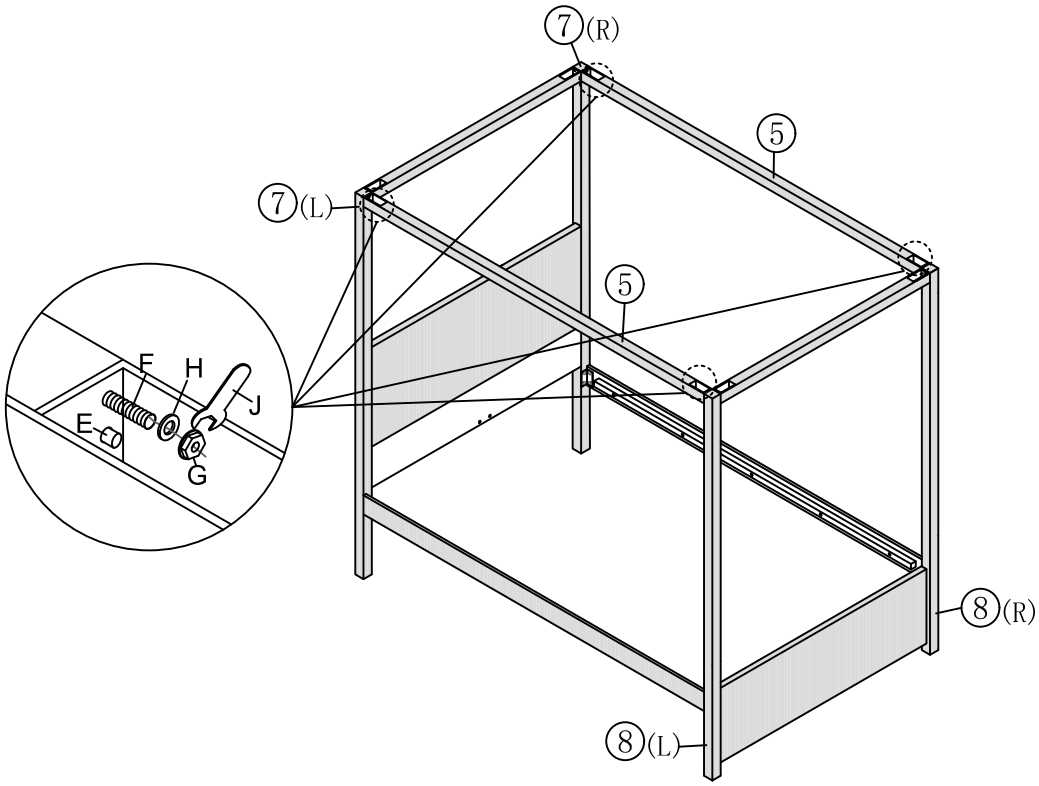

Step 9
(Étape 9)

A	D	C
	M8X18mm	
	4PCS	2PCS

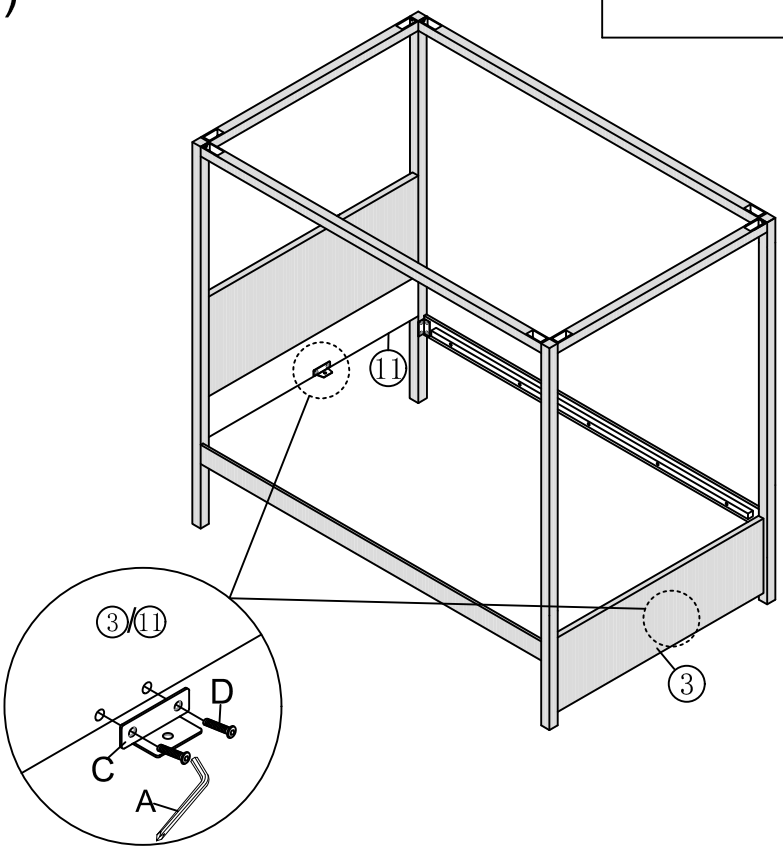

Step 10
(Étape 10)

A	B
	M8X40mm
	3PCS

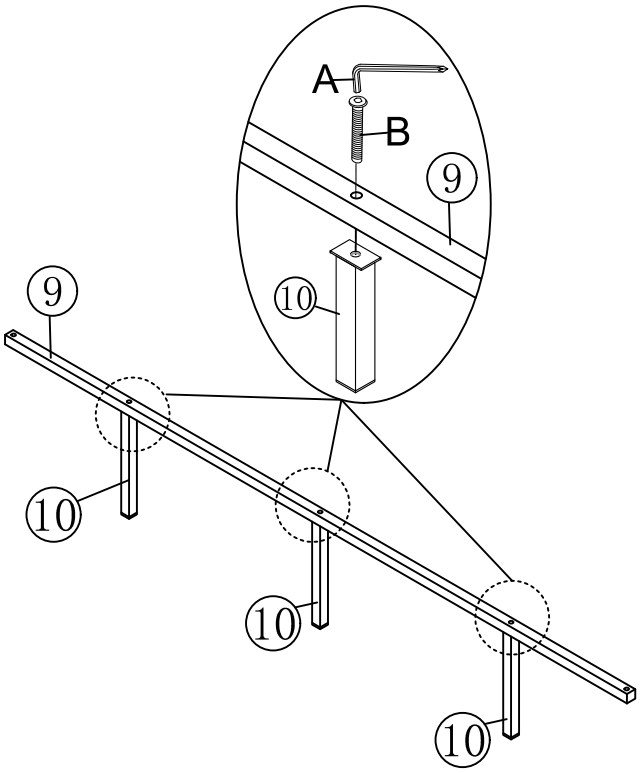

Step 11
(Étape 11)

A	B
	M8X40mm
	2PCS

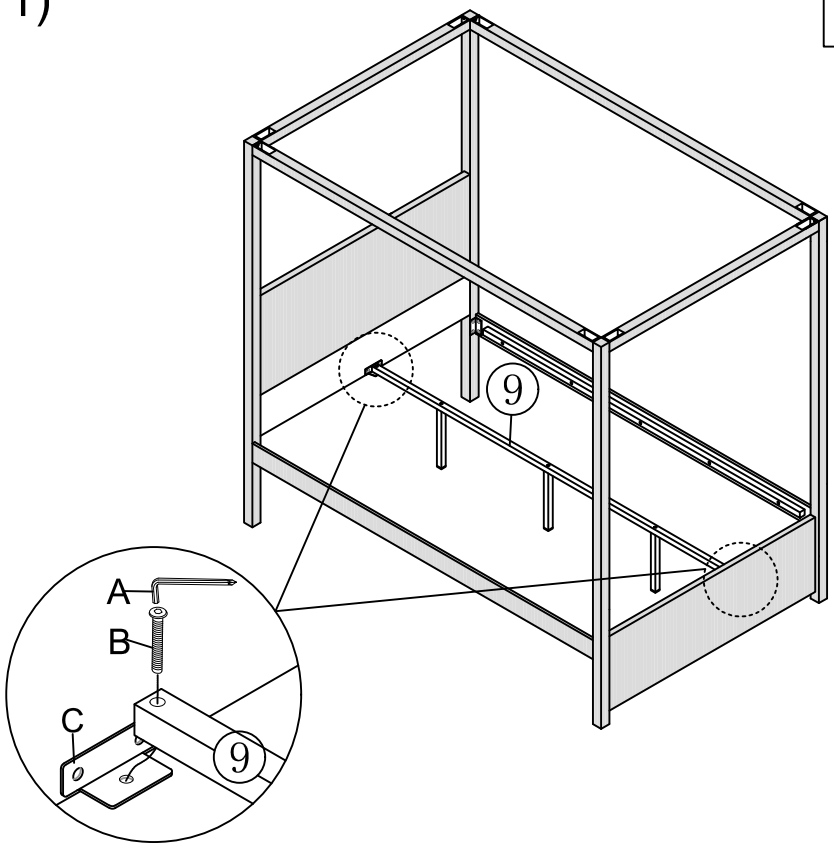

Step 12
(Étape 12)

A	I
	M4X30mm
	24PCS

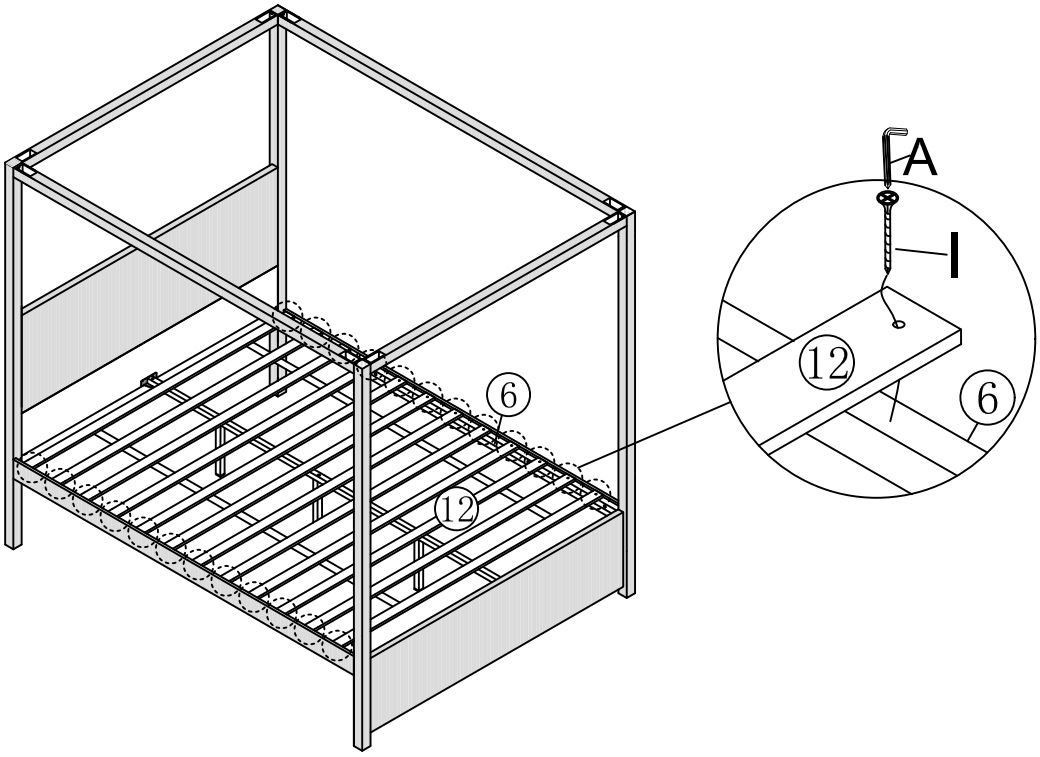

Step 13
(Étape 13)

A	M	N	L	O
		Ø4*16mm	Ø4*25mm	
	2PCS	4PCS	2PCS	2PCS

a:

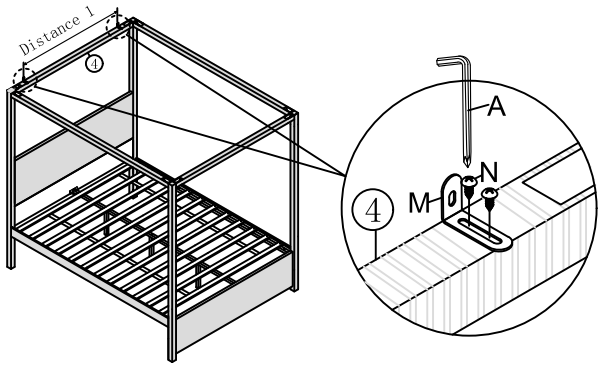

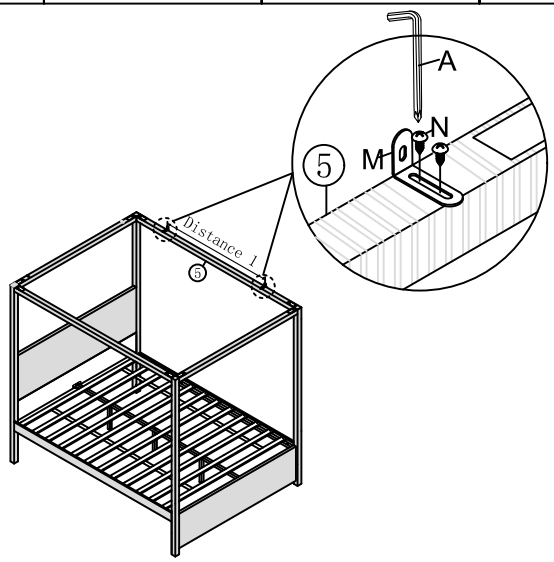

b:

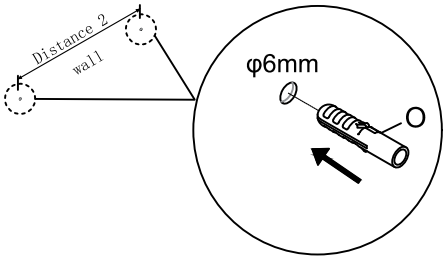

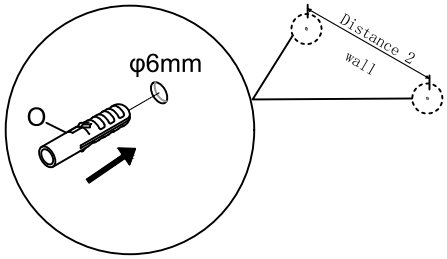

c:

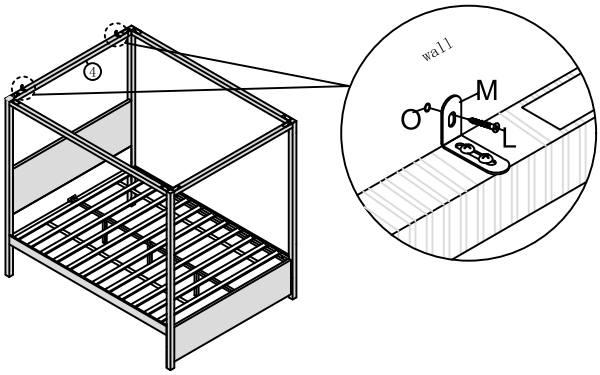

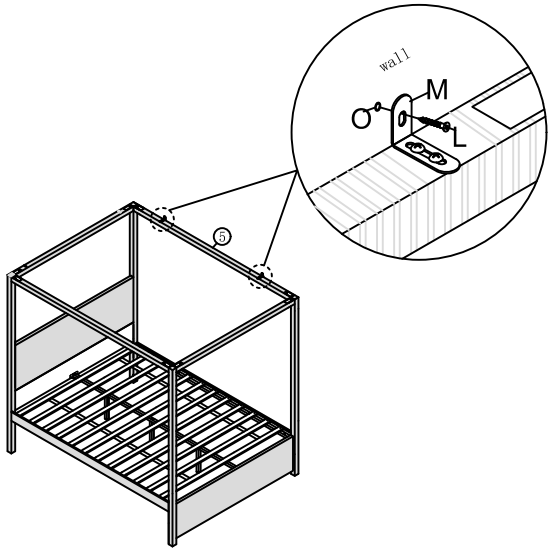

Note: This step requires at least two people.
You can use Anti-tip hardware M to secure the bed to the wall.
First, fix Anti-tip hardware M to the top of Top cross bar ④ or Top vertical bar ⑤ with Nails L (you can also choose to fix it on the Headboard standing bar).
Note: Only tighten the nails to about 60% at this stage.
Then measure the distance and mark the wall.
Use an electric drill to drill 6 mm diameter hole in the wall.
Insert wall plug O into the hole.
Screw the Nails L into wall plug O to fix Anti-tip hardware M to the wall.
Finally, tighten all the nails completely.

Remarque : Cette étape nécessite au moins deux personnes.
Vous pouvez utiliser le dispositif anti-basculement M pour fixer le lit au mur.
Tout d'abord, fixez le dispositif anti-basculement M au sommet de la barre transversale supérieure ④ ou de la barre verticale supérieure ⑤ à l'aide des vis L (vous pouvez également choisir de le fixer sur la barre verticale de la tête de lit).
Remarque : à cette étape, serrez les vis seulement à environ 60 %.
Ensuite, mesurez la distance et marquez le mur.
Utilisez une perceuse électrique pour percer un trou de 6 mm de diamètre dans le mur.
Insérez la cheville murale O dans le trou.
Vissez les vis L dans la cheville murale O pour fixer le dispositif anti-basculement M au mur.
Enfin, serrez complètement toutes les vis.