Installation & Assembly

A*4 B*4 C*4 D*4 E*1 F*8 G*4 H*16 I*4



P1*1 P2*1 P3*1 P4*1 P5*1 P6*1

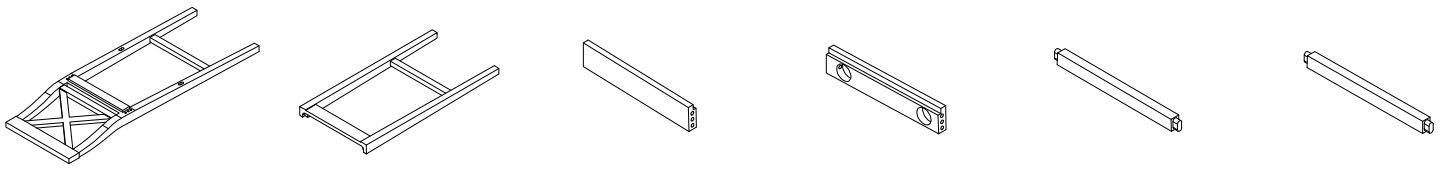

P7*1

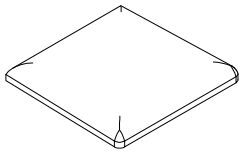

STEP 1

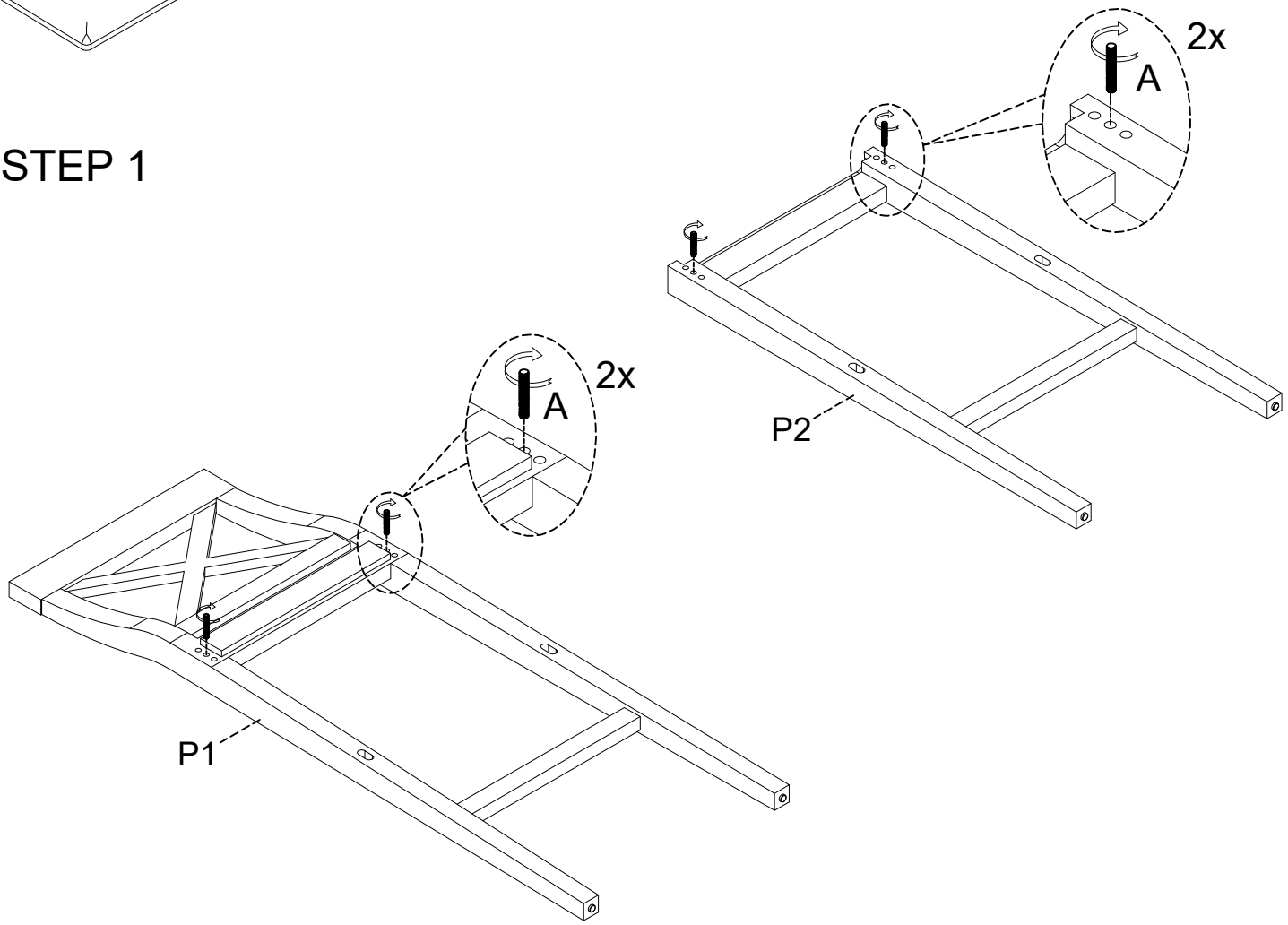

STEP 2

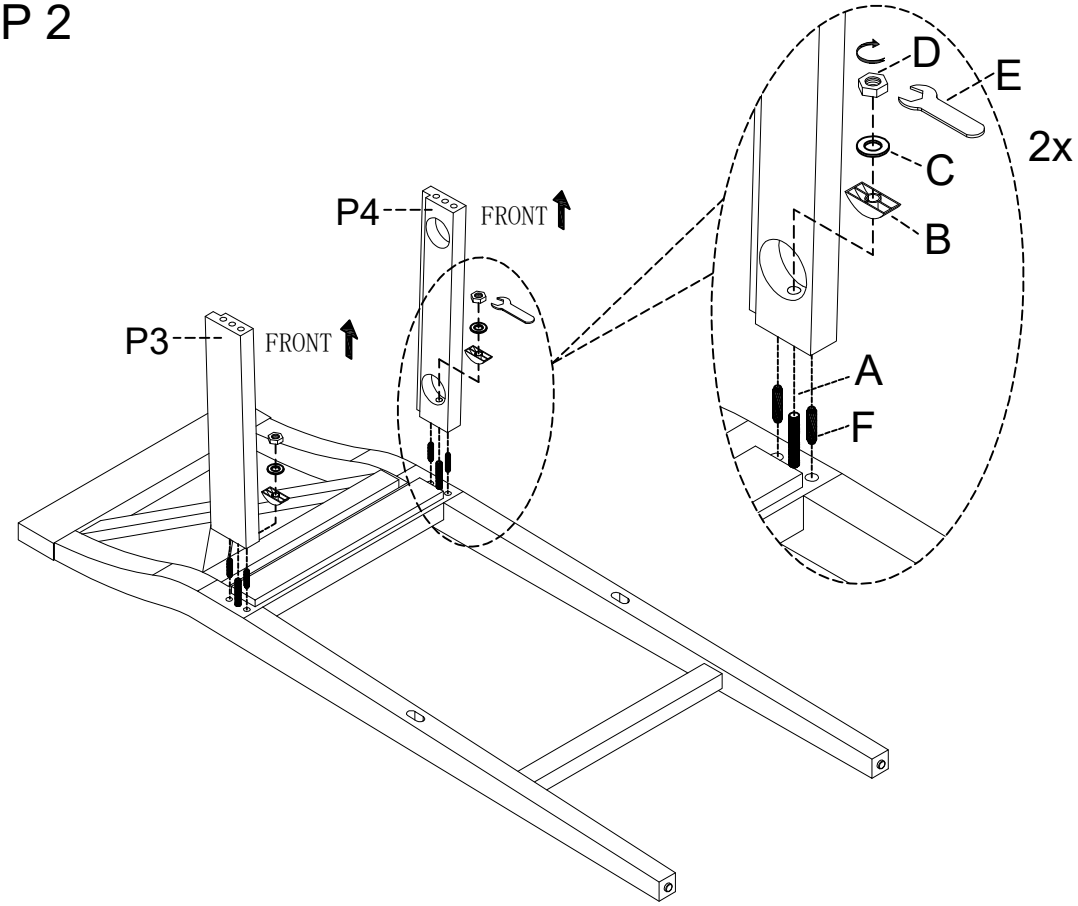

STEP 3

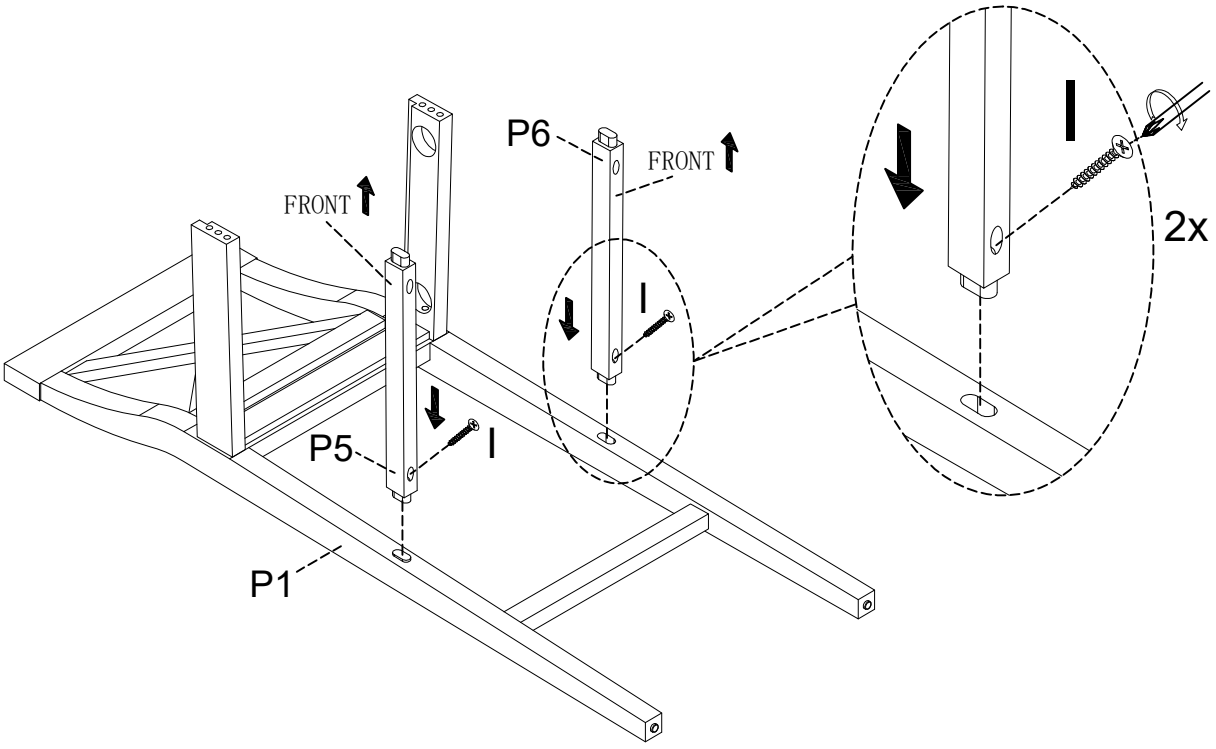

STEP 4

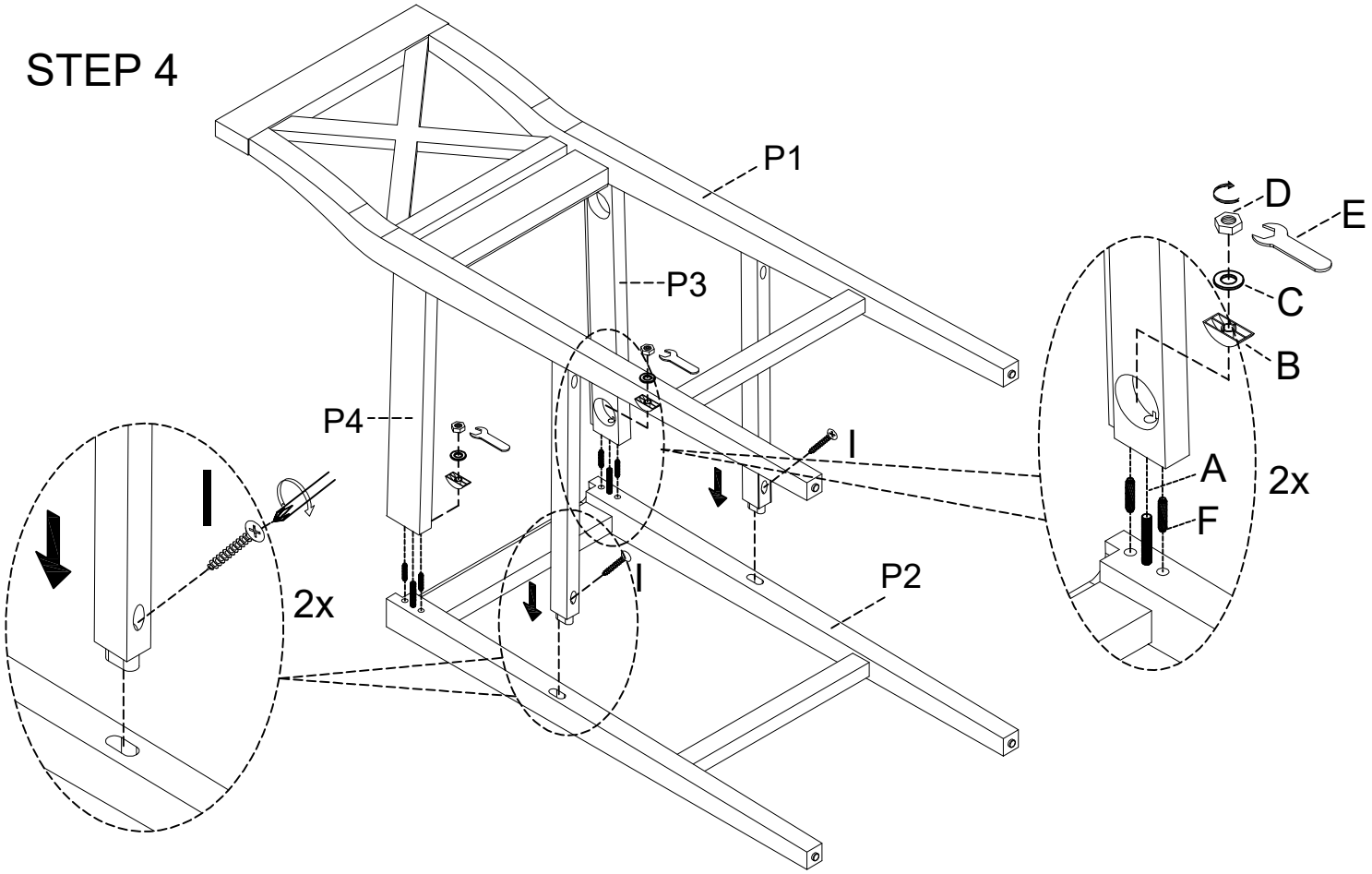

STEP 5

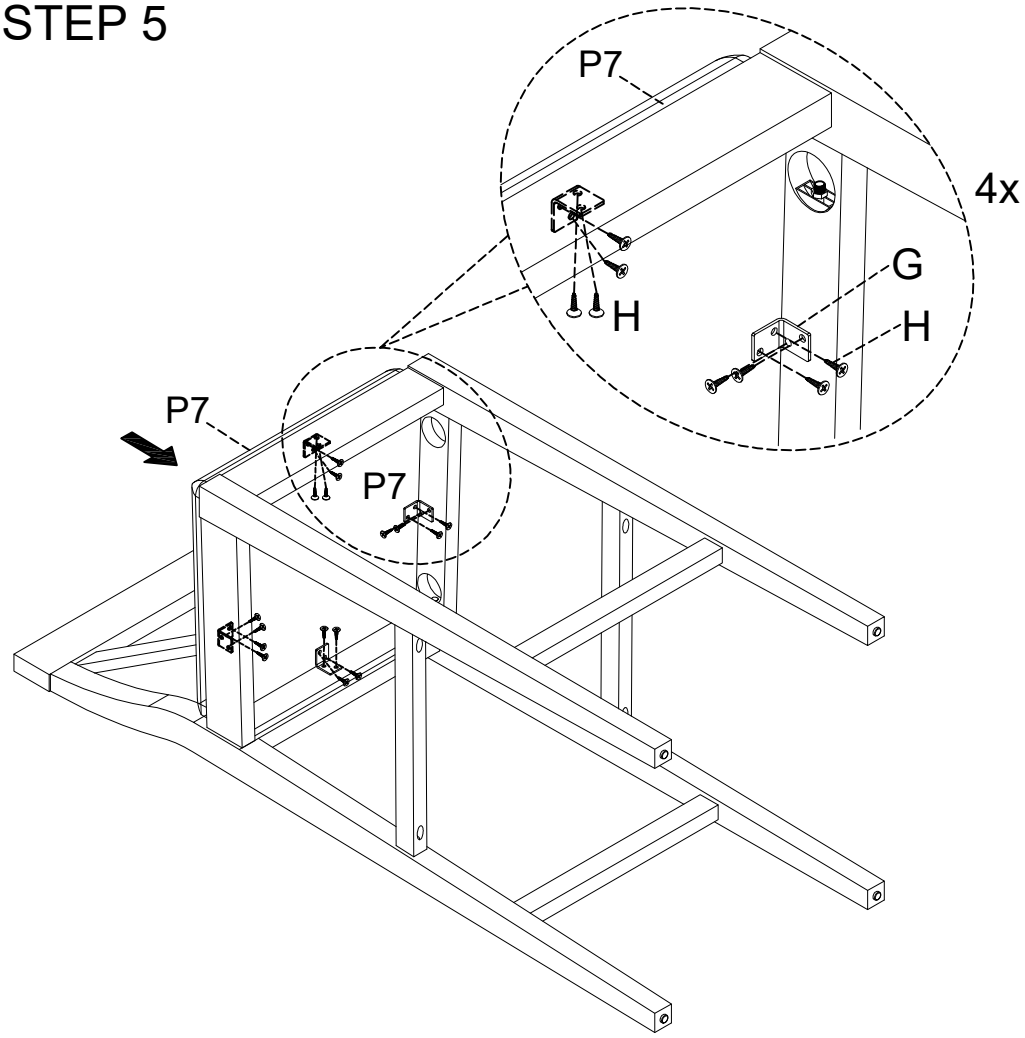

FINISH

