DINING TABLE 48" (122cm)
TABLE DE SALLE À MÀNER
MESA DE COMEDOR

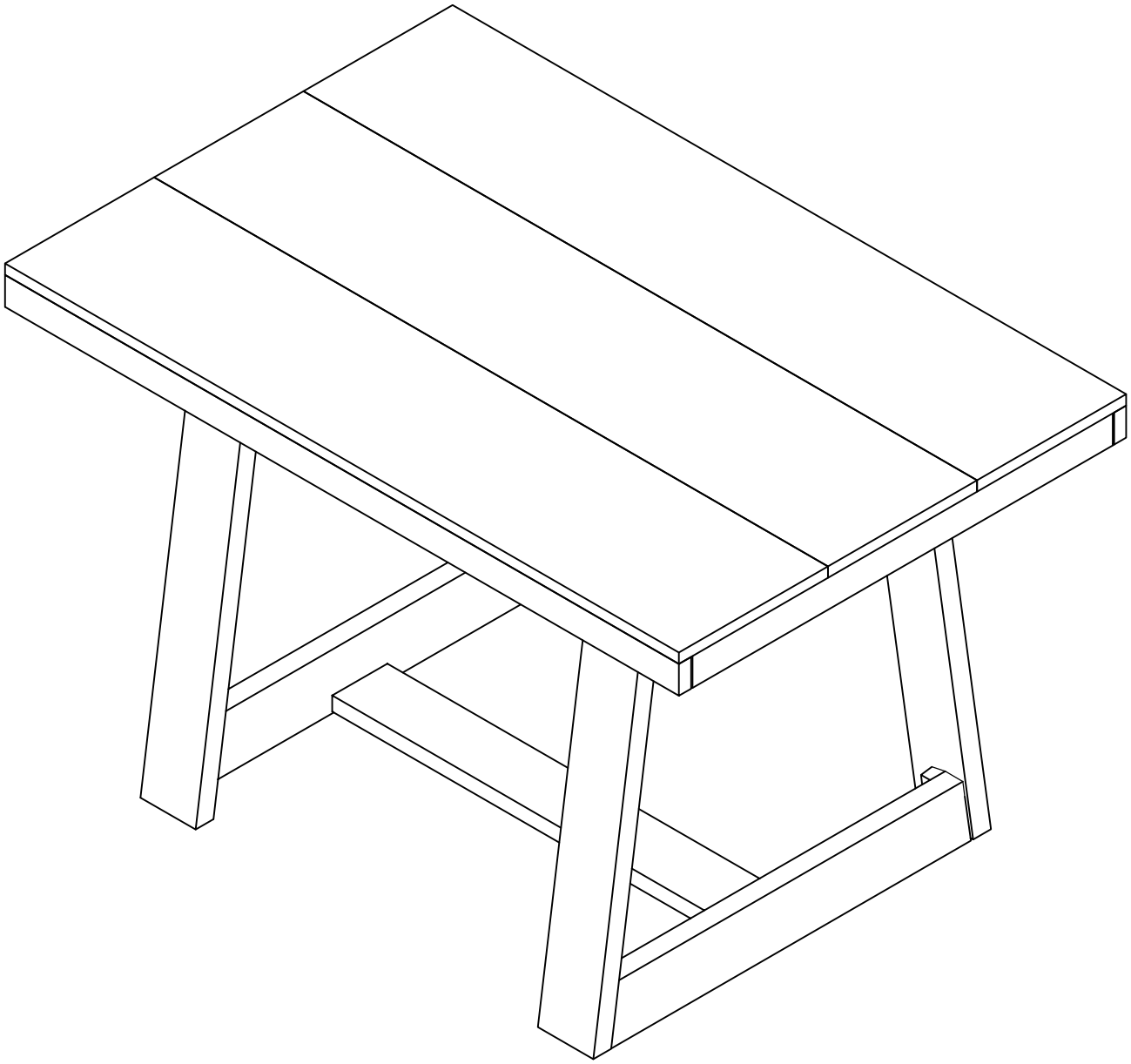

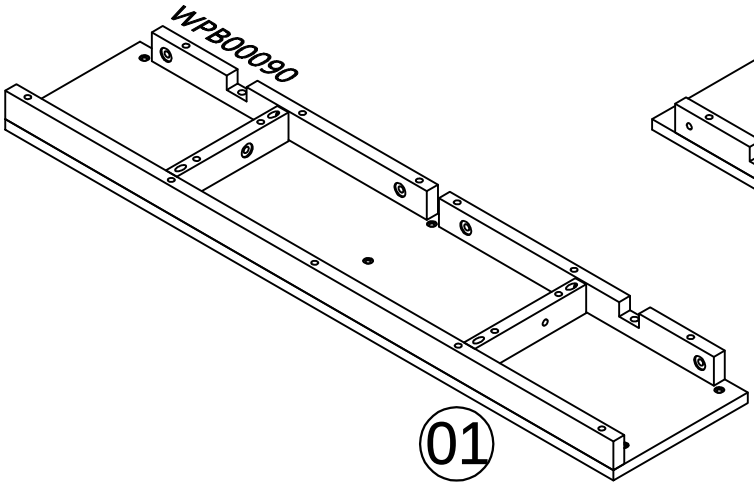

01

2x

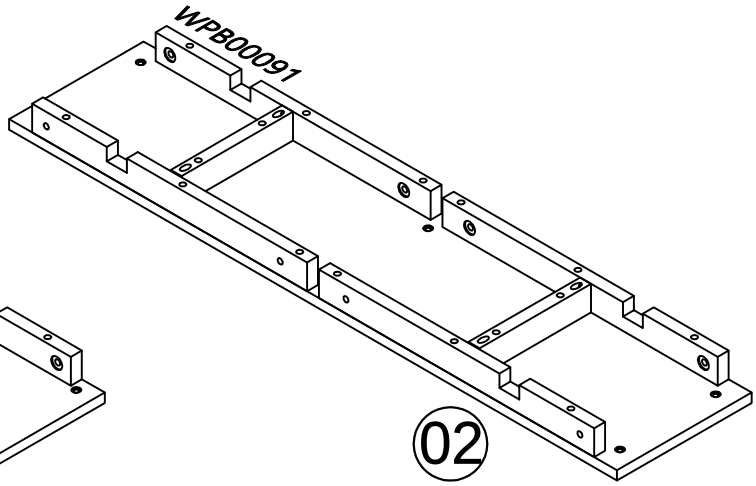

02

1x

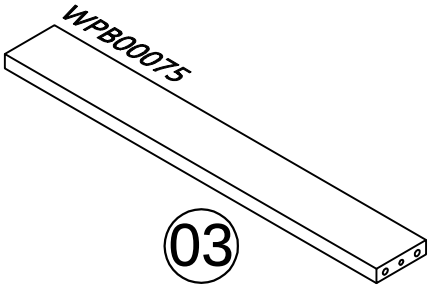

03

1x

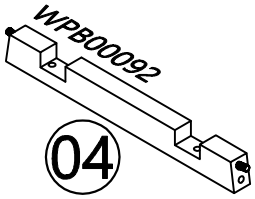

04

2x

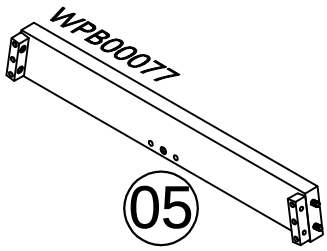

05

2x

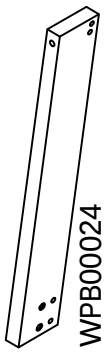

06

2x

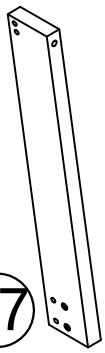

07

2x

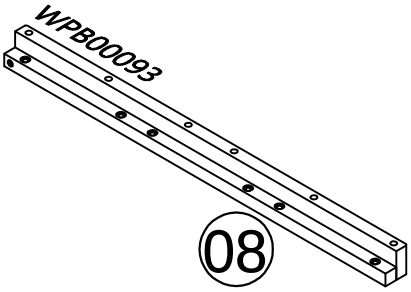

08

2x

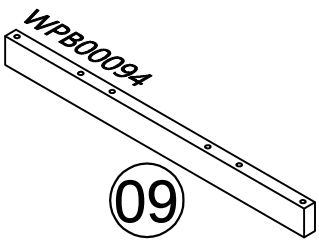

09

1x

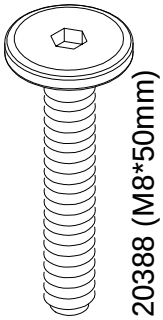

20388 (M8*50mm)

4x

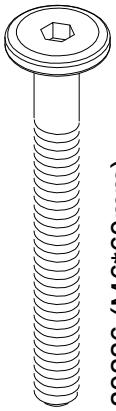

20336 (M6*60mm)

8x

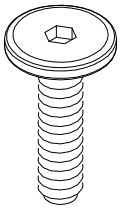

20432 (M8*35mm)

16x

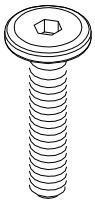

20124 (M6*30mm)

20x

21422 (4*30mm)

12x

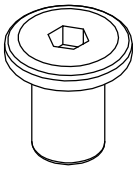

20365 (M8*13mm)

8x

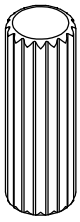

20058 (ϕ10*30mm)

4x

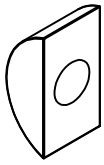

21296

2x

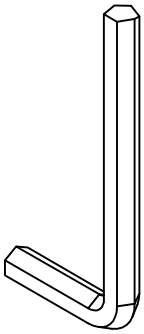

20695 (5mm)

2x

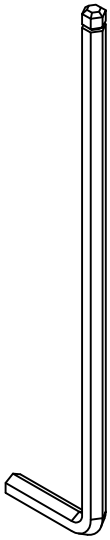

21298 (110*30*4mm)

1x

⚠ WARNING:	⚠ ATTENTION:	⚠ ADVERTENCIA
CHOKING HAZARD Small Parts Not for children under 3 years. To be Assembled by an Adult	*RISQUE D'ÉTOUFFEMENT* Petites parties Ne convient pas aux enfants de moins de 3 ans. Doit être assemblé par un adulte	*PELIGRO DE ASFIXIA* Partes pequeñas No apta para niños menores de 3 años A ser ensamblado por un adulto

Not Included
Non Inclus
No Incluido

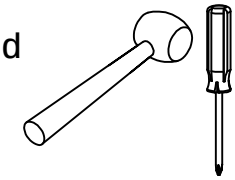

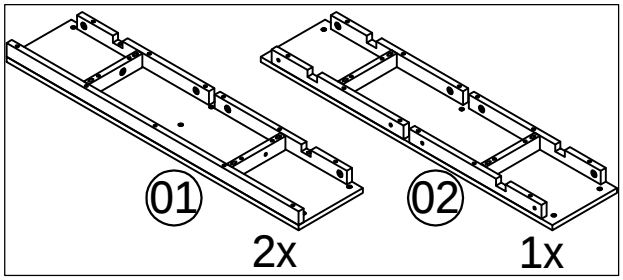
01
02
2x
1x

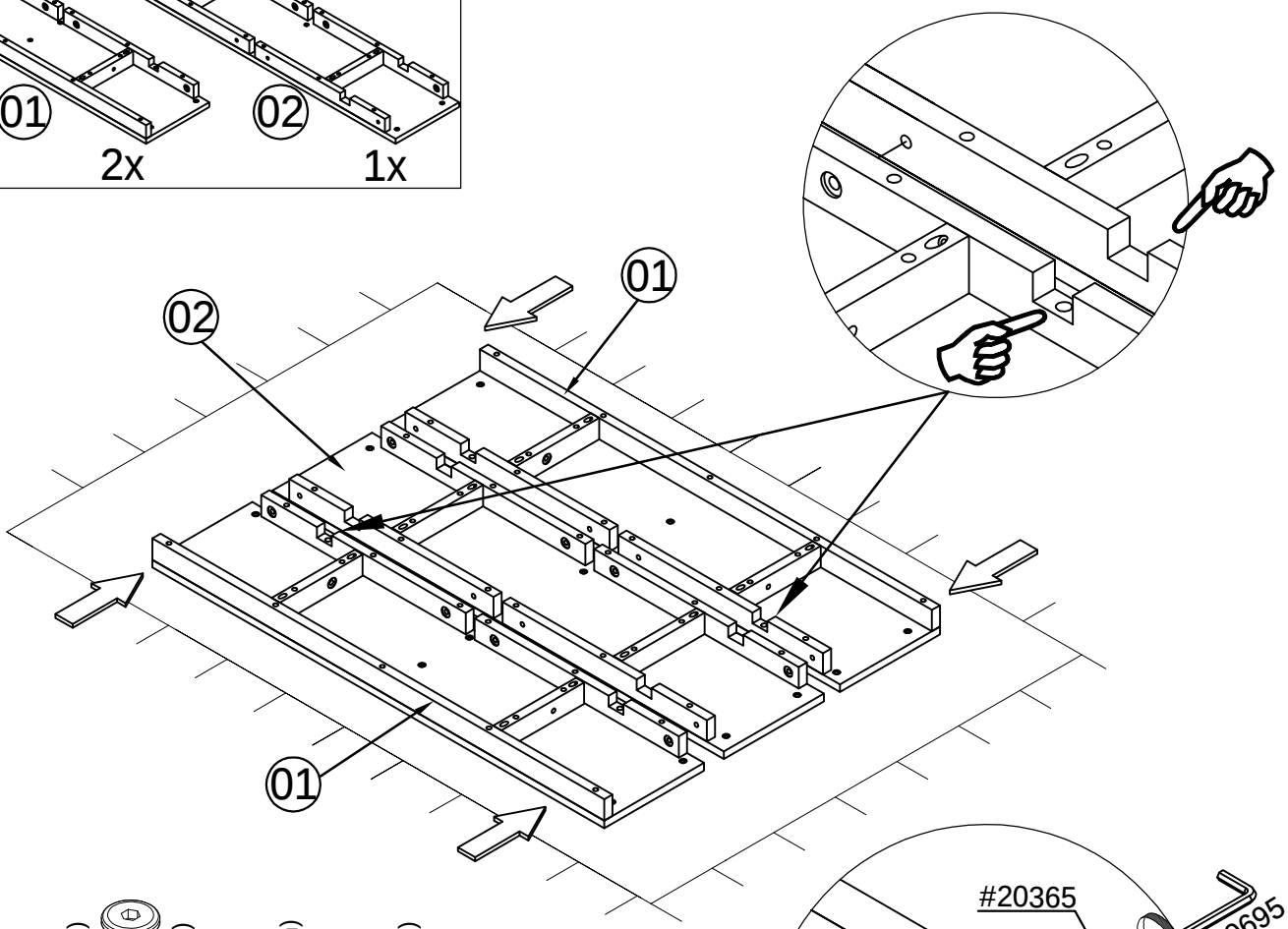
01
02
01

20365 (M8*13mm)
20388 (M8*50mm)
20336 (M6*60mm)
20432 (M8*35mm)
20124 (M6*30mm)
8x
8x

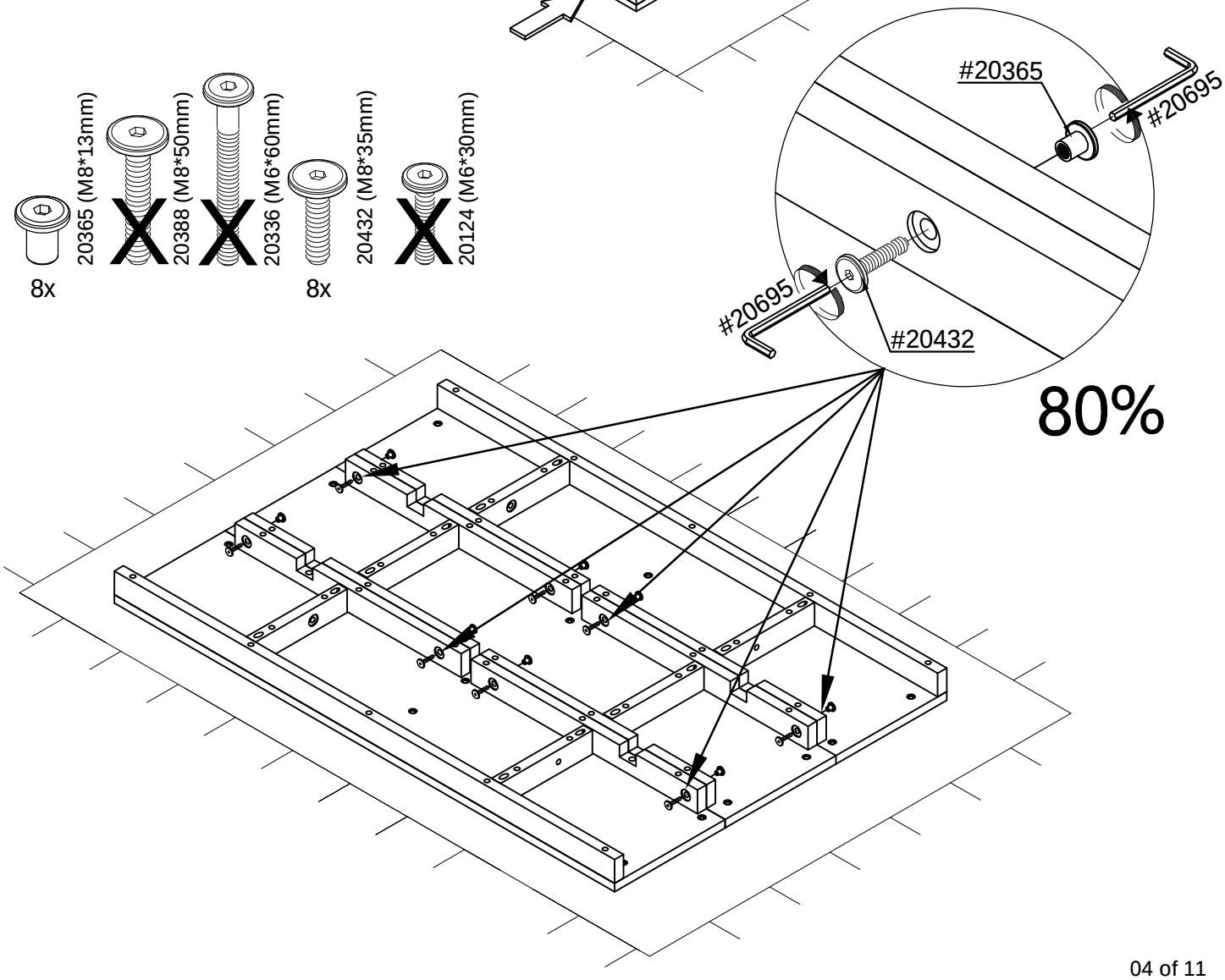
#20365
#20695
#20695
#20432
80%

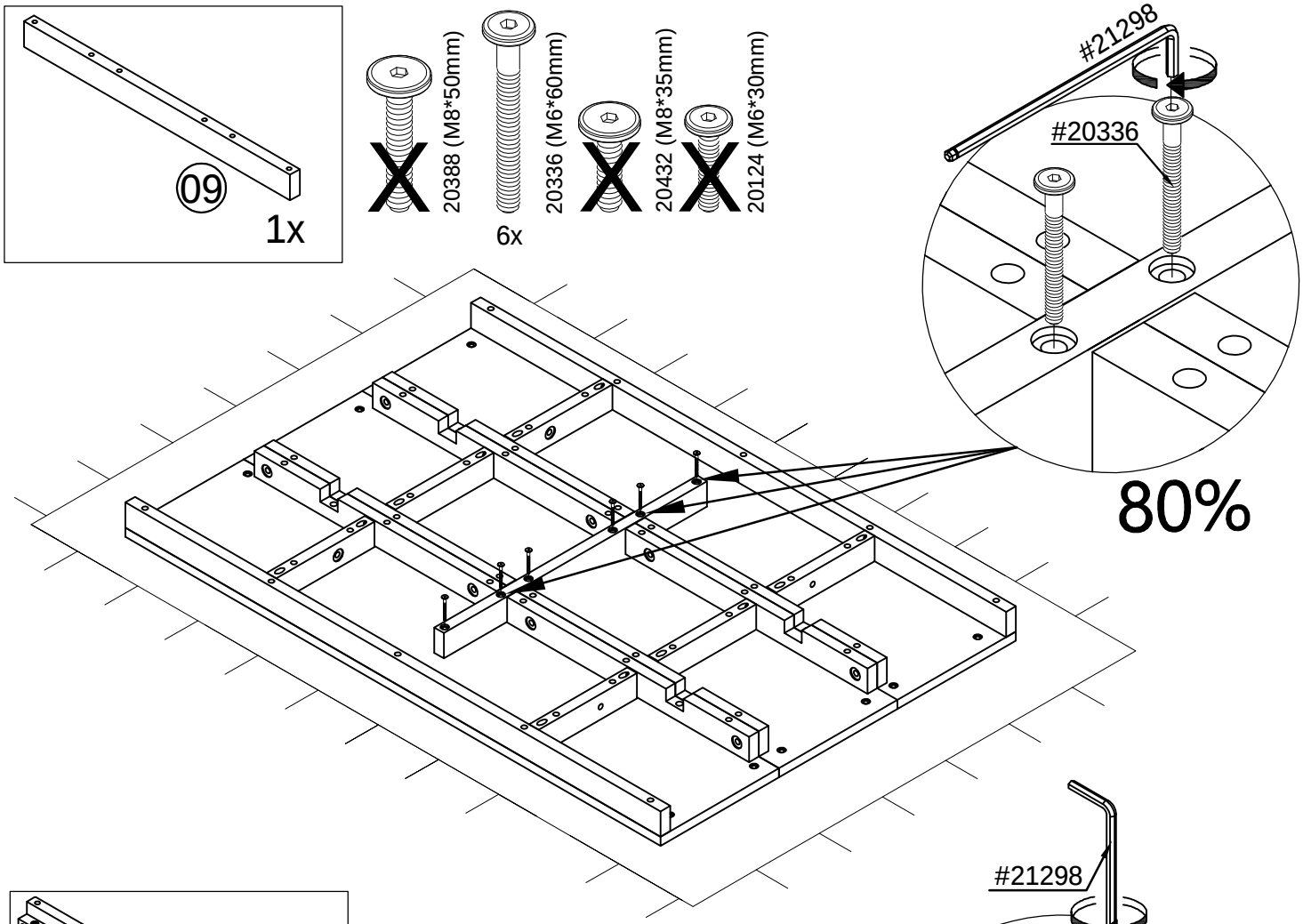
09
1x
20388 (M8*50mm)
20336 (M6*60mm)
6x
20432 (M8*35mm)
20124 (M6*30mm)
#21298
#20336
80%

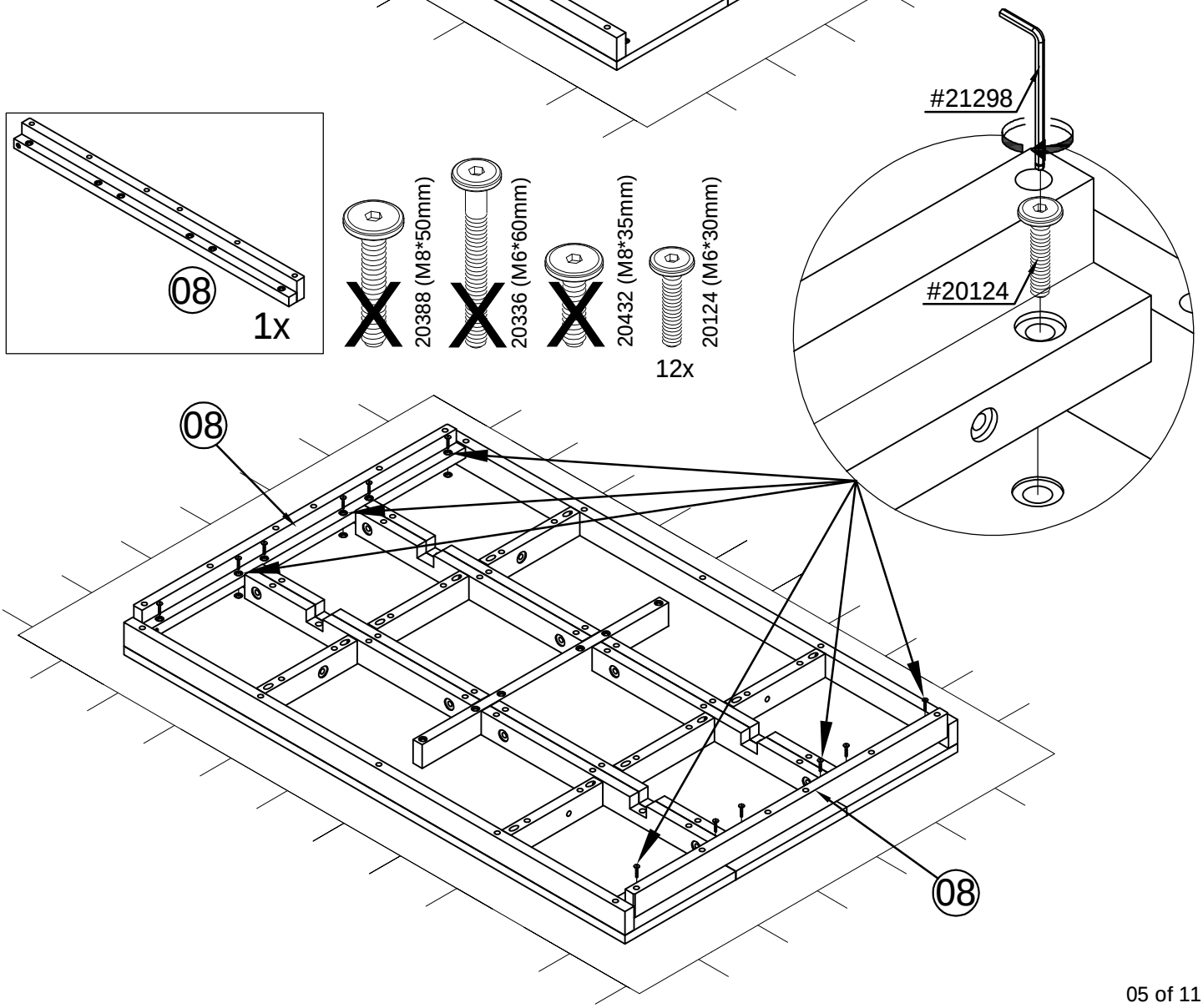
08
1x
20388 (M8*50mm)
20336 (M6*60mm)
20432 (M8*35mm)
20124 (M6*30mm)
12x
#21298
#20124
08
08

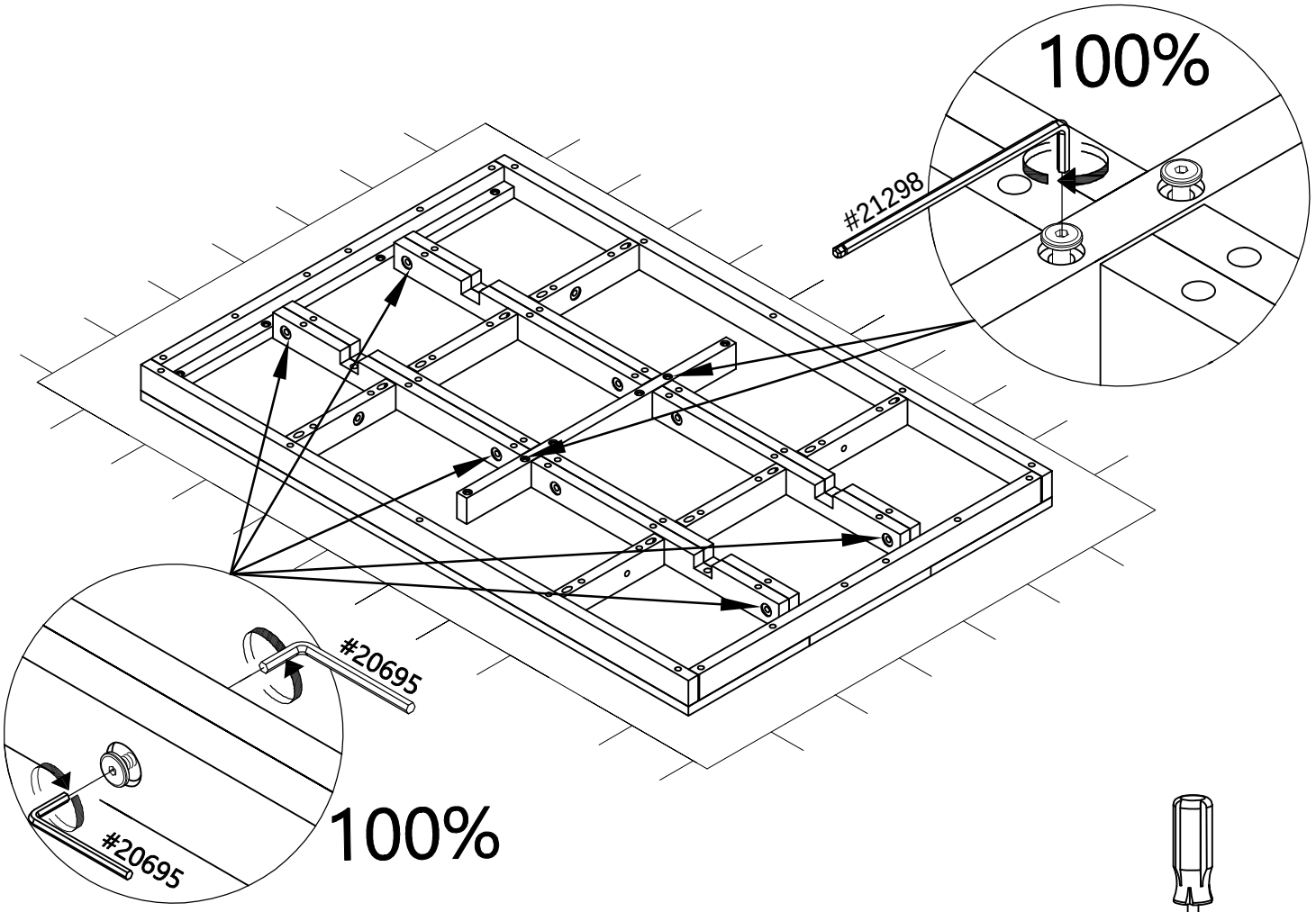

12x

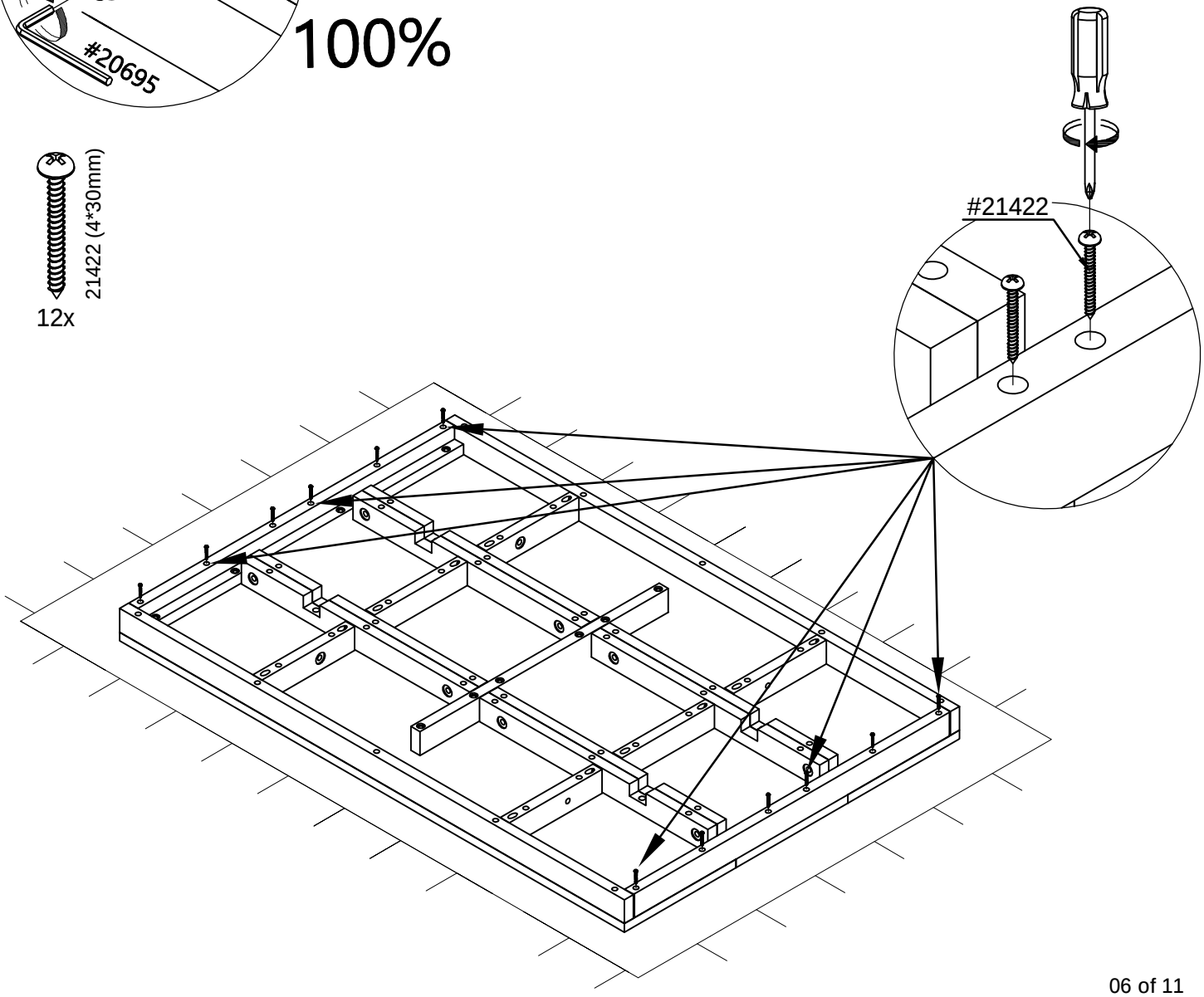

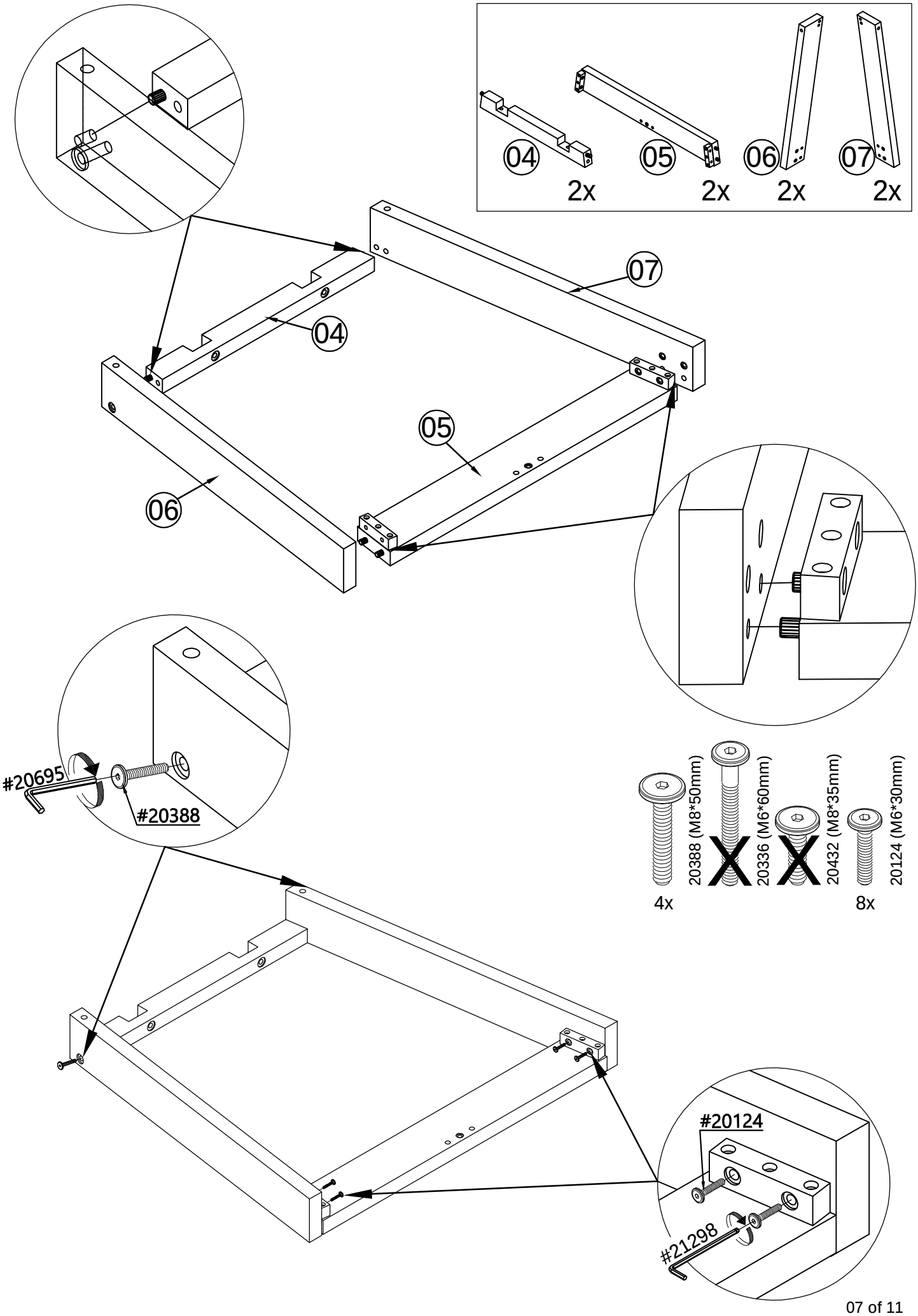
04
2x
05
2x
06
2x
07
2x
07
04
05
06
#20695
#20388
20388 (M8*50mm)
4x
20336 (M6*60mm)
20432 (M8*35mm)
8x
20124 (M6*30mm)
#20124
#21298

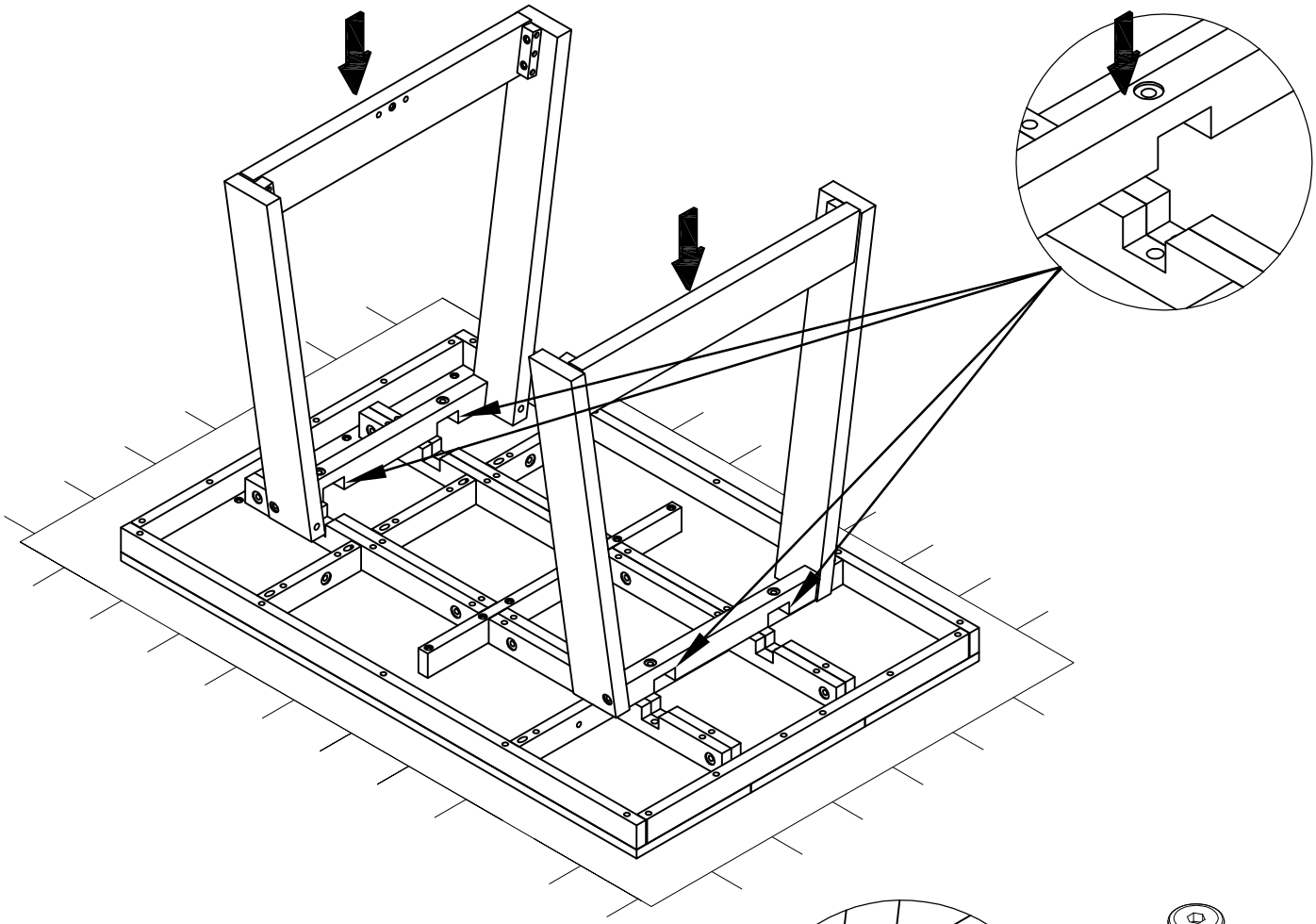

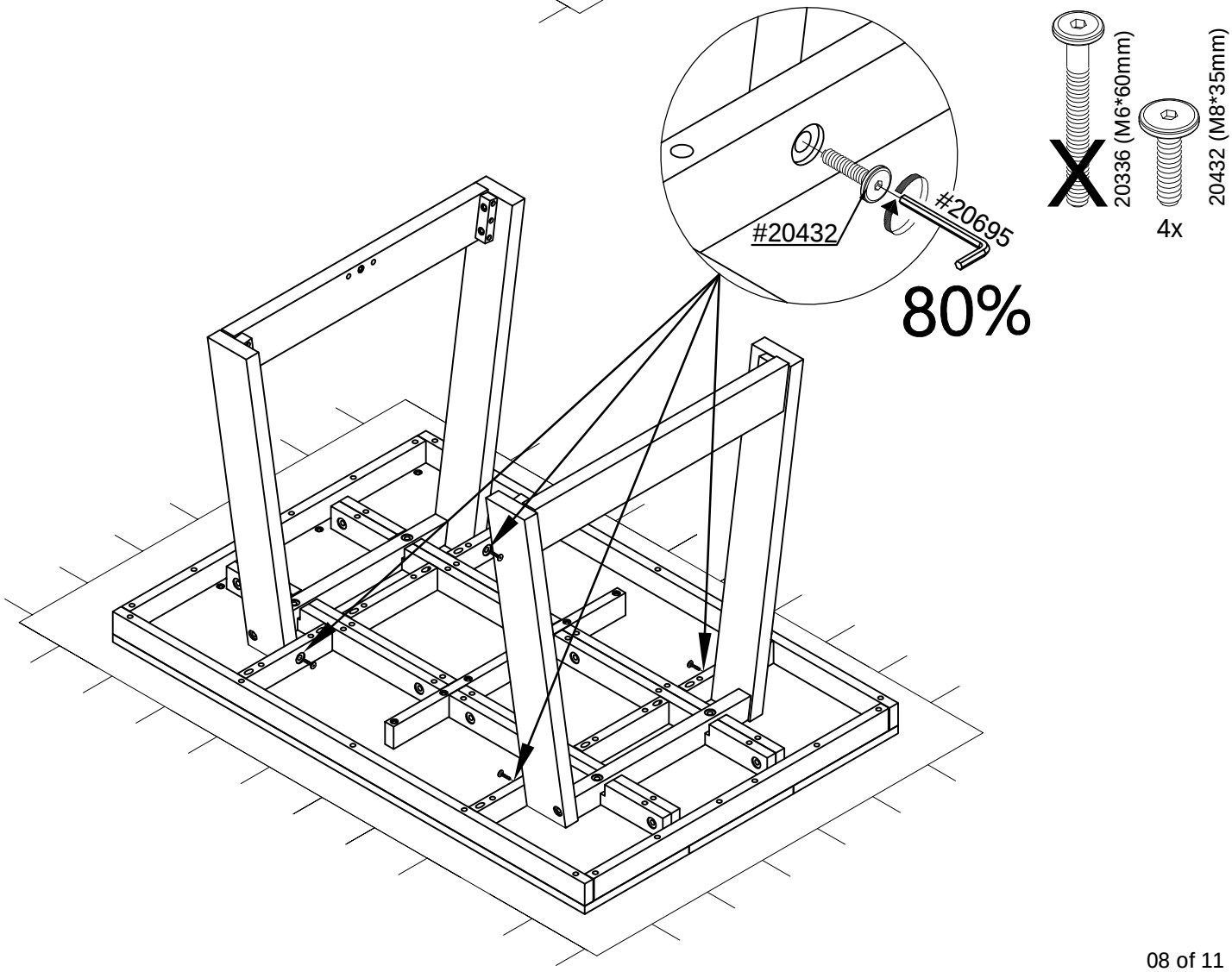
#20432
#20695
80%
X
20336 (M6*60mm)
4x
20432 (M8*35mm)

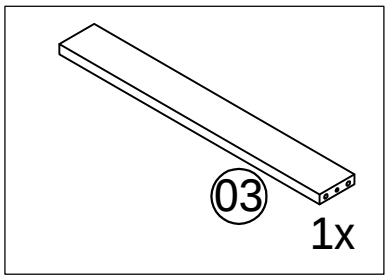
03
1x

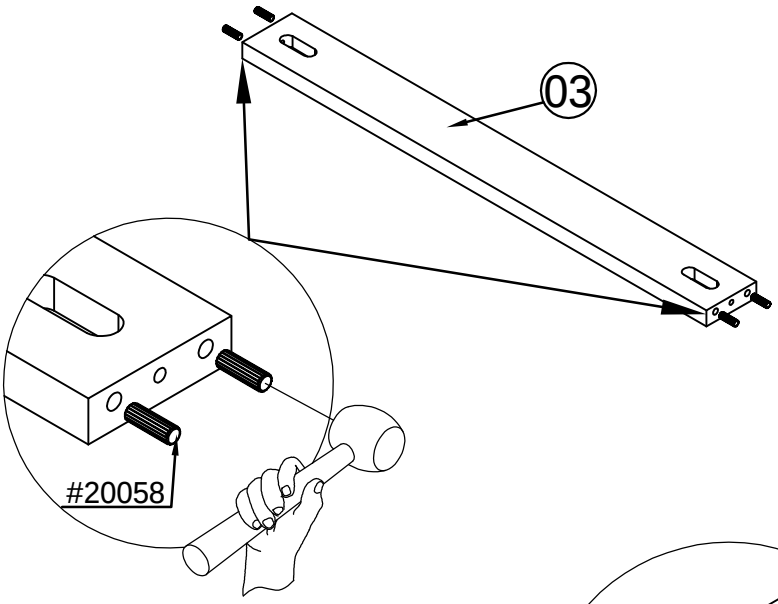
03
#20058

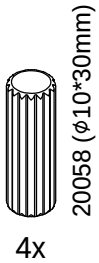
20058 (ϕ10*30mm)
4x

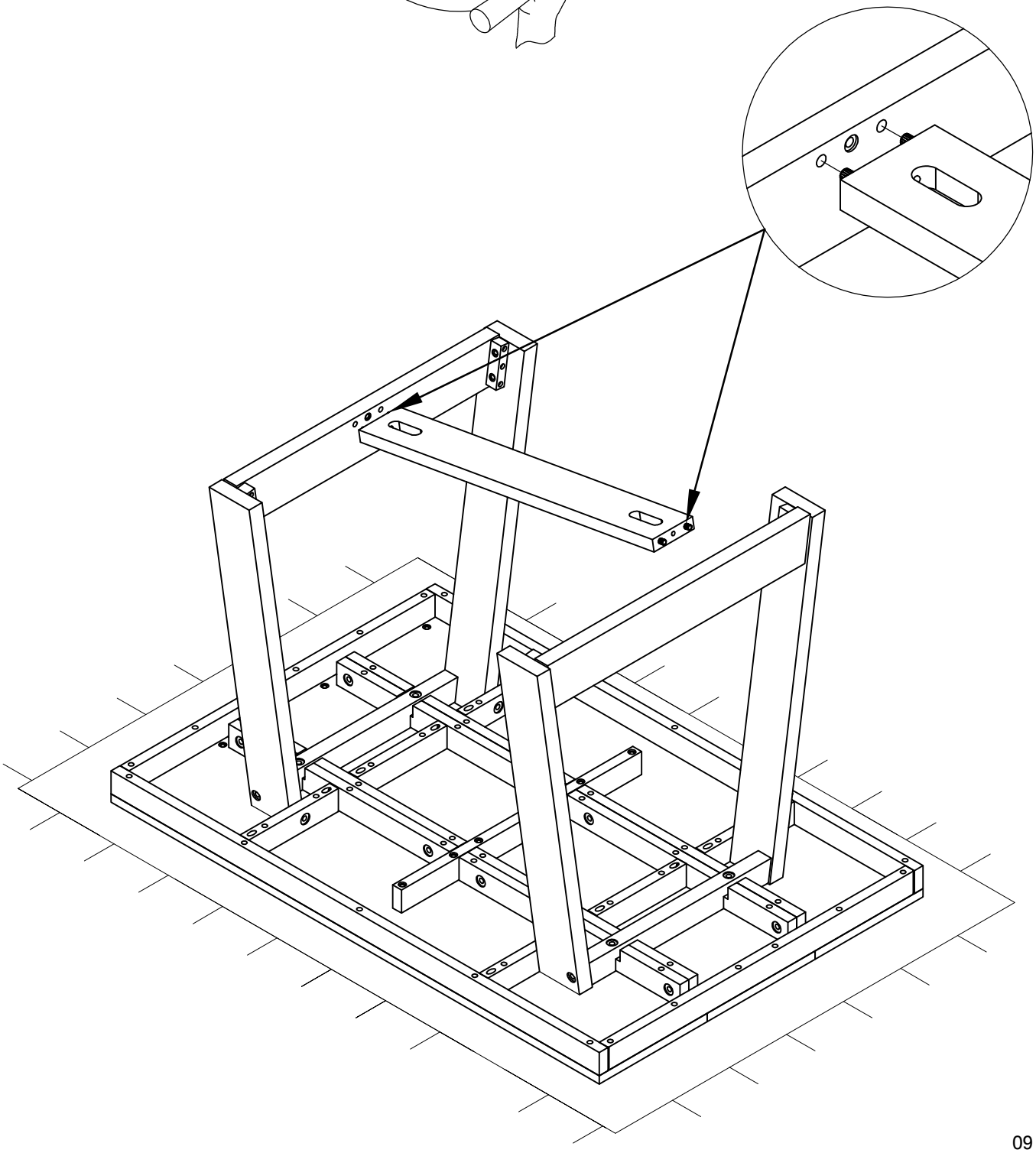

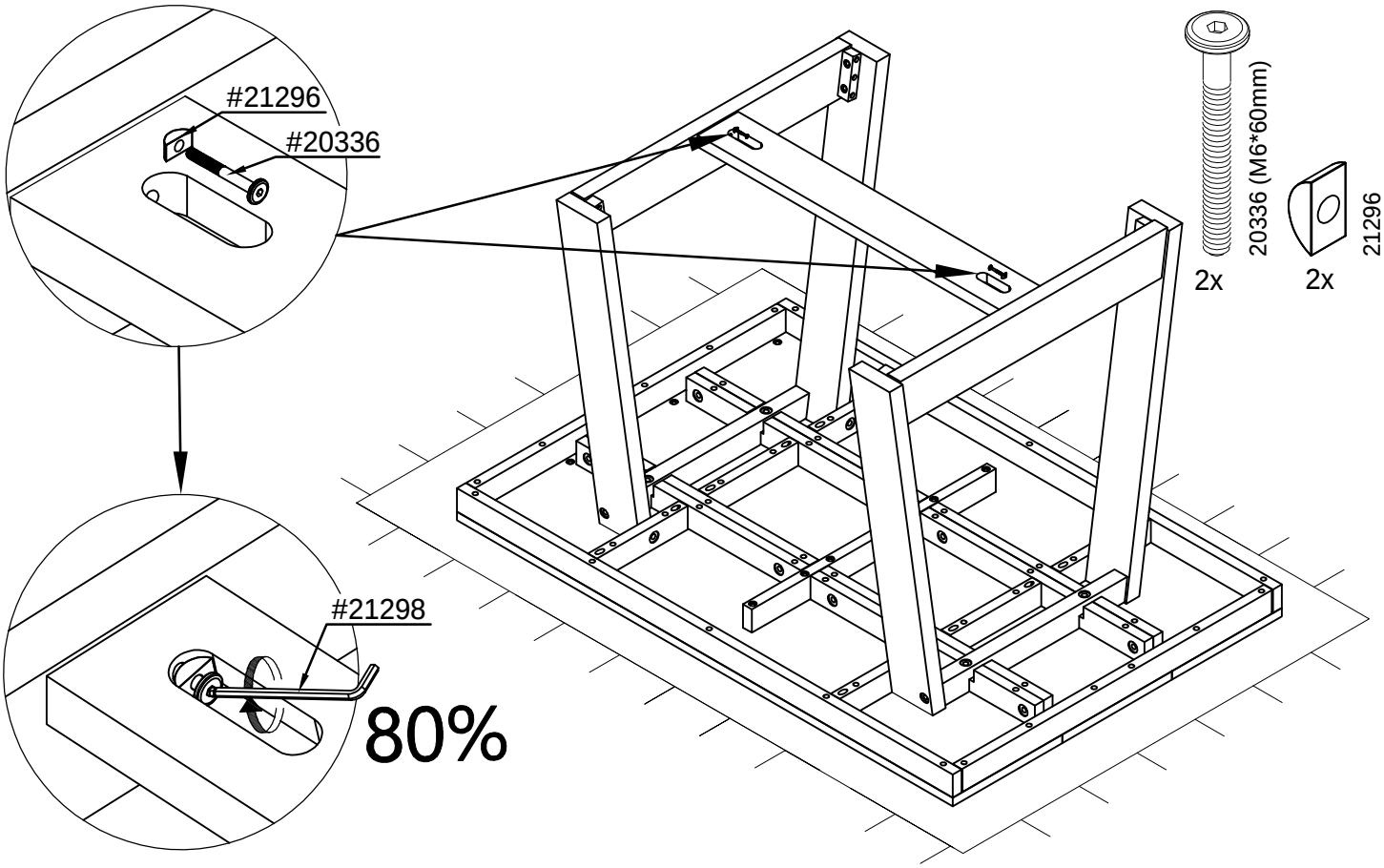
#21296
#20336
#21298
80%
20336 (M6*60mm)
2x
21296
2x

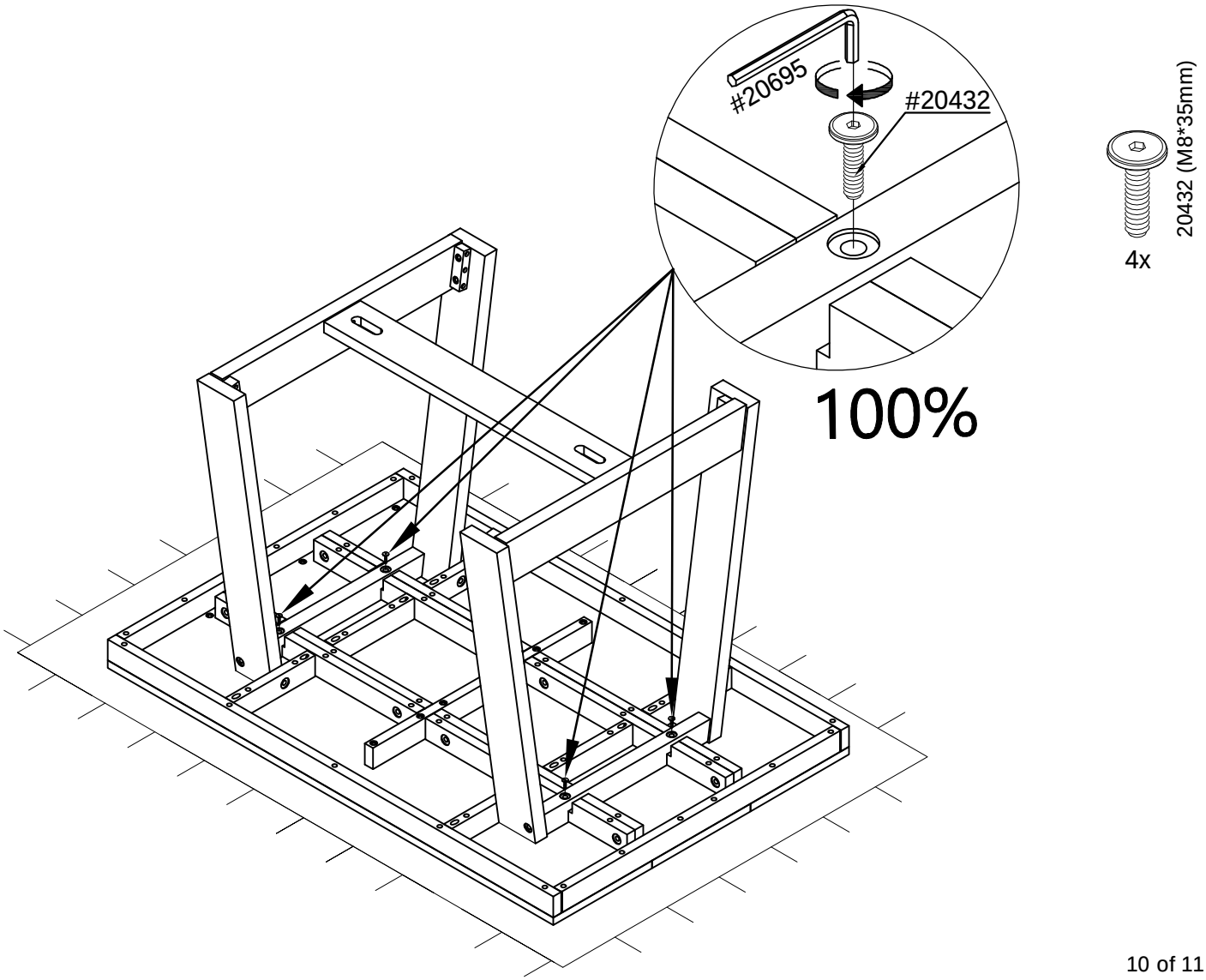
#20695
#20432
100%
20432 (M8*35mm)
4x

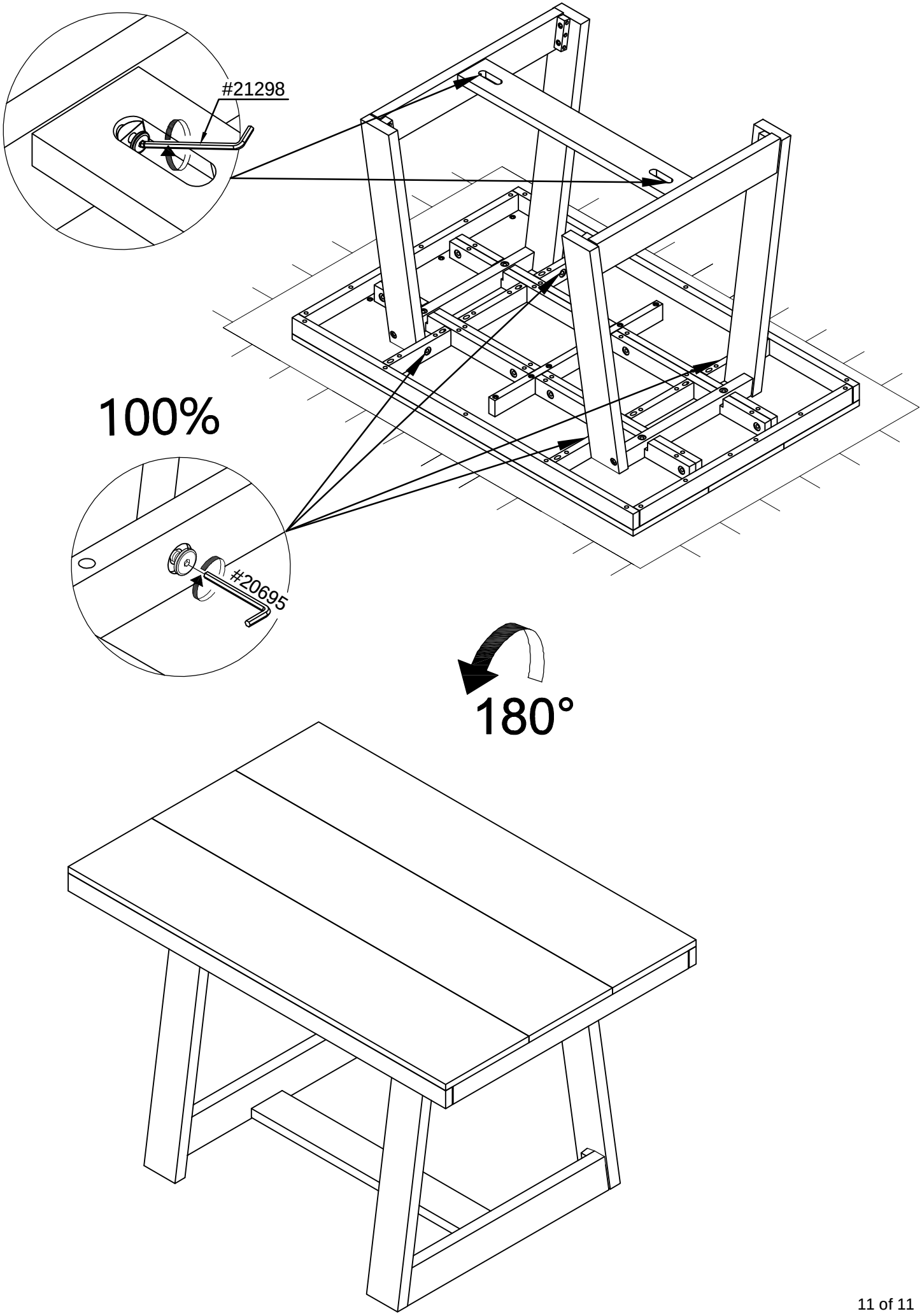
#21298
100%
#20695
180°

ENGLISH

Thank you for your purchase from Furniture. We hope you and your kids will love it!
Please keep these assembly instructions for future reference.

Important:
Safety is our number one concern – please follow these simple safety tips:
Remember to check and tighten bolts/hardware once every few month, as these may loosen with use over time.

Make sure to anchor your large dressers to the wall with the free anti-tip kit provided.
Read and follow the safety instructions on the card attached to the front of your dresser.

Replacement Parts:
In case there is a problem with your product such as missing hardware, please contact your local dealer from whom you purchased the product, and they will be able to provide you with further information on how to obtain replacements.

FRANÇAIS

Merci pour votre achat de Furniture. Nous espérons que vous et vos enfants l'aimeront.
Veuillez conserver cette notice de montage pour une consultation ultérieure.

Important :
La sécurité est notre première préoccupation – veuillez suivre ces simples conseils de sécurité :
N'oubliez pas de vérifier et de serrer les boulons/la quincaillerie une fois tous les deux ou trois mois car ces derniers peuvent se desserrer avec le temps.

Assurez-vous d'ancrer vos grosses commodes au mur à l'aide de la trousse anti-basculement fournie.

Pièces de rechange :
En cas de problème avec votre produit comme de la quincaillerie manquante, veuillez contacter le distributeur local à qui vous avez acheté le produit, ce dernier pourra vous fournir plus d'information sur comment obtenir les pièces de rechange.

ESPAÑOL

Gracias por su compra de Furniture. Esperamos que usted y sus hijos les encantará.
Conserve estas instrucciones de montaje para futuras consultas.

Importante:
La seguridad es nuestra preocupación número uno - siga estos sencillos consejos de seguridad:
Recuerde revisar y apretar tornillos / herrajes una vez cada pocos meses, ya que estos pueden aflojarse con el uso a lo largo del tiempo.

Asegúrese de anclar sus aparadores grandes a la pared con el kit anti-tip gratuito proporcionado. Lea y siga las instrucciones de seguridad de la tarjeta colocada en la parte frontal de la cómoda.

Piezas de repuesto:
En caso de que se produzca un problema con el producto, como el hardware faltante, póngase en contacto con
Su distribuidor local de quien adquirió el producto, y ellos podrán proporcionarle más información sobre cómo obtener los reemplazos.