ASSEMBLY INSTRUCTIONS

DJ1015-150CM

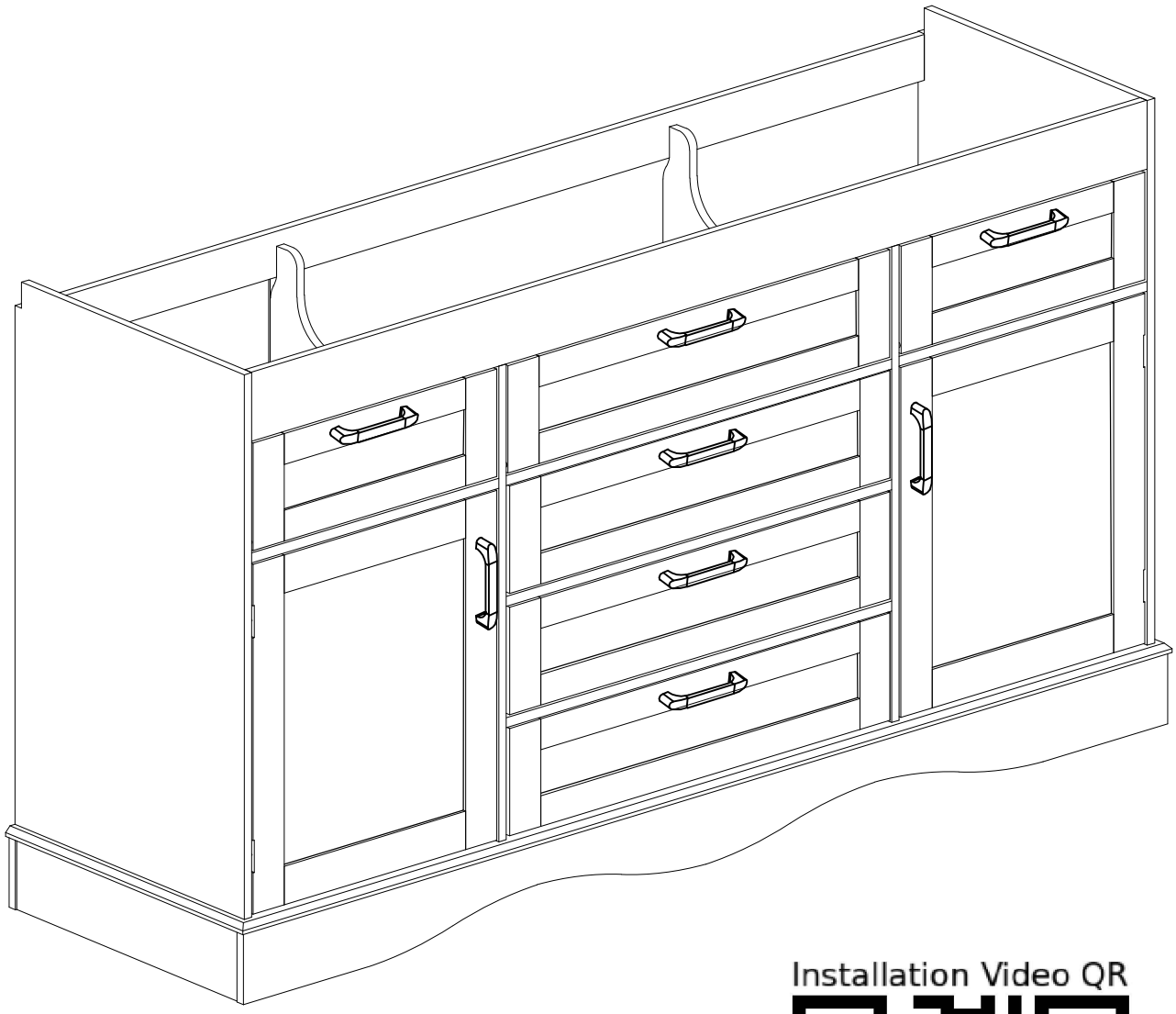

Installation Video QR

DJ1015
https://vimeo.com/1145817875

⚠ SAFETY TIPS

Static charge may cause dust on foam-clean with a dry or damp cloth.

Small foam strands may be present-handle gently and dispose of properly.

Do not burn or incinerate. Check local recycling guideline.

⚠ CONSEILS DE SÉCURITÉ

L'électricité statique peut attirer la poussière sur la mousse - nettoyer avec un chiffon sec ou humide.

De petits morceaux de mousse peuvent être présents - manipuler avec précaution et jeter correctement.

Ne pas brûler ni incinérer. Vérifier les directives de recyclage locales.

Have an assembly question or need a replacement part?
Please contact with our customer service.

Vous avez une question sur le montage ou besoin d'une pièce de rechange ?
Veuillez contacter notre service client.

Warnings

Important reminder:

Please sort and check all accessories before assembly.
Place the product on an empty cardboard box or on carpet to prevent scratches.

⚠ Please use proper tools for assembly.Using an electric screwdriver can accelerate the assemoly speed, but please do not overtighten the screws.

⚠ Please follow the assembly steps and do not skip any of them.

⚠ If possible, please find a partner to help you with assembly, which can accelerate assembly.

⚠ Keep all small parts of this product away from children. They may cause serious injury.

⚠ We hope you can retighten the screws 2 weeks after assembly, and check the tightening procedure of the screws every 3 months.

If you meet any difficulty, our friendly customer team are always ready to help you.

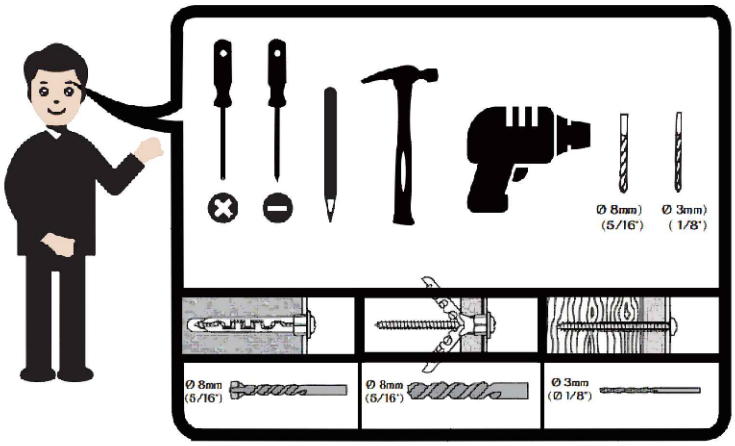



WARNING — Tip-Over / Crush Hazard

Furniture can tip over and cause serious crushing injuries. If an anti-tip kit is provided, install it after assembly and use it as instructed. Do not modify the structure of this product. Use only as intended and ensure all fasteners are fully tightened. The manufacturer is not responsible for damage or injury caused by unauthorized modifications or improper assembly.

Peel off film before use

Avertissements

Rappel important :

Veuillez trier et vérifier tous les accessoires avant le montage. Placez le produit sur un carton vide ou sur une moquette pour éviter les rayures.

⚠ Veuillez utiliser les outils appropriés pour le montage. L'utilisation d'une visseuse électrique peut accélérer le montage, mais veuillez ne pas trop serrer les vis.

⚠ Veuillez suivre les étapes de montage et ne pas en sauter aucune.

⚠ Si possible, veuillez trouver un partenaire pour vous aider lors du montage, ce qui peut accélérer le processus.

⚠ Gardez toutes les petites pièces de ce produit hors de portée des enfants. Elles pourraient causer des blessures graves.

⚠ Nous vous recommandons de revisser les vis 2 semaines après le montage, et de vérifier le serrage des vis tous les 3 mois.

Si vous rencontrez des difficultés, notre aimable équipe du service client est toujours prête à vous aider.

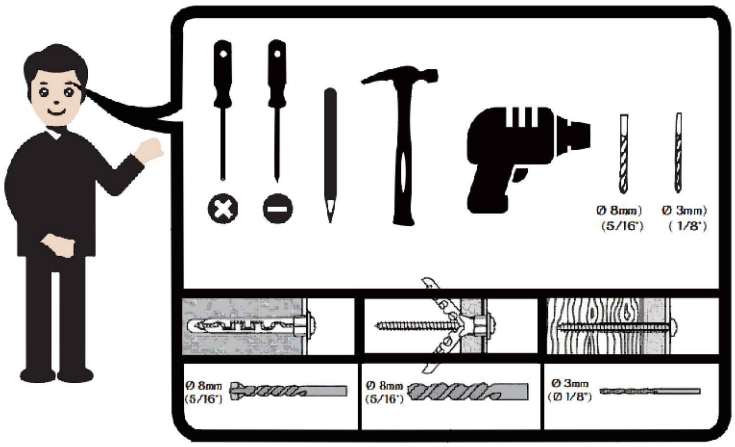



AVERTISSEMENT — Risque de basculement / d'écrasement

Les meubles peuvent basculer et causer des blessures graves par écrasement. Si un kit antirupture est fourni, installez-le après le montage et utilisez-le comme indiqué. Ne modifiez pas la structure de ce produit. Utilisez-le uniquement comme prévu et assurez-vous que toutes les fixations sont complètement serrées. Le fabricant n'est pas responsable des dommages ou blessures causés par des modifications non autorisées ou un montage inapproprié.

Retirer le film avant utilisation.

Explosion Diagram / Diagramme éclaté

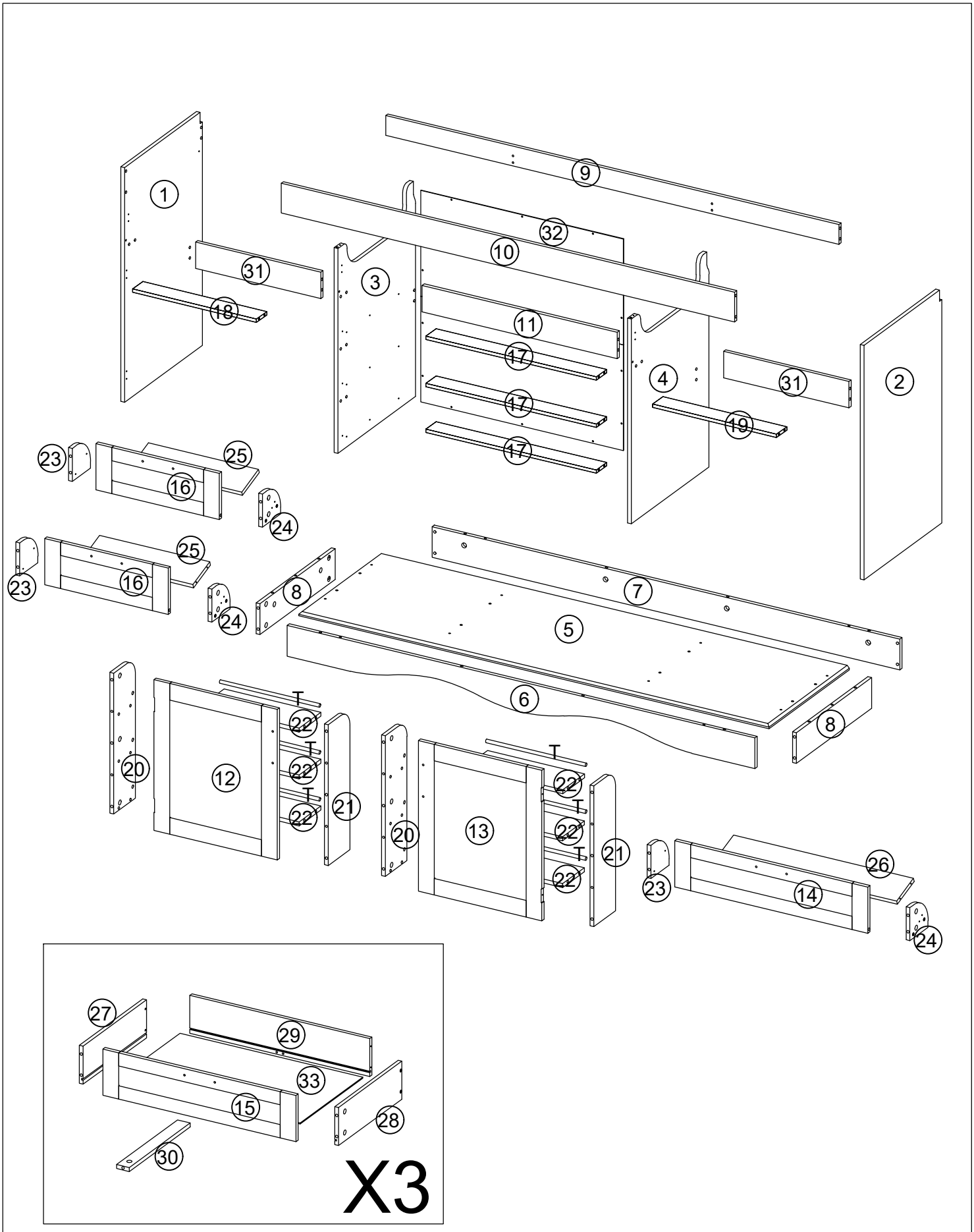

Parts List / Liste des pièces

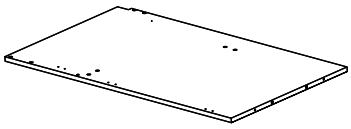 ①	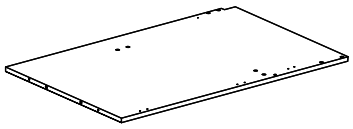 ②	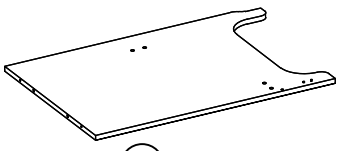 ③	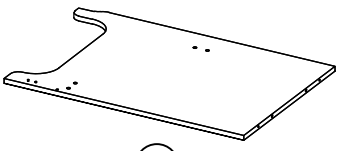 ④
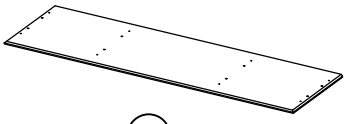 ⑤	 ⑥	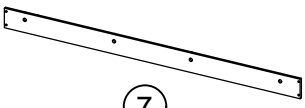 ⑦	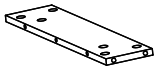 ⑧X2
 ⑨	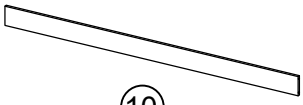 ⑩	 ⑪	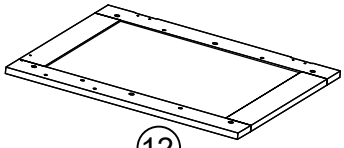 ⑫
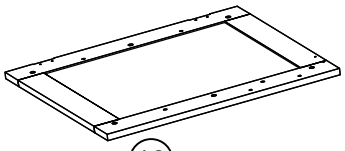 ⑬	 ⑭	 ⑮X3	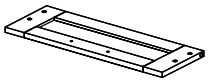 ⑯X2
 ⑰X3	 ⑱	 ⑲	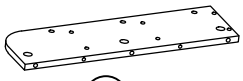 ⑳X2
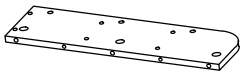 ㉑X2	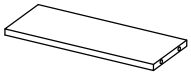 ㉒X6	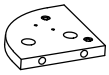 ㉓X3	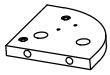 ㉔X3
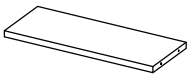 ㉕X2	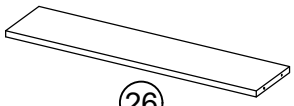 ㉖	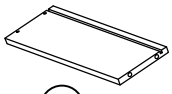 ㉗X3	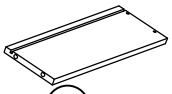 ㉘X3
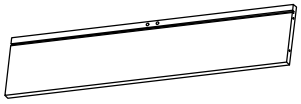 ㉙X3	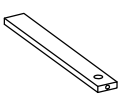 ㉚X3	 ㉛X2	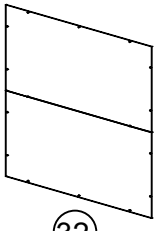 ㉜
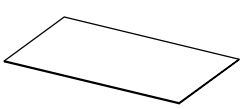 ㉝X3			

Hardware List / Liste du matériel

No. N°	Code code	Diagram diagramme	Description description	Quantity quantité	Spare de rechange
1	**A**		Ø7 x 40 mm	123	2
2	**A1**		Ø15 x 9 mm	123	2
3	**B1**		Ø4 x 35 mm	42	2
4	**B2**		Ø3.5 x 12 mm	98	2
5	**B3**		Ø4 x 12 mm	14	2
6	**C1**		Ø6 x 30 mm	24	2
7	**C2**	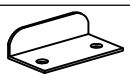		12	
8	**C3**	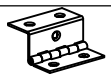		4	
9	**C4**			123	2
10	**C5**			2	
11	**D1**	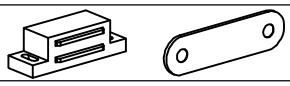		2	
12	**D2**	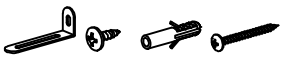		2	
13	**D3**			8	
14	**D4**		Ø4 x 15 mm	16	1
15	**F**			6	
16	**T**		L = 316 mm	6	
17	**P**			8	

THE SPARE BAG INCLUED EXTRA HARDWARE FOR DAMAGED OR MISSING SMALL HARDWARE WHILE YOU ARE ASSEMBLING

Le sac de pièces de rechange contient du matériel supplémentaire pour le petit matériel endommagé ou manquant lors de votre assemblage.

Hardware List / Liste du matériel

No. N°	Code code	Diagram diagramme	Description description	Quantity quantité	Spare de rechange
18	**CL**	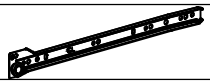	L = 350 mm	3	
19	**CR**	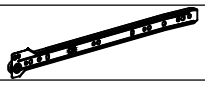	L = 350 mm	3	
20	**DL**	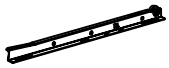	L = 350 mm	3	
21	**DR**		L = 350 mm	3	

Spare parts are packed together in one package.

Les pièces de rechange sont emballées ensemble dans un seul colis.

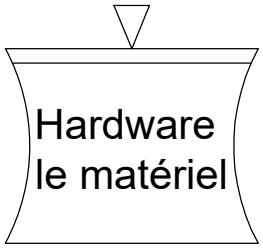

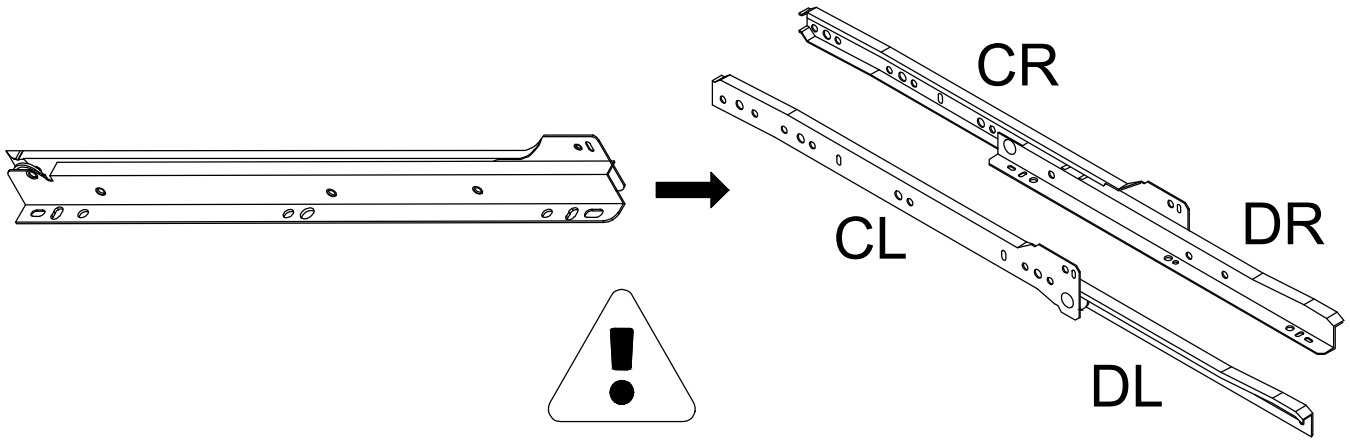

Step/Étape
1

B2	16PCS	C3	4PCS	D1	2PCS	

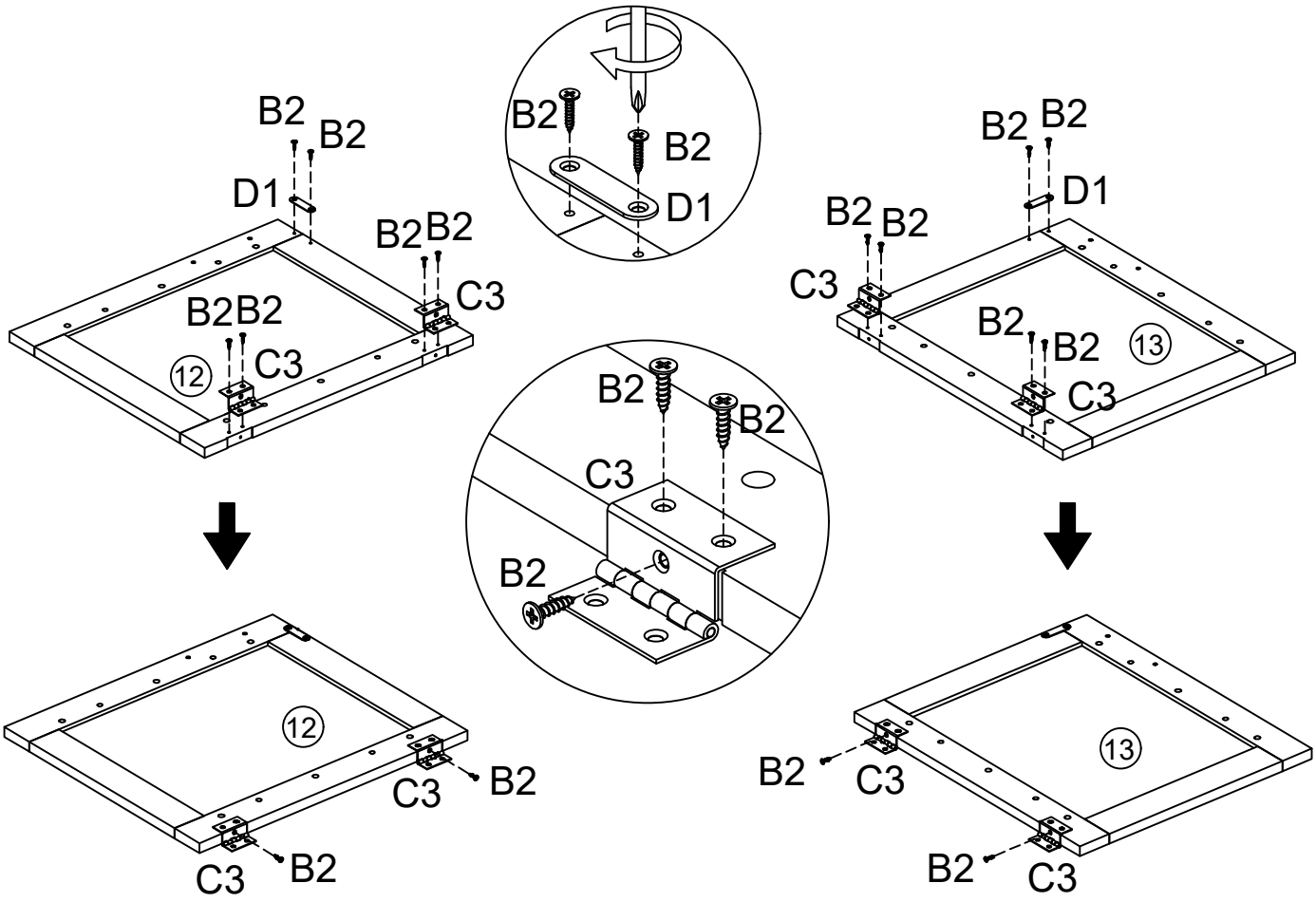

Step/Étape
2

A	12PCS		

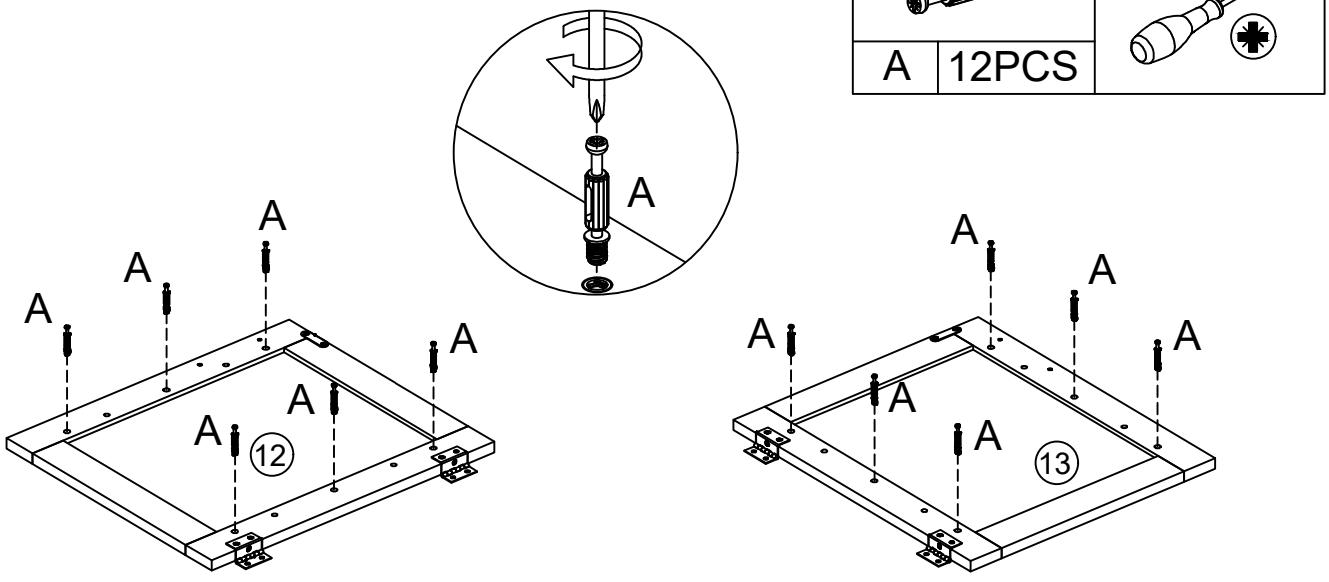

Step/Étape
3

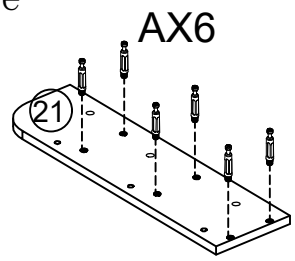

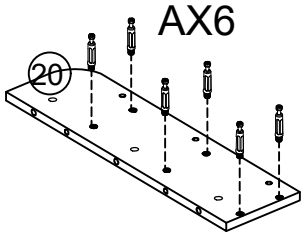

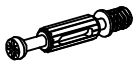		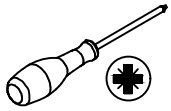
A	24PCS	

x2

Step/Étape
4

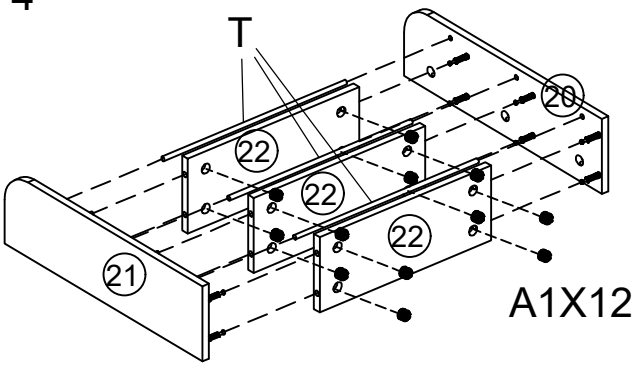

				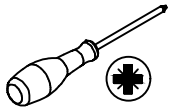
T	6PCS	A1	24PCS	

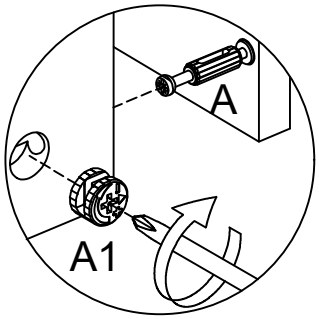

x2

Step/Étape
5

						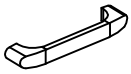		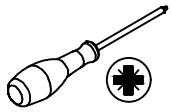
A1	12PCS	C1	8PCS	D4	4PCS	D3	2PCS	

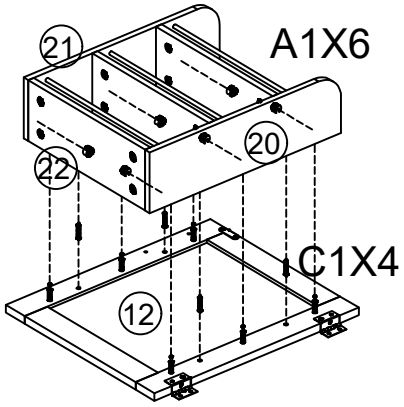

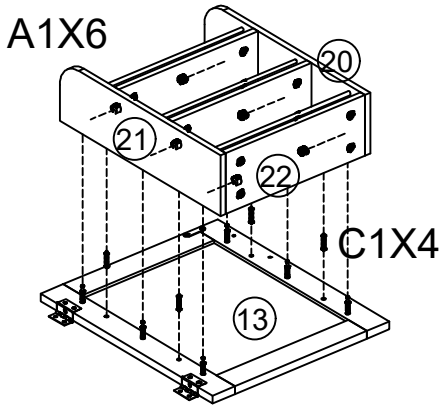

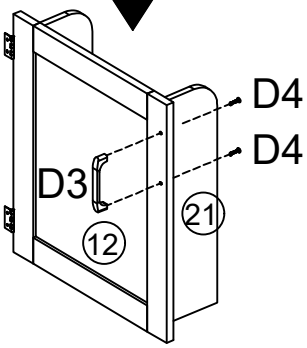

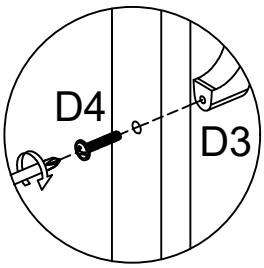

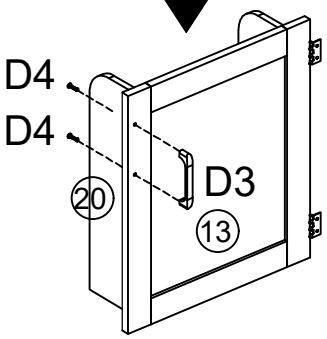

Step/Étape
6

								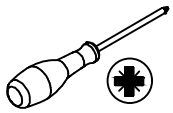
A	12PCS	A1	12PCS	B2	12PCS	B1	12PCS	
						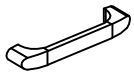		
F	6PCS	C2	6PCS	D4	6PCS	D3	3PCS	

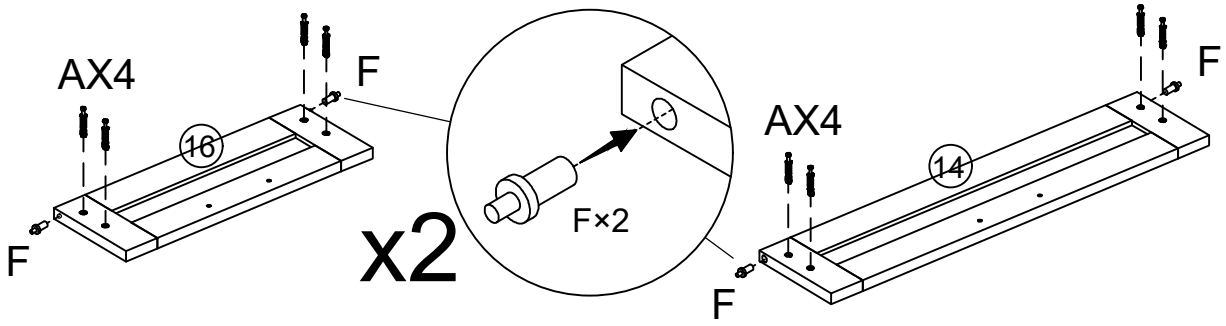

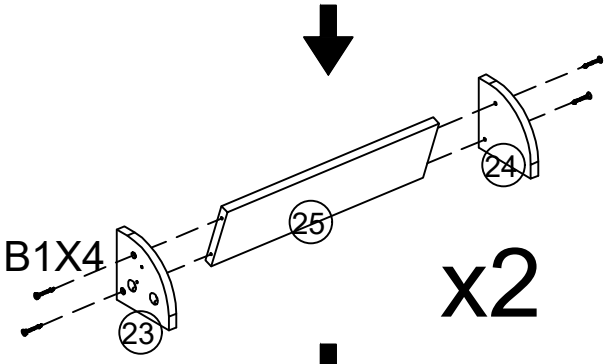

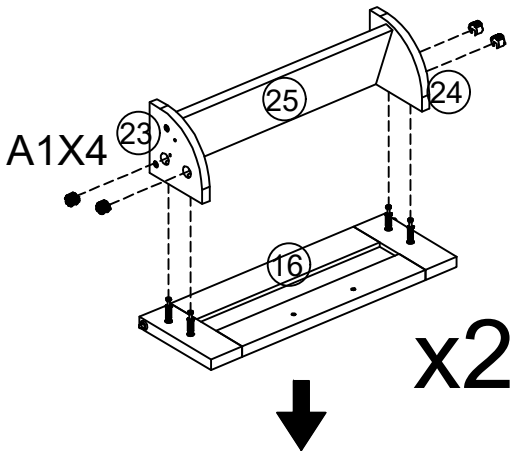

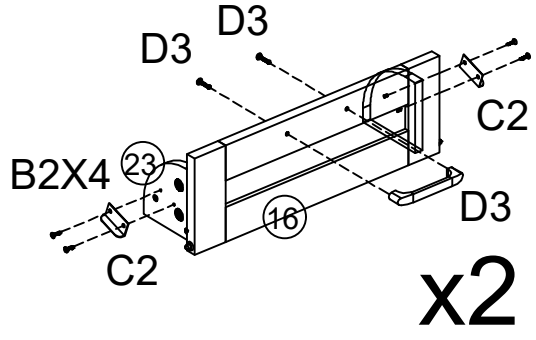

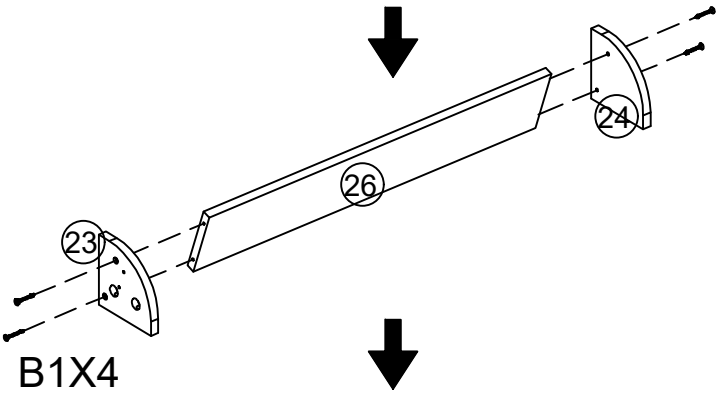

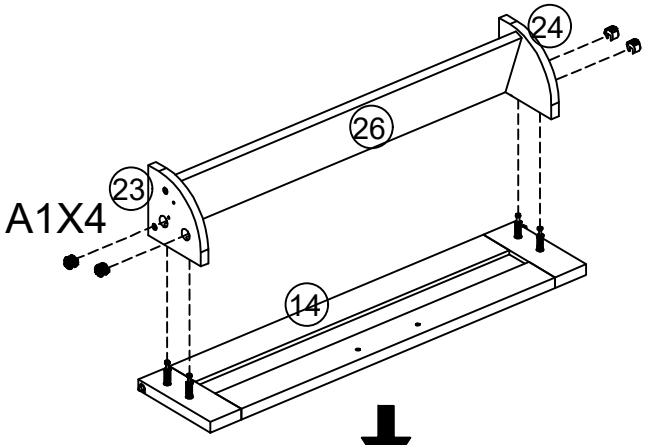

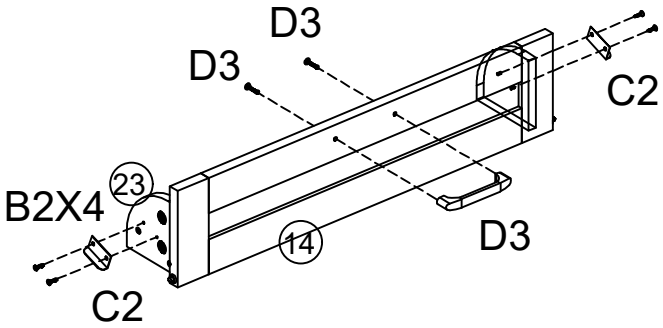

Step/Étape
7

B1	18PCS

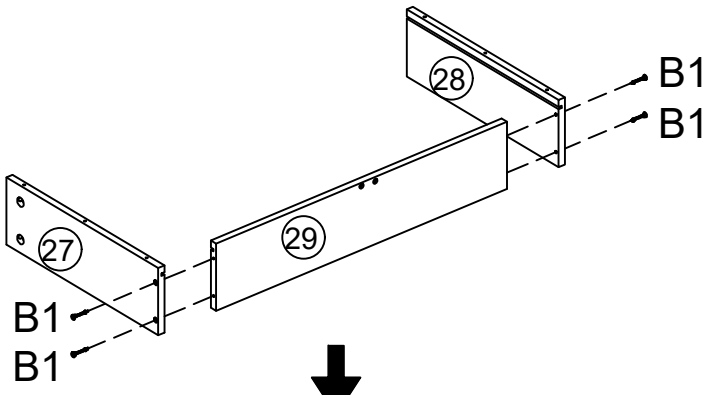

x3

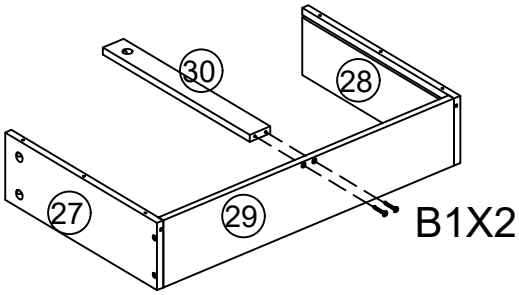

x3

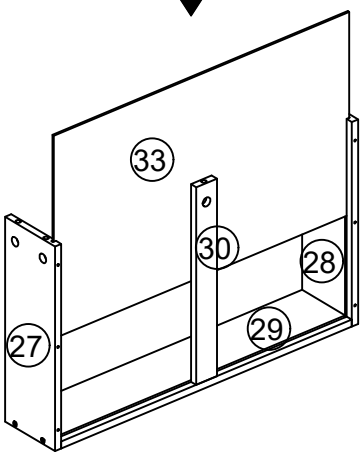

x3

Step/Étape
8

A	15PCS

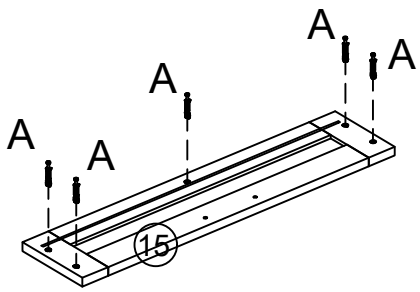

x3

Step/Étape
9

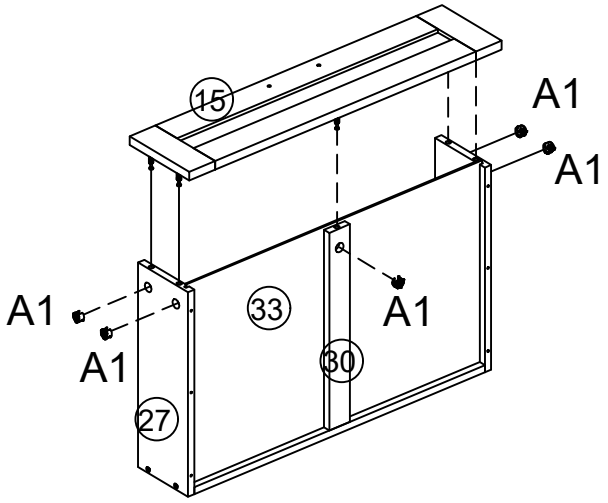

A1	15PCS	

x3

Step/Étape
10

D3	6PCS	D3	3PCS	

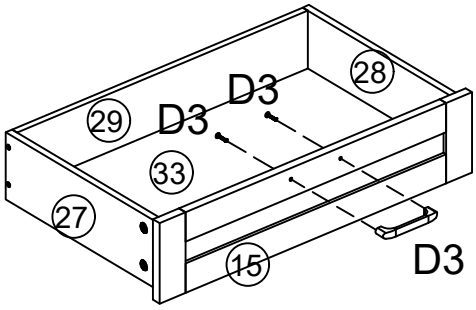

x3

Step/Étape
11

B2	18PCS	DL	3PCS	DR	3PCS	

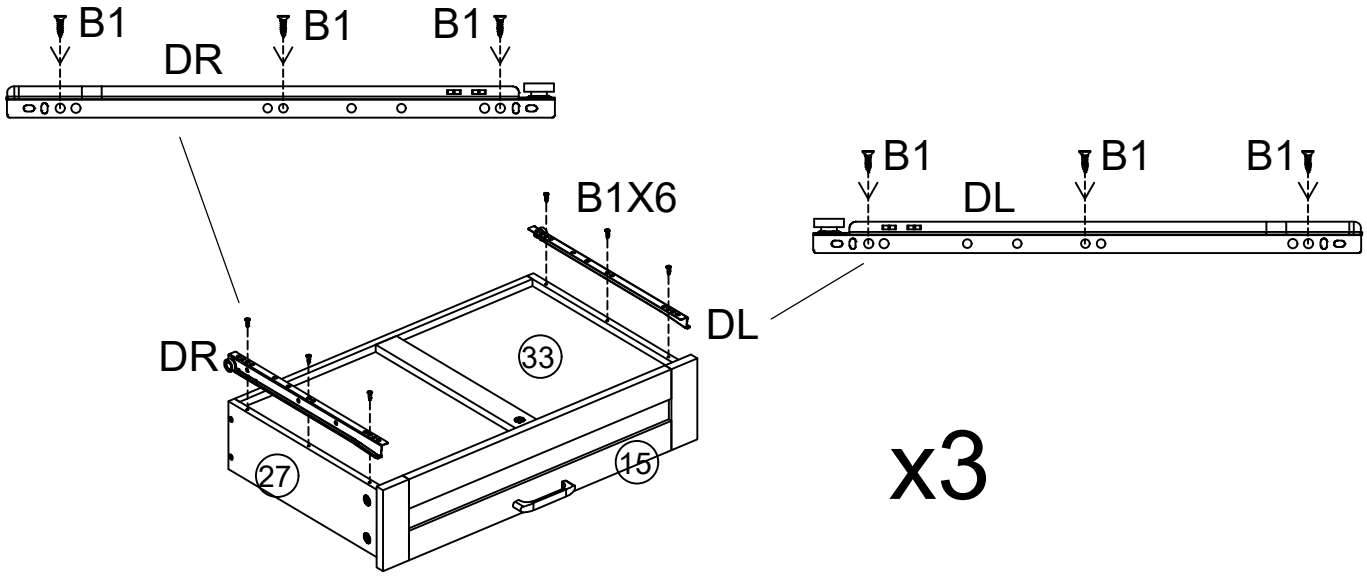

x3

Step/Étape
12

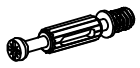				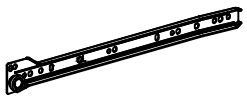				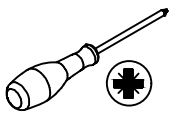
A	24PCS	B2	32PCS	CL	3PCS	CR	3PCS	

	
C2	4PCS

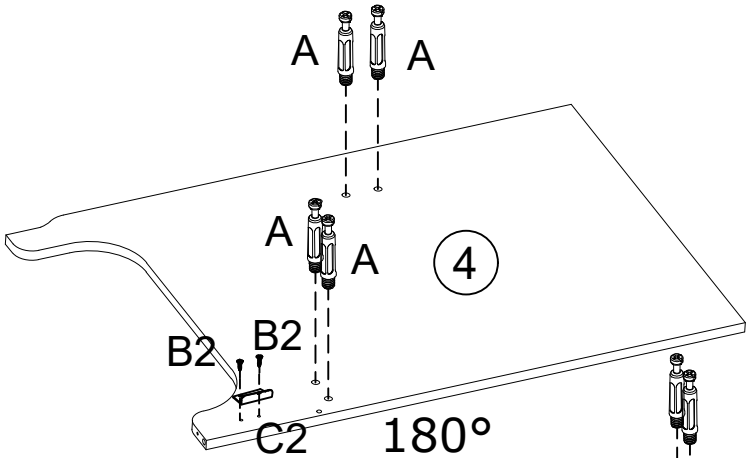

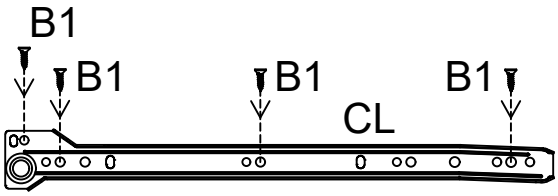

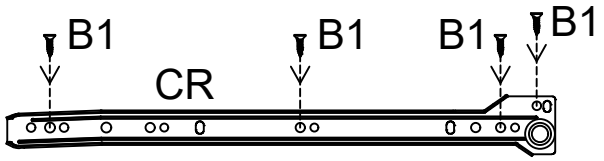

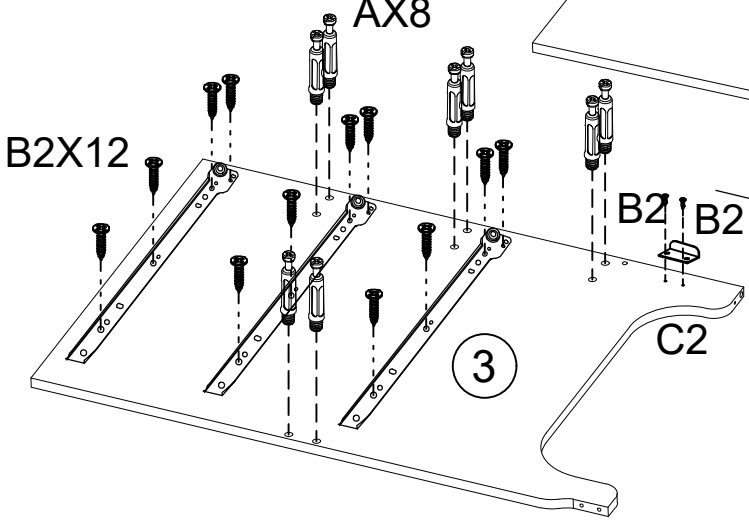

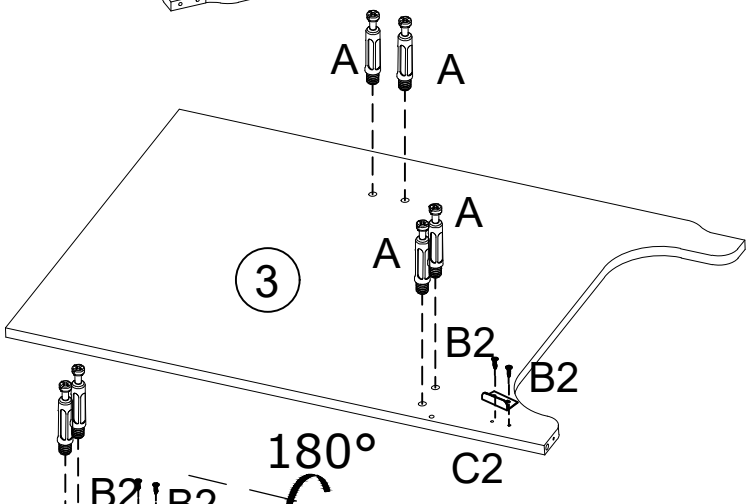

Step/Étape
13

A1	16PCS

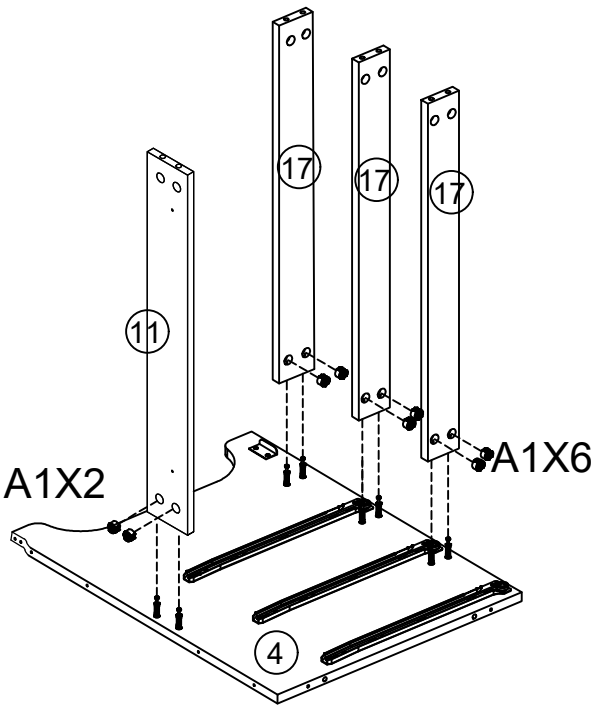

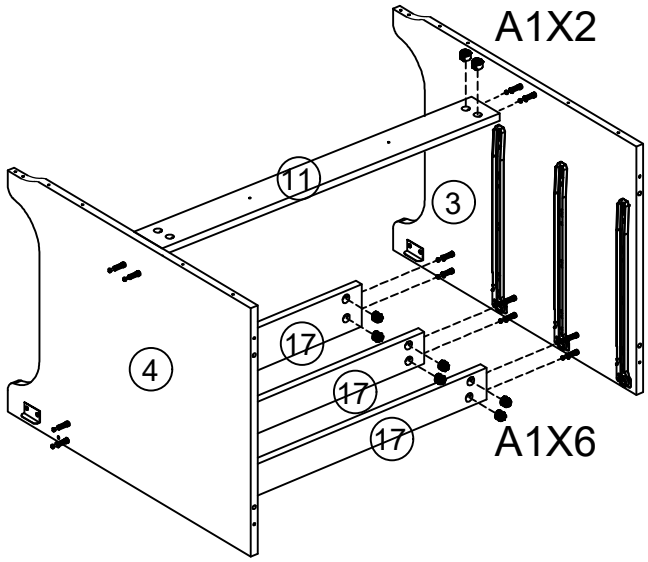

Step/Étape
14

B1	4PCS	B2	2PCS	C5	2PCS	

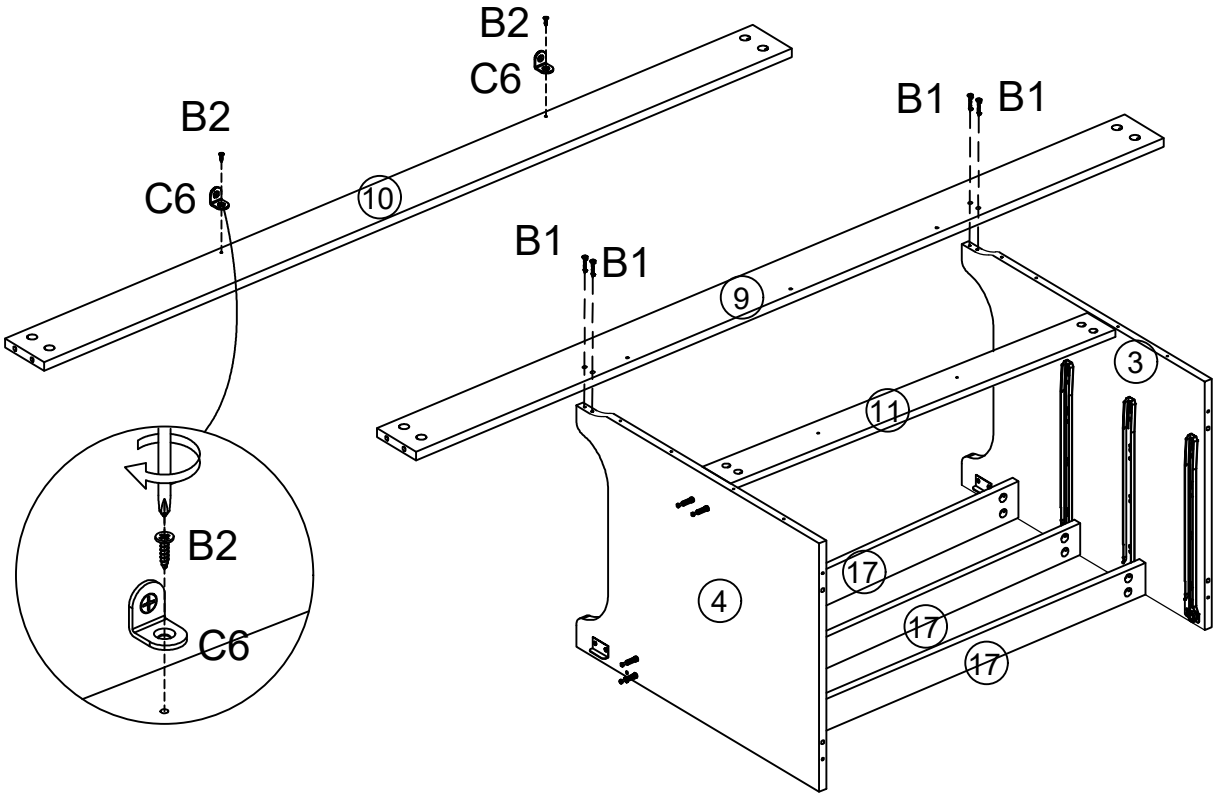

Step/Étape
15

D1	2PCS	A1	4PCS	C1	2PCS	B2	6PCS

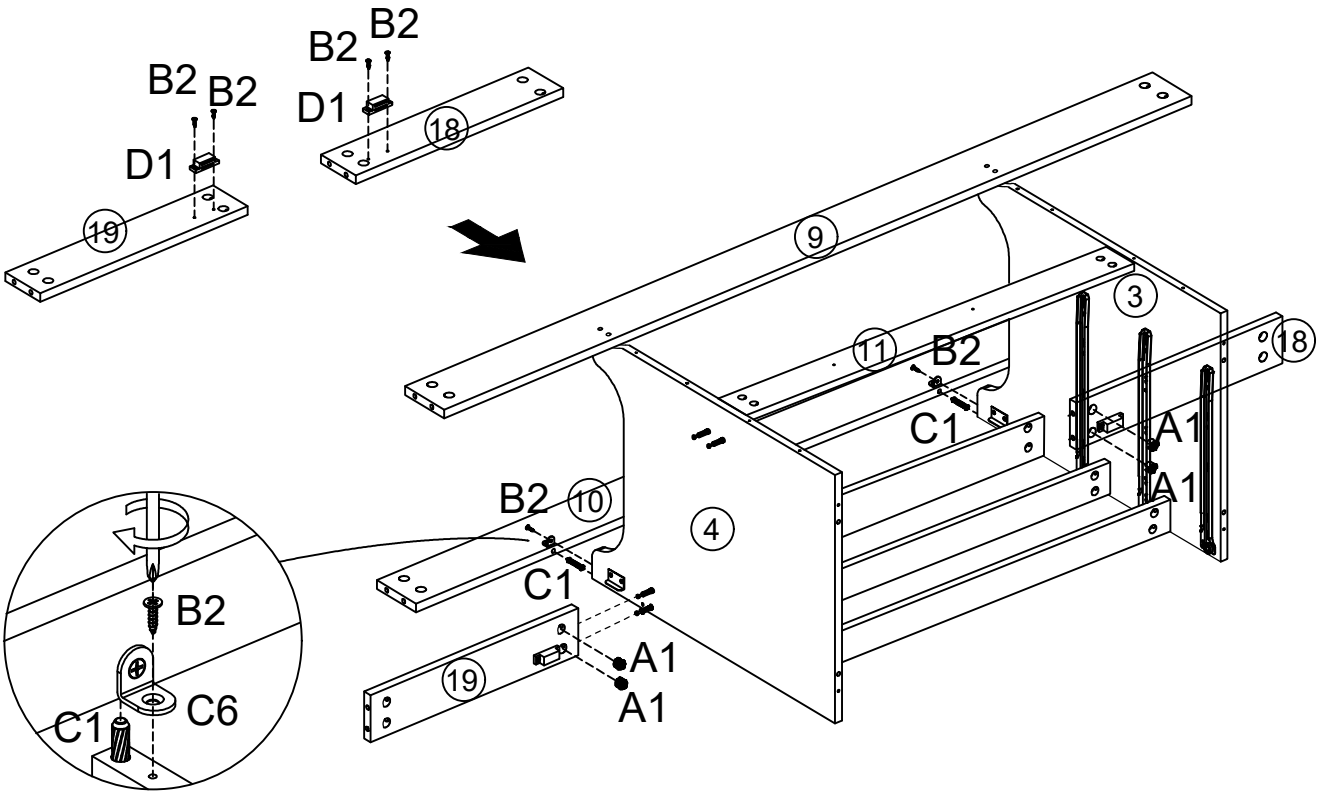

Step/Étape
16

A1	4PCS	

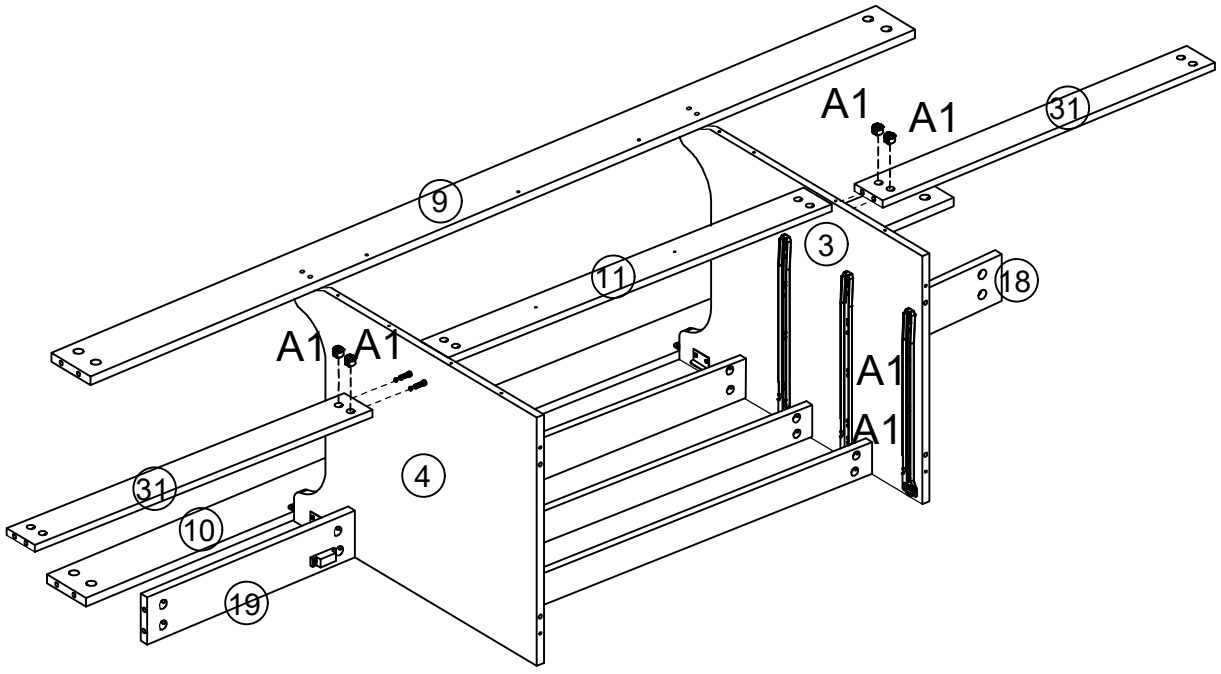

Step/Étape
17

A	16PCS	B2	4PCS	C2	2PCS
D2	2PCS				

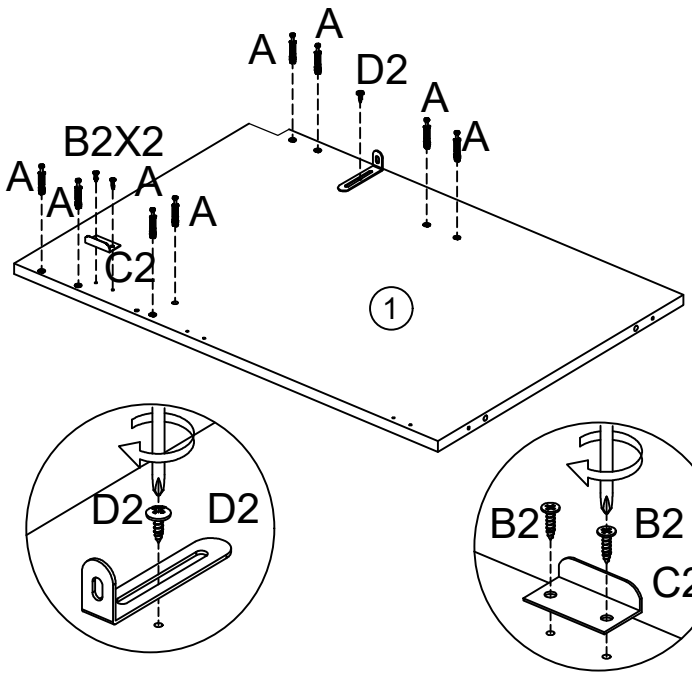

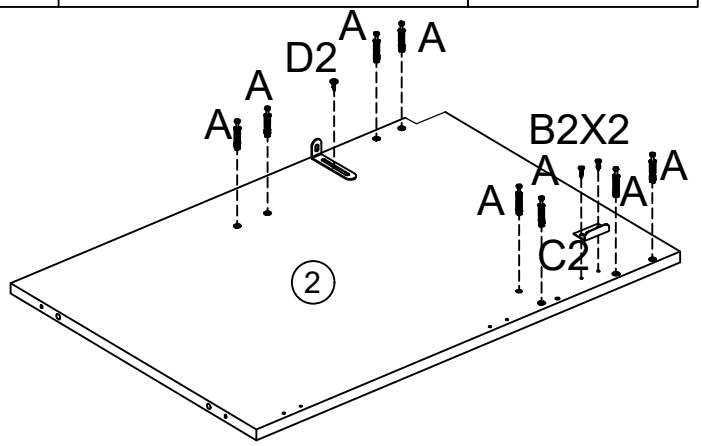

Step/Étape
18

A1	16PCS	

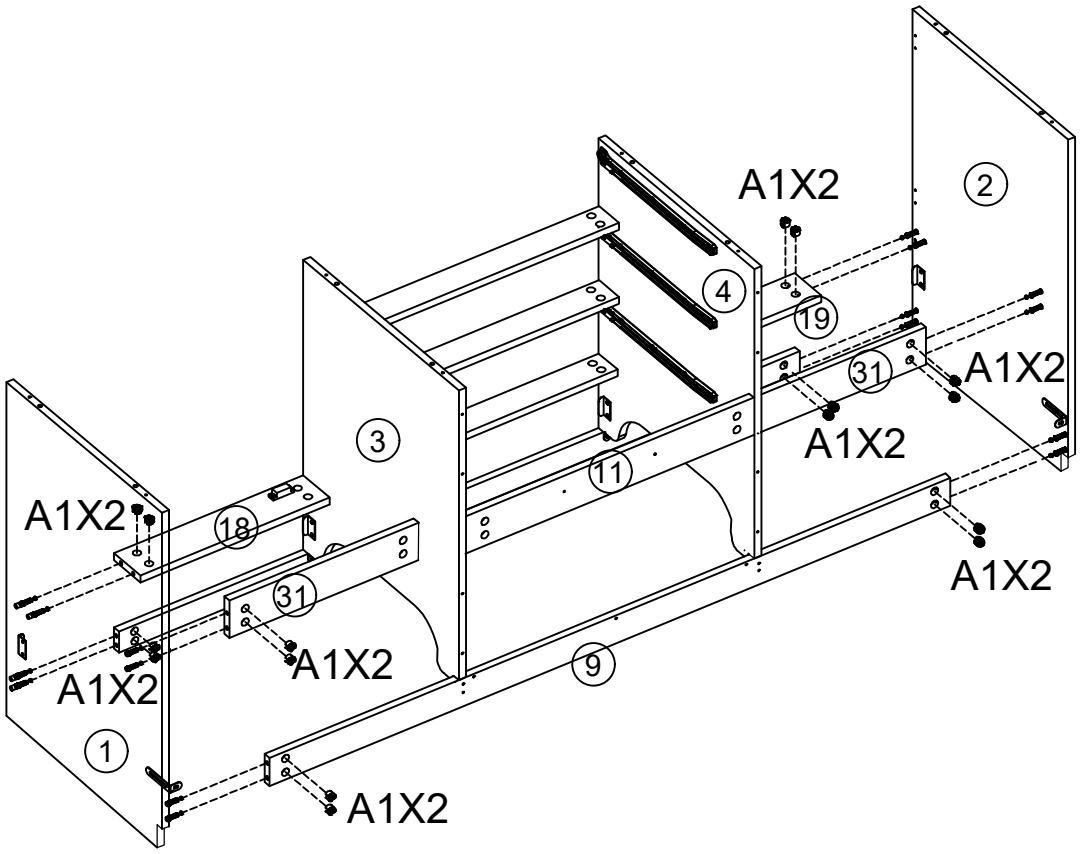

Step/Étape
19

					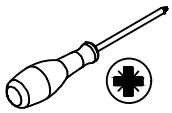
A	12PCS	C1	8PCS	B1	8PCS

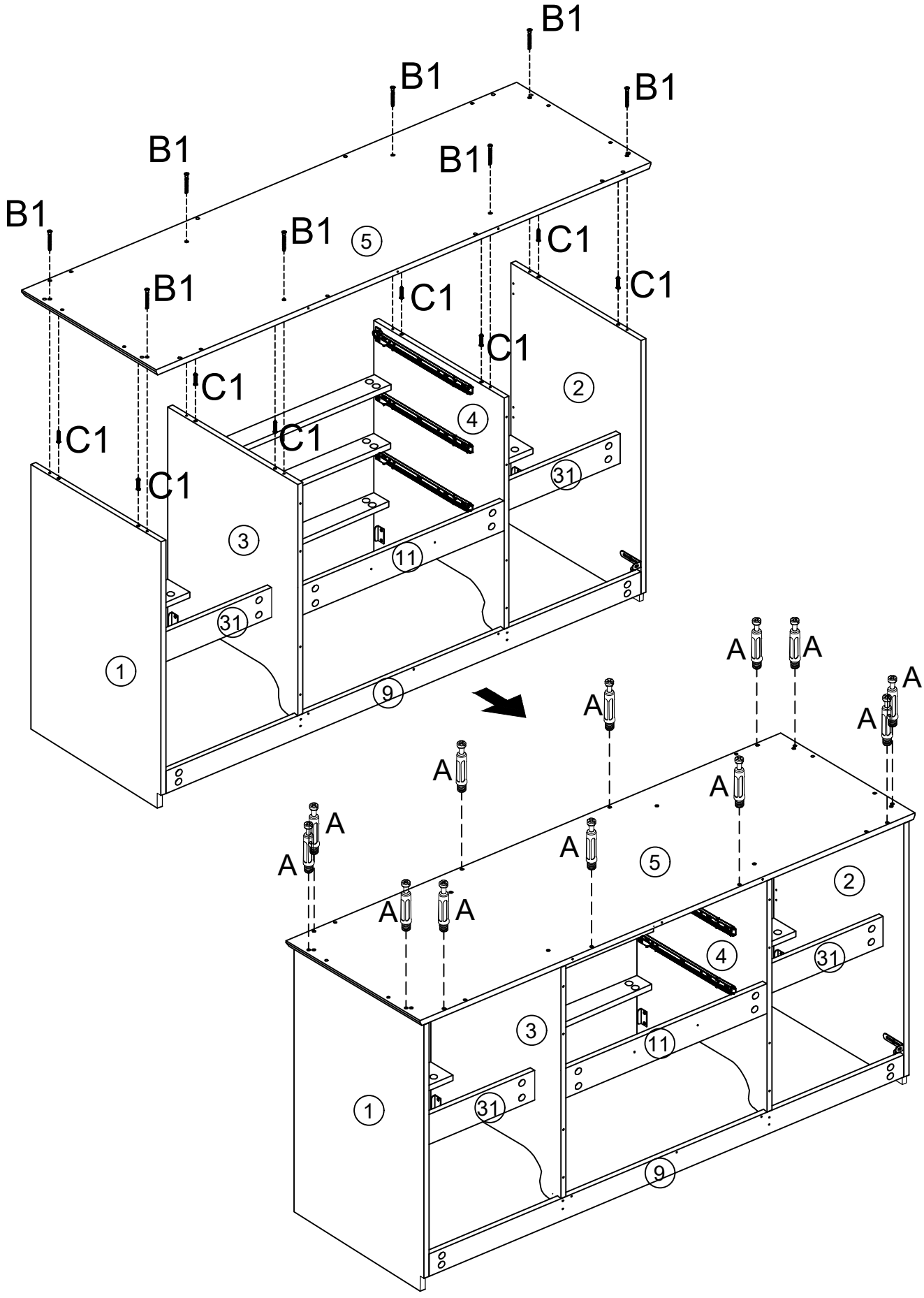

Step/Étape
20

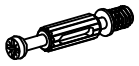	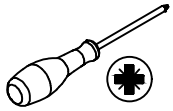
A	8PCS

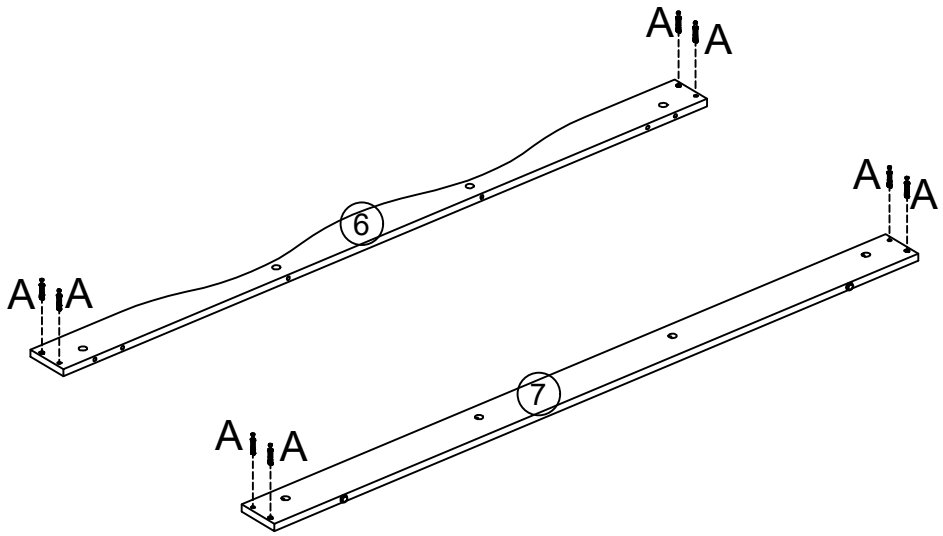

Step/Étape
21

	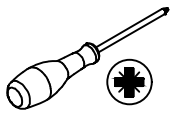
A1	8PCS

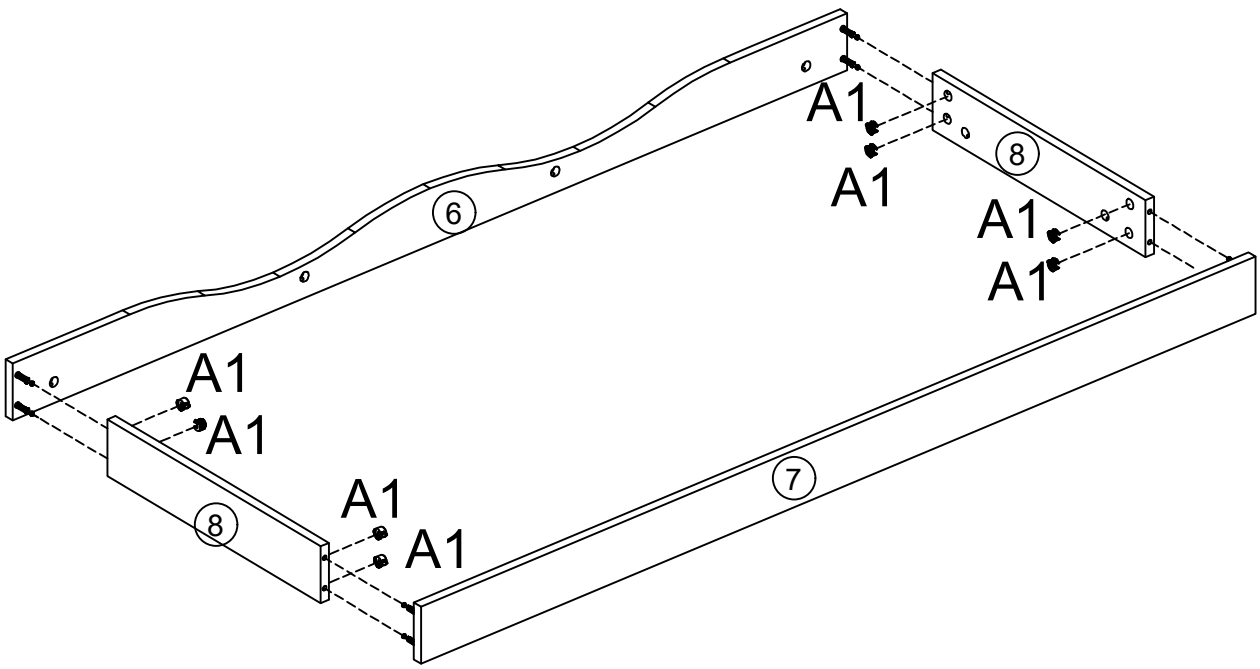

Step/Étape
22

P	8PCS	B3	14PCS	A1	12PCS	C1	6PCS

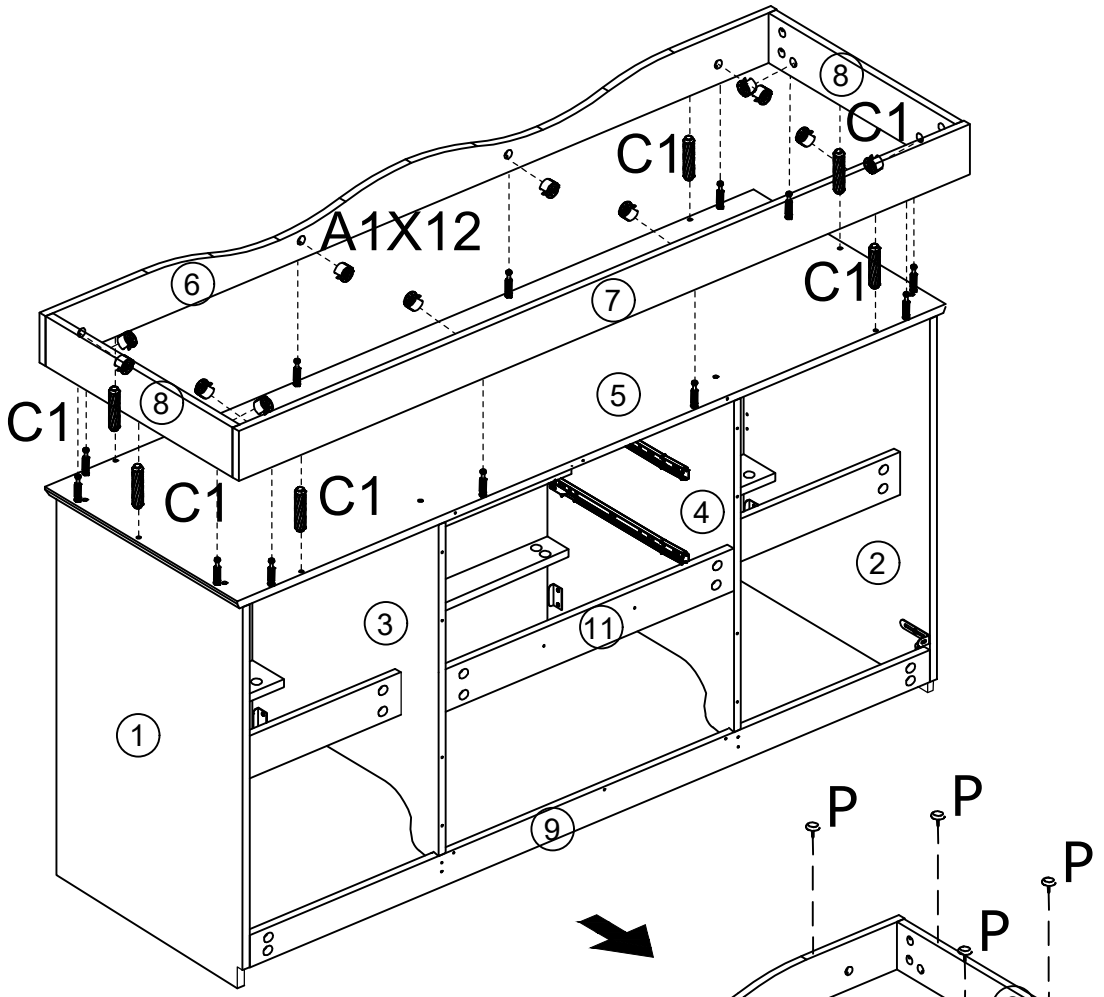

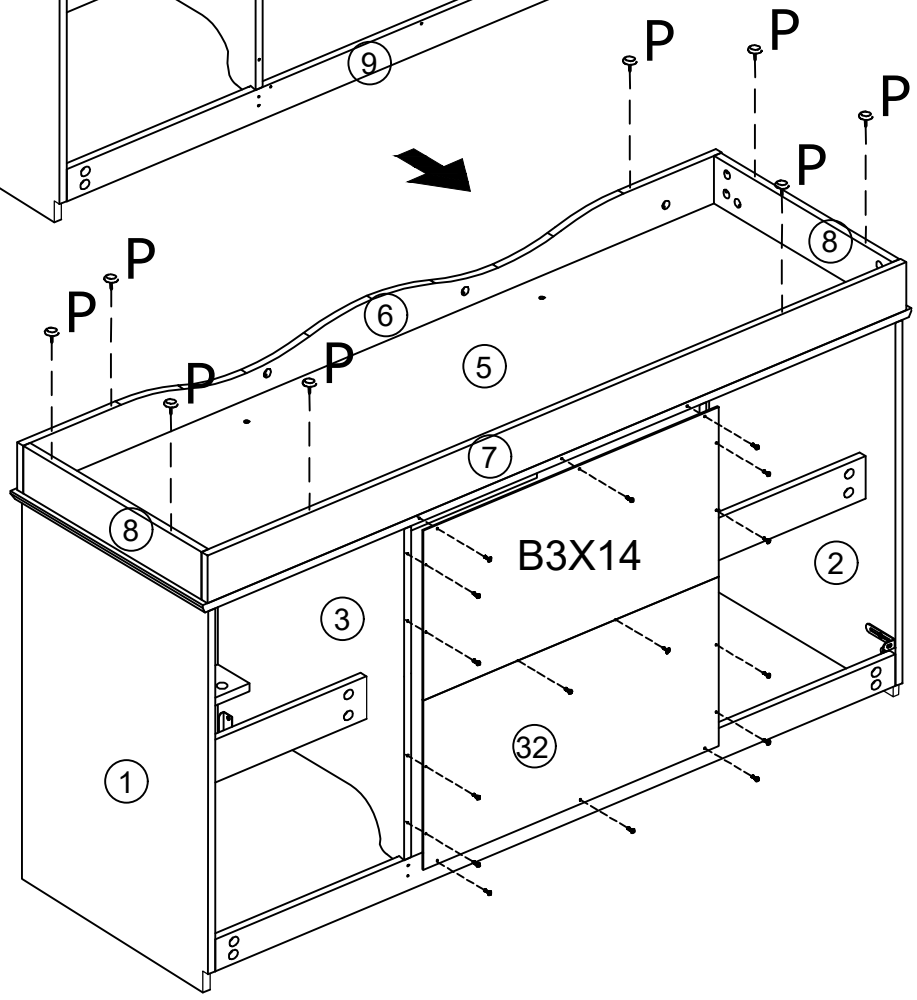

Step/Étape
23

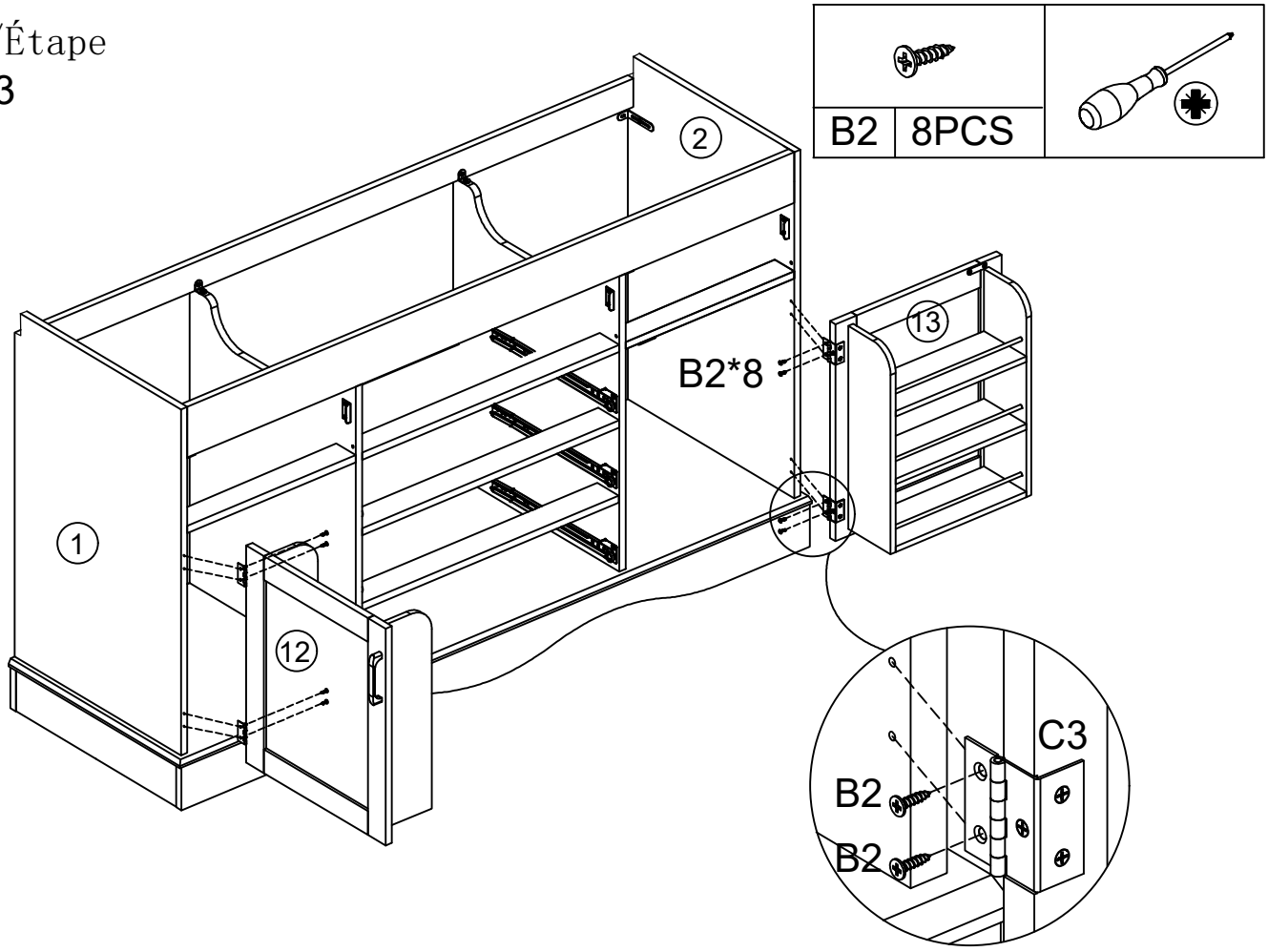

Step/Étape
24

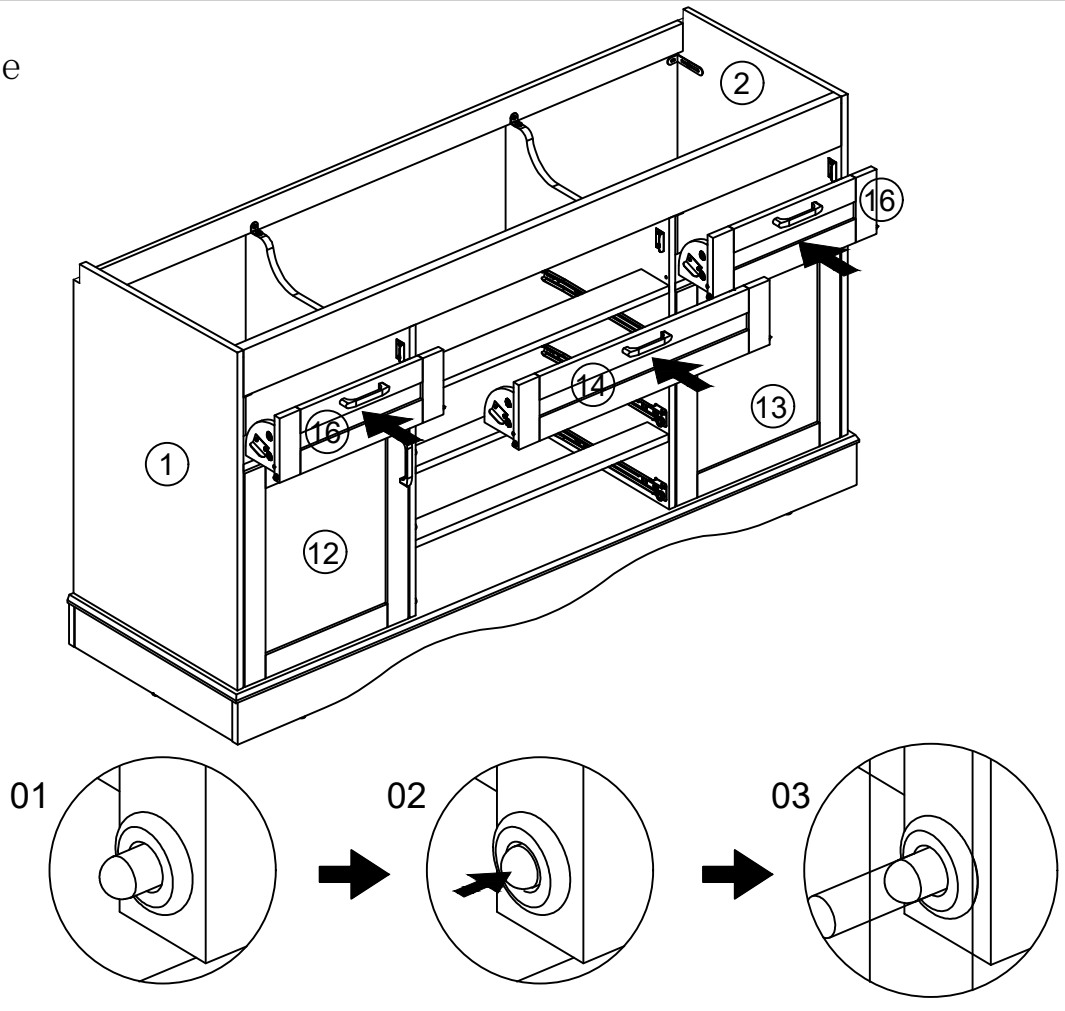

Step/Étape

25

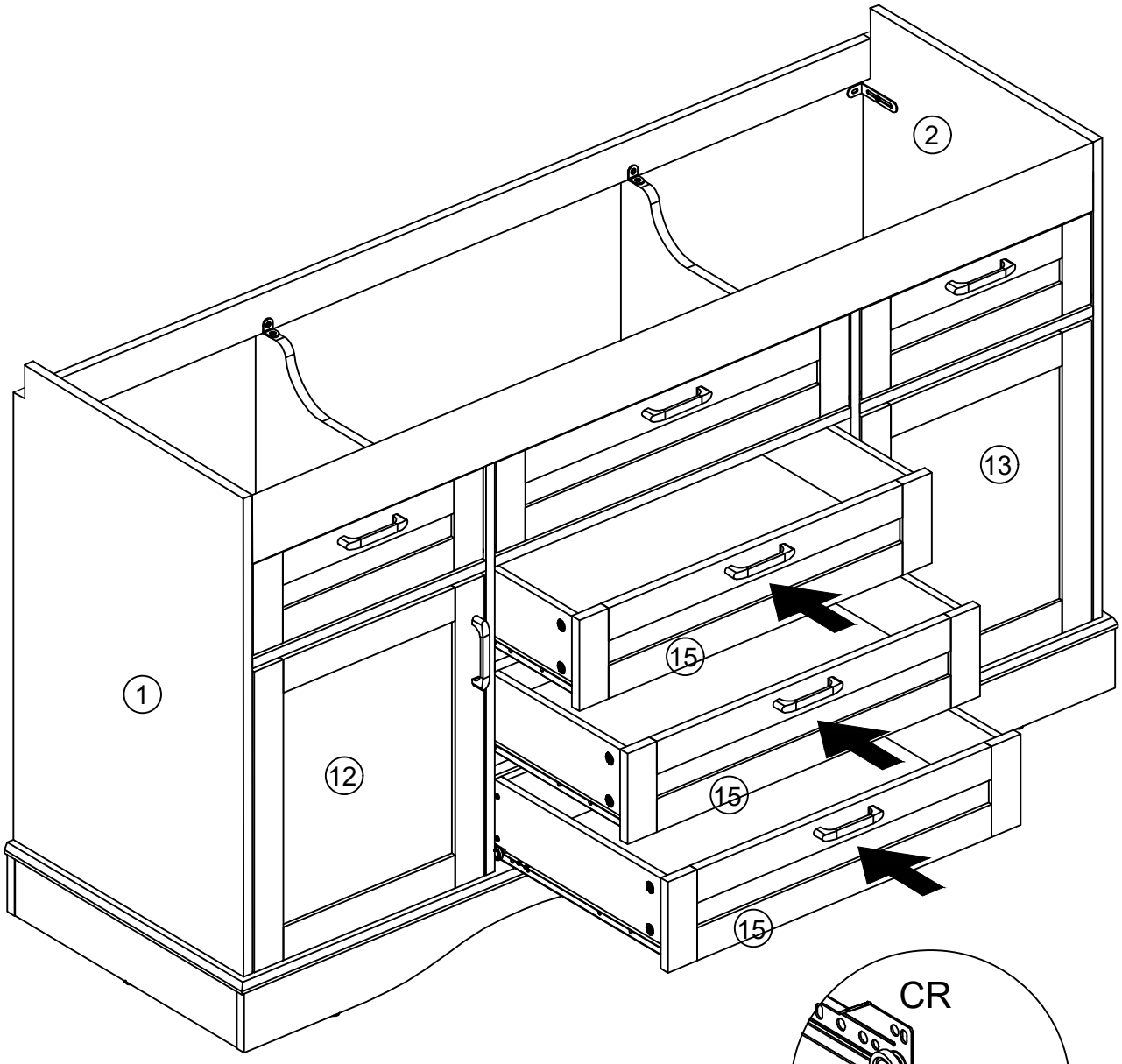

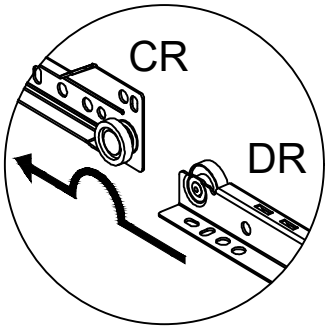

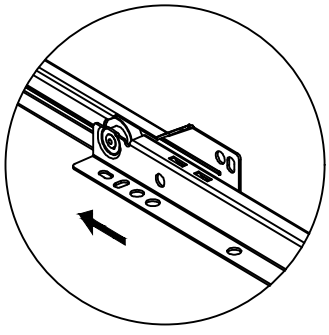

Step/Étape
26

 		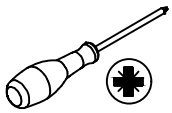
D2	2PCS	

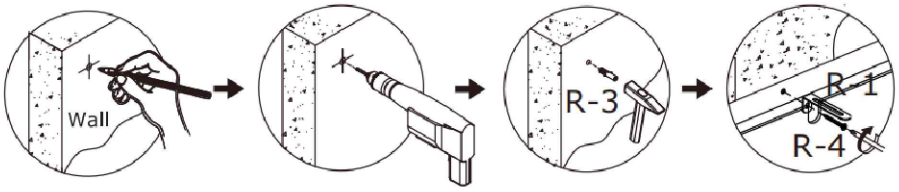

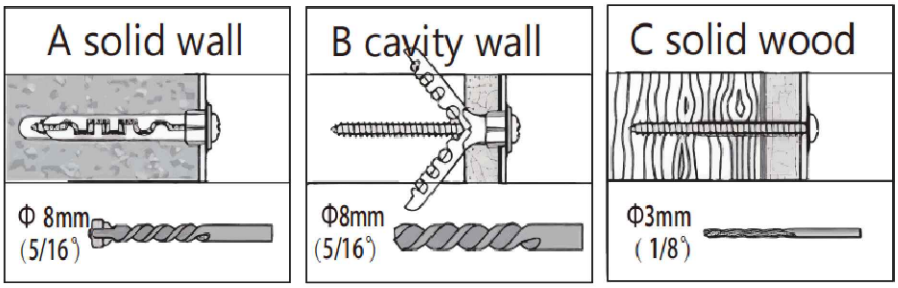

⚠ Warning: If you overturn the furniture, it may cause serious or fatal crushing injuries. We have a wall connection device attached, please use it to hold the furniture following these instructions.

1. Mark the corresponding hole positions where you want to place the furniture;
2. Use a impact drill to drill holes and pay attention to avoid wires and water pipes;
3. Knock the expansion pipes into the wall holes;
4. Place the furniture in the corresponding position and tighten the wall connection device with screws.

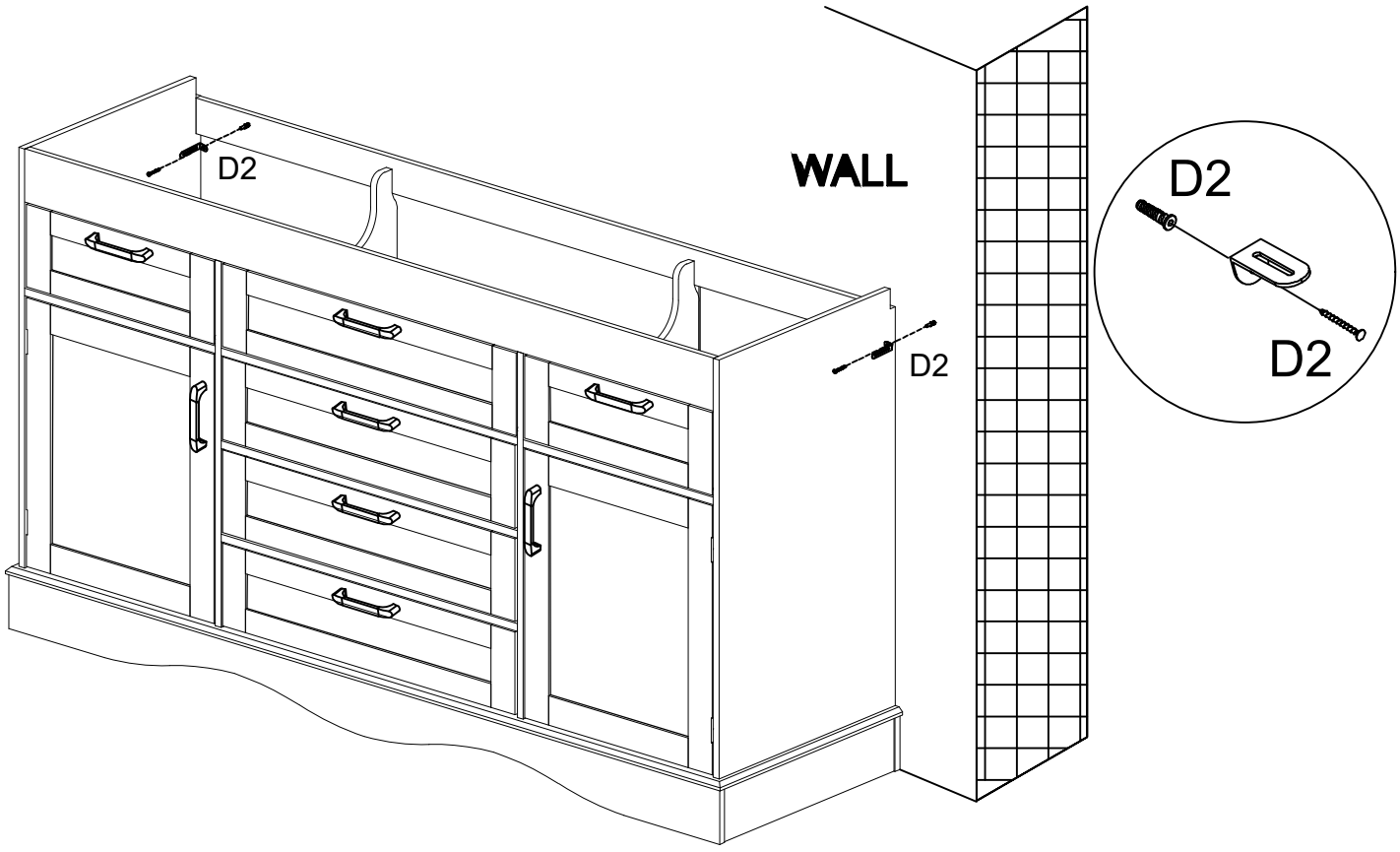

Step/Étape
26

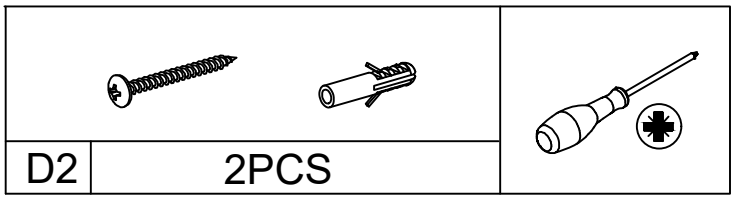

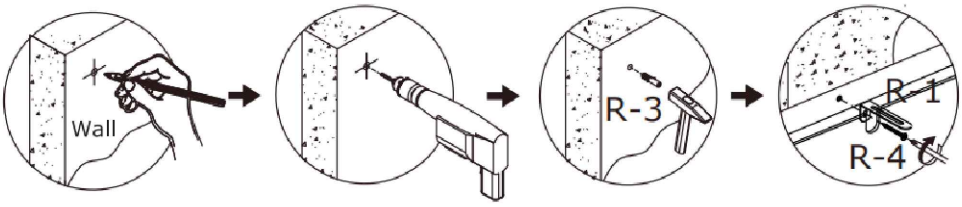

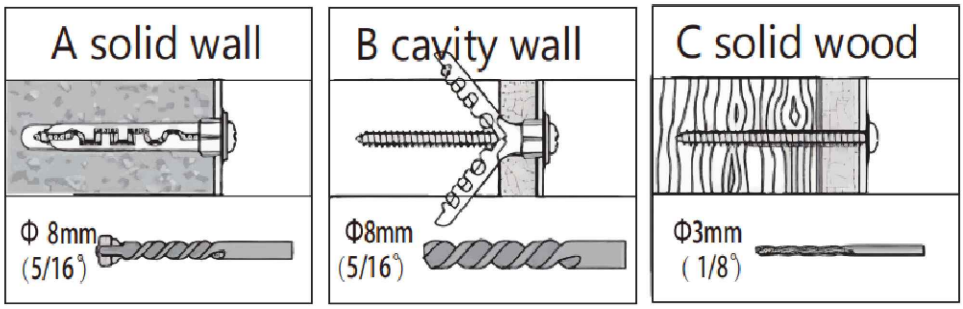

⚠ **Avertissement:Si vous renversez le meuble, cela peut causer des blessures graves ou mortelles par écrasement.**

Un dispositif de fixation murale est fourni. Veuillez l'utiliser pour fixer le meuble en suivant les instructions ci-dessous :

1.Marquez les emplacements des trous correspondants à l'endroit où vous souhaitez placer le meuble ;

2.Percez les trous avec une perceuse à percussion, en veillant à éviter les fils électriques et les conduites d'eau ;

3.Enfoncez les chevilles d'expansion dans les trous muraux ;

4.Placez le meuble dans la position correspondante et serrez le dispositif de fixation murale avec les vis.

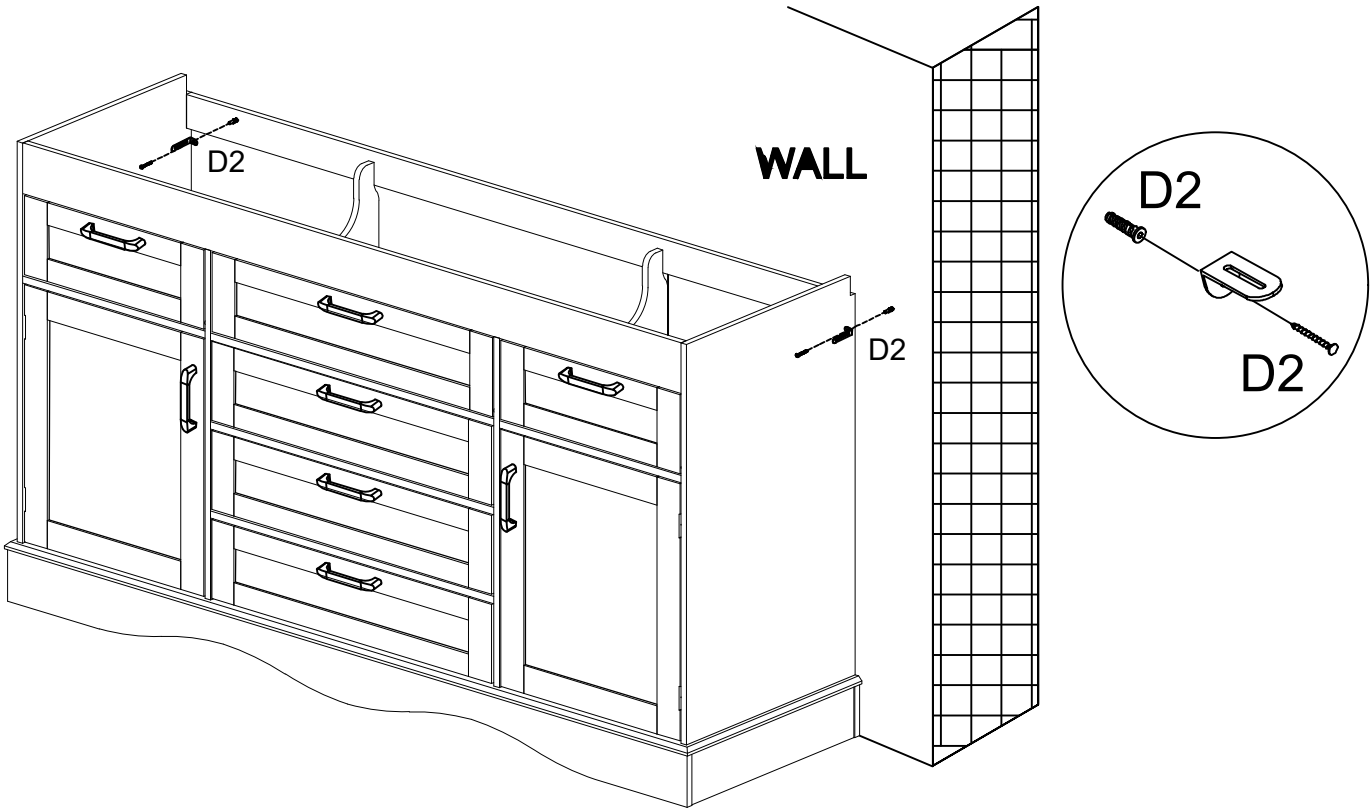

Step/Étape
27

Please complete the installation of the faucet and basin first, and then place the basin on the cabinet

Note: After installing the sink, you need to apply Silicone to fix the circle, and you need to wait patiently for 10 hours for the glue to dry.

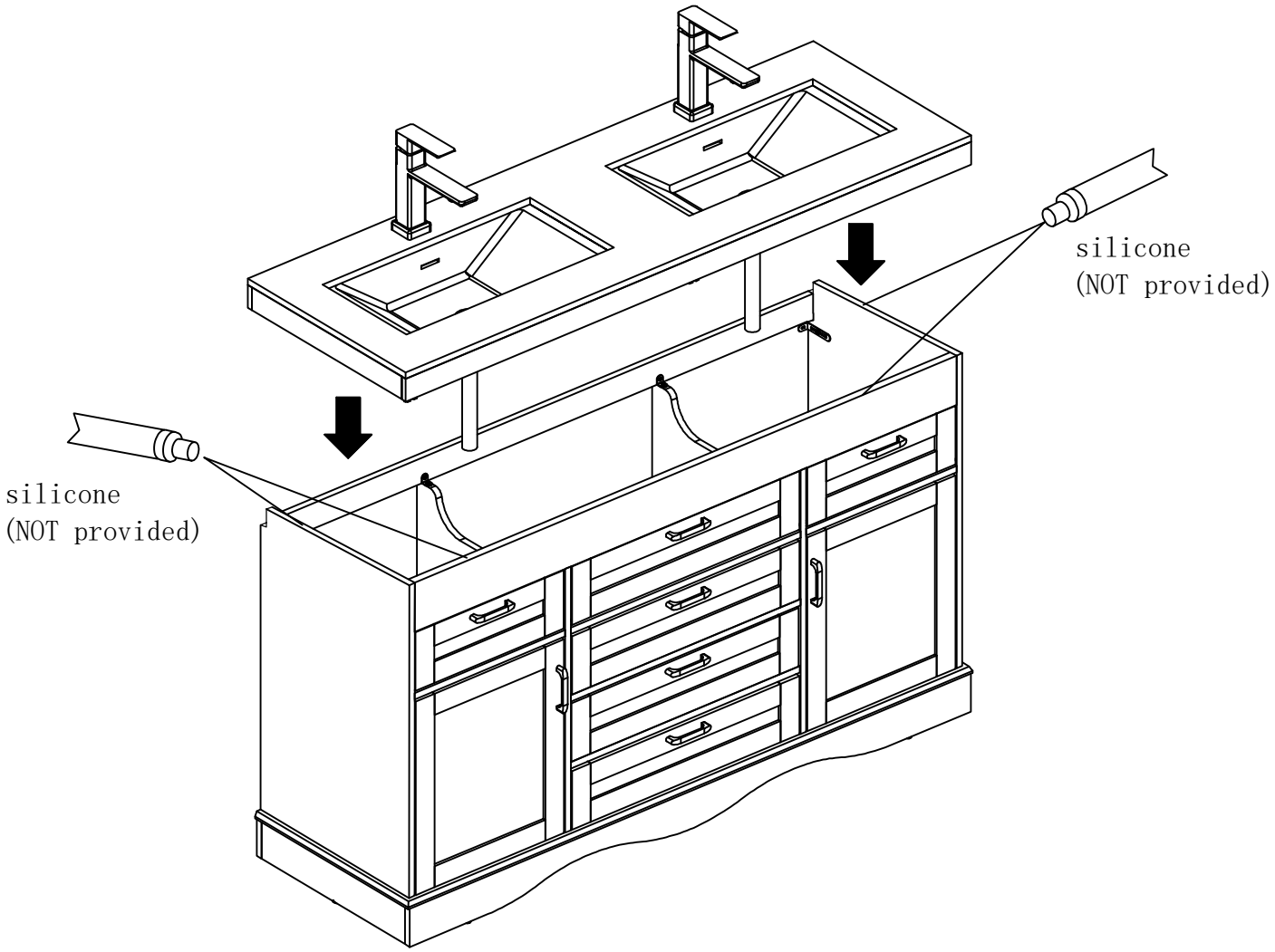

Use only through-wall plumbing attachments.
Follow the instructions included with your plumbing fixtures.
Install plumbing fixture and drain to basin before attaching basin to vanity using 100% silicone adhesive.
Allow adhesive 24 hours cure time to achieve full strength.
Consult a plumbing professional for specific installation questions and consult local codes as applicable.
Use only plumbing fixtures designed to fit either single hole or 3 hole, 4″ enterline faucets.
Team Lift
Silicone
Faucet, drain, silicone and all other plumbing components, tools and hardware re not included.
Ensure the vanity is installed on a level floor.
Unevenness can cause the vanity to become misaligned, resulting in twisting f the cabinet.

Step/Étape
27

Veuillez d'abord terminer l'installation du robinet et du lavabo, puis placez le lavabo sur le meuble de salle de bains.

Remarque : Après l'installation du lavabo, vous devez appliquer du silicone pour sceller le pourtour,et vous devez attendre patiemment 10 heures que la colle sèche.

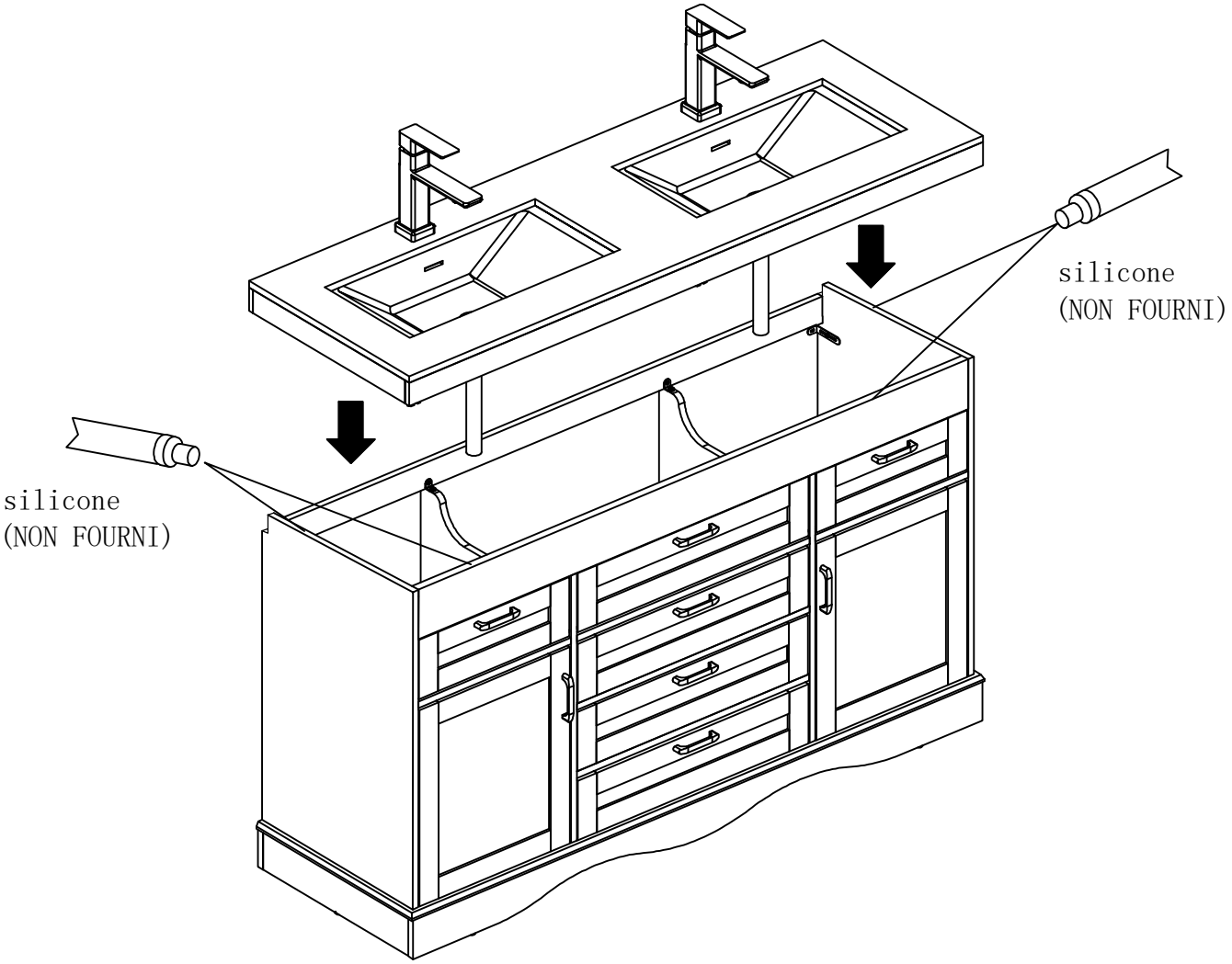

Utilisez uniquement les raccords de plomberie à travers le mur.
Suivez les instructions fournies avec vos équipements de plomberie.
Installez l'équipement de plomberie et le siphon sur le lavabo avant de fixer le lavabo au meuble de salle de bains à l'aide d'adhésif en silicone à 100 %.
Laissez l'adhésif sécher pendant 24 heures pour atteindre sa résistance maximale.
Consultez un professionnel de la plomberie pour toute question spécifique concernant l'installation et respectez les codes locaux le cas échéant.
Utilisez uniquement des équipements de plomberie conçus pour des robinets à un seul trou ou à trois trous, avec un centre de 4 pouces.
Levage en équipe
Silicone
Le robinet, le siphon, le silicone ainsi que tous les autres composants, outils et accessoires de plomberie ne sont pas fournis.
Assurez-vous que le meuble de salle de bains est installé sur un sol nivelé.
Un sol non nivelé peut entraîner un désalignement du meuble, provoquant ainsi une déformation du coffre.

Step/Étape
28

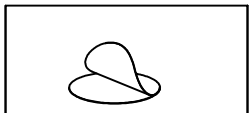

C4	123PCS

C4X123

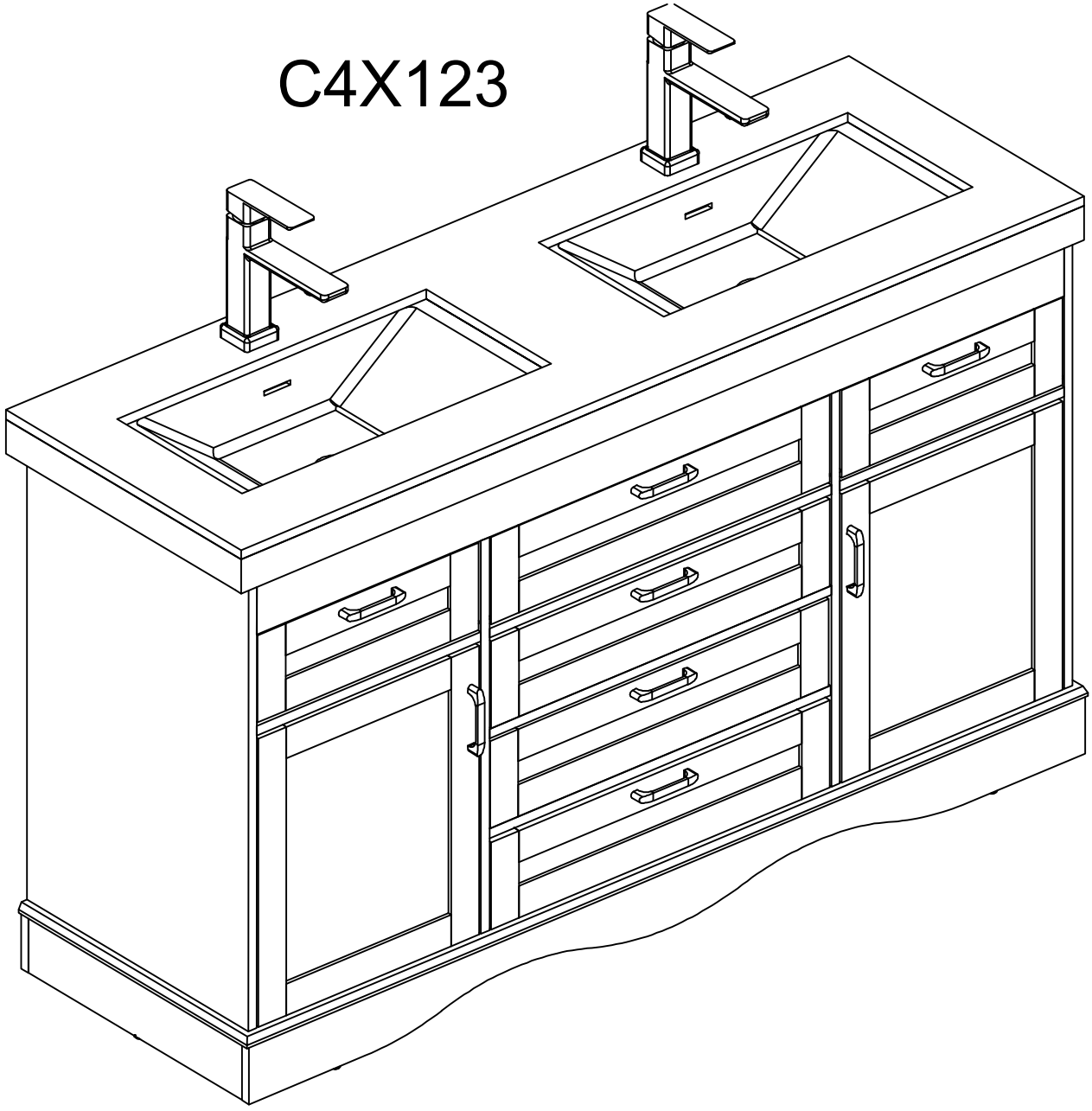

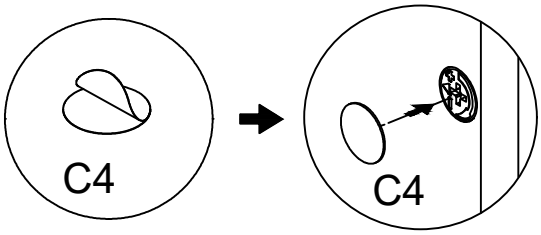

Attach a hole sticker to the eccentric wheel.

Attacher un autocollant de trou sur la roue excentrique