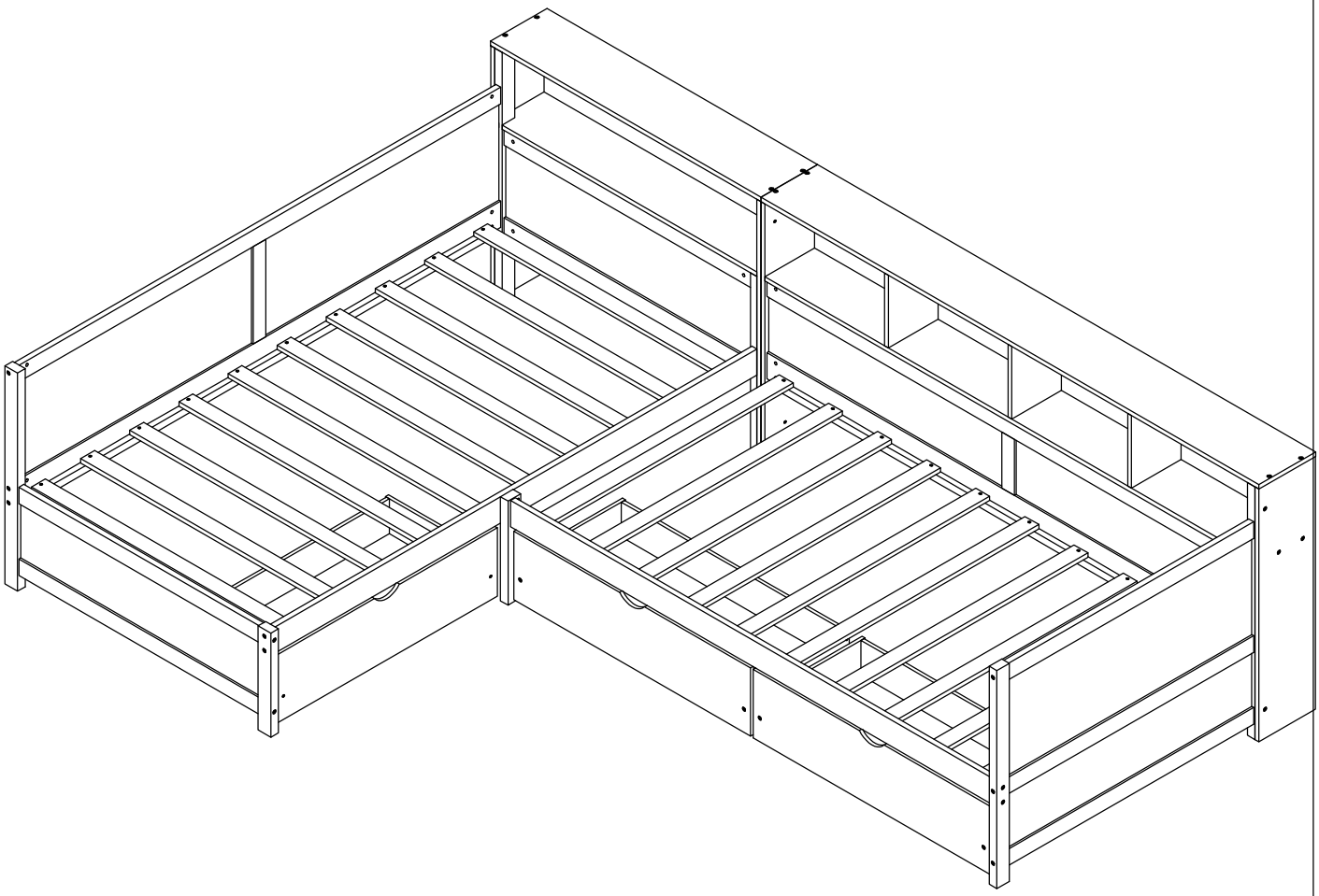
ASSEMBLY INSTRUCTION
Warning: You must read this before continuing

INSTRUCTIONS DE MONTAGE
Attention: Vous devez lire ceci avant de continuer

This set is included 2 boxes if don't receive full 2 boxes please contact our customer service team

Ce set est livré en 2 boîtes. Si vous ne recevez pas un jeu complet de 2 boîtes, veuillez contacter notre service clientèle.



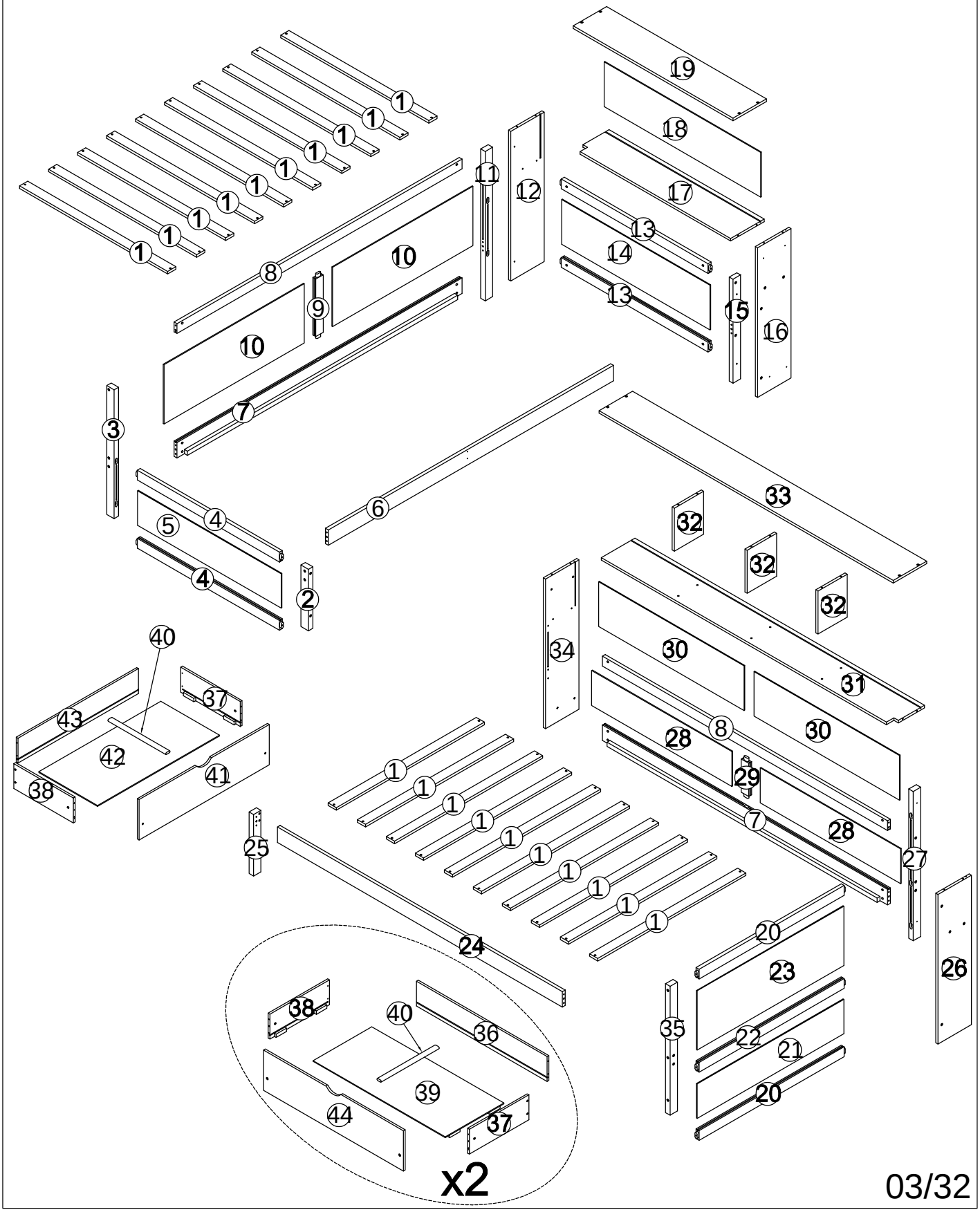
SAFETY WARNINGS AND GENERAL NOTES:

1. Do not use substitute parts. Contact the manufacturer or dealer for replacement parts.
2. Keep these instructions for future reference.
3. We recommend assembling your bed on the shipping carton to protect your floor.
4. Be certain all staples are out of the box before beginning assembly on the shipping carton.

AVERTISSEMENTS DE SÉCURITÉ ET REMARQUES GÉNÉRALES :

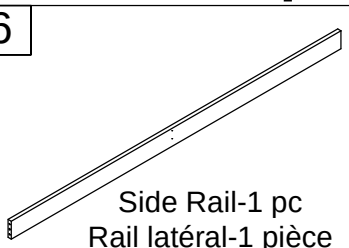
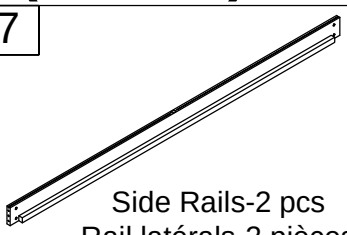
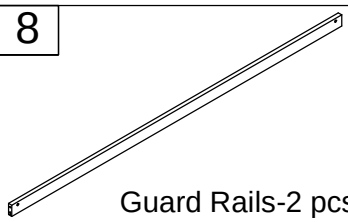
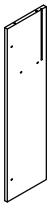
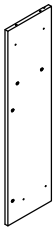
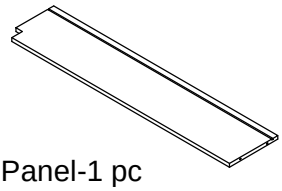
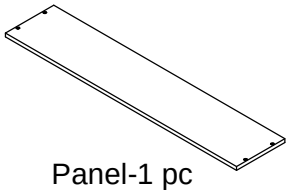
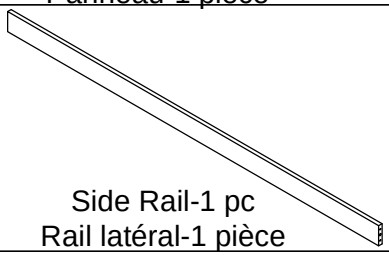
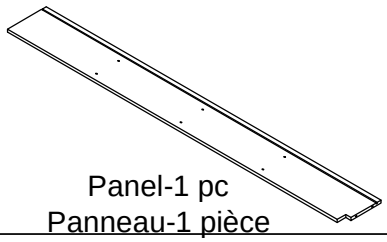
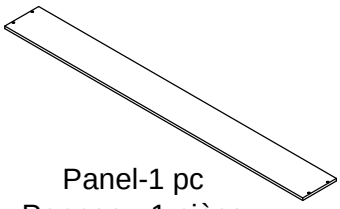
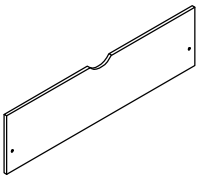
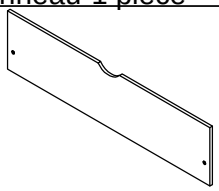
1. N'utilisez pas de pièces de rechange. Contactez le fabricant ou le revendeur pour les pièces de rechange.
2. Conservez ces instructions pour référence future.
3. Nous vous recommandons d'assembler votre lit sur le carton d'expédition pour protéger votre sol.
4. Assurez-vous que toutes les agrafes sont sorties de la boîte avant de commencer l'assemblage sur le carton d'expédition.

ASSEMBLY INSTRUCTION
INSTRUCTIONS DE MONTAGE

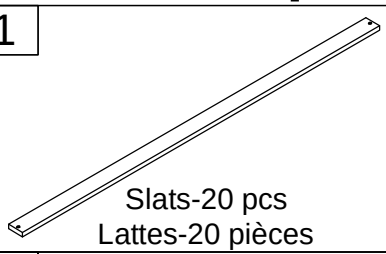
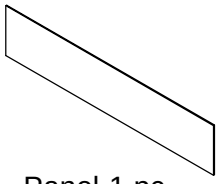
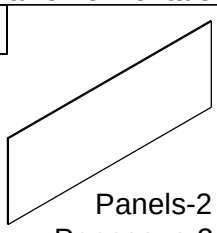
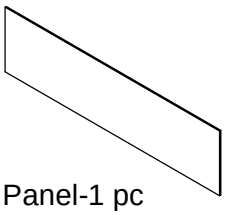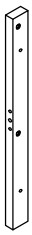
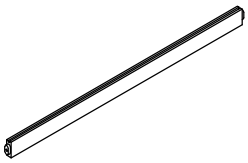
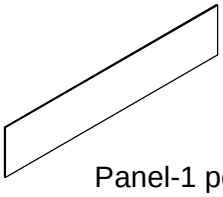
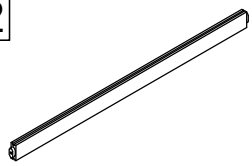
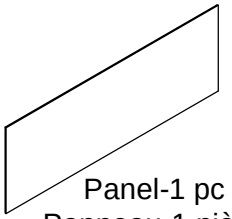
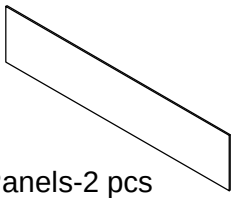
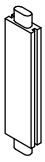
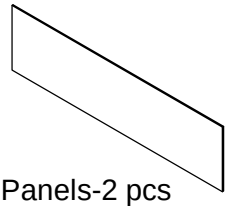


03/32

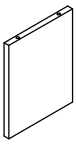
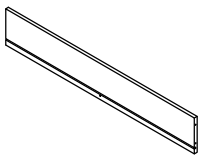
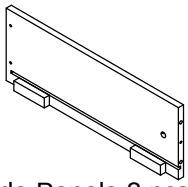
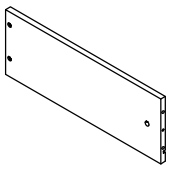
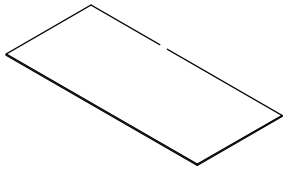
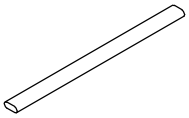
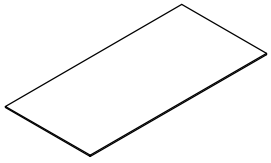
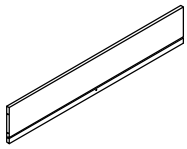
Part List (Box 1)
Liste des pièces (boîte 1)

6  Side Rail-1 pc Rail latéral-1 pièce	7  Side Rails-2 pcs Rail latérals-2 pièces	8  Guard Rails-2 pcs Garde-corps - 2 pièces
12  Panel-1 pc Panneau-1 pièce	16  Panel-1 pc Panneau-1 pièce	17  Panel-1 pc Panneau-1 pièce
19  Panel-1 pc Panneau-1 pièce	24  Side Rail-1 pc Rail latéral-1 pièce	26  Panel-1 pc Panneau-1 pièce
31  Panel-1 pc Panneau-1 pièce	33  Panel-1 pc Panneau-1 pièce	34  Panel-1 pc Panneau-1 pièce
41  Drawer-Front Panel-1 pc Panneau avant du tiroir - 1 pièce	44  Drawer-Front Panels-2 pcs Panneau avant du tiroirs - 2 pièces	

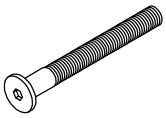
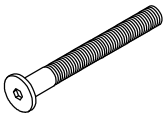
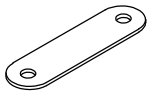
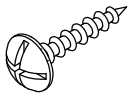
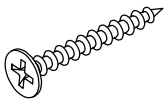
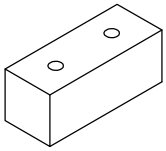
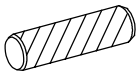
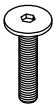
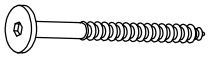
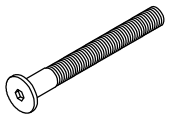
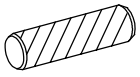
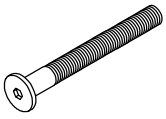
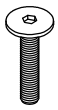
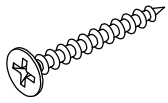
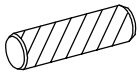
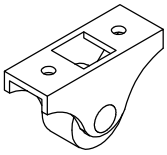
Part List (Box 2)
Liste des pièces (boîte 2)

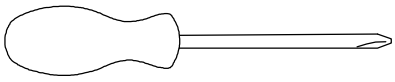
1  Slats-20 pcs Lattes-20 pièces	2  Leg-1 pc Jambe-1 pièce	3  Leg-1 pc Jambe-1 pièce
4  Horrizontal Bars-2 pcs Barre horizontales-2 pièces	5  Panel-1 pc Panneau-1 pièce	9  Rail-1 pc Rail-1 pièce
10  Panels-2 pcs Panneaus-2 pièces	11  Leg-1 pc Jambe-1 pièce	13  Horrizontal Bars-2 pcs Barre horizontales-2 pièces
14  Panel-1 pc Panneau-1 pièce	15  Leg-1 pc Jambe-1 pièce	18  Panel-1 pc Panneau-1 pièce
20  Horrizontal Bars-2 pcs Barre horizontales-2 pièces	21  Panel-1 pc Panneau-1 pièce	22  Horrizontal Bar-1 pc Barre horizontale-1 pièce
23  Panel-1 pc Panneau-1 pièce	25  Leg-1 pc Jambe-1 pièce	27  Leg-1 pc Jambe-1 pièce
28  Panels-2 pcs Panneaus-2 pièces	29  Rail-1 pc Rail-1 pièce	30  Panels-2 pcs Panneaus-2 pièces

Part List (Box 2)
Liste des pièces (boîte 2)

32  Panels-3 pcs Panneaus-3 pièces	35  Leg-1 pc Jambe-1 pièce	36  Drawer-Back Panels-2 pcs Panneaux arrière de tiroir - 2 pièces
37  Drawer-Side Panels-3 pcs Panneaux latéraux de tiroir - 3 pièces	38  Drawer-Side Panels-3 pcs Panneaux latéraux de tiroir - 3 pièces	39  Drawer-Bottom Panels-2 pcs Panneaux inférieurs de tiroir - 2 pièces
40  Drawer-Support Bottom Panels-3 pcs Panneaux inférieurs de support de tiroir - 3 pièces	42  Drawer-Bottom Panel-1 pc Panneaux inférieurs de tiroir - 1 pièce	43  Drawer-Back Panel-1 pc Panneaux arrière de tiroir - 1 pièce

Hardware List (Box 2)
Liste du matériel (boîte 2)

A  Bolt M6 x 90 mm-15 pcs Boulon M6 x 90 mm-15 pièces	B  M6 x 13 mm -40 pcs M6 x 13 mm -40 pièces	C  Allen Key-1 pc Clé Allen-1 pièce
D  Bolt M6 x 70 mm-16 pcs Boulon M6 x 70 mm-16 pièces	E  Steel Bracket-4 pcs Support en acier - 4 pièces	F  Screws M4 x 15 mm-50 pcs Vis M4 x 15 mm-50 pièces
G  Screws M4 x 30 mm-65 pcs Vis M4 x 30 mm-65 pièces	H  Stop Drawer-5 pcs Tiroir d'arrêt-5 pièces	K  Wood dowel Ø10 x 40 mm-12 pcs Cheville en bois Ø10 x 40 mm-12 pièces
L  Bolt M6 x 30 mm-24 pcs Boulon M6 x 30 mm-24 pièces	M  M6 x 15 mm-8 pcs M6 x 15 mm-8 pièces	N  Screws M6x35 mm -4 pcs Vis M6x35 mm -4 pièces
P  Steel Brackets-12 pcs Supports en acier - 12 pièces	Q  Bolt M6 x 60 mm-9 pcs Boulon M6 x 60 mm-9 pièces	R  Wood dowel Ø8 x 30 mm-6 pcs Cheville en bois Ø8 x 30 mm-6 pièces
S  Bolt M6 x 40 mm-2 pcs Boulon M6 x 40 mm-2 pièces	T  Bolt M6 x 20 mm-4 pcs Boulon M6 x 20 mm-4 pièces	Y  Screws M3.5 x 12 mm-6 pcs Vis M3.5 x 12 mm-6 pièces
Z  Wood dowel Ø6 x 25 mm-12 pcs Cheville en bois Ø6 x 25 mm-12 pièces	W  Wheels (H=28mm)-12 pcs Roues (H=28mm)-12 pièces	

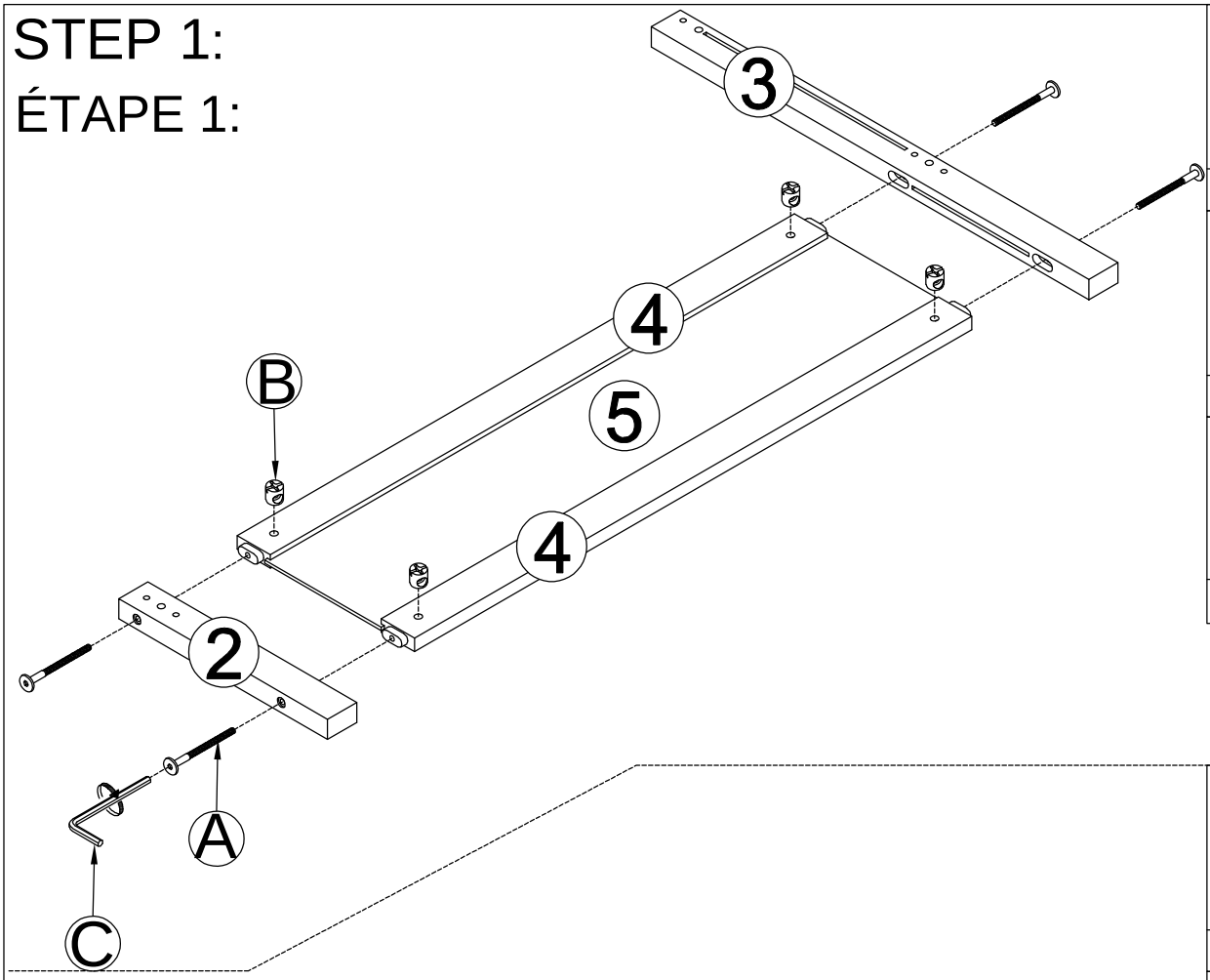


Assembly Tools Required (Not Included)
Outils d'assemblage requis (non inclus)

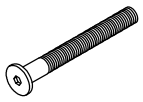
07/32

STEP 1:

ÉTAPE 1:



M6x90mm



Ax4

M6x13mm

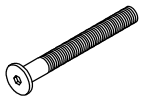


Bx4



Cx1

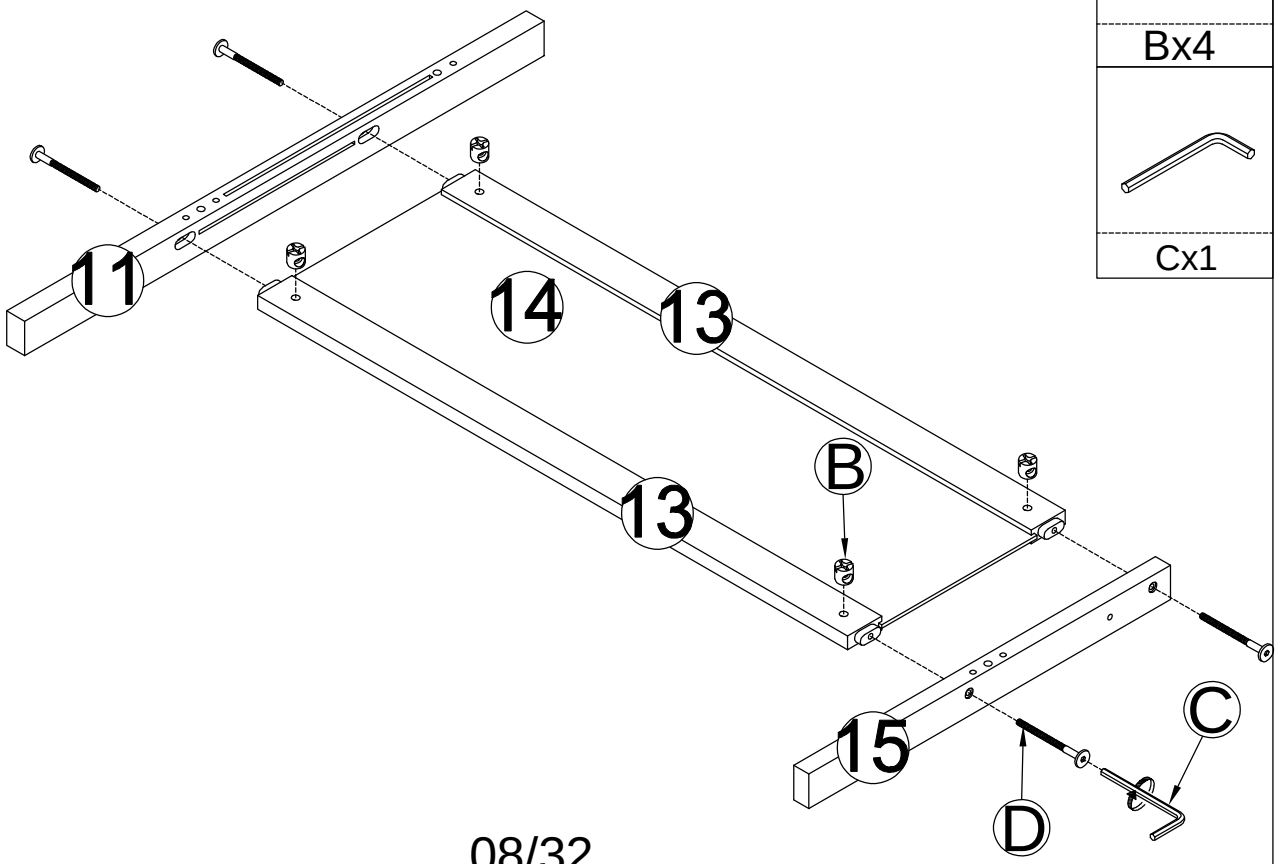
M6x70mm



Dx4

STEP 2:

ÉTAPE 2:



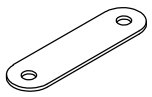
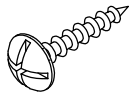
M6x13mm

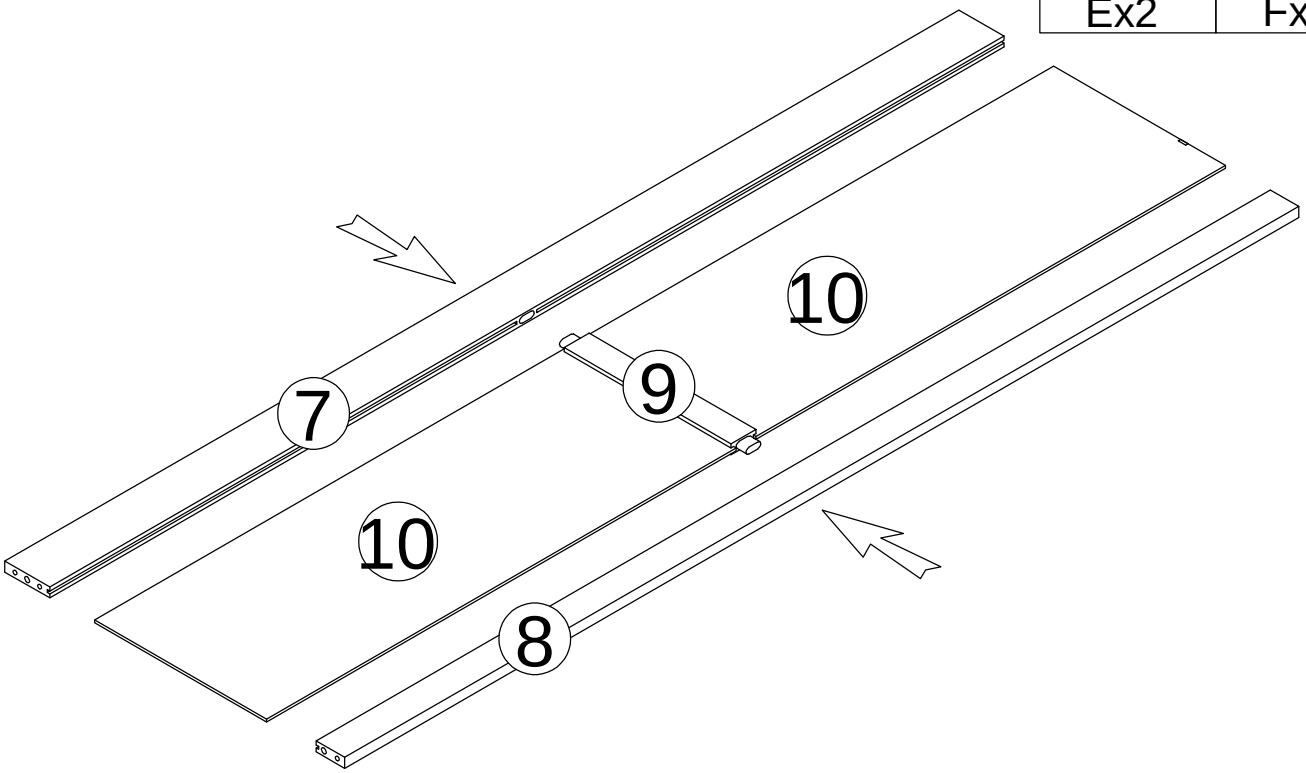


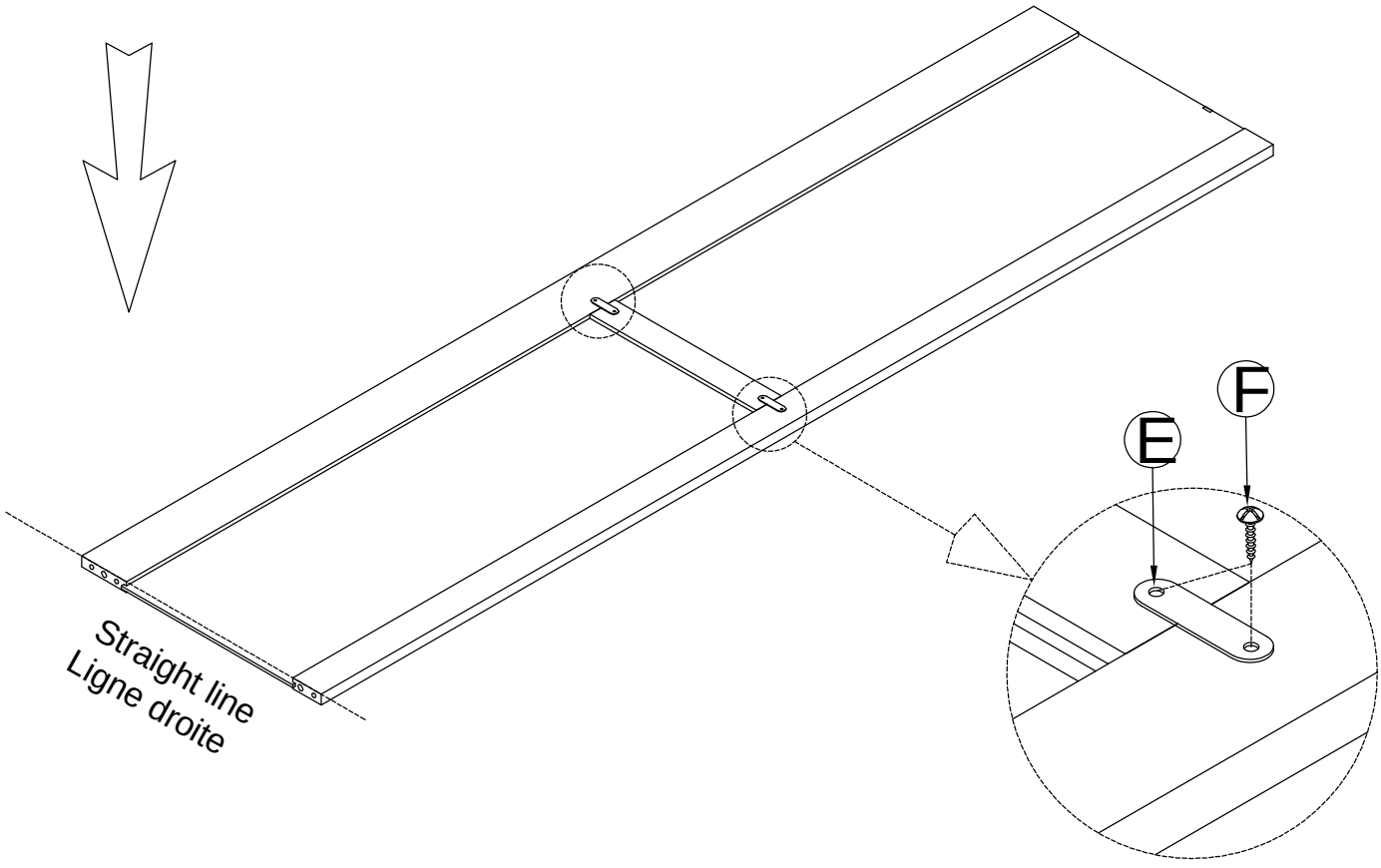
Bx4

Cx1

STEP 3:
ÉTAPE 3:

	M4x15mm
	
Ex2	Fx4

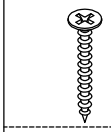




x2

STEP 4:
ÉTAPE 4:

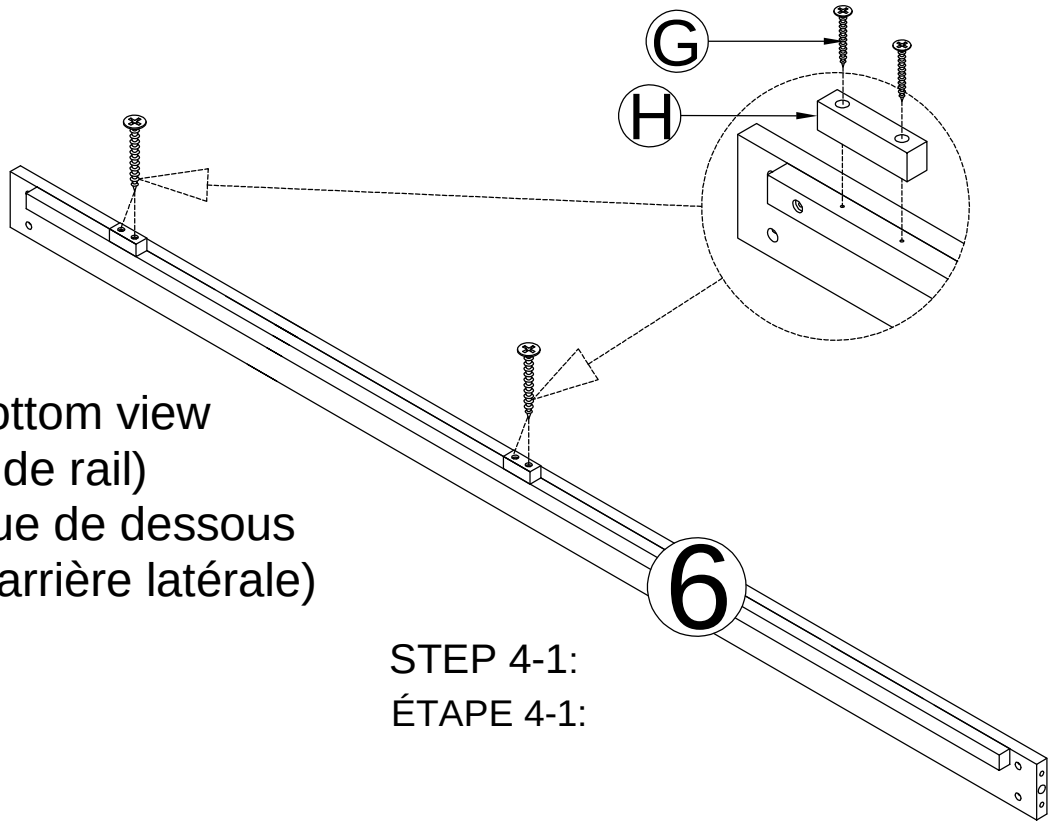
M4x30mm



Gx10

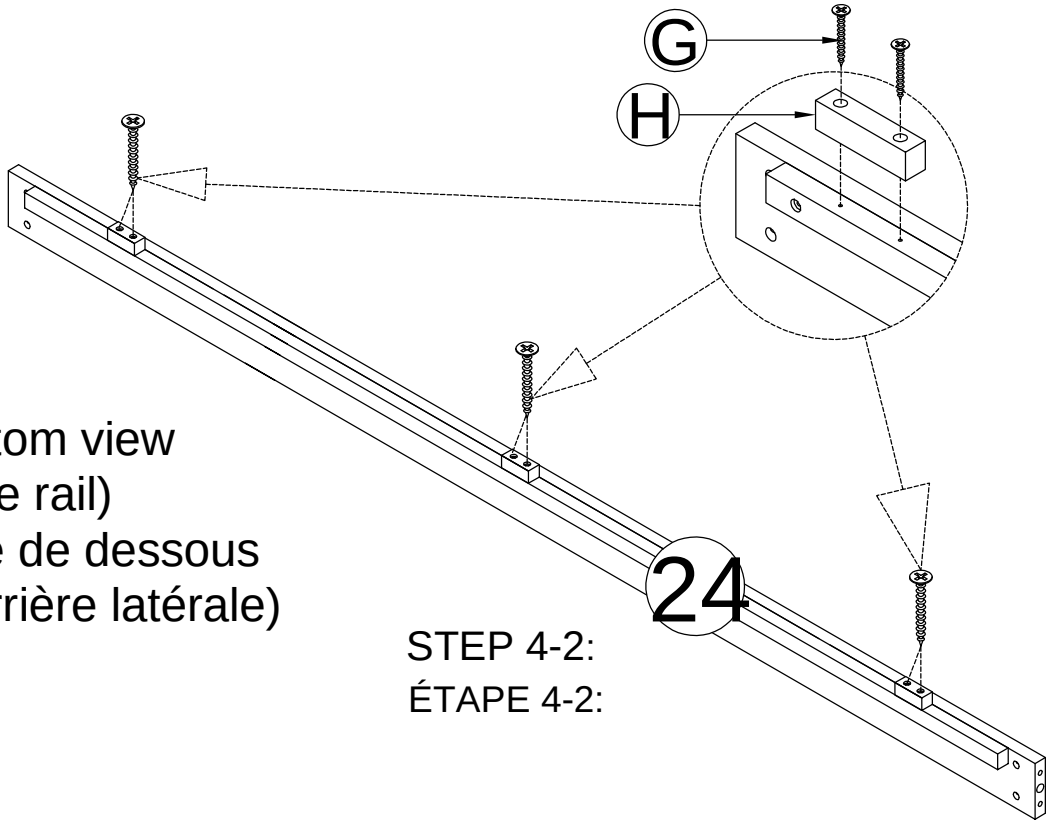


Hx5



Bottom view
(side rail)
Vue de dessous
(barrière latérale)

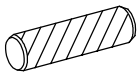
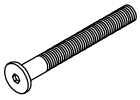
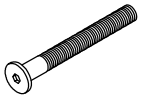
STEP 4-1:
ÉTAPE 4-1:

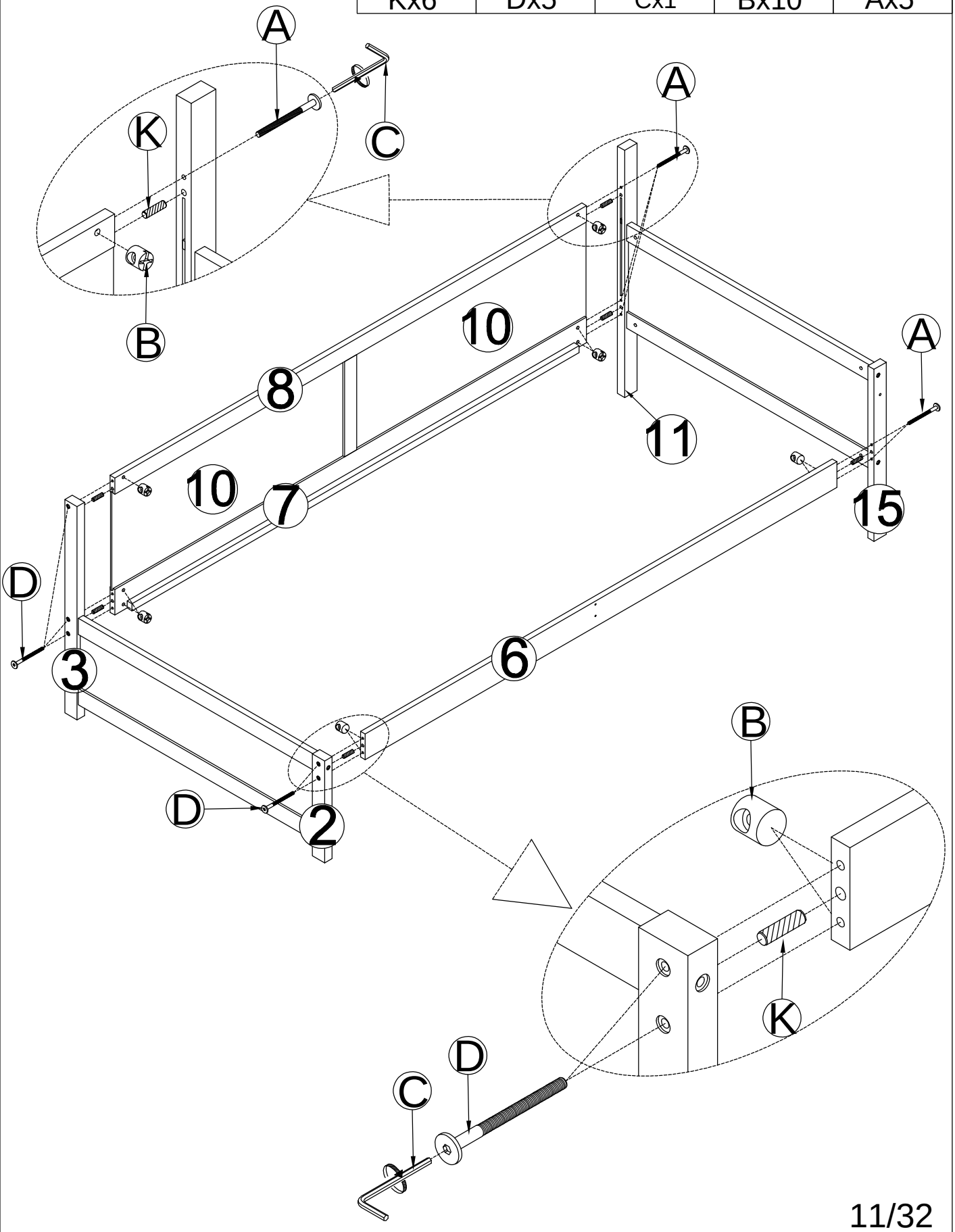


Bottom view
(side rail)
Vue de dessous
(barrière latérale)

STEP 4-2:
ÉTAPE 4-2:

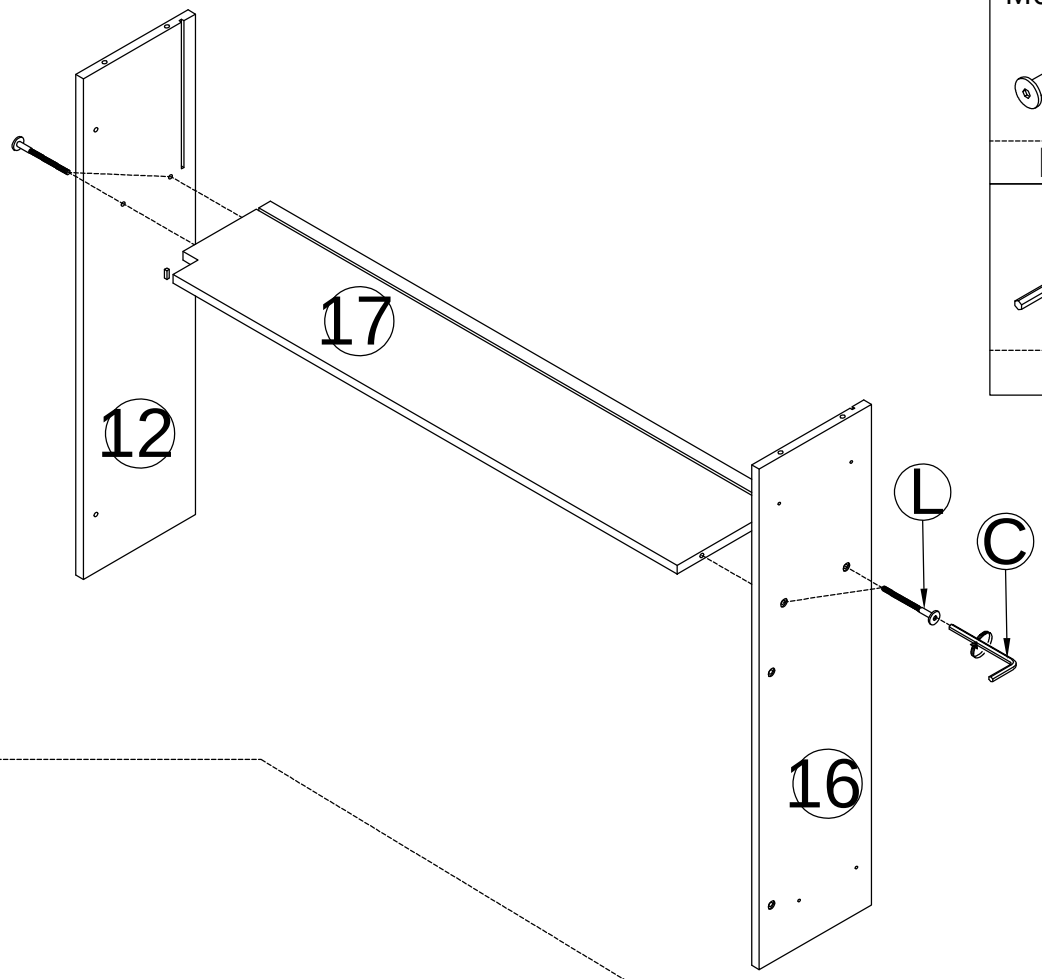
STEP 5:
ÉTAPE 5:

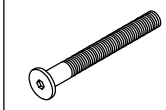
Ø10x40mm	M6x70mm		M6x13mm	M6x90mm
				
Kx6	Dx5	Cx1	Bx10	Ax5



STEP 6:

ÉTAPE 6:





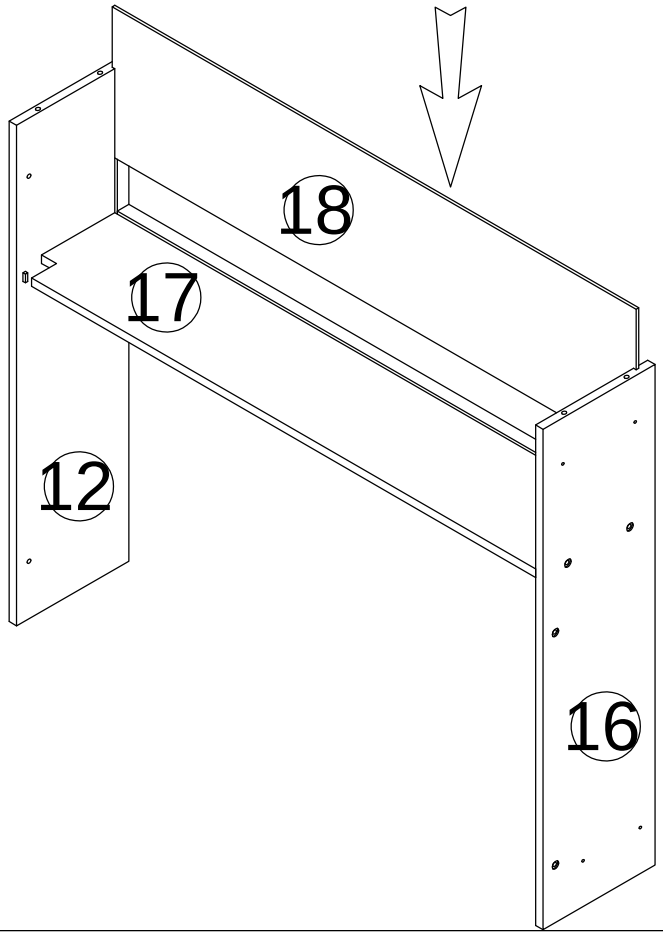
Lx4



Cx1

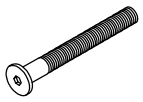
STEP 7:

ÉTAPE 7:



STEP 8:
ÉTAPE 8:

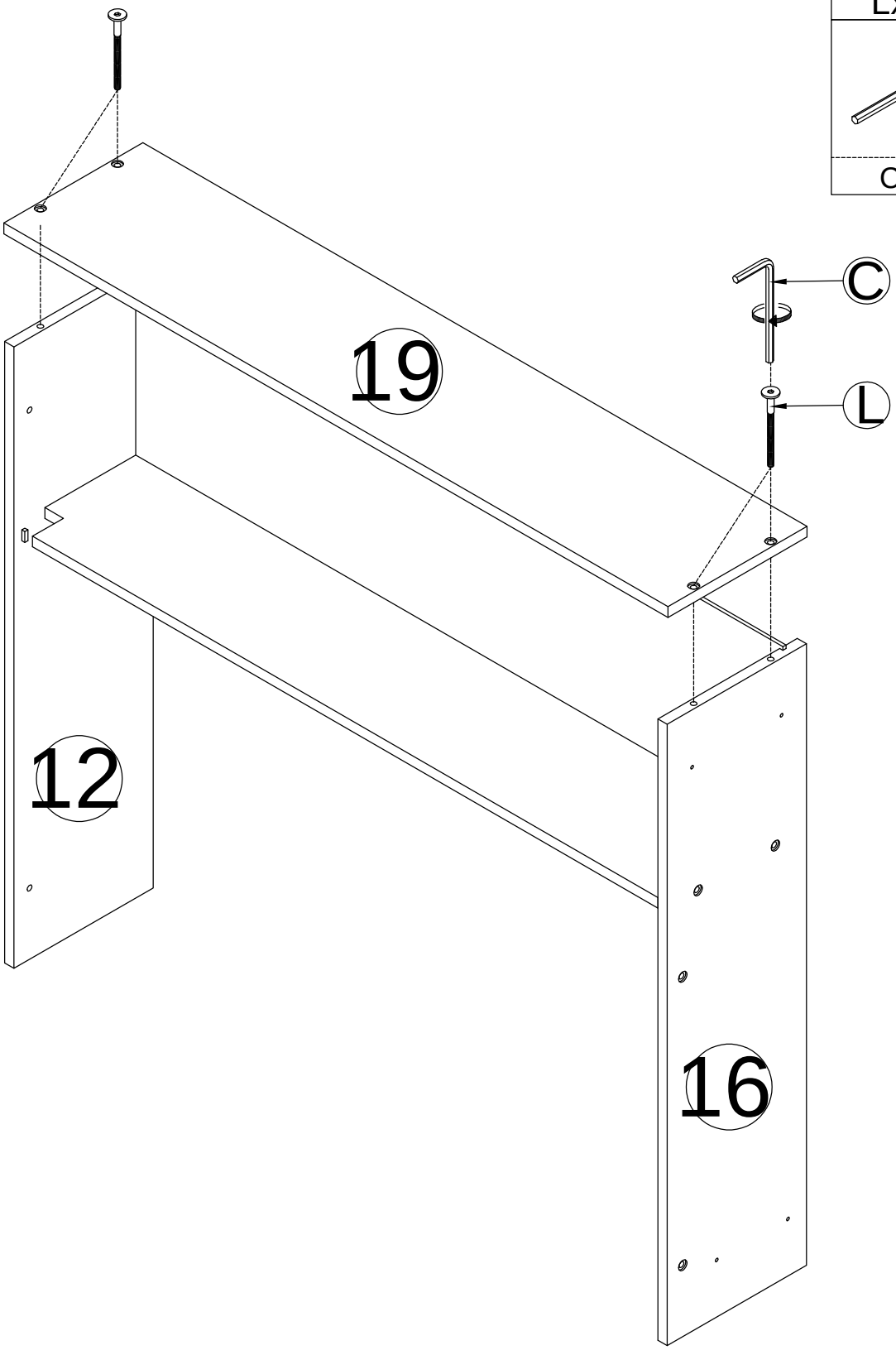
M6x30mm



Lx4

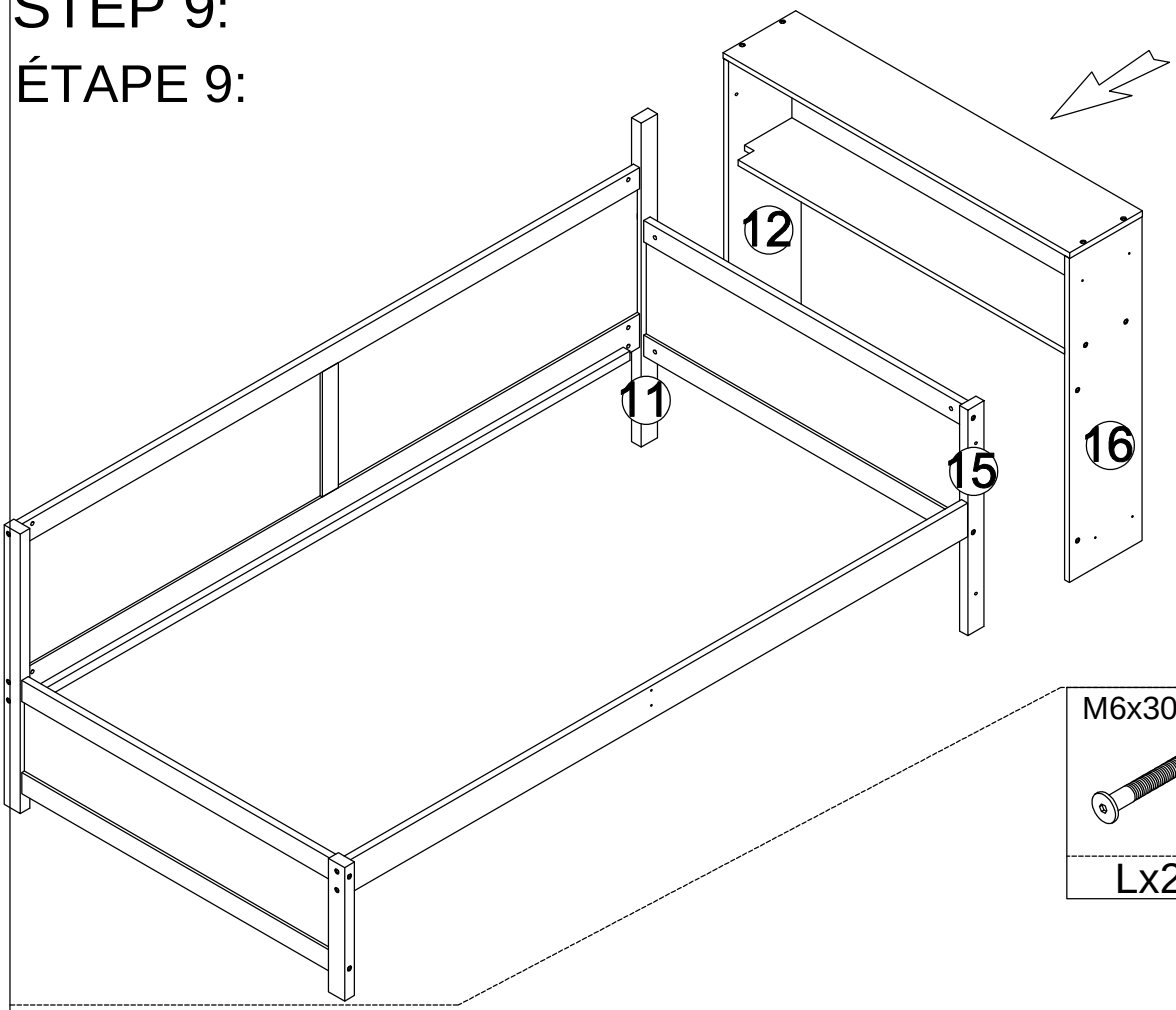


Cx1



STEP 9:

ÉTAPE 9:

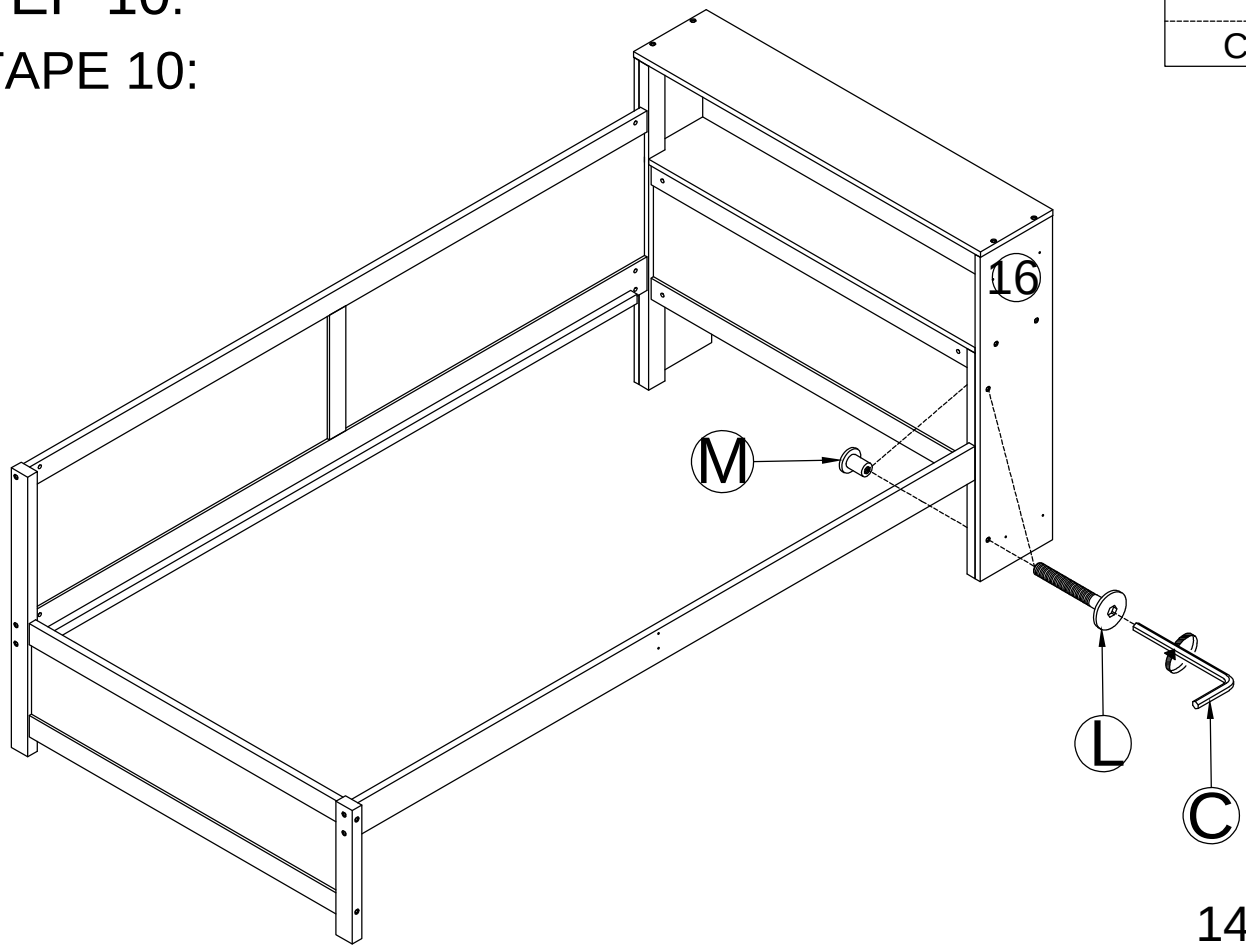


M6x30mm	M6x15mm
	
Lx2	Mx2


Cx1

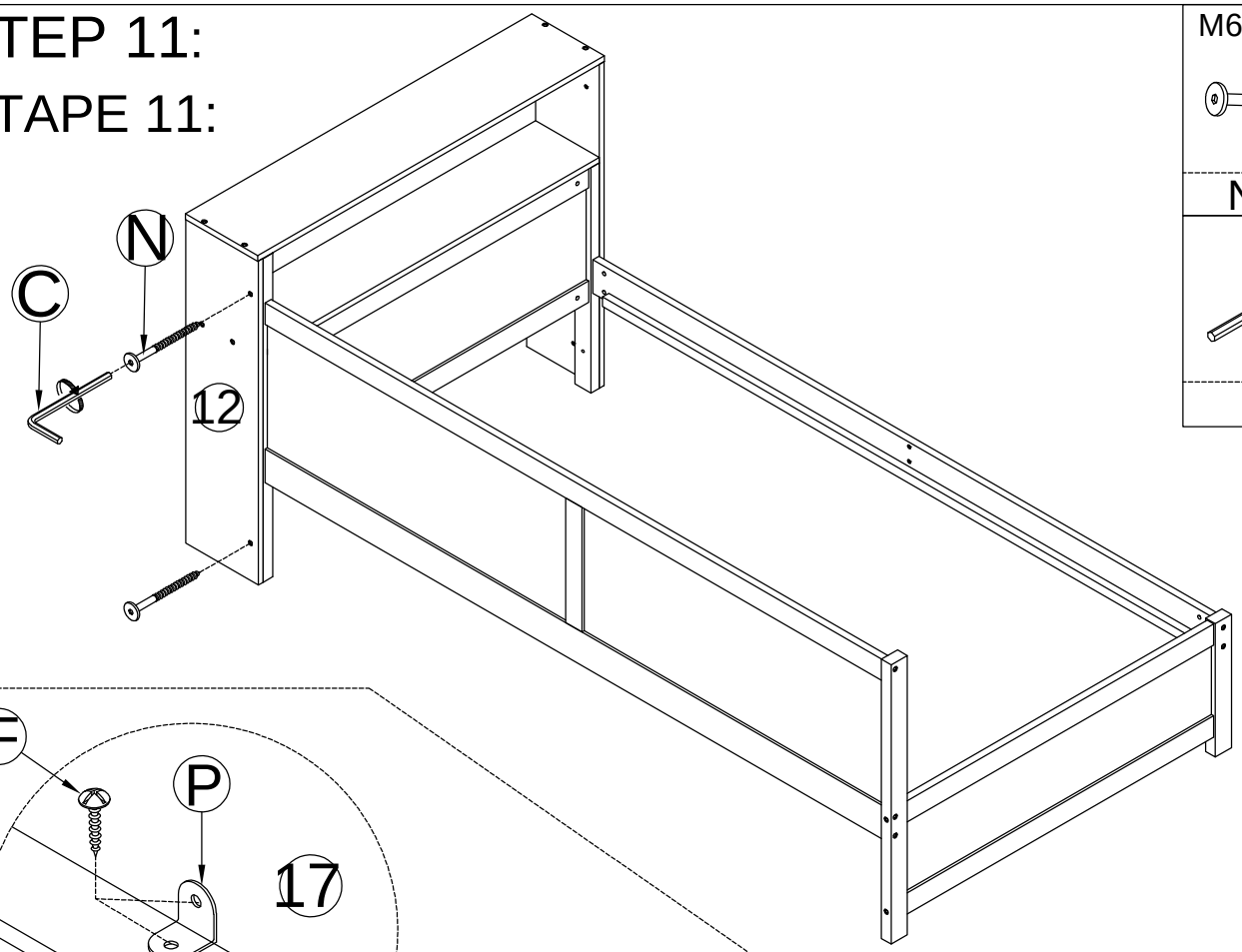
STEP 10:

ÉTAPE 10:



STEP 11:

ÉTAPE 11:



M6x35mm

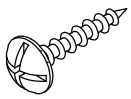
Nx2

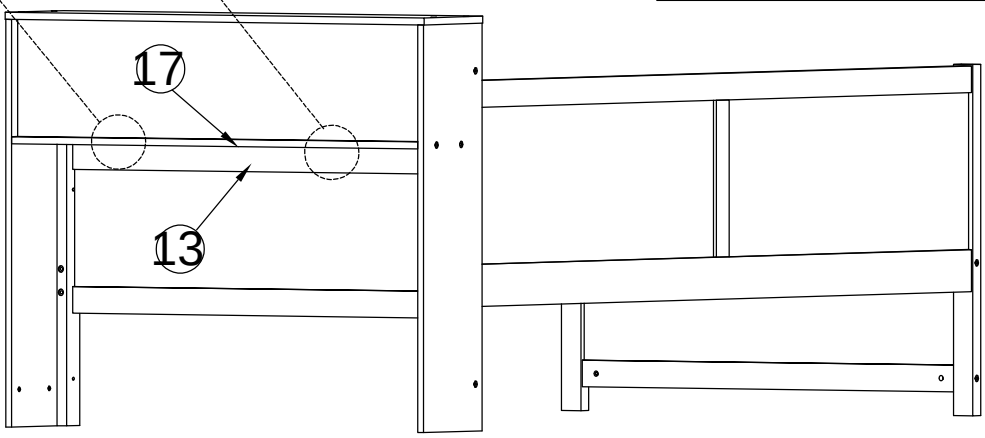
Cx1

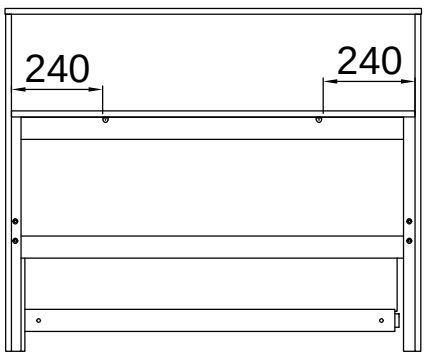
x2

STEP 12:

ÉTAPE 12:

	M4x15mm 
Px2	Fx4

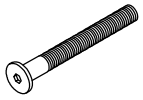


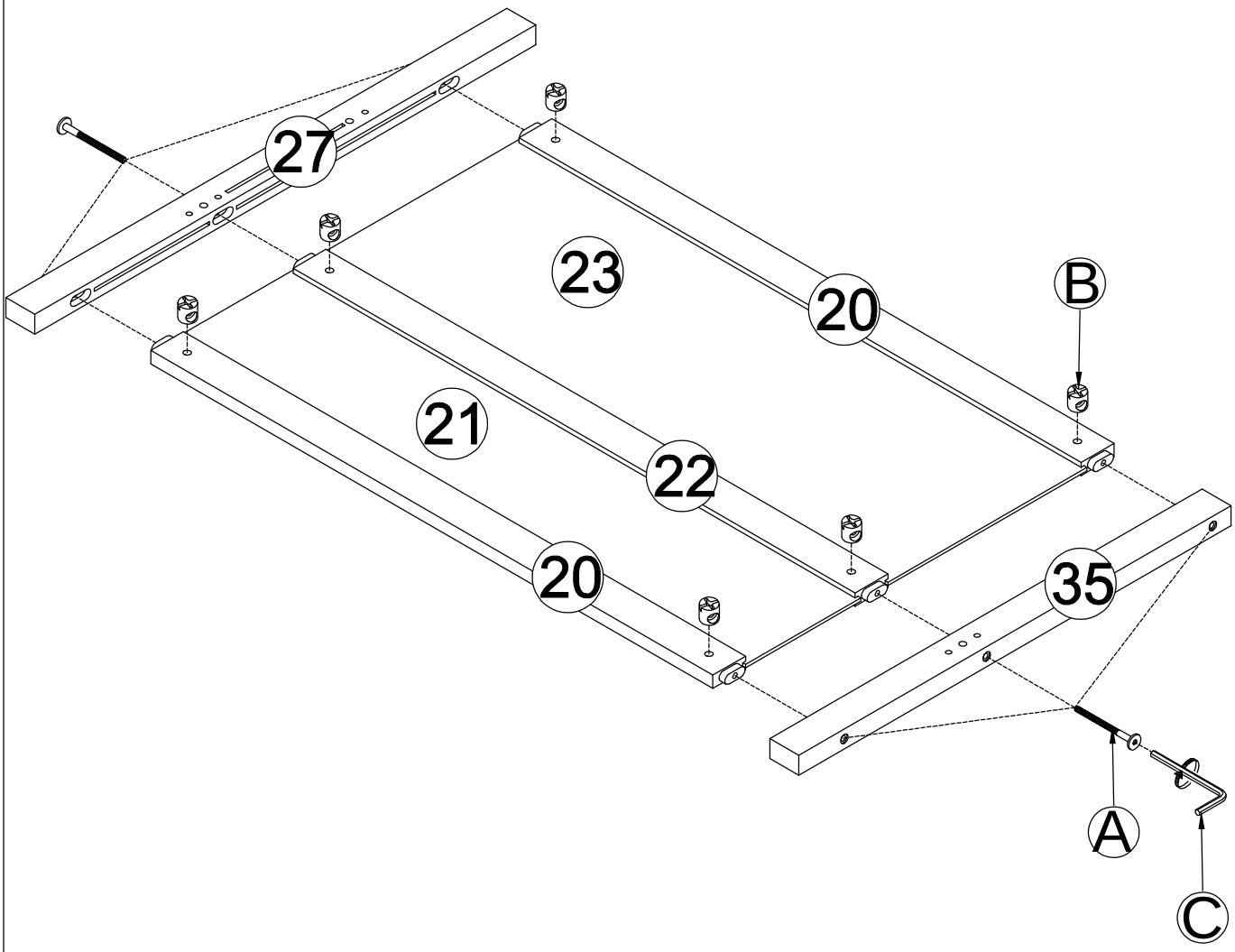


Unit: mm

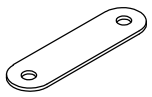
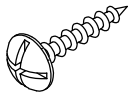
Unité : mm

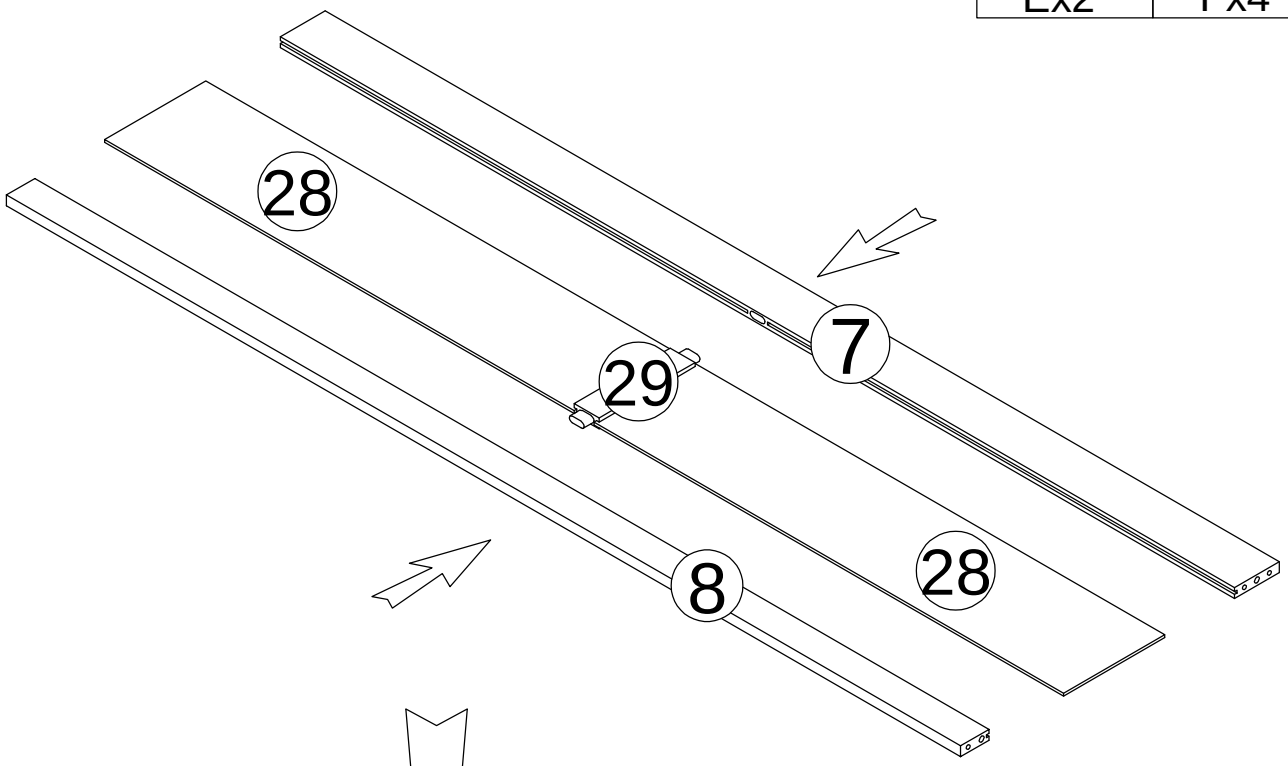
STEP 13:
ÉTAPE 13:

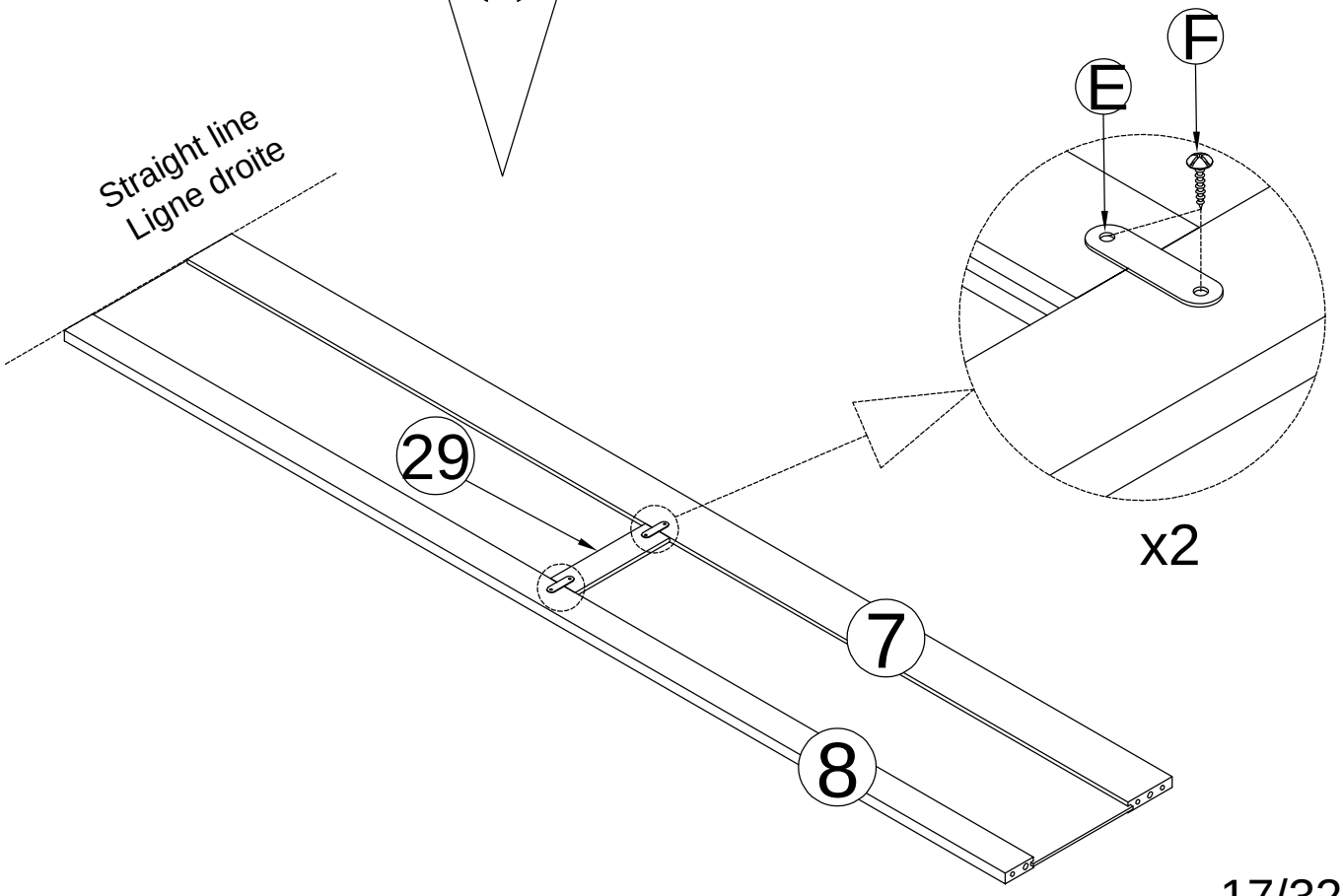
	M6x13mm	M6x90mm
		
Cx1	Bx6	Ax6



STEP 14:
ÉTAPE 14:

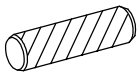
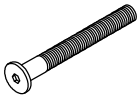
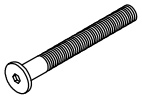
	M4x15mm
	
Ex2	Fx4

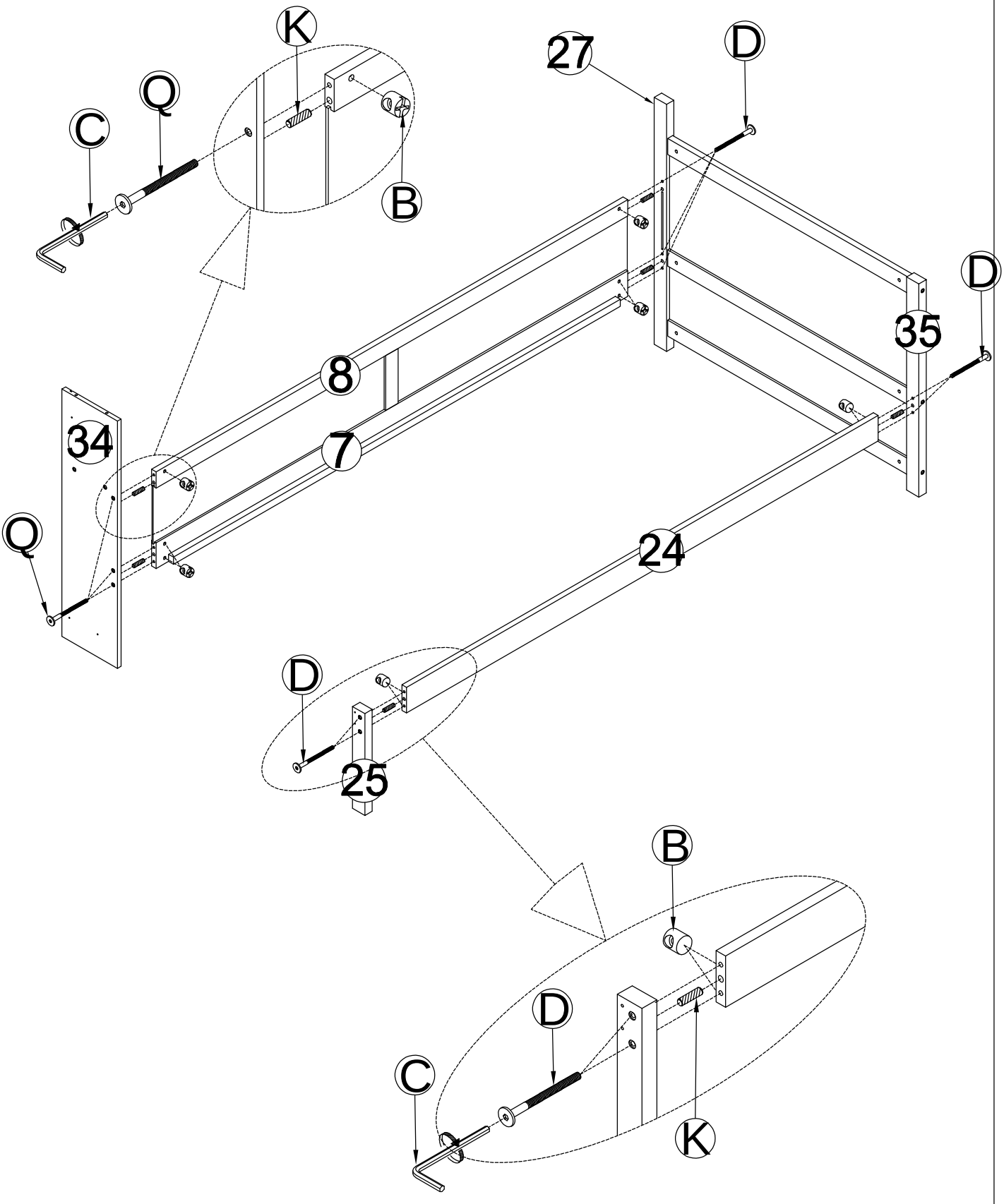




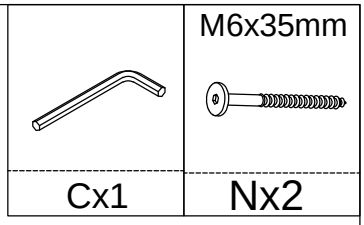
x2

STEP 15:
ÉTAPE 15:

Ø10x40mm	M6x70mm		M6x13mm	M6x60mm
				
Kx6	Dx7	Cx1	Bx10	Qx3



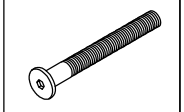
STEP 16:
ÉTAPE 16:



Cx1

Nx2

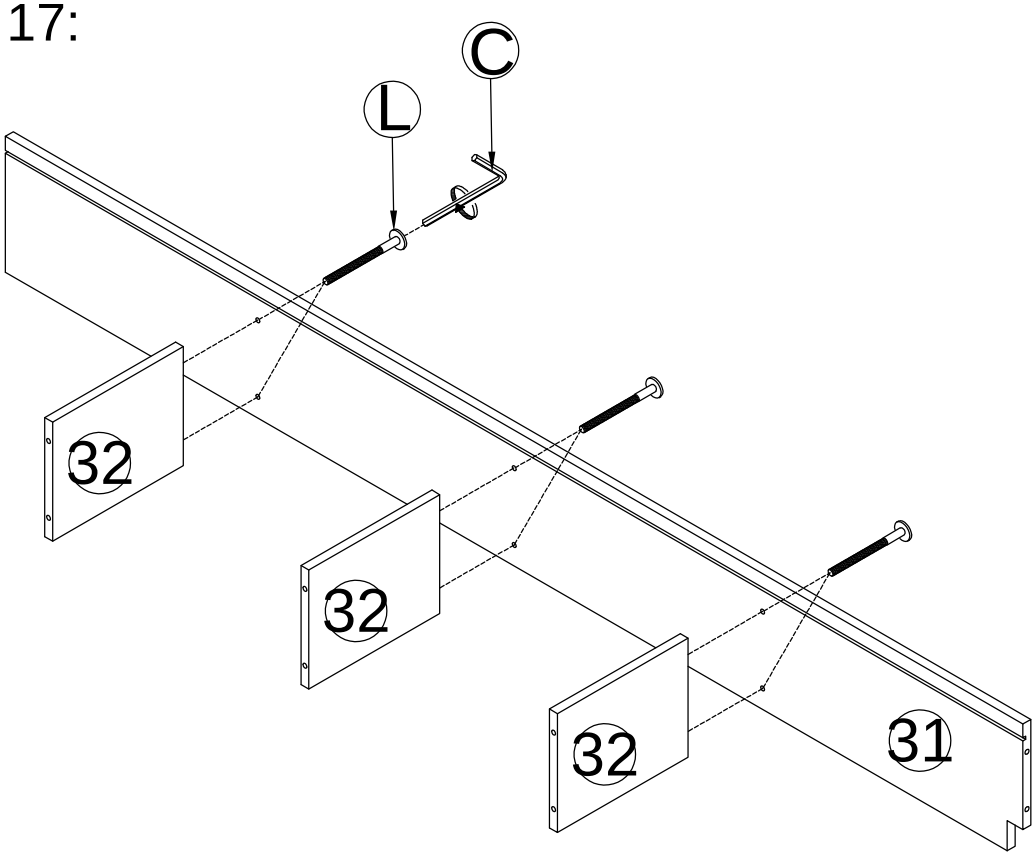
STEP 17:
ÉTAPE 17:



Lx6

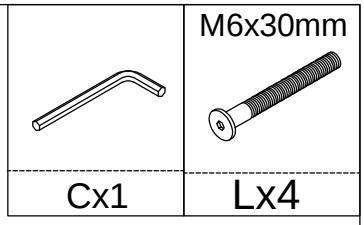


Cx1



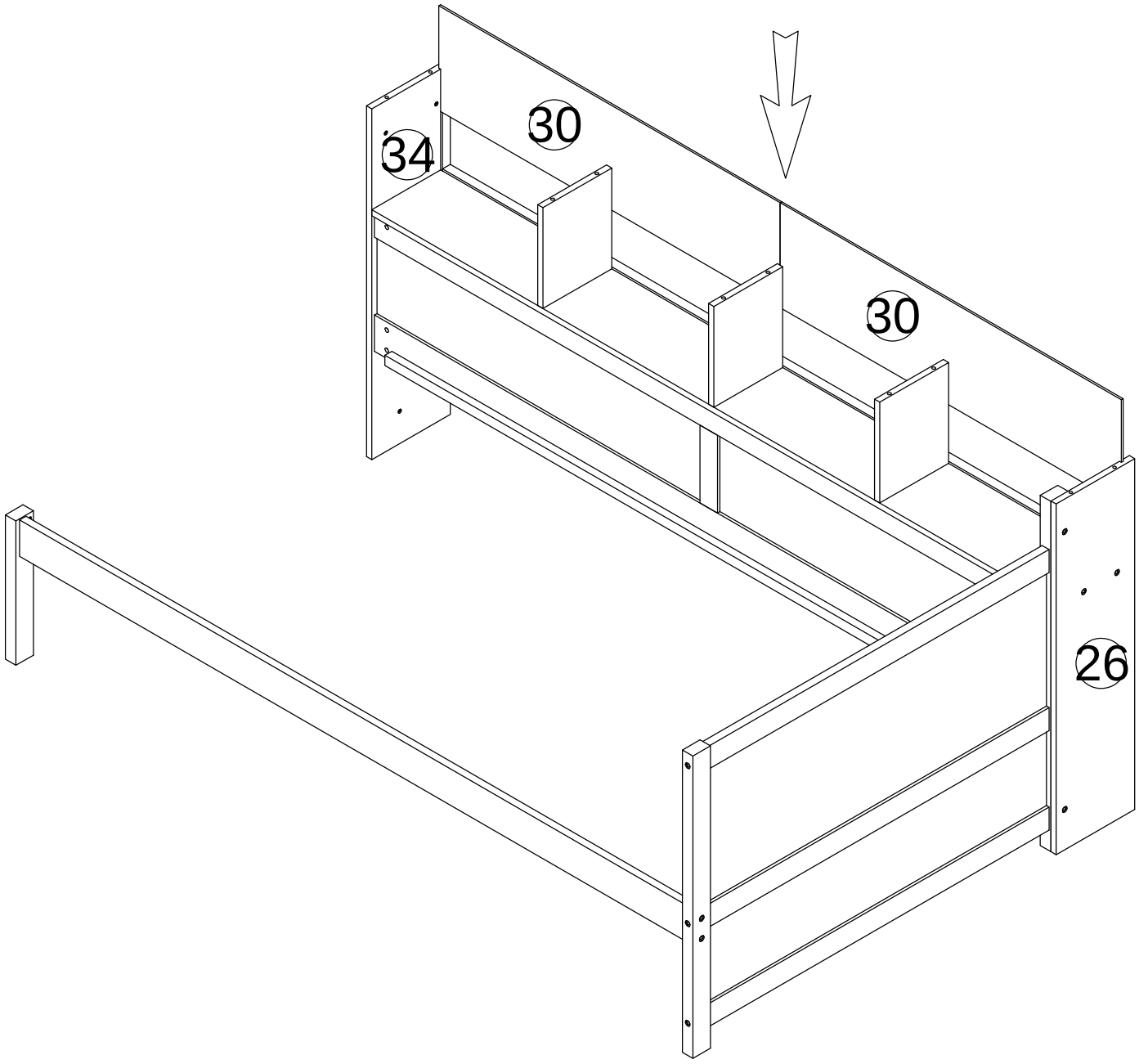
STEP 18:

ÉTAPE 18:

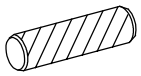
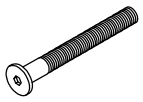


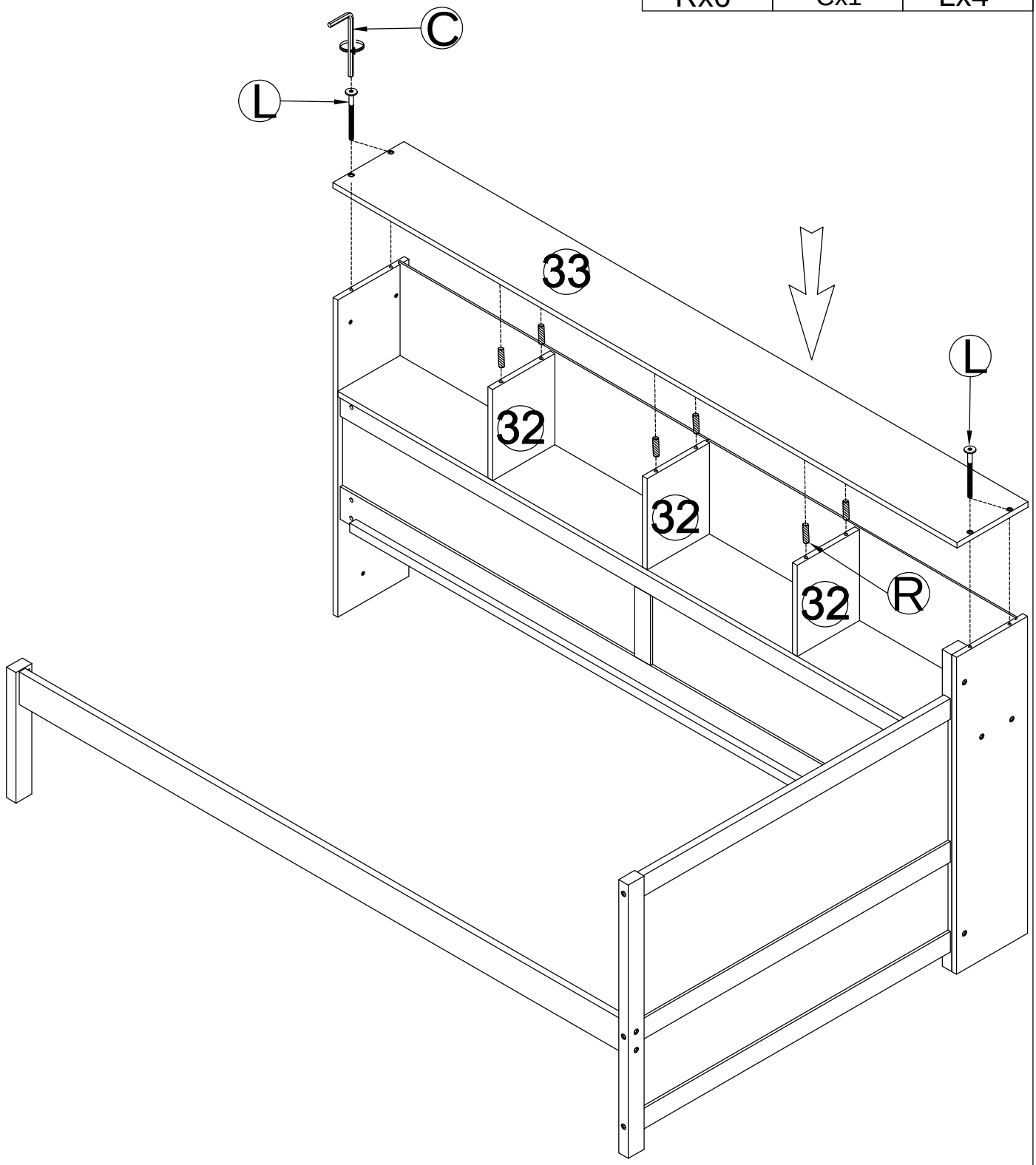
STEP 19:

ÉTAPE 19:



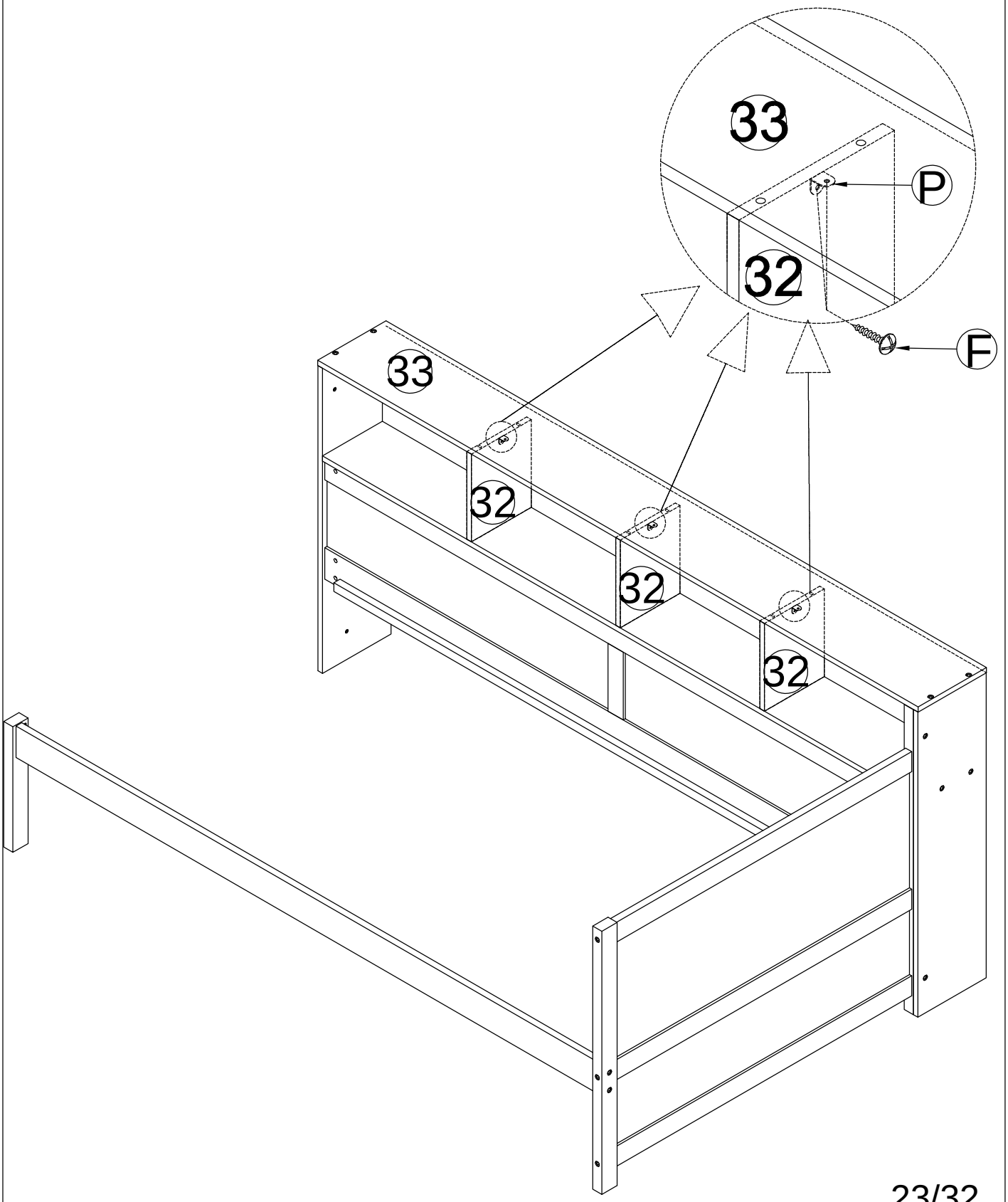
STEP 20:
ÉTAPE 20:

Ø8x30mm		M6x30mm
		
Rx6	Cx1	Lx4



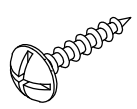
STEP 21:
ÉTAPE 21:

	M4x15mm
Px3	Fx6



STEP 22:
ÉTAPE 22:

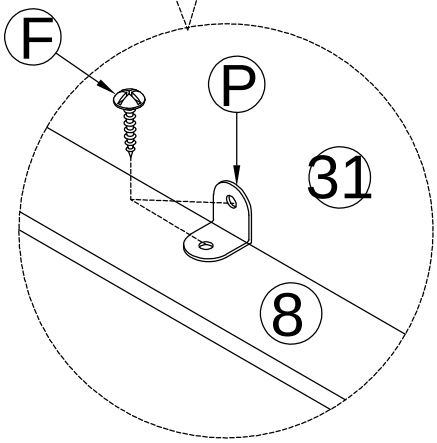
M4x15mm



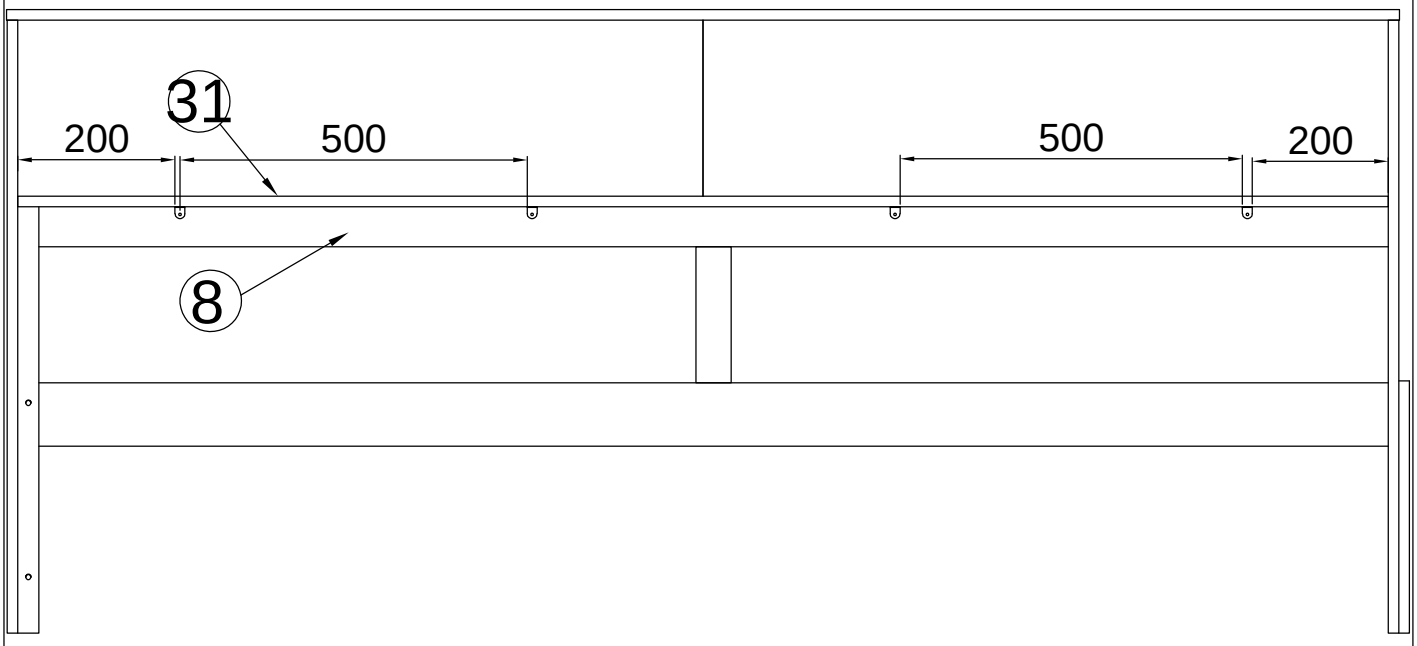
Fx8



Px4

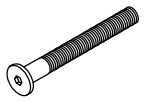
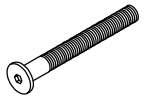


x4



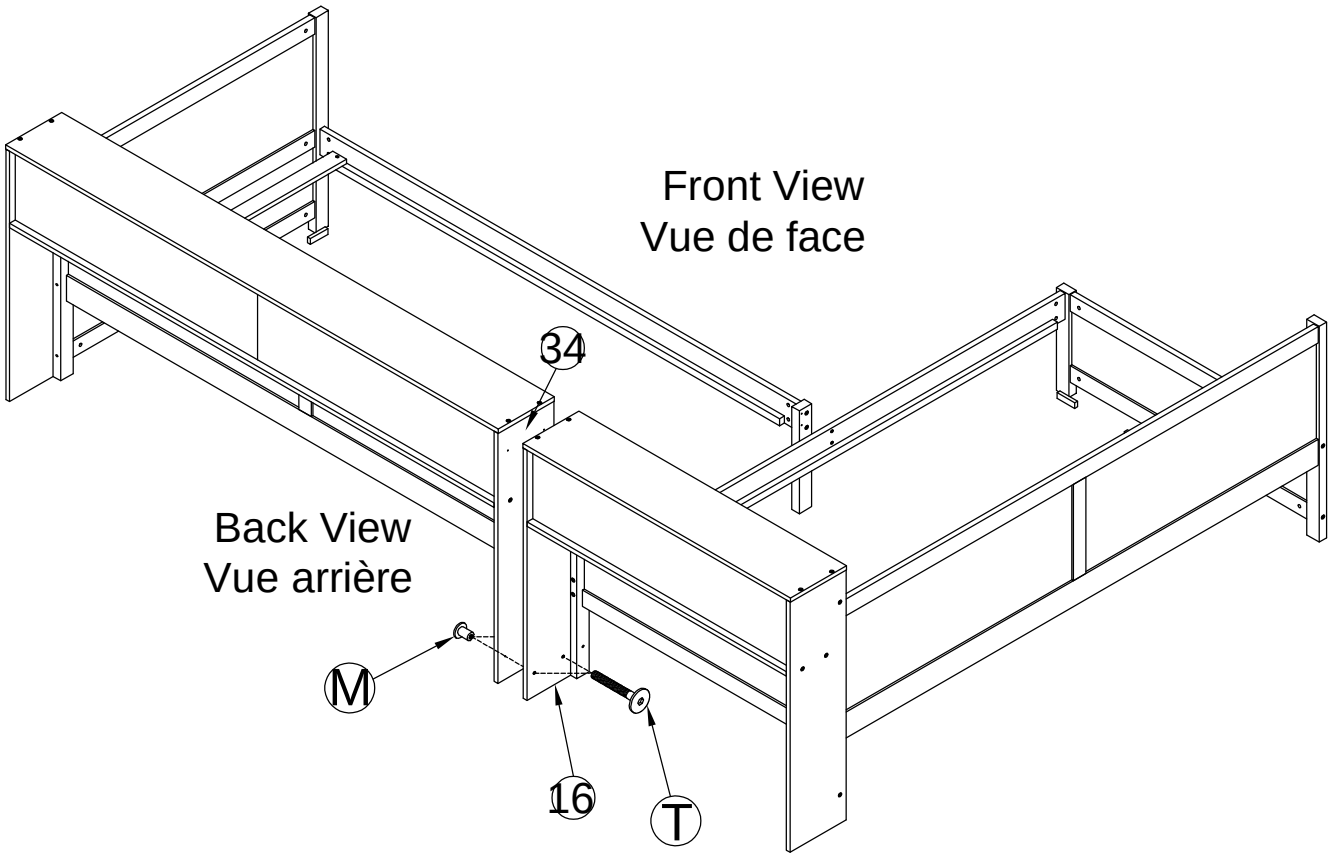
STEP 23:

ÉTAPE 23:

M6x40mm	M6x15mm
	
Sx2	Mx6
M6x20mm	
	
Tx4	Cx1

Back View
Vue arrière

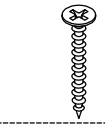
Front View
Vue de face



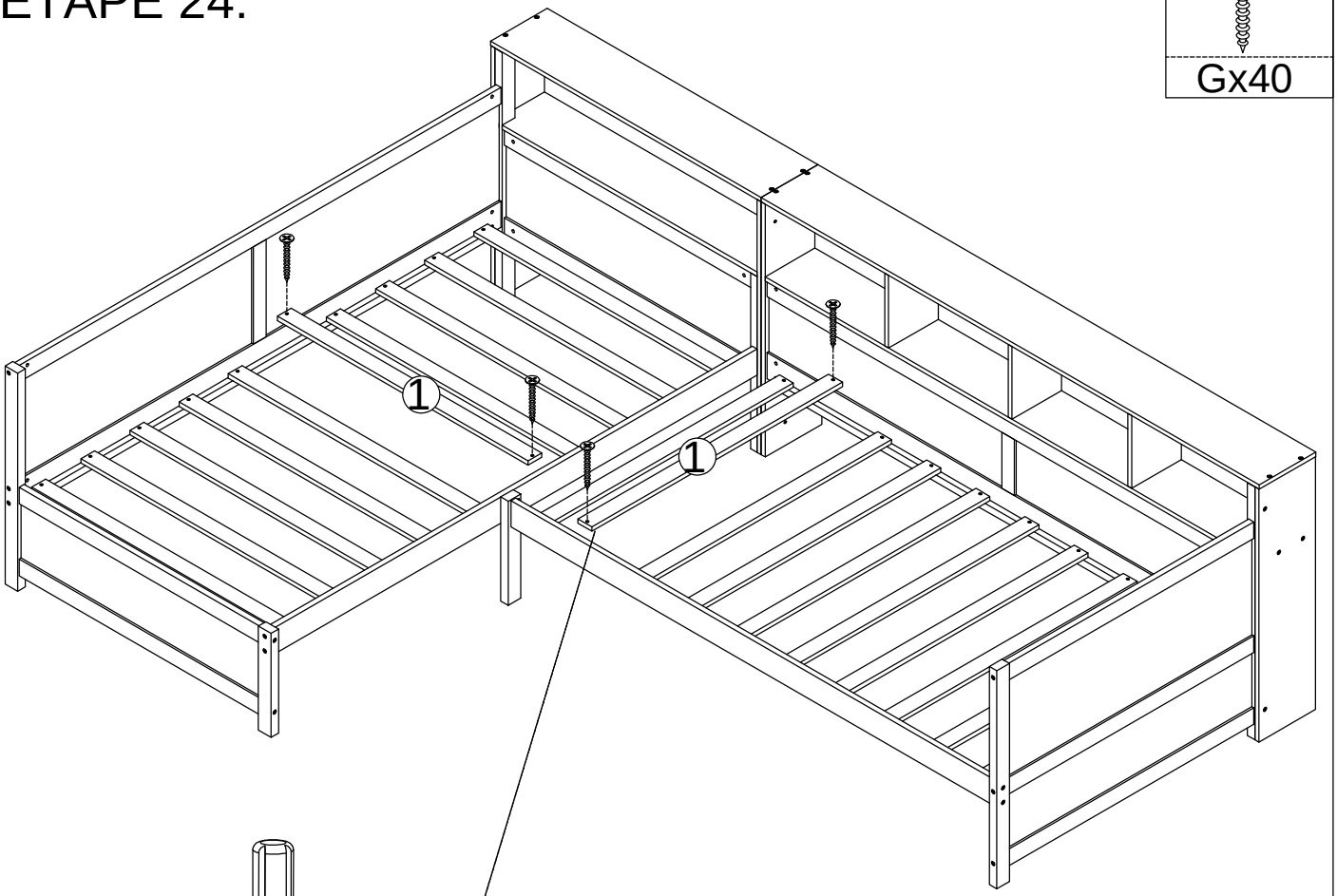
STEP 24:

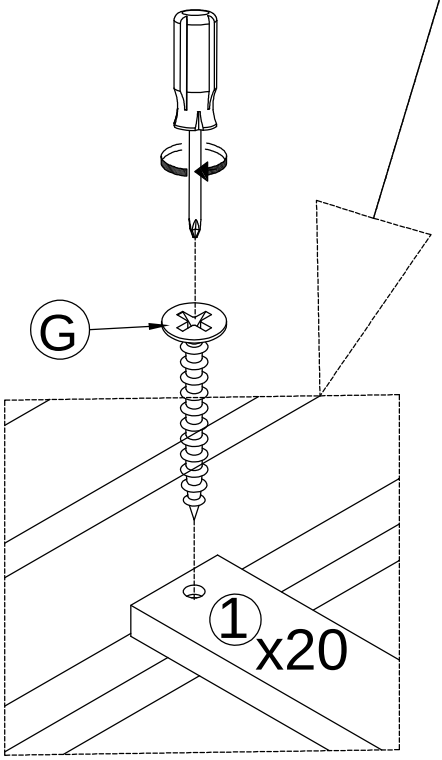
ÉTAPE 24:

M4x30mm

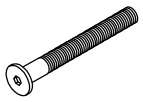
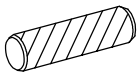


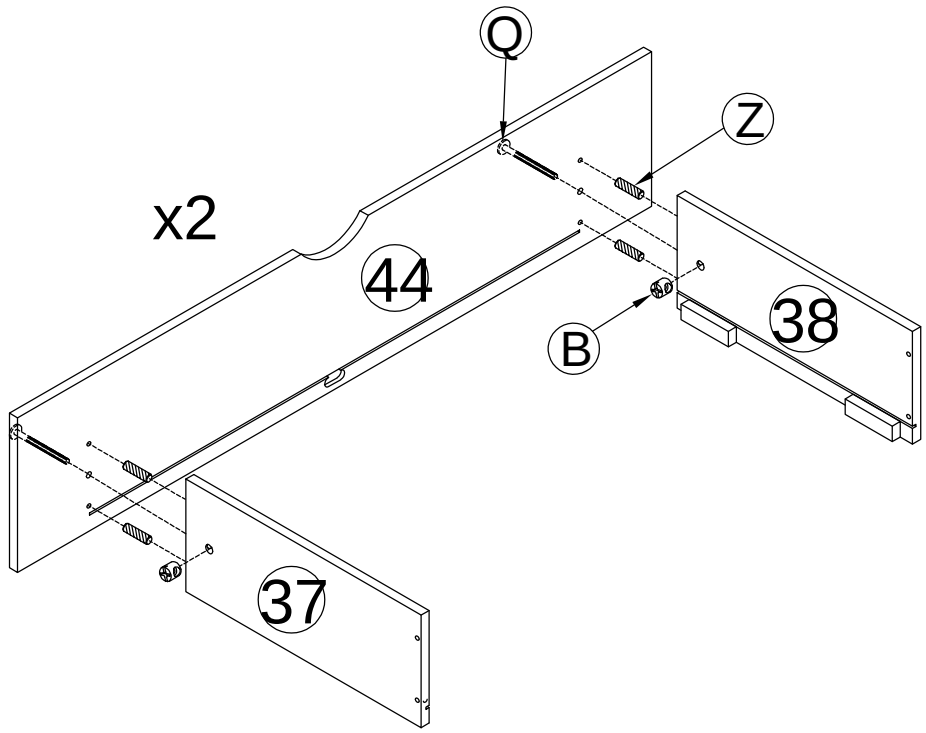
Gx40



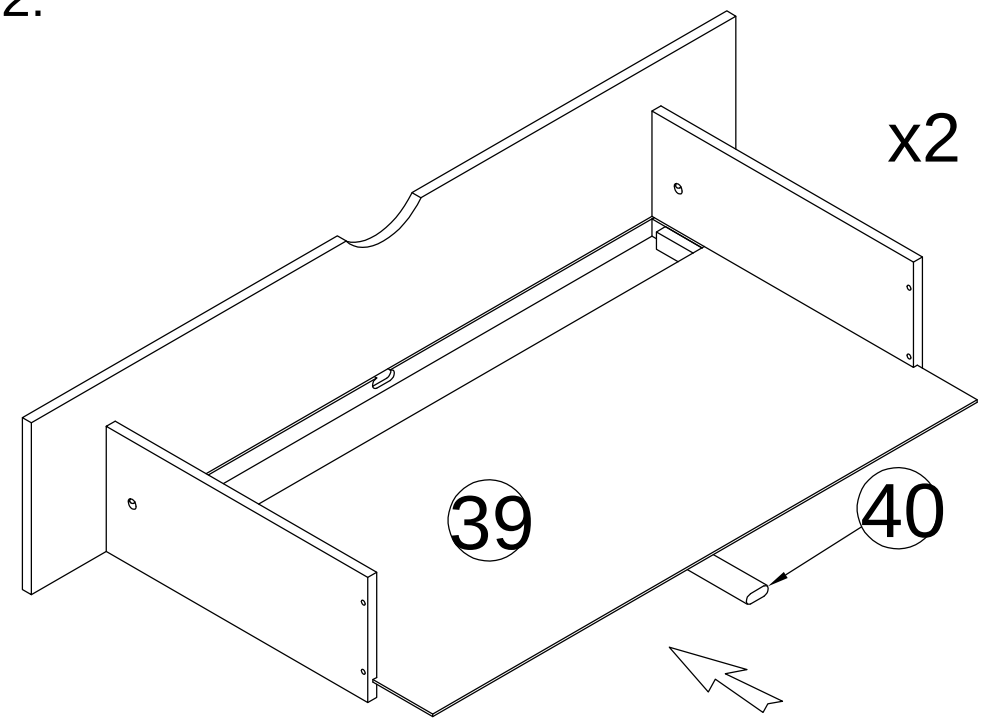


STEP 25-1:
ÉTAPE 25-1:

M6x13mm	M6x60mm
	
Bx4	Qx4
Ø6x25mm	
	
Zx8	Cx1

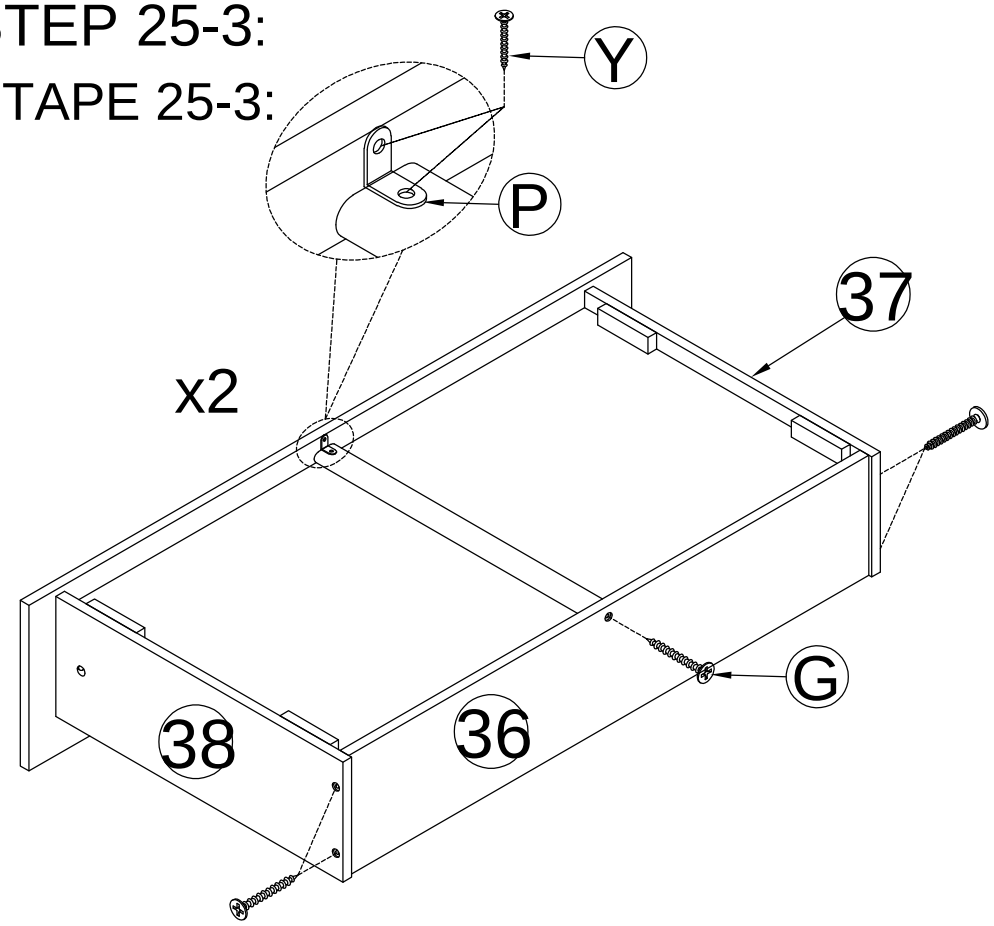


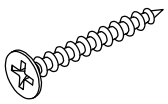
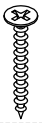
STEP 25-2:
ÉTAPE 25-2:



Push detail 40 in first and thenpush detail 39 into position
Poussez d'abord le détail 40, puis poussez le détail 39 en position

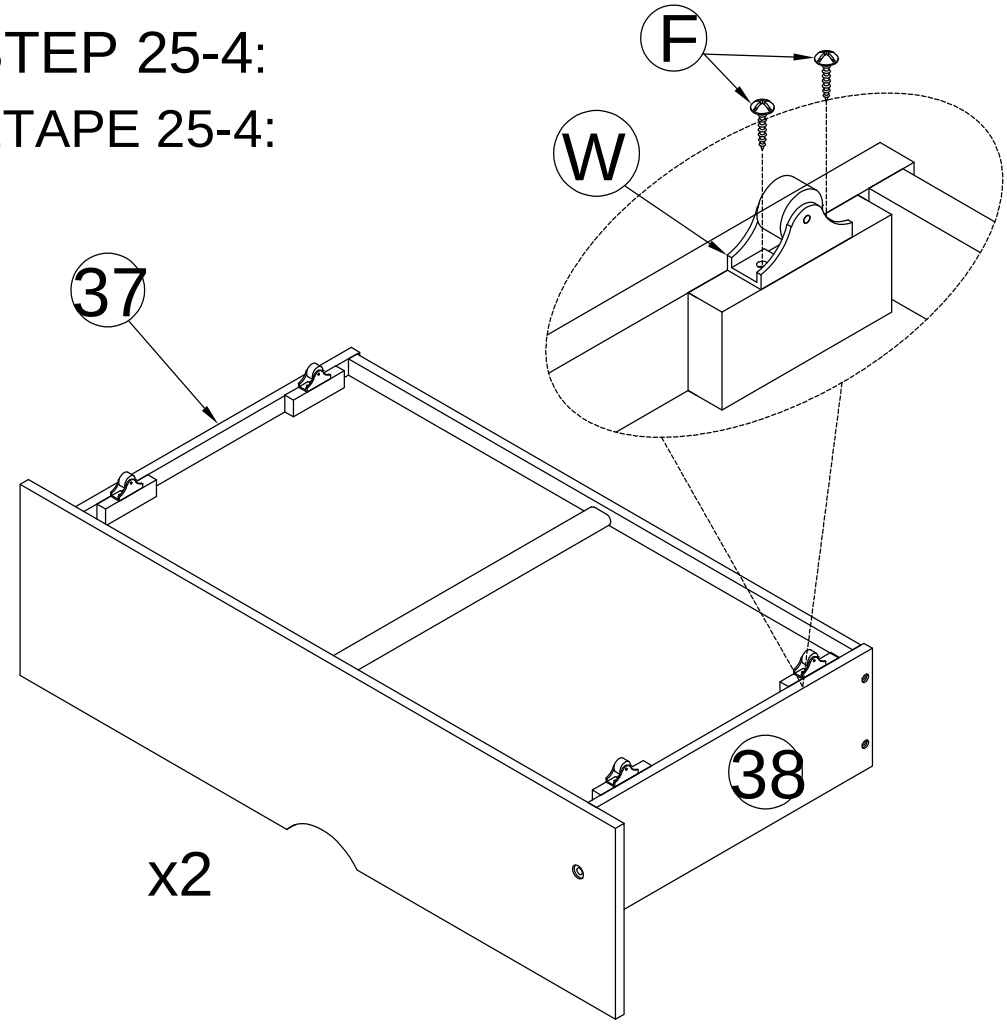
STEP 25-3:
ÉTAPE 25-3:



	M3.5x12mm 
Px2	Yx4
	M4x30mm 
	Gx10

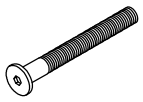
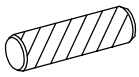
M4x15mm 	H=28mm 
Fx16	Wx8

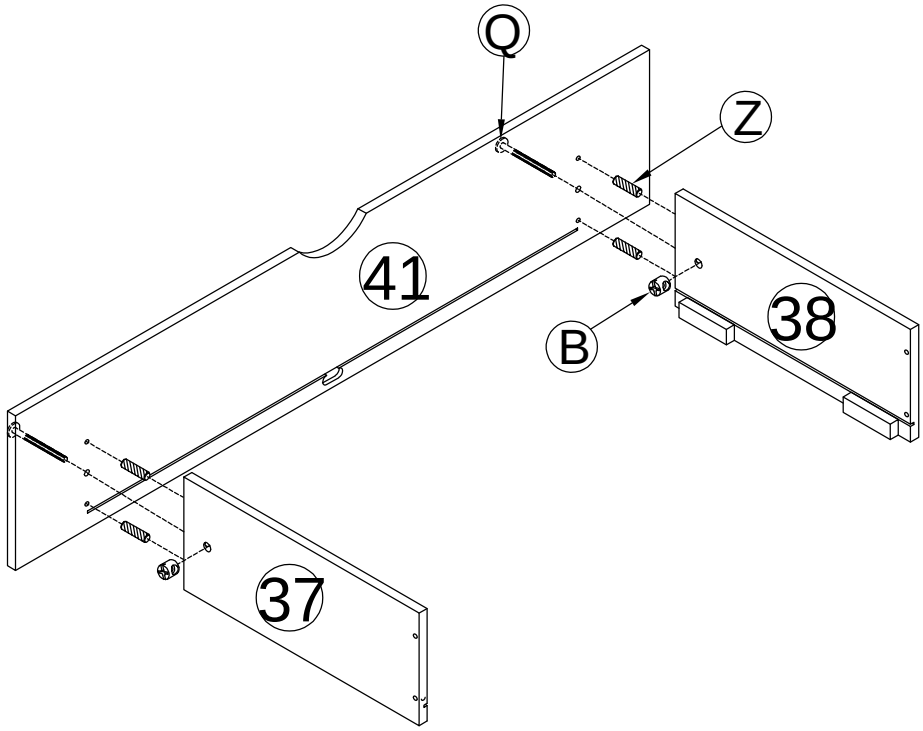
STEP 25-4:
ÉTAPE 25-4:



STEP 26-1:

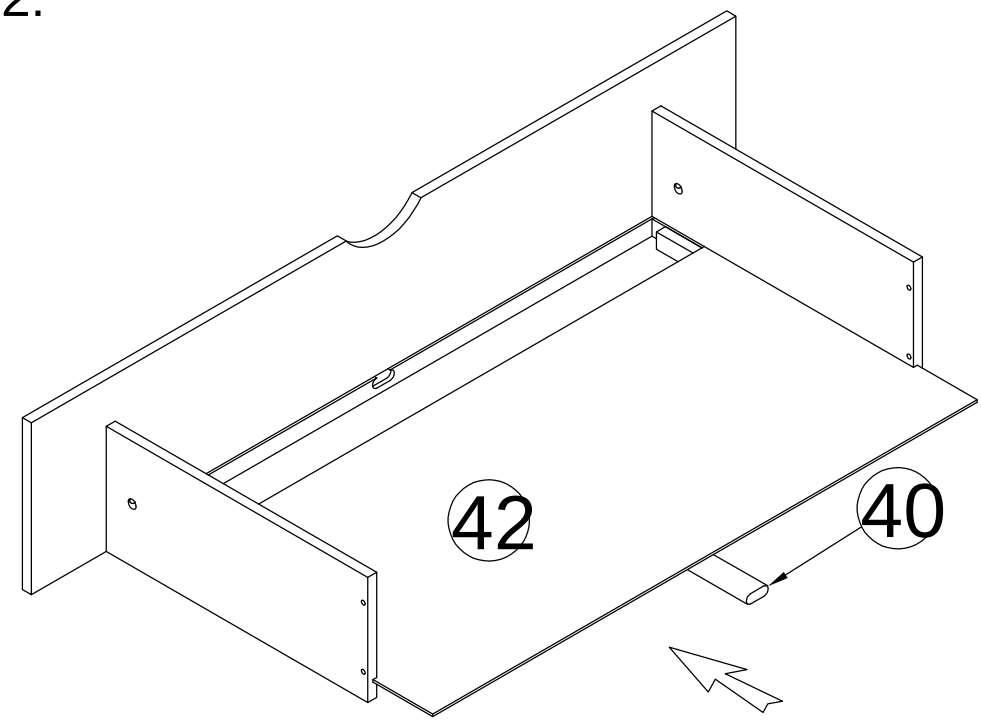
ÉTAPE 26-1:

M6x13mm	M6x60mm
	
Bx2	Qx2
Ø6x25mm	
	
Zx4	Cx1



STEP 26-2:

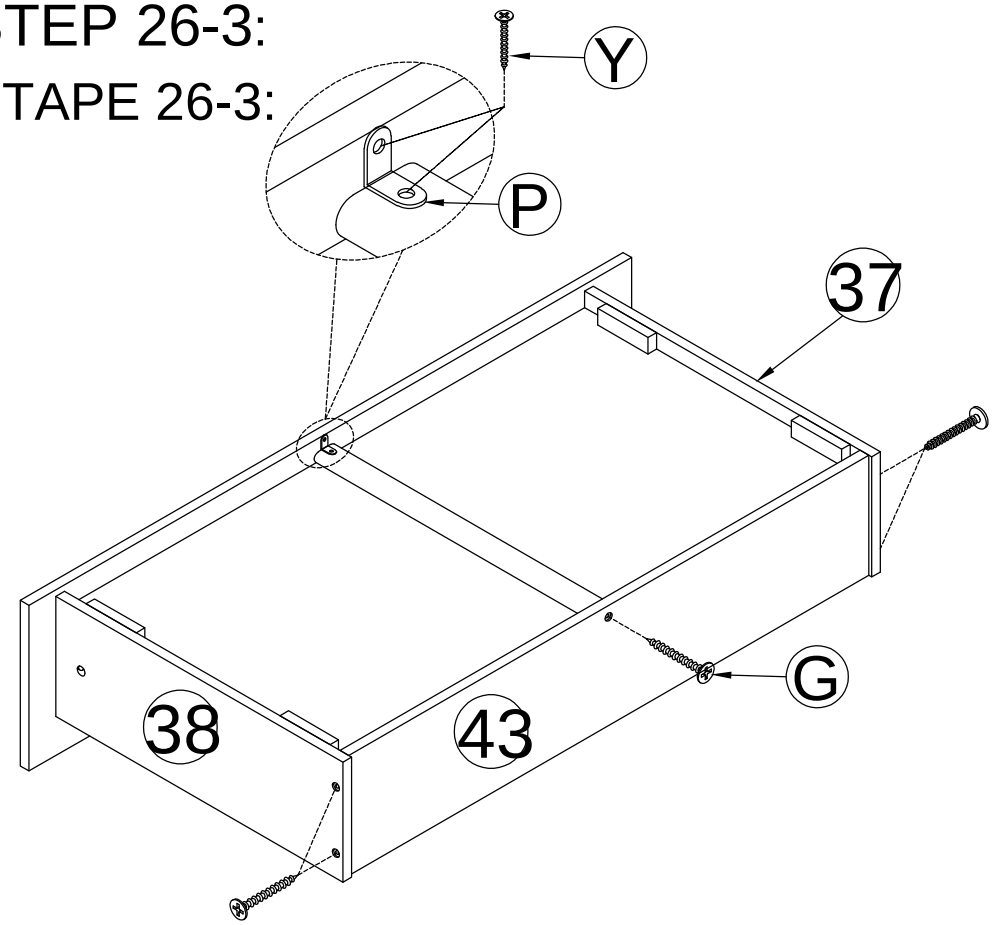
ÉTAPE 26-2:

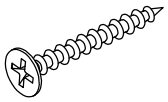
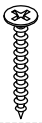


Push detail 40 in first and thenpush detail 42 into position

Poussez d'abord le détail 40, puis poussez le détail 42 en position

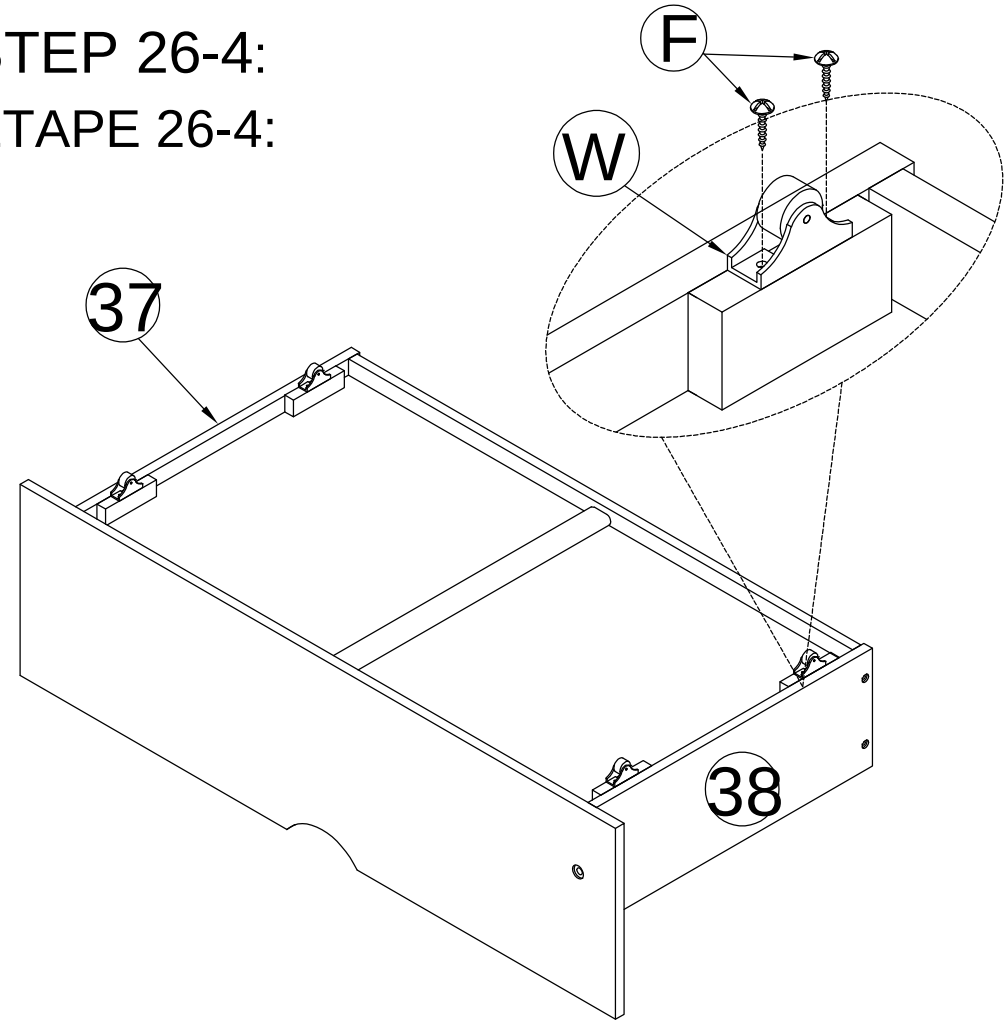
STEP 26-3:
ÉTAPE 26-3:



	M3.5x12mm 
Px1	Yx2
	M4x30mm 
	Gx5

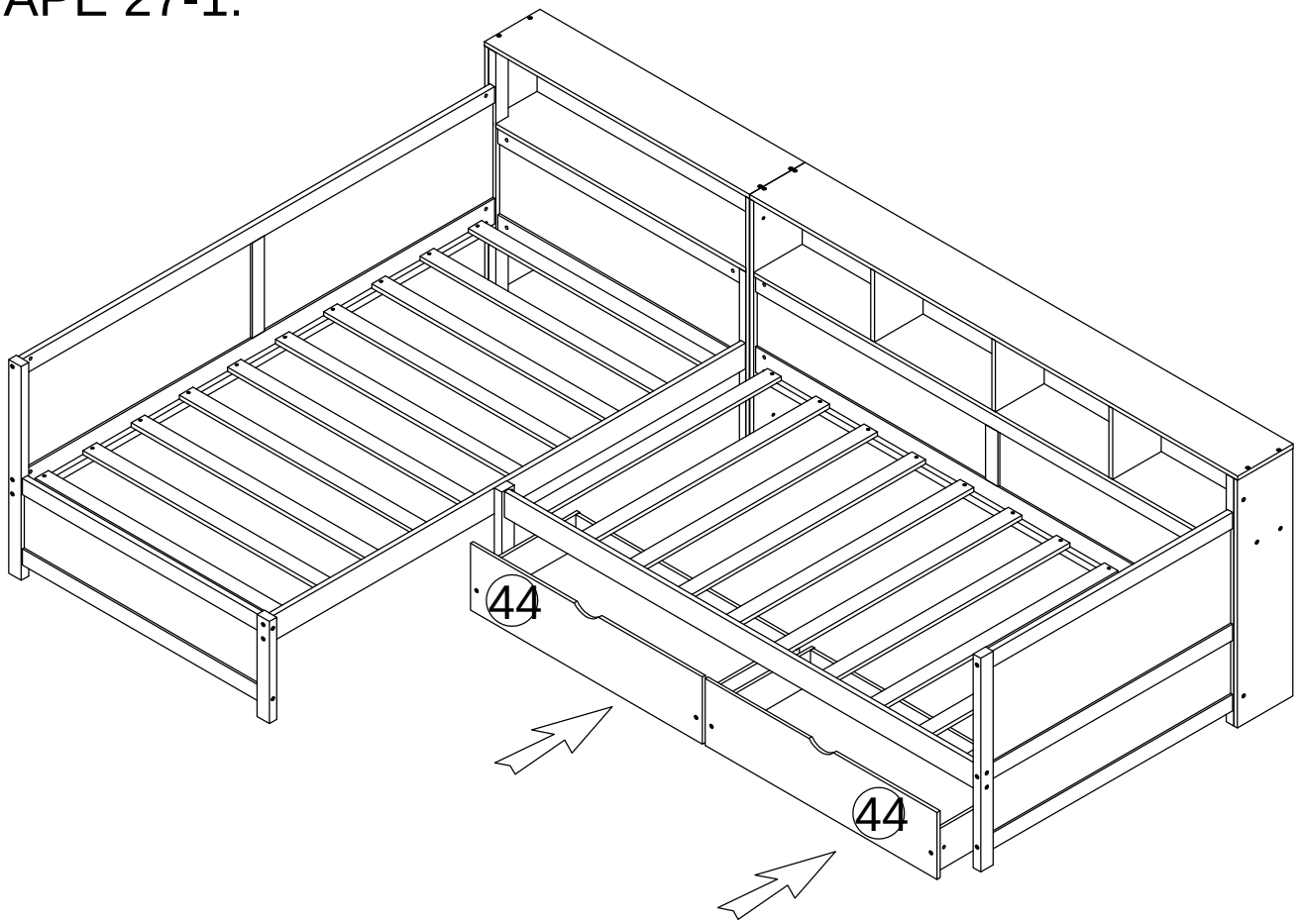
M4x15mm 	H=28mm 
Fx8	Wx4

STEP 26-4:
ÉTAPE 26-4:



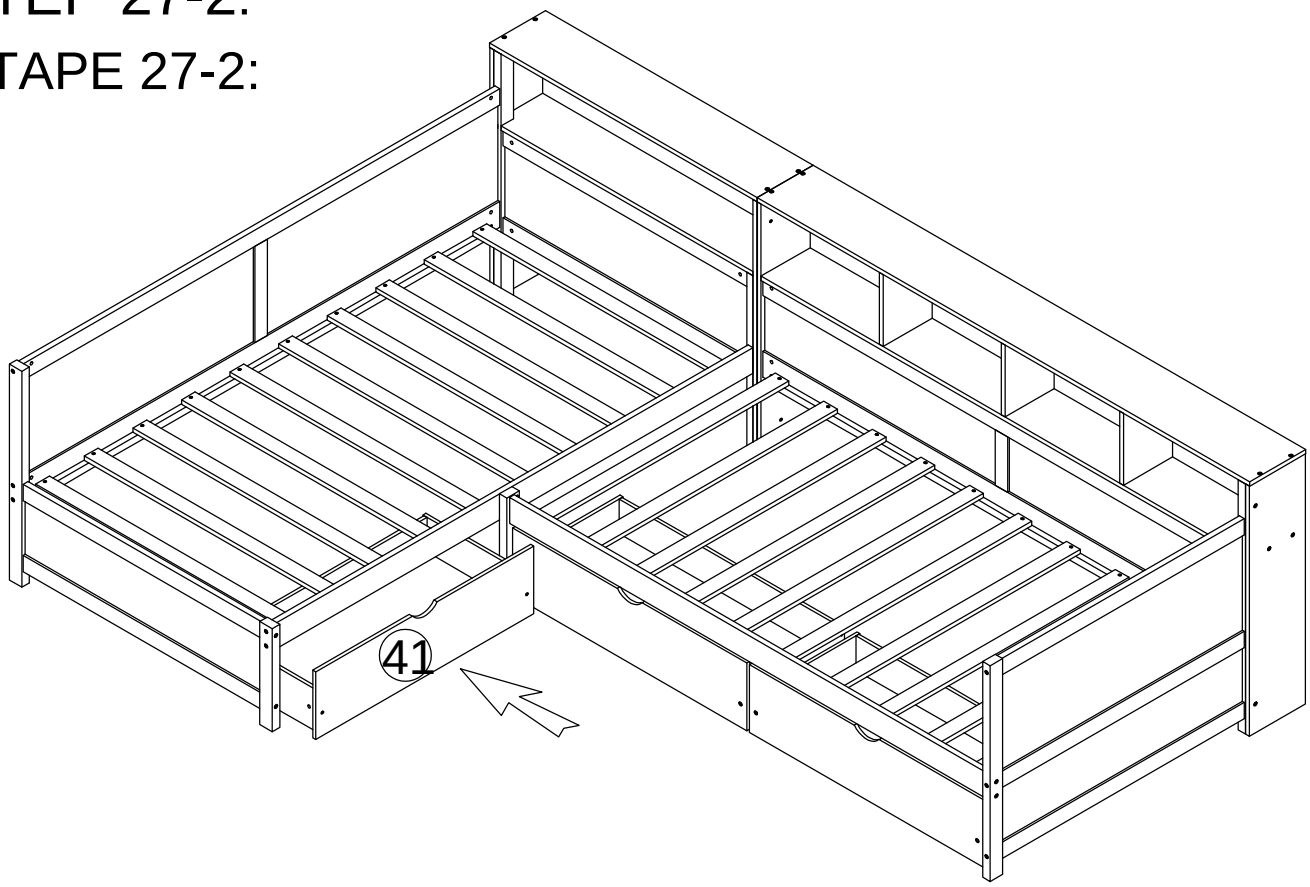
STEP 27-1:

ÉTAPE 27-1:



STEP 27-2:

ÉTAPE 27-2:



STEP 11:CONGRATULATION. YOU HAVE COMPLETED THE BED
ÉTAPE 11 : FÉLICITATION. VOUS AVEZ TERMINÉ LE LIT

