VEVOR

Upgrade · The Home Creator Way

Weight Distribution Hitch

MODEL: HL6000-A/HL8000-A/HL10000-A/HL12000-A/HL14000-A

VEVOR | Upgrade
The Home Creator Way

MODEL: HL6000-A/HL8000-A/HL10000-A/HL12000-A/HL14000-A

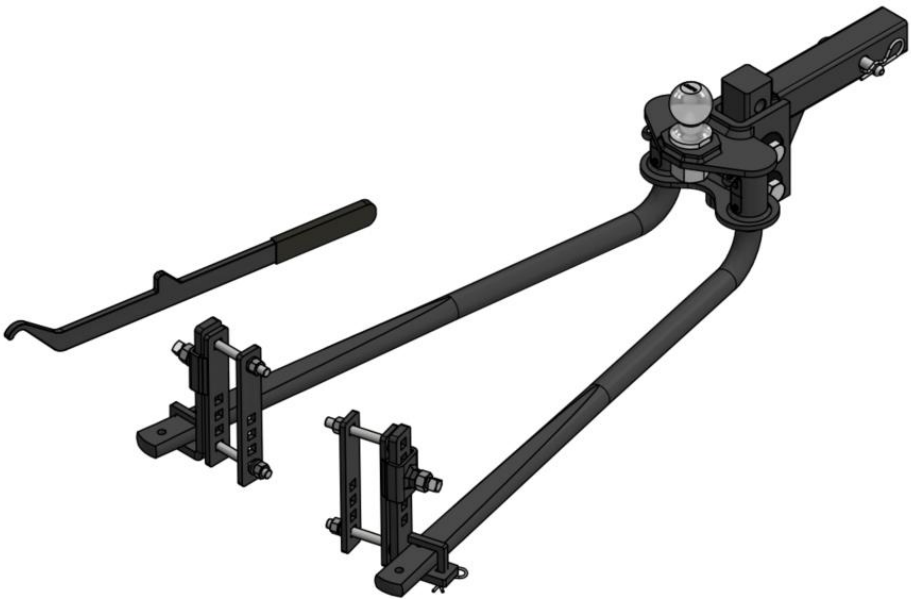

This is the original instruction, please read all manual instructions carefully before operating. VEVOR reserves a clear interpretation of our user manual. The appearance of the product shall be subject to the product you received. Please forgive us that we won't inform you again if there are any technology or software updates on our product.

	Warning-To reduce the risk of injury, user must read instructions manual carefully.

WARNING:

1. Warning-To reduce the risk of injury, user must read instructions manual carefully.
2. Read and understand all instructions. Failure to follow all instructions listed below may result in serious injury.
3.The product complies with relevant standards and regulations. Installation of this device must comply with all applicable regulations, and it should only be operated in well-ventilated areas. Please read the user manual before installing and using this equipment.
4.This appliance is not intended for use by persons (including children) with reduced physical, sensory or mental capabilities, or lack of experience and knowledge, unless they have been given supervision or instruction concerning use of the appliance by a person responsible for their safety.
5.This product is intended to be used in household and similar applications such as:When towing the trailer, it can travel more smoothly and stably.
6.Please properly keep product. Check whether the product is abnormal before use. If it is abnormal, please stop using it.
7.Please use the product according to the intended use, warn of potential injury from misuse.
8. Various dangers may occur if the hand lever grease gun is improperly handled during installation, commissioning and daily operation.
9. Risk of injury and damage to material property because of improper handling. Hold the manual at the disposal of the operating staff at the usage site of the unit. Country-specific safety measures and accident prevention regulations must be observed.
10. Persons are qualified if they are, due to their training, experience, instruction and knowledge of the relevant standards, able to assess assigned tasks and to identify potentially hazardous situations.
11. Never exceed the vehicle manufacturer’s recommended towing capacity.

12. The loaded ball height should never be greater than the uncoupled ball height. Front wheel overload and loss of rear wheel traction can lead to unstable handling. It can reduce braking ability and create a tendency to jackknife when turning and braking at the same time.
13. If the loaded trailer ball height is greater than the uncoupled height, reduce take-up on the spring bar, remeasure and adjust until the proper height is obtained.
14. This product is not a toy, and the product cannot be used as toys for children to play with.

CAUTION:
1. Defective accessories should be replaced immediately. Defective accessories can lead to personal injury and material damage.
2. During their period of use, accessories must be checked for wear, cracks, and other damage.

SAVE THESE INSTRUCTIONS

MODEL AND PARAMETERS

Parameters / Model	Gross Trailer Weight	Tongue Weight	Hitch Ball	Shank
HL6000-A	6000lbs	600lbs	2-5/16"	2"
HL8000-A	8000lbs	800lbs		
HL10000-A	10000lbs	1000lbs		
HL12000-A	12000lbs	1200lbs		
HL14000-A	14000lbs	1400lbs		

CAUTION: The tongue weight rating of the spring bars represents the capacity of a pair of bars, NOT an individual bar. Always use a pair of spring bars and be sure they are of the same weight rating.

COMPONENTS

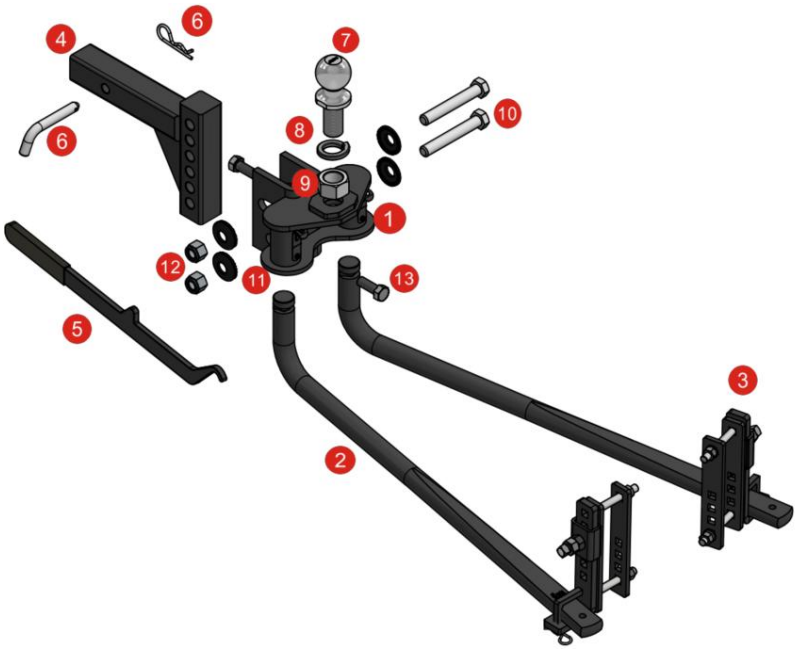

Parts List		
No.	Qty	Description
1	1	Hitch head
2	2	Spring bar
3	2	Spring bar support bracket assembly
4	1	Adjustable shank
5	1	Snap-up handle
6	1	Hitch pin & clip
7	1	Hitch ball, 2-5/16"
8	1	Lock washer,1-1/4"
9	1	Hex nut, 1-1/4"-12
10	2	Hex bolt, 3/4"-10x5"
11	4	Serrated conical washer 3/4"
12	2	Nylock nut,3/4"-10
13	2	Hex bolt, 5/8"-11 x 1-3/4"

ASSEMBLY & INSTALLATION

Step 1:

Insert adjustable shank bar(#4) into receiver tube on tow vehicle and secure with hitch pin&clip(#6).

NOTE: To obtain proper ball height on high ground clearance vehicles, shank may be inverted as shown below. If the shank is used in the inverted position, check for adequate ground clearance.

UP POSITION

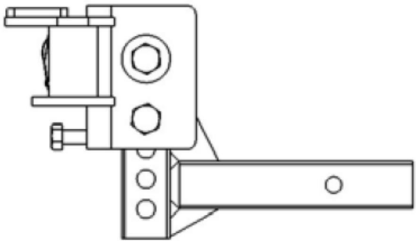

DOWN POSITION

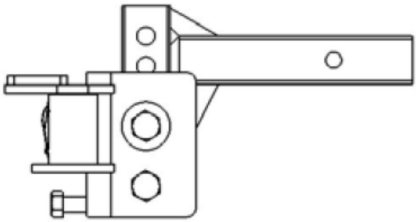

Step 2:

Torque ball to 360ft-lbs.Secure the ball to the head assembly(#1) using a lock washer(#8) and nut(#9).

Step 3:

Position the head assembly on the shank. Slide the head up or down to the nearest bolt hole alignment position which corresponds with the target ball height determined earlier. Mark the position on the shank.

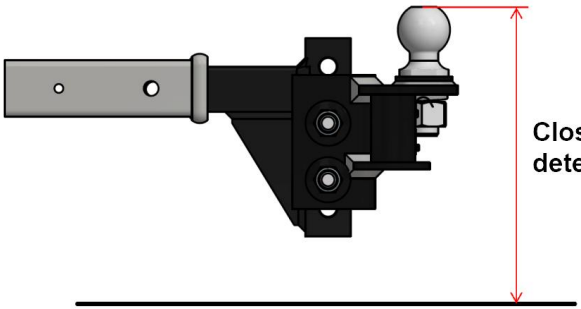

Step 4:

Install the head on the shank at marked position.Insert the 3/4”-10 x 5” hex bolt(#10) through the 3/4” conical washer(#11) and then through the lower hole in the head channel.Rotate the head forward as far as it will go. The ball should be vertical or tilted slightly back.If it is not,adjust set screws(#13).Install the remaining 3/4”-10 x 5” hex bolt(#10) with 3/4” conical washer(#11) through the upper slotted hole. Install a second 3/4” conical washer(#11) on both bolts. Start 3/4”-10(#12) nylock nuts and finger tighten only.

Step 5:

Tighten top 3/4”-10 x 5 hex bolt(#10) just enough to hold head tight against the pin in the head channel. This bolt will be tightened later.

Step 6: Install spring bars

Apply a heavy grease on the round end of each spring bar and push the end up into the head socket until you hear a click, as shown below. This will indicate that the spring bar is locked into place. To release the spring bar, lift up slightly on the spring bar and gently pull out on the retaining pin in the hitch head. The spring bar will be dropped free of the hitch head.

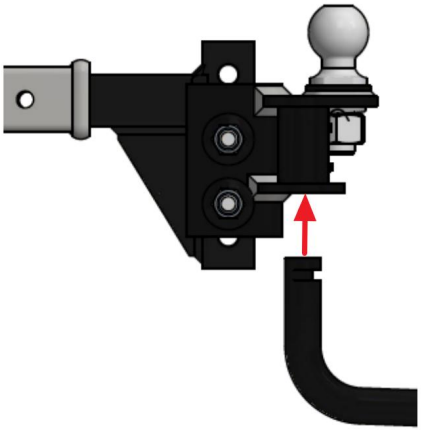

Step 7: Attaching the trailer to the ball

Using the trailer tongue jack, lower the coupler onto the trailer ball and close the coupler latch. Do not retract the jack fully at this time. Allow the jack to support some of the tongue weight.

Raise the front of the trailer and back of the tow vehicle approximately 3" with tongue jack or until the rear bumper is back to the initial measured height. This will allow easier installation of the spring bars onto the support brackets.

Step 8:Installing the spring bar support brackets

Mark the position of the support brackets (#3) by making a center line on the trailer A-frame a minimum of 4" in from the end of the spring bars (#2).

Step 9:

Assemble and tighten the mounting plate and bracket onto the trailer A-frame using two 1/2"-13UNC-4"carriage bolts, two 1/2"-13UNC hex nuts, and spring washers. The two nuts must have a torque of 25 ft-lbs. Then, assemble the L-shaped bracket onto the mounting bracket and secure it with one 5/8"-11UNC hex nuts and one 5/8"-11UNC-2" square head bolt. The nut must have a torque of 75ft-lbs. As shown in the following figure.

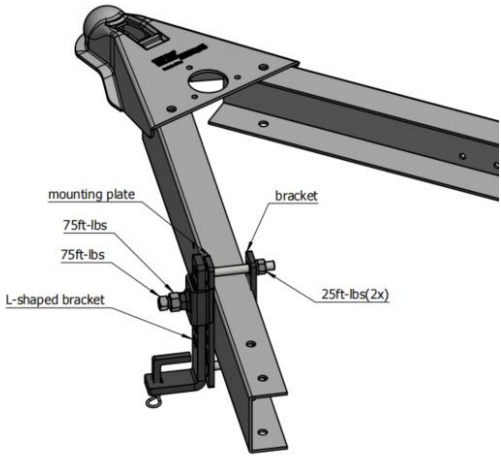

Step 10:Raise the spring bars

Pull the spring bar out from the A-frame and hook the lift bar into the L-bracket as shown.

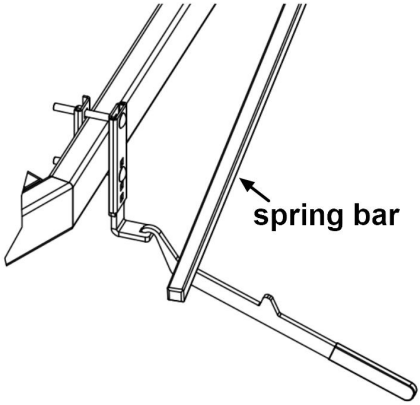

Step 11：

Pry the spring bar off the L-bracket by rotating the lift bar to vertical. With the spring bar supported by the L-bracket, remove the lift handle. Secure the spring bar by installing the retainer clip and cotter pin.

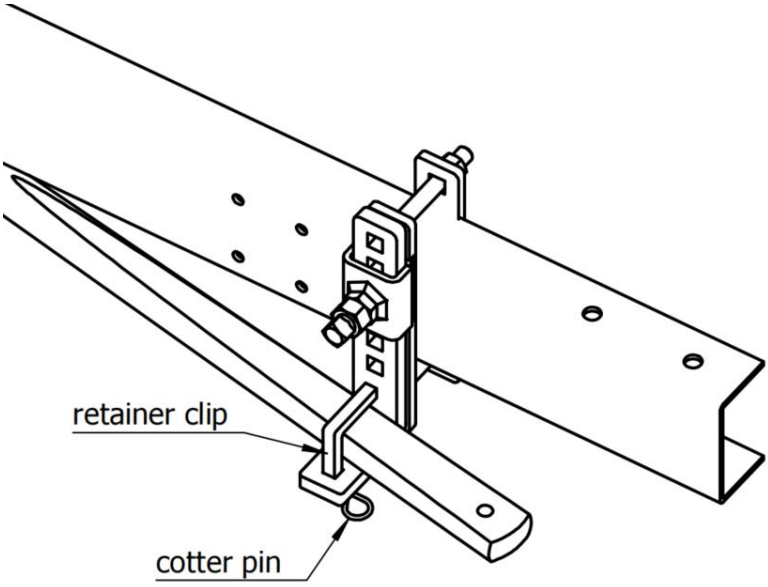

Step 12:
Check the vehicle height and adjust the angle of the head using the set screws (#13) as required until the desired loading is reached. With the spring bars secured, lower the jack to apply load to the hitch. The vehicle should settle evenly. Remeasure the front and rear bumper reference points. If the front has settled much more than the rear, adjust the set screws until the vehicle and trailer are level. The spring bars should be nearly horizontal when the correct height is achieved.

Step 13:
Tighten all 3/4" bolts and lock nuts to 200 ft-lbs. Tighten the set screw (#13) to 50 ft-lbs. Failure to tighten the hardware may result in fastener loss or failure.

Before You Tow:
Check all connections listed below prior to towing:
- Hitch pin & clip (securing shank to receiver)
- Head to shank fasteners
- Trailer ball nut
- Coupler latch
- Spring bar support brackets
- Safety chains
- Lights and turn signals
- Braking system (including breakaway switch)

MAINTENANCE

1. Keep the socket-mounted ends of the spring bars and the lock pins in the head assembly free from dirt and well lubricated. Excessive wear in this area may indicate an overload or inadequate lubrication.
2. Keep the head assembly exterior clean. Do not allow dirt or stones to lodge between the spring bars and the head.
3. Keep hitch parts painted to prevent rust and maintain a good appearance. Do not paint over labels.
4. Keep lift brackets clean and lubricated to ensure ease of operation.





VEVOR

Upgrade · The Home Creator Way

Attelage de répartition de charge

MODÈLE : HL6000 -A / HL8000 -A / HL10000 -A / HL12000 -A / HL14000 -A

VEVOR | Upgrade
The Home Creator Way

MODÈLE : HL6000 -A / HL8000 -A / HL10000 -A / HL12000 -A / HL14000 -A

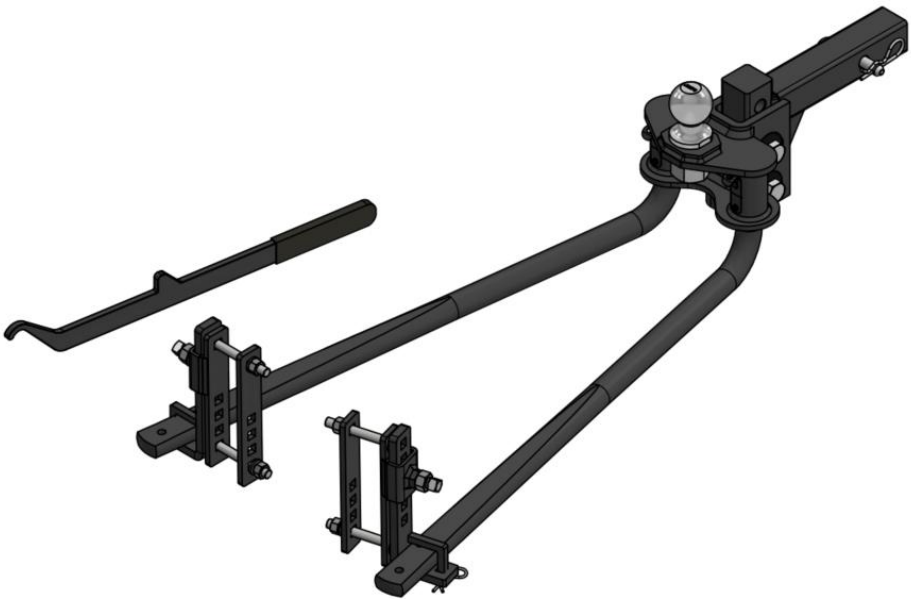

Voici le mode d'emploi original. Veuillez lire attentivement toutes les instructions du manuel avant utilisation. VEVOR se réserve le droit d'interpréter ce manuel à sa guise. L'apparence du produit que vous recevrez peut différer. Nous vous prions de nous excuser si nous ne vous informons pas des mises à jour techniques ou logicielles concernant notre produit.

	Avertissement – Afin de réduire les risques de blessure, l’utilisateur doit lire attentivement le manuel d’instructions.

AVERTISSEMENT:

1. Avertissement – Afin de réduire les risques de blessure, l’utilisateur doit lire attentivement le manuel d’instructions.
2. Lisez et comprenez toutes les instructions. Le non-respect des instructions ci-dessous peut entraîner des blessures graves.
3. Ce produit est conforme aux normes et réglementations en vigueur. Son installation doit respecter toutes les réglementations applicables et son utilisation doit se faire uniquement dans des zones bien ventilées. Veuillez lire attentivement le manuel d'utilisation avant d'installer et d'utiliser cet équipement.
4. Cet appareil n’est pas destiné à être utilisé par des personnes (y compris les enfants) dont les capacités physiques, sensorielles ou mentales sont réduites, ou qui manquent d’expérience et de connaissances, à moins qu’elles n’aient reçu la surveillance ou les instructions concernant l’utilisation de l’appareil de la part d’une personne responsable de leur sécurité.
5. Ce produit est destiné à être utilisé dans des applications domestiques et similaires telles que : lors du remorquage de la remorque, il peut se déplacer de manière plus fluide et stable.
6. Veuillez conserver le produit correctement. Vérifiez son état avant utilisation. En cas d'anomalie, cessez immédiatement l'utilisation.
7. Veuillez utiliser le produit conformément à son usage prévu et prendre connaissance des risques de blessures liés à une mauvaise utilisation.
8. Divers dangers peuvent survenir si le pistolet graisseur à levier manuel est mal manipulé lors de l'installation, de la mise en service et de l'utilisation quotidienne.
9. Risque de blessure et de dommages matériels en cas de mauvaise manipulation. Tenir le manuel à la disposition du personnel d'exploitation sur le lieu d'utilisation de l'appareil. Les mesures de sécurité et les réglementations en matière de prévention des accidents propres à chaque pays doivent être respectées.

10. Les personnes sont qualifiées si, grâce à leur formation, leur expérience, leurs instructions et leur connaissance des normes pertinentes, elles sont capables d'évaluer les tâches qui leur sont confiées et d'identifier les situations potentiellement dangereuses.
11. Ne jamais dépasser la capacité de remorquage recommandée par le constructeur du véhicule.

12. La hauteur de la boule chargée ne doit jamais être supérieure à la hauteur de la boule non couplée. Une surcharge des roues avant et une perte d'adhérence des roues arrière peuvent entraîner une tenue de route instable. Cela peut réduire la capacité de freinage et créer une tendance à la mise en portefeuille lors d'un virage et d'un freinage simultanés.
13. Si la hauteur de la boule d'attelage de la remorque chargée est supérieure à la hauteur de la boule d'attelage non attelée, réduire la tension sur la barrette à ressort, Mesurez à nouveau et ajustez jusqu'à obtenir la hauteur appropriée.
14. Ce produit n'est pas un jouet et ne peut pas être utilisé comme un jouet pour les enfants.

PRUDENCE:
1. Les accessoires défectueux doivent être remplacés immédiatement. Les accessoires défectueux peuvent entraîner des blessures et des dommages matériels.
2. Pendant leur période d'utilisation, les accessoires doivent être vérifiés afin de déceler toute usure. fissures et autres dommages.

CONSERVEZ CES INSTRUCTIONS

MODEL AND PARAMETERS

Parameters / Model	Poids brut de la remorque	Poids de la langue	Boule d'attelage	Jarret

HL6000 -A	6000 livres	600 livres	2-5/16"	2"
HL 8 000 -A	8000 livres	800 livres		
HL 10 000 -A	10 000 livres	1000 livres		
HL 12 000 -A	12 000 livres	1200 livres		
HL 14 000 -A	14 000 livres	1400 livres		

ATTENTION : La charge admissible sur la boule d'attelage des barres de ressort correspond à la capacité de charge d'une paire de barres, et non d'une seule barre. Utilisez toujours une paire de barres de ressort et assurez-vous qu'elles ont la même capacité de charge.

COMPONENTS

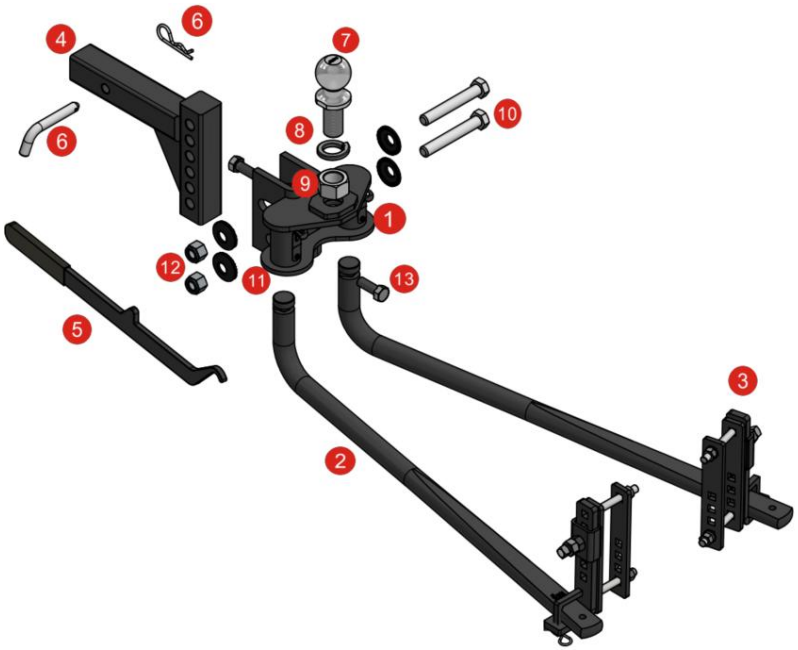

Liste des pièces		
Non.	Qté	Description
1	1	Tête d'attelage
2	2	barre de ressort
3	2	assemblage du support de barre à ressort
4	1	tige réglable
5	1	Poignée à bascule
6	1	Goupille et clip d'attelage
7	1	Boule d'attelage, 2-5/16"
8	1	Rondelle de blocage, 1-1/4"
9	1	Écrou hexagonal, 1-1/4"-12
10	2	Boulon hexagonal, 3/4"-10x5"
11	4	Rondelle conique dentelée 3/4 "
12	2	Écrou Nylock, 3/4 "-10
13	2	Boulon hexagonal, 5/8 " -11 x 1-3/4 "

ASSEMBLY & INSTALLATION

Étape 1 :

Insérez la barre de tige réglable (#4) dans le tube récepteur du véhicule tracteur et fixez-la avec la goupille et le clip d'attelage (#6).

REMARQUE : Pour obtenir une hauteur de balle correcte sur les véhicules à garde au sol élevée, La tige peut être inversée comme indiqué ci-dessous. Si la tige est utilisée en position inversée, vérifier que la garde au sol est suffisante.

UP POSITION

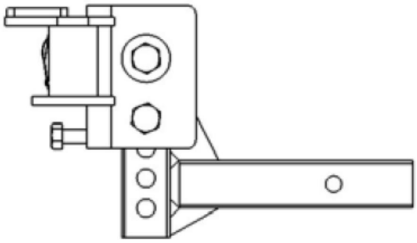

DOWN POSITION

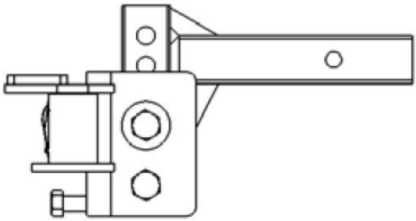

Étape 2 :

Serrer la bille à 360 pi-lb. Fixez la bille à l'ensemble de tête (n° 1) à l'aide d'une rondelle de blocage (n° 8) et d'un écrou (n° 9).

Étape 3 :

Positionnez l' ensemble de tête sur la tige. Faites glisser la tête vers le haut ou vers le bas jusqu'à la position d'alignement du trou de boulon le plus proche qui correspond à la hauteur de bille cible déterminée précédemment. Marquez la position sur la tige.

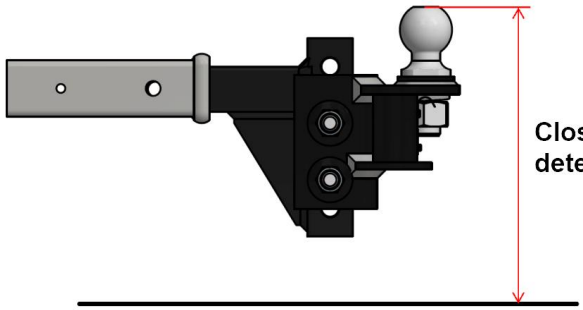

Étape 4 :
Installez la tête sur la tige à l'emplacement marqué. Insérez le boulon hexagonal 3/4"-10 x 5" (n° 10) à travers la rondelle conique 3/4" (n° 11) , puis à travers l'orifice inférieur du canal de la tête. Faites pivoter la tête vers l'avant au maximum. La bille doit être verticale ou légèrement inclinée vers l'arrière. Si ce n'est pas le cas, ajustez les vis de réglage (n° 13). Installez le boulon hexagonal 3/4"-10 x 5" restant (n° 10) avec la rondelle conique 3/4" (n° 11) à travers l'orifice oblong supérieur. Installez une deuxième rondelle conique 3/4" (n° 11) sur les deux boulons. Vissez les écrous Nylstop 3/4"-10 (n° 12) à la main.

Étape 5 :
Serrez le boulon hexagonal supérieur 3/4”-10 x 5 (n° 10) juste assez pour maintenir la tête fermement contre la goupille dans la rainure de la tête. Ce boulon sera serré plus tard.

Étape 6 : Installer les barres de ressort
Appliquez une couche épaisse Graissez l'extrémité arrondie de chaque barre de ressort et insérez -la dans son logement jusqu'à entendre un clic, comme illustré ci-dessous. Cela indique que la barre de ressort est verrouillée. Pour la libérer , soulevez-la légèrement et tirez doucement sur la goupille de retenue située dans la tête d'attelage. La barre de ressort se détachera alors de la tête d'attelage.

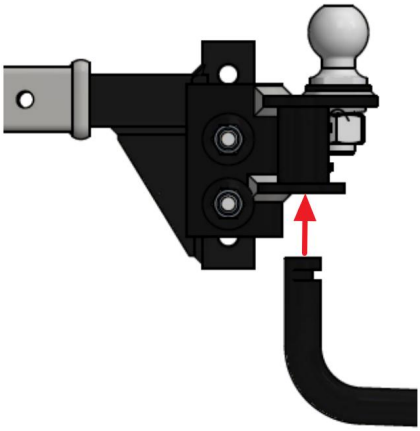

Étape 7 : Fixer la remorque à la boule

À l'aide du cric de flèche, abaissez l'attelage sur la boule d'attelage et fermez le loquet. Ne rétractez pas complètement le cric pour le moment ; laissez-le supporter une partie du poids sur la flèche.

Soulevez l'avant de la remorque et l'arrière du véhicule tracteur d'environ 7,5 cm (3 pouces) à l'aide d'un cric de flèche, ou jusqu'à ce que le pare-chocs arrière retrouve sa hauteur initiale. Cela facilitera l'installation des barres de ressort sur les supports.

Étape 8 : Installation des supports de barre de ressort

Marquez la position des supports (#3) en traçant une ligne centrale sur le châssis en A de la remorque à au moins 4 pouces de l'extrémité des barres de ressort (#2).

Étape 9 :

Assemblez et serrez la plaque de montage et le support sur le châssis en A de la remorque à l'aide de deux boulons à tête carrée 1/2"-13 UNC-4", de deux écrous hexagonaux 1/2"-13 UNC et de rondelles élastiques. Le couple de serrage des deux écrous doit être de 34 Nm (25 pi-lb). Ensuite, assemblez le support en L sur le support de montage et fixez-le avec un écrous hexagonaux 5/8 " -11UNC et un 5/8 " -11UNC-2 " Boulon à tête carrée. L' écrou doit être serré à un couple de 75 pi-lb, comme illustré dans la figure suivante.

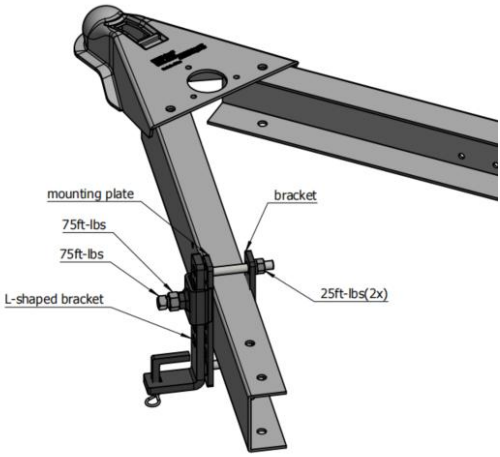

Étape 10 : Relevez les barres de ressort

Retirez la barre à ressort du châssis en A et accrochez la barre de levage au support en L comme indiqué.

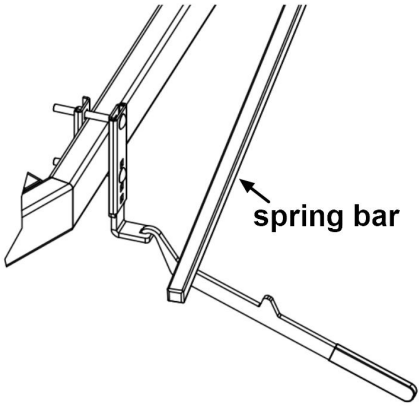

Étape 11 :

Délogez la barre à ressort du support en L en faisant pivoter la barre de levage à la verticale. La barre à ressort étant maintenue par le support en L, retirez la poignée de levage. Fixez la barre à ressort à l'aide de l'agrafe et de la goupille fendue.

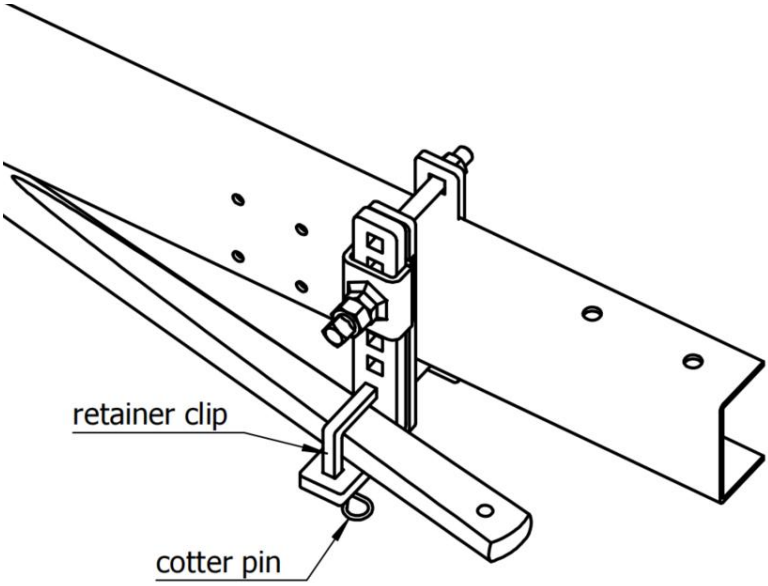
retainer clip
cotter pin

Étape 12 :
Vérifiez la hauteur du véhicule et ajustez l'angle de la tête à l'aide des vis de réglage (n° 13) jusqu'à obtenir la charge souhaitée. Une fois les barres de ressort fixées, abaissez le cric pour appliquer la charge sur l'attelage. Le véhicule doit se stabiliser uniformément. Mesurez à nouveau les points de référence des pare-chocs avant et arrière. Si l'avant s'est beaucoup plus affaissé que l'arrière, ajustez les vis de réglage jusqu'à ce que le véhicule et la remorque soient de niveau. Les barres de ressort doivent être presque horizontales une fois la hauteur correcte atteinte.

Étape 13 :
Serrez tous les boulons et contre-écrous de 19 mm (3/4 po) à 271 N·m (200 pi-lb). Serrez la vis de réglage (n° 13) à 68 N·m (50 pi-lb). Un serrage insuffisant peut entraîner le desserrage ou la rupture des fixations.

Avant de remorquer :
Vérifiez toutes les connexions énumérées ci-dessous avant le remorquage :
- Goupille et clip d'attelage (fixant la tige au récepteur)
- Fixations tête-tige
- Écrou de boule de remorque
- Loquet d'attelage
- Supports de barre à ressort
- Chaînes de sécurité
- Feux et clignotants
- Système de freinage (y compris le coupe-circuit)

MAINTENANCE

1. Veillez à ce que les extrémités des barres de ressort fixées aux douilles et les goupilles de verrouillage de la tête soient propres et bien lubrifiées. Une usure excessive à cet endroit peut indiquer une surcharge ou une lubrification insuffisante.
2. Maintenez la tête de culasse propre extérieurement. Ne laissez pas de

saletés ou de cailloux se loger entre les barres de ressort et la tête.
3. Peignez les pièces d'attelage pour prévenir la rouille et préserver leur aspect. Ne peignez pas les étiquettes.
4. Veillez à ce que les supports de levage soient propres et lubrifiés pour faciliter leur utilisation.





VEVOR

Upgrade · The Home Creator Way

Gewichtsverteilungskupplung

MODELL: HL6000 -A / HL8000 -A / HL10000 -A / HL12000 -A / HL14000 -A

VEVOR | Upgrade
The Home Creator Way

MODELL: HL6000 -A / HL8000 -A / HL10000 -A / HL12000 -A / HL14000 -A

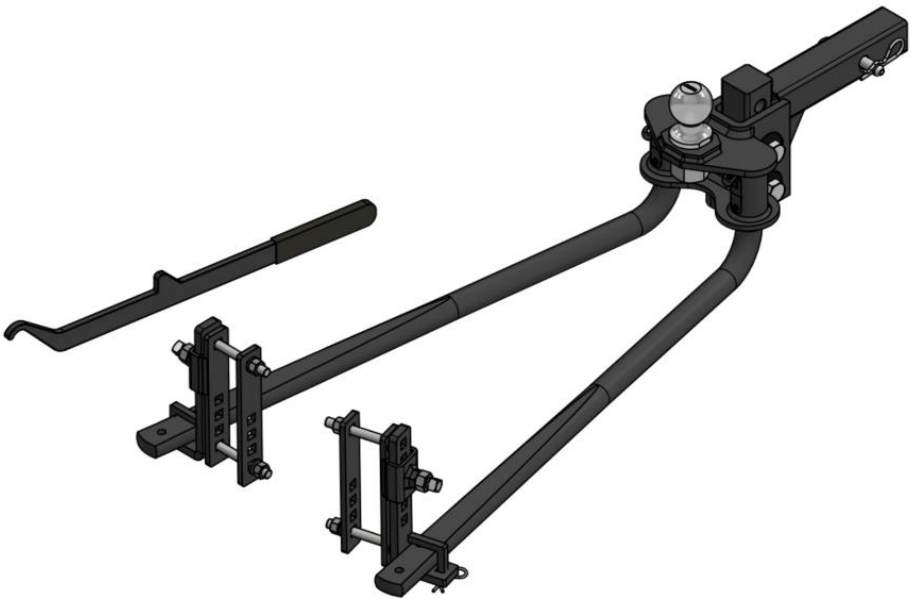

Dies ist die Originalanleitung. Bitte lesen Sie die gesamte Bedienungsanleitung vor der Inbetriebnahme sorgfältig durch. VEVOR behält sich die Auslegung der Bedienungsanleitung vor. Das Aussehen des Produkts kann von dem gelieferten Produkt abweichen. Wir bitten um Verständnis, dass wir Sie nicht erneut über etwaige Technologie- oder Software-Updates informieren werden .

	Warnung – Um das Verletzungsrisiko zu verringern, muss der Benutzer die Bedienungsanleitung sorgfältig lesen.

WARNUNG:

1. Warnung – Um das Verletzungsrisiko zu verringern, muss der Benutzer die Bedienungsanleitung sorgfältig lesen.
2. Lesen und verstehen Sie alle Anweisungen. Die Nichtbeachtung der nachfolgenden Anweisungen kann zu schweren Verletzungen führen.
3. Das Produkt entspricht den geltenden Normen und Vorschriften. Die Installation dieses Geräts muss allen anwendbaren Vorschriften entsprechen und es darf nur in gut belüfteten Bereichen betrieben werden. Bitte lesen Sie die Bedienungsanleitung vor der Installation und Inbetriebnahme des Geräts.
4. Dieses Gerät ist nicht für die Verwendung durch Personen (einschließlich Kinder) mit eingeschränkten physischen, sensorischen oder geistigen Fähigkeiten oder mangelnder Erfahrung und Kenntnis bestimmt, es sei denn, sie werden von einer für ihre Sicherheit verantwortlichen Person beaufsichtigt oder in die Verwendung des Geräts eingewiesen.
5. Dieses Produkt ist für den Einsatz im Haushalt und ähnlichen Anwendungen vorgesehen, wie zum Beispiel: Beim Ziehen des Anhängers kann es ruhiger und stabiler fahren.
6. Bitte bewahren Sie das Produkt ordnungsgemäß auf. Prüfen Sie vor Gebrauch, ob das Produkt Mängel aufweist. Sollte es Mängel aufweisen, stellen Sie die Verwendung bitte ein.
7. Bitte verwenden Sie das Produkt nur gemäß dem vorgesehenen Verwendungszweck. Wir weisen auf mögliche Verletzungen durch unsachgemäße Verwendung hin.
8. Bei unsachgemäßer Handhabung der Handhebel-Fettpresse während der Installation, Inbetriebnahme und des täglichen Betriebs können verschiedene Gefahren auftreten.
9. Verletzungs- und Sachschadengefahr durch unsachgemäße Handhabung. Halten Sie die Bedienungsanleitung am Einsatzort des Geräts für das Bedienpersonal bereit. Länderspezifische Sicherheitsmaßnahmen und Unfallverhütungsvorschriften müssen

beachtet werden.
10. Personen sind qualifiziert, wenn sie aufgrund ihrer Ausbildung, Erfahrung, Unterweisung und Kenntnis der einschlägigen Normen in der Lage sind, ihnen zugewiesene Aufgaben zu beurteilen und potenziell gefährliche Situationen zu erkennen.
11. Die vom Fahrzeughersteller empfohlene Anhängelast darf niemals überschritten werden.

12. Die Höhe der beladenen Kugel darf niemals größer sein als die Höhe der unbeladenen Kugel. Eine Überlastung des Vorderrads und ein Verlust der Traktion des Hinterrads können zu einem instabilen Fahrverhalten führen. Es kann die Bremsleistung verringern und eine Tendenz zum Einknicken des Fahrzeugs beim gleichzeitigen Abbiegen und Bremsen hervorrufen.
13. Wenn die Kugelkopfhöhe des beladenen Anhängers größer ist als die Kugelkopfhöhe des unbeladenen Anhängers, die Spannung am Federsteg verringern, Nachmessen und so lange anpassen, bis die richtige Höhe erreicht ist.
14. Dieses Produkt ist kein Spielzeug und darf nicht als Spielzeug für Kinder verwendet werden.

VORSICHT:
1. Defekte Zubehörteile müssen umgehend ausgetauscht werden. Defekte Zubehörteile können zu Personen- und Sachschäden führen.
2. Während ihrer Nutzungsdauer müssen die Zubehörteile auf Verschleiß geprüft werden. Risse und andere Schäden.

BEWAHREN SIE DIESE ANWEISUNGEN AUF

MODEL AND PARAMETERS

Parameters / Model	Gesamtgewicht des Anhängers	Zungengewicht	Hitch Ball	Schaft

HL6000 -A	6000 Pfund	600 Pfund	2-5/16"	2"
HL 8 000 -A	8000 Pfund	800 Pfund		
HL 10 000 -A	10000 Pfund	1000 Pfund		
HL 12 000 -A	12000 Pfund	1200 Pfund		
HL 14 000 -A	14000 Pfund	1400 Pfund		

ACHTUNG: Die angegebene Stützlast der Federstangen bezieht sich auf die Tragfähigkeit eines Paares, NICHT auf eine einzelne Stange. Verwenden Sie immer zwei Federstangen und achten Sie darauf, dass diese die gleiche Stützlast aufweisen.

COMPONENTS

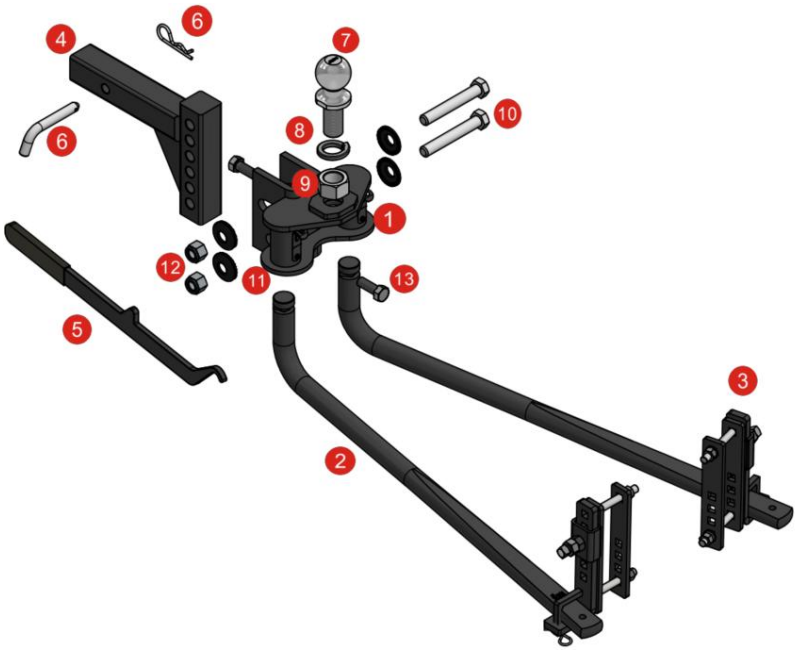

Teileliste		
NEIN.	Menge	Beschreibung
1	1	Anhängerkupplung
2	2	Federstange
3	2	Federstangen-Stützhalterung
4	1	Verstellbarer Schaft
5	1	Schnappgriff
6	1	Kupplungsbolzen und Sicherungsstift
7	1	Hitchball, 2-5/16"
8	1	Sicherungsscheibe, 1-1/4"
9	1	Sechskantmutter, 1-1/4"-12
10	2	Sechskantschraube, 3/4"-10x5"
11	4	Gezahnte konische Unterlegscheibe 3/4 "
12	2	Nylock-Mutter, 3/4 "-10
13	2	Sechskantschraube, 5/8 " -11 x 1-3/4 "

ASSEMBLY & INSTALLATION

Schritt 1:

Den verstellbaren Schaft (Nr. 4) in das Aufnahmerohr des Zugfahrzeugs einsetzen und mit dem Kupplungsbolzen und -clip (Nr. 6) sichern.

HINWEIS: Um die richtige Kugelhöhe bei Fahrzeugen mit hoher Bodenfreiheit zu erreichen, Der Schaft kann, wie unten dargestellt, umgedreht werden. Wird der Schaft in umgekehrter Position verwendet, Prüfen Sie, ob ausreichend Bodenfreiheit vorhanden ist.

UP POSITION

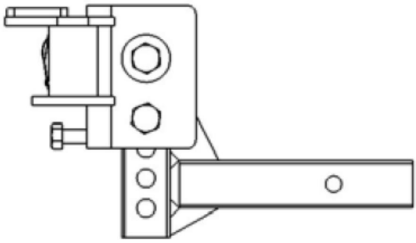

DOWN POSITION

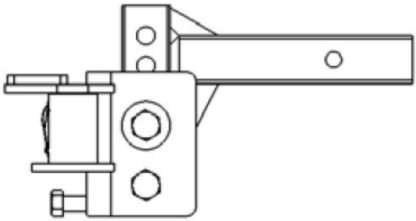

Schritt 2 :

Die Kugel mit einem Drehmoment von 360 ft-lbs anziehen. Die Kugel mit einer Sicherungsscheibe (#8) und einer Mutter (#9) am Kopf (#1) befestigen.

Schritt 3 :

Setzen Sie die Kopfbaugruppe auf den Schaft. Schieben Sie den Kopf nach oben oder unten zur nächstgelegenen Bolzenloch-Ausrichtungsposition, die der zuvor ermittelten Zielkugelhöhe entspricht. Markieren Sie die Position am Schaft.

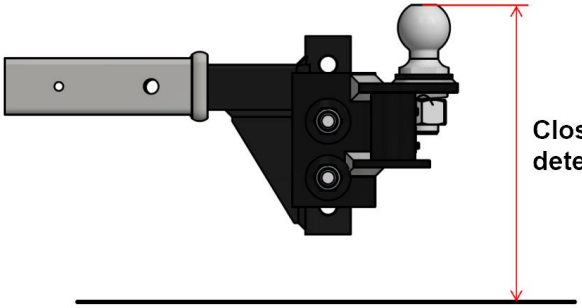

Schritt 4:
Setzen Sie den Kopf an der markierten Position auf den Schaft. Führen Sie die 3/4"-10 x 5"-Sechskantschraube (Nr. 10) durch die 3/4"-Kegelscheibe (Nr. 11) und anschließend durch die untere Bohrung im Kopfkanal. Drehen Sie den Kopf so weit wie möglich nach vorn. Die Kugel sollte senkrecht stehen oder leicht nach hinten geneigt sein. Falls nicht, justieren Sie die Stellschrauben (Nr. 13). Setzen Sie die verbleibende 3/4"-10 x 5"-Sechskantschraube (Nr. 10) mit der 3/4"-Kegelscheibe (Nr. 11) durch die obere Langbohrung. Setzen Sie auf beide Schrauben eine zweite 3/4"-Kegelscheibe (Nr. 11) . Setzen Sie die 3/4"-10-Sicherungsmuttern (Nr. 12) auf und ziehen Sie sie nur handfest an.

Schritt 5:
Die obere 3/4"-10 x 5 Sechskantschraube (Nr. 10) nur so weit anziehen, dass der Schraubenkopf fest gegen den Stift im Schraubenkopfkanal drückt. Diese Schraube wird später festgezogen.

Schritt 6 : Federstangen montieren
Tragen Sie eine dicke Schicht auf. Fetten Sie das runde Ende jeder Federstange ein und drücken Sie es in die Aufnahme des Kupplungskopfes, bis es einrastet (siehe Abbildung unten). Die Federstange ist nun eingerastet. Zum Lösen heben Sie die Federstange leicht an und ziehen Sie vorsichtig am Sicherungsstift im Kupplungskopf. Die Federstange fällt dann aus dem Kupplungskopf heraus .

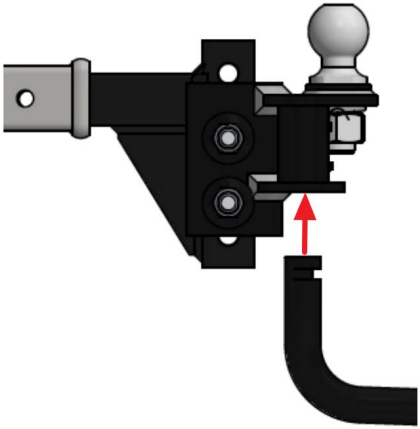

Schritt 7 : Den Anhänger an die Kugelkupplung ankoppeln
Senken Sie mithilfe des Stützrads die Anhängerkupplung auf die Kugelkupplung ab und schließen Sie die Verriegelung. Ziehen Sie das Stützrad jetzt noch nicht vollständig ein. Lassen Sie das Stützrad einen Teil der Stützlast tragen.
Heben Sie die Vorderseite des Anhängers und das Heck des Zugfahrzeugs mit einem Stützrad um ca. 7,5 cm an, oder bis die hintere Stoßstange wieder die ursprünglich gemessene Höhe erreicht hat. Dies erleichtert die Montage der Federstangen an den Halterungen.

Schritt 8 : Montage der Federstangenhalterungen
Markieren Sie die Position der Stützwinkel (#3), indem Sie eine Mittellinie auf dem A-Rahmen des Anhängers anbringen, die mindestens 4 Zoll vom Ende der Federstangen (#2) entfernt ist.

Schritt 9 :
Montieren und befestigen Sie die Montageplatte und die Halterung mit zwei 1/2"-13 UNC-4"-Schlossschrauben, zwei 1/2"-13 UNC-Sechskantmuttern und Federscheiben am A-Rahmen des Anhängers. Die beiden Muttern müssen mit einem Drehmoment von 25 ft-lbs angezogen werden. Montieren Sie anschließend die L-förmige Halterung an der Montageplatte und sichern Sie sie mit einer Schraube. 5/8 " -11UNC Sechskantmuttern und eine 5/8 " -11UNC-2 " Vierkantkopfschraube. Die Mutter muss mit einem Drehmoment von 75 ft-lbs angezogen werden. Siehe folgende Abbildung.

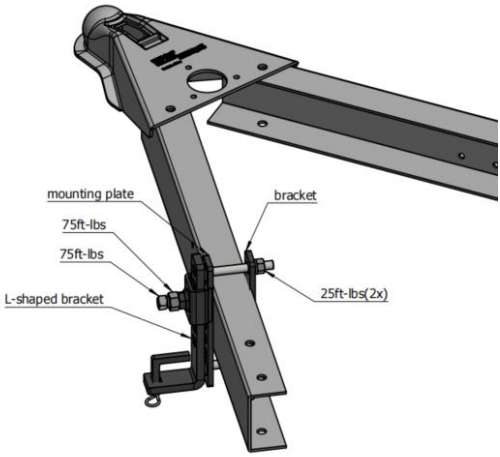

Schritt 10 : Die Federstangen anheben.

Ziehen Sie die Federstange aus dem A-Rahmen heraus und hängen Sie die Hubstange wie abgebildet in die L-Halterung ein.

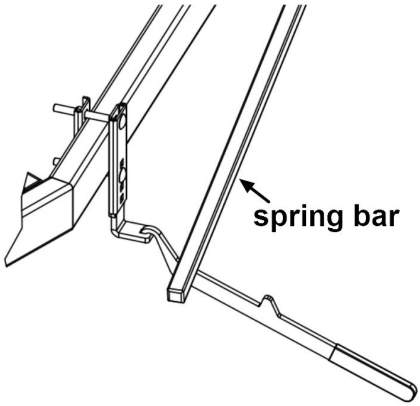

Schritt 11:

Hebeln Sie die Federstange vom L-Winkel ab , indem Sie die Hebelstange in die Senkrechte drehen. Entfernen Sie den Hebelgriff, während die Federstange vom L-Winkel gehalten wird. Sichern Sie die Federstange mit dem Sicherungsclip und dem Splint.

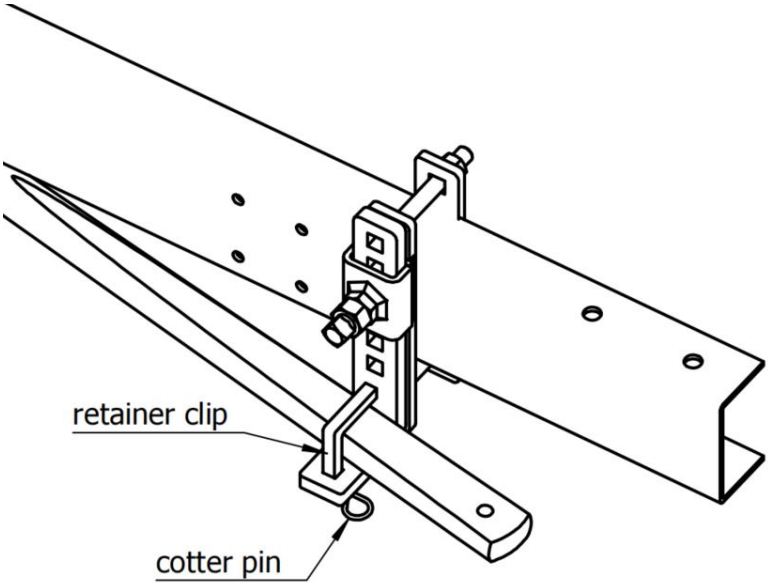
retainer clip
cotter pin

Schritt 12:
Prüfen Sie die Fahrzeughöhe und justieren Sie den Winkel des Stützkopfes mithilfe der Stellschrauben (Nr. 13) nach Bedarf, bis die gewünschte Belastung erreicht ist. Nachdem die Federstangen gesichert sind, senken Sie den Wagenheber ab, um die Anhängerkupplung zu belasten. Das Fahrzeug sollte sich gleichmäßig absenken. Messen Sie die Referenzpunkte an der vorderen und hinteren Stoßstange erneut. Falls sich die Vorderseite deutlich stärker abgesenkt hat als die Rückseite, justieren Sie die Stellschrauben, bis Fahrzeug und Anhänger waagerecht stehen. Die Federstangen sollten nahezu waagerecht sein, wenn die korrekte Höhe erreicht ist.

Schritt 13 :
Ziehen Sie alle 3/4"-Schrauben und Sicherungsmuttern mit 200 ft-lbs fest. Ziehen Sie die Stellschraube (Nr. 13) mit 50 ft-lbs fest. Werden die Befestigungselemente nicht fest genug angezogen, können sie verloren gehen oder versagen.

Bevor Sie abschleppen :
Prüfen Sie vor dem Abschleppen alle unten aufgeführten Anschlüsse:
- Kupplungsbolzen und -clip (zur Befestigung des Schafts am Aufnahmegehäuse)
- Kopf-Schaft-Verbindungselemente
- Anhängerkugelmutter
- Kupplungsverriegelung
- Federstangenhalterungen
- Sicherheitsketten
- Lichter und Blinker
- Bremssystem (einschließlich Abreißschalter)

MAINTENANCE

1. Die in den Buchsen gelagerten Enden der Federstege und die Verriegelungsstifte im Kopf müssen sauber und gut geschmiert sein. Übermäßiger Verschleiß in diesem Bereich kann auf Überlastung oder unzureichende Schmierung hinweisen.

2. Halten Sie die Außenseite des Kopfes sauber. Achten Sie darauf, dass sich kein Schmutz oder Steine zwischen den Federstegen und dem Kopf festsetzen.
3. Lackieren Sie die Anhängerkupplungsteile regelmäßig, um Rost vorzubeugen und ein gutes Aussehen zu erhalten. Überlackieren Sie keine Etiketten.
4. Um eine reibungslose Bedienung zu gewährleisten, sollten die Hebehalterungen sauber und geschmiert gehalten werden.





VEVOR

Upgrade · The Home Creator Way

Gancio di traino con distribuzione del peso

MODELLO: HL6000 -A /HL8000 -A /HL10000 -A/ HL12000 -A /HL14000 -A

VEVOR | Upgrade
The Home Creator Way

MODELLO: HL6000 -A /HL8000 -A /HL10000 -A /HL12000 -A /HL14000 -A

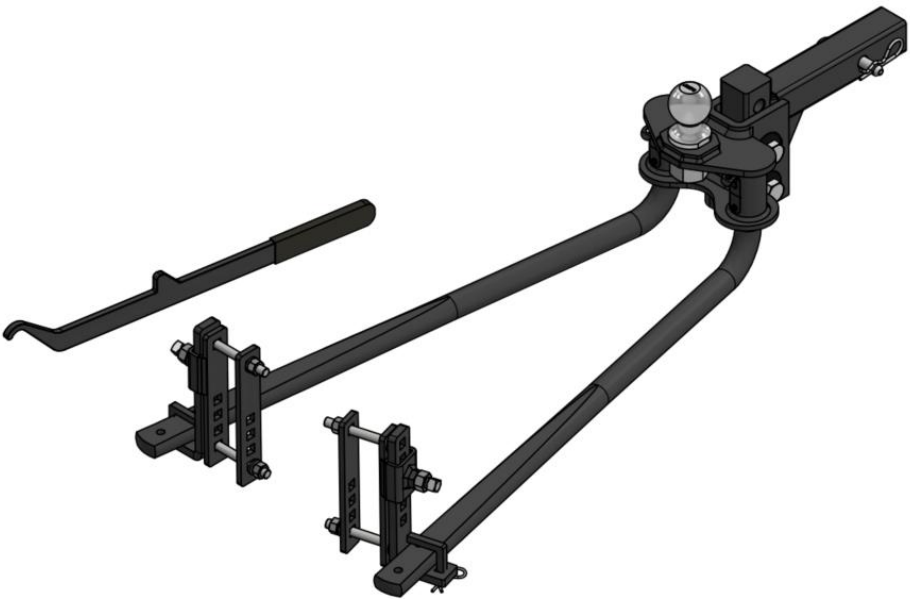

Queste sono le istruzioni originali, si prega di leggere attentamente tutte le istruzioni del manuale prima dell'uso. VEVOR si riserva il diritto di interpretare a proprio piacimento il presente manuale d'uso. L'aspetto del prodotto potrebbe differire leggermente da quello del prodotto ricevuto. Ci scusiamo se non vi informeremo tempestivamente di eventuali aggiornamenti tecnologici o software del nostro prodotto.

	Attenzione: per ridurre il rischio di lesioni, l'utente deve leggere attentamente il manuale di istruzioni.

AVVERTIMENTO:

1. Attenzione: per ridurre il rischio di lesioni, l'utente deve leggere attentamente il manuale di istruzioni.
2. Leggere e comprendere tutte le istruzioni. La mancata osservanza di tutte le istruzioni elencate di seguito può causare gravi lesioni.
3. Il prodotto è conforme agli standard e alle normative vigenti. L'installazione di questo dispositivo deve essere conforme a tutte le normative applicabili e il suo utilizzo deve avvenire esclusivamente in aree ben ventilate. Si prega di leggere il manuale d'uso prima di installare e utilizzare l'apparecchiatura.
4. Questo apparecchio non è destinato all'uso da parte di persone (compresi i bambini) con ridotte capacità fisiche, sensoriali o mentali, o prive di esperienza e conoscenza, a meno che non siano state supervisionate o istruite sull'uso dell'apparecchio da una persona responsabile della loro sicurezza.
5. Questo prodotto è destinato all'uso domestico e ad applicazioni simili, ad esempio: durante il traino del rimorchio, può viaggiare in modo più fluido e stabile.
6. Conservare il prodotto in modo appropriato. Prima dell'uso, verificare che il prodotto non presenti anomalie. In caso di anomalie, interromperne immediatamente l'utilizzo.
7. Si prega di utilizzare il prodotto secondo le istruzioni d'uso previste; si sconsiglia l'uso improprio per evitare potenziali lesioni.
8. Diversi pericoli possono verificarsi se la pistola per grasso a leva manuale viene maneggiata in modo improprio durante l'installazione, la messa in servizio e il funzionamento quotidiano.
9. Rischio di lesioni e danni materiali dovuti a un utilizzo improprio. Tenere il manuale a disposizione del personale operativo presso il luogo di utilizzo dell'unità. È necessario osservare le misure di sicurezza e le normative di prevenzione degli incidenti specifiche di ciascun paese.
10. Sono qualificate le persone che, grazie alla loro formazione,

esperienza, istruzione e conoscenza delle norme pertinenti, sono in grado di valutare i compiti assegnati e di individuare situazioni potenzialmente pericolose.
11. Non superare mai la capacità di traino raccomandata dal costruttore del veicolo.

12. L'altezza della sfera caricata non deve mai essere maggiore dell'altezza della sfera non accoppiata. Il sovraccarico delle ruote anteriori e la perdita di trazione delle ruote posteriori possono causare una guida instabile. Può ridurre la capacità di frenata e creare una tendenza al ribaltamento del veicolo quando si sterza e si frena contemporaneamente.
13. Se l'altezza della sfera del rimorchio carico è maggiore dell'altezza sganciata, ridurre l'avvolgimento sulla barra a molla, Rimisurare e regolare fino a ottenere l'altezza corretta.
14. Questo prodotto non è un giocattolo e non può essere utilizzato come giocattolo per bambini.

ATTENZIONE:
1. Gli accessori difettosi devono essere sostituiti immediatamente. Gli accessori difettosi possono causare lesioni personali e danni materiali.
2. Durante il loro periodo di utilizzo, gli accessori devono essere controllati per verificarne l'usura, crepe e altri danni.

CONSERVARE QUESTE ISTRUZIONI

MODEL AND PARAMETERS

Parameters / Model	Peso lordo del rimorchio	Peso della lingua	Hitch Ball	Shank
HL6000 -A	6000 libbre	600 libbre	2-5/16"	2"
HL 8 000 -A	8000 libbre	800 libbre		
HL 10 000	10000 libbre	1000 libbre		

-A				
HL 12 000 -A	12000 libbre	1200 libbre		
HL 14 000 -A	14000 libbre	1400 libbre		

ATTENZIONE: Il carico verticale massimo consentito per le barre di trazione si riferisce alla capacità di carico di una coppia di barre, NON di una singola barra. Utilizzare sempre una coppia di barre di trazione e assicurarsi che abbiano lo stesso carico verticale massimo consentito.

COMPONENTS

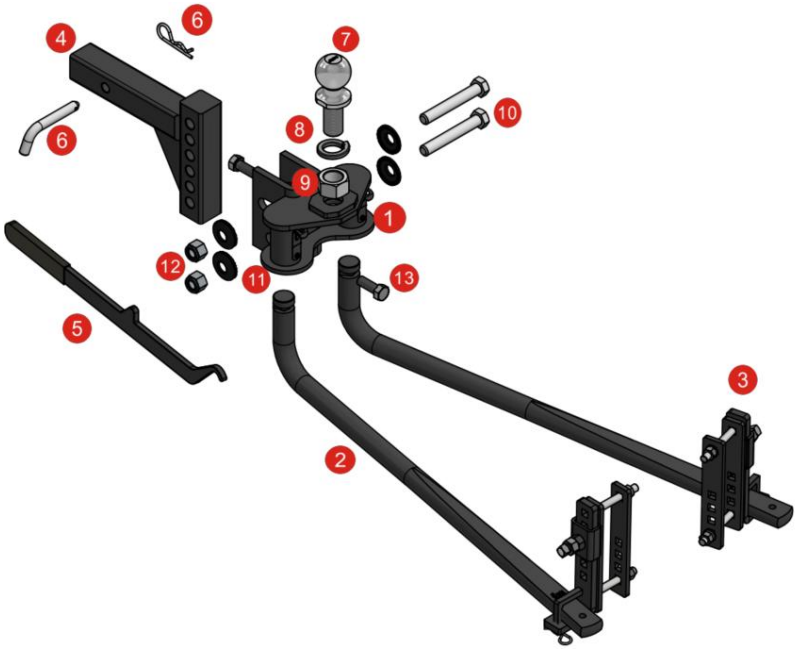

Elenco dei componenti		
NO.	Quantità	Descrizione

1	1	Testata del gancio di traino
2	2	Barra a molla
3	2	Gruppo staffa di supporto barra a molla
4	1	gambo regolabile
5	1	Maniglia a scatto
6	1	Perno di traino e clip
7	1	Sfera di traino, 2-5/16"
8	1	Rondella elastica, 1-1/4"
9	1	Dado esagonale, 1-1/4"-12
10	2	Bullone esagonale, 3/4"-10x5"
11	4	Rondella conica dentellata da 3/4 "
12	2	Dado autobloccante Nylock, 3/4 "-10
13	2	Bullone esagonale, 5/8 " -11 x 1-3/4 "

ASSEMBLY & INSTALLATION

Passaggio 1:

Inserire la barra di aggancio regolabile (#4) nel tubo di ricezione del veicolo trainante e fissarla con il perno e la clip di aggancio (#6).

NOTA: Per ottenere un'altezza della sfera adeguata sui veicoli con elevata altezza da terra, Il gambo può essere invertito come mostrato di seguito. Se il gambo viene utilizzato in posizione invertita, Verificare che vi sia un'adeguata distanza da terra.

UP POSITION

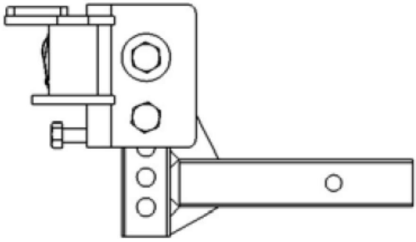

DOWN POSITION

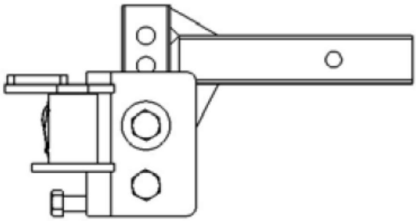

Passaggio 2 :

Serrare la sfera a 360 ft-lbs. Fissare la sfera al gruppo della testa (#1)

utilizzando una rondella elastica (#8) e un dado (#9).

Passaggio 3 :

Posizionare il gruppo testa sul gambo . Far scorrere la testa verso l'alto o verso il basso fino alla posizione di allineamento del foro del bullone più vicina, corrispondente all'altezza della sfera target determinata in precedenza. Segnare la posizione sul gambo.

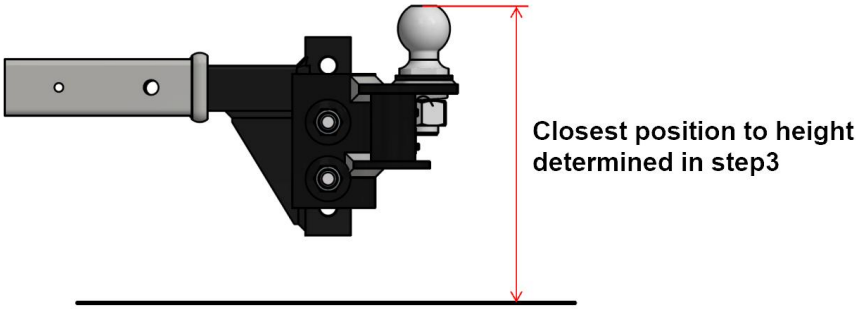

Passo 4:

Installare la testa sul gambo nella posizione contrassegnata. Inserire il bullone esagonale da 3/4”-10 x 5” (#10) attraverso la rondella conica da 3/4” (#11) e quindi attraverso il foro inferiore nel canale della testa. Ruotare la testa in avanti fino in fondo. La sfera dovrebbe essere verticale o leggermente inclinata all'indietro. In caso contrario, regolare le viti di fermo (#13). Installare il restante bullone esagonale da 3/4”-10 x 5” (#10) con la rondella conica da 3/4” (#11) attraverso il foro scanalato superiore. Installare una seconda rondella conica da 3/4” (#11) su entrambi i bulloni. Avvitare i dadi autobloccanti da 3/4”-10 (#12) e serrarli solo a mano.

Passo 5:

Stringere il bullone esagonale superiore da 3/4”-10 x 5 (#10) quel tanto che basta per tenere la testa ben salda contro il perno nel canale della testa. Questo bullone verrà serrato in seguito.

Passaggio 6 : Installare le barre a molla

Applicare un peso elevato Lubrificare l'estremità arrotondata di ciascuna barra a molla e spingerla verso l' alto nell'alloggiamento della testa del gancio di traino fino a sentire un clic, come mostrato di seguito. Questo indicherà che la barra a molla è bloccata in posizione. Per sganciare la barra a molla, sollevarla leggermente e tirare delicatamente il perno di ritegno nella testa del gancio di traino. La barra a molla si staccherà dalla testa del gancio di traino.

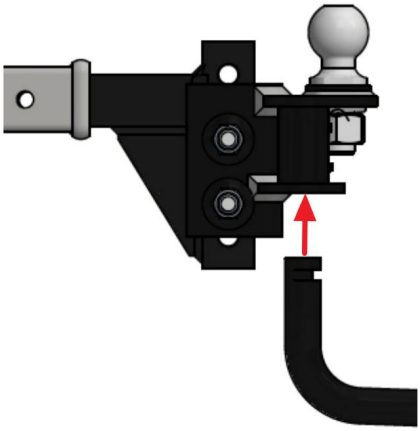

Passaggio 7 : Fissaggio del rimorchio alla sfera
Utilizzando il martinetto di sollevamento del timone del rimorchio, abbassare il gancio di traino sulla sfera del rimorchio e chiudere il fermo del gancio. Non ritrarre completamente il martinetto in questa fase. Lasciare che il martinetto sostenga parte del peso del timone.
Sollevare la parte anteriore del rimorchio e la parte posteriore del veicolo trainante di circa 7,5 cm (3 pollici) con un cric per timone, o fino a quando il paraurti posteriore non torna all'altezza misurata inizialmente. Ciò faciliterà l'installazione delle barre di torsione sulle staffe di supporto.

Passaggio 8 : Installazione delle staffe di supporto della barra a molla
Segnare la posizione delle staffe di supporto (#3) tracciando una linea centrale sul telaio a "A" del rimorchio ad almeno 4 pollici dall'estremità delle barre a molla (#2).

Passaggio 9 :
Assemblare e serrare la piastra di montaggio e la staffa sul telaio ad A del rimorchio utilizzando due bulloni a testa tonda da 1/2"-13 UNC-4", due dadi esagonali da 1/2"-13UNC e rondelle elastiche. I due dadi devono avere una coppia di serraggio di 25 ft-lbs. Quindi, assemblare la staffa a forma di L sulla staffa di montaggio e fissarla con un Dadi esagonali da 5/8 " -11UNC e uno 5/8 " -11UNC-2 " Bullone a testa quadrata. Il dado deve essere serrato con una coppia di 75 ft-lbs. Come mostrato nella figura seguente.

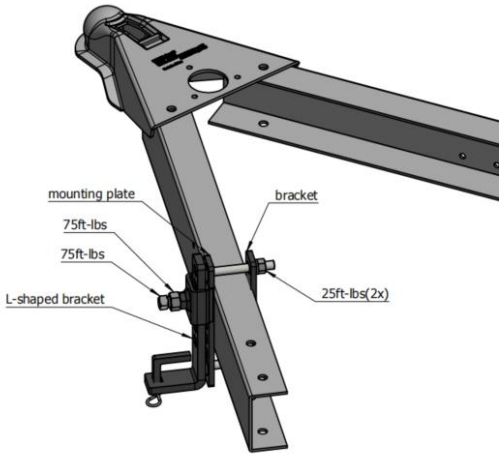

Passaggio 10 : Sollevare le barre a molla

Estrarre la barra a molla dal telaio ad A e agganciare la barra di sollevamento alla staffa a L come mostrato.

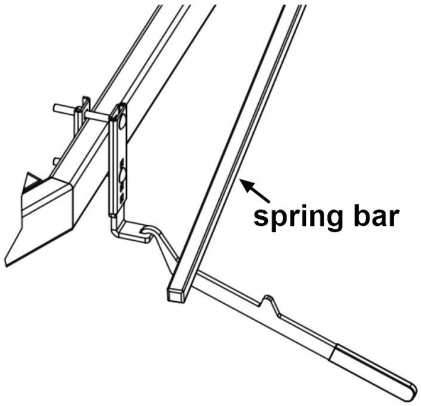

Passo 11:

Fare leva sulla barra a molla per staccarla dalla staffa a L, ruotando la barra di sollevamento in posizione verticale. Con la barra a molla sostenuta dalla staffa a L, rimuovere la maniglia di sollevamento. Fissare la barra a molla installando la clip di ritegno e la coppiglia.

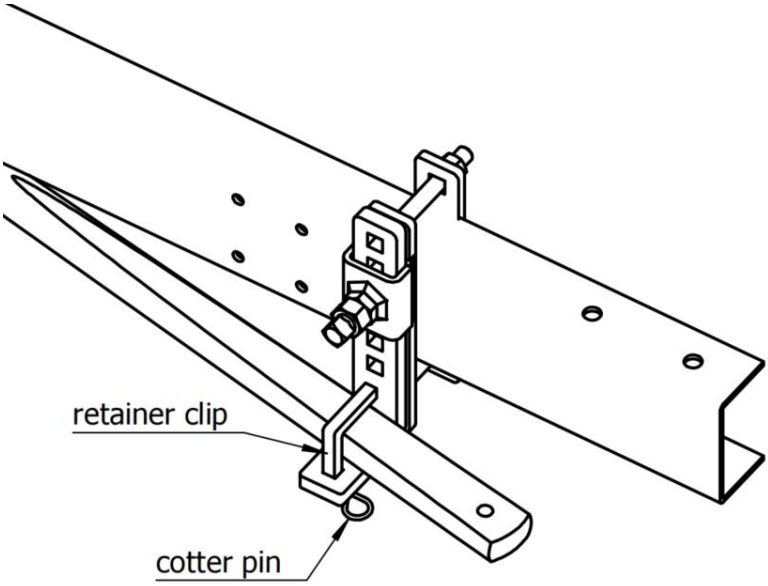
retainer clip
cotter pin

Passo 12:
Verificare l'altezza del veicolo e regolare l'angolazione della testa utilizzando le viti di fissaggio (n. 13) secondo necessità fino a raggiungere il carico desiderato. Con le barre di torsione fissate, abbassare il cric per applicare il carico al gancio di traino. Il veicolo dovrebbe assestarsi uniformemente. Rimisurare i punti di riferimento del paraurti anteriore e posteriore. Se la parte anteriore si è abbassata molto più di quella posteriore, regolare le viti di fissaggio fino a quando il veicolo e il rimorchio non sono in piano. Le barre di torsione dovrebbero essere quasi orizzontali quando si raggiunge l' altezza corretta.

Passo 13 :
Serrare tutti i bulloni da 3/4" e i dadi autobloccanti a 200 ft-lbs. Serrare la vite di fermo (n. 13) a 50 ft-lbs. Il mancato serraggio della ferramenta può causare la perdita o il cedimento degli elementi di fissaggio.

Prima di trainare :
Prima del traino, verificare tutti i collegamenti elencati di seguito:
- Perno di aggancio e clip (per fissare il gambo al ricevitore)
- Elementi di fissaggio dalla testa al gambo
- Dado a sfera per rimorchio
- Fermo di aggancio
- Staffe di supporto per barra a molla
- Catene di sicurezza
- Luci e indicatori di direzione
- Sistema frenante (compreso interruttore di sicurezza)

MAINTENANCE

1. Mantenere pulite e ben lubrificate le estremità delle barre a molla montate sull'alloggiamento e i perni di bloccaggio nel gruppo della testa. Un'usura eccessiva in quest'area può indicare un sovraccarico o una lubrificazione insufficiente.
2. Mantenere pulita la parte esterna del gruppo testina. Evitare che sporco o sassi si incastrino tra le barre a molla e la testina.
3. Mantieni le parti del gancio di traino verniciate per prevenire la ruggine e

preservarne un aspetto gradevole. Non verniciare sopra le etichette.
4. Mantenere le staffe di sollevamento pulite e lubrificate per garantire un funzionamento agevole.





VEVOR

Upgrade · The Home Creator Way

Enganche de distribución de peso

MODELO: HL6000 -A / HL8000 -A / HL10000 -A / HL12000 -A / HL14000 -A

VEVOR | Upgrade
The Home Creator Way

MODELO: HL6000 -A / HL8000 -A / HL10000 -A / HL12000 -A / HL14000 -A

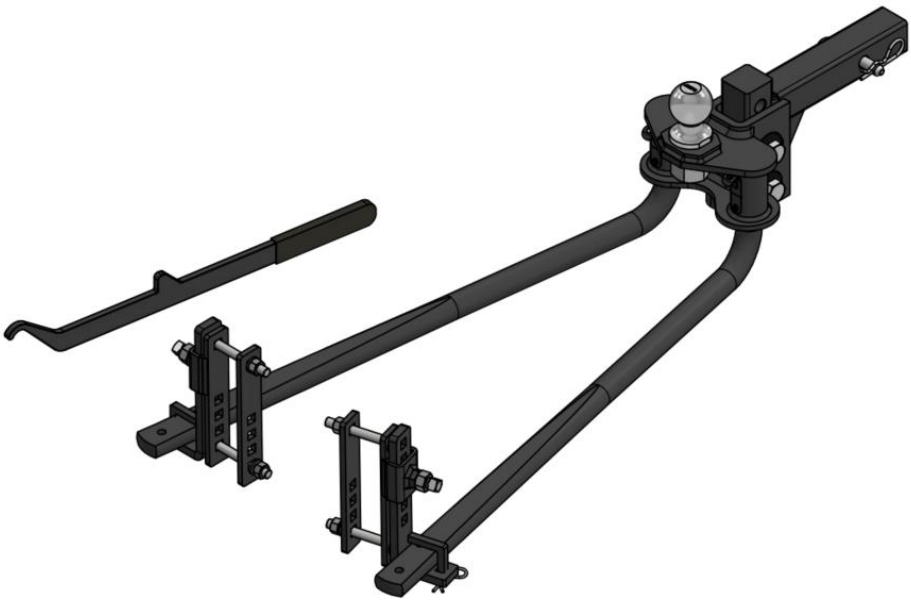

Estas son las instrucciones originales. Lea atentamente todo el manual antes de usar el producto. VEVOR se reserva el derecho de interpretar el manual de usuario. El aspecto del producto puede variar con respecto al que reciba. Le pedimos disculpas si no le informamos nuevamente sobre actualizaciones de tecnología o software.

	Advertencia: Para reducir el riesgo de lesiones, el usuario debe leer atentamente el manual de instrucciones.

ADVERTENCIA:

1. Advertencia: Para reducir el riesgo de lesiones, el usuario debe leer atentamente el manual de instrucciones.
2. Lea y comprenda todas las instrucciones. El incumplimiento de las instrucciones que se indican a continuación puede provocar lesiones graves.
3. El producto cumple con las normas y reglamentos pertinentes. La instalación de este dispositivo debe cumplir con todas las normativas aplicables y solo debe utilizarse en áreas bien ventiladas. Lea el manual de usuario antes de instalar y utilizar este equipo.
4. Este aparato no está diseñado para ser utilizado por personas (incluidos niños) con capacidades físicas, sensoriales o mentales reducidas, o falta de experiencia y conocimiento, a menos que hayan recibido supervisión o instrucciones sobre el uso del aparato por parte de una persona responsable de su seguridad.
5. Este producto está diseñado para ser utilizado en aplicaciones domésticas y similares, tales como: Al remolcar el remolque, puede viajar de manera más suave y estable.
6. Conserve el producto adecuadamente. Compruebe si presenta alguna anomalía antes de usarlo. Si detecta alguna anomalía, deje de usarlo.
7. Utilice el producto de acuerdo con el uso previsto; tenga en cuenta que un uso indebido puede causar lesiones.
8. Pueden producirse diversos peligros si la pistola de engrase de palanca manual se manipula incorrectamente durante la instalación, la puesta en marcha y el funcionamiento diario.
9. Riesgo de lesiones y daños al material debido a un manejo inadecuado. Mantenga el manual a disposición del personal operativo en el lugar de uso de la unidad. Deben respetarse las medidas de seguridad y las normas de prevención de accidentes específicas de cada país.
10. Se considera que una persona está cualificada si, debido a su formación, experiencia, instrucción y conocimiento de las normas

pertinentes, es capaz de evaluar las tareas asignadas e identificar situaciones potencialmente peligrosas.
11. Nunca exceda la capacidad de remolque recomendada por el fabricante del vehículo.

12. La altura de la bola cargada nunca debe ser mayor que la altura de la bola desacoplada. La sobrecarga de la rueda delantera y la pérdida de tracción de la rueda trasera pueden provocar una conducción inestable. Puede reducir la capacidad de frenado y crear una tendencia a que el vehículo se descontrole al girar y frenar al mismo tiempo.
13. Si la altura de la bola de remolque cargada es mayor que la altura desacoplada, reducir la tensión en la barra de resorte, Vuelva a medir y ajuste hasta obtener la altura adecuada.
14. Este producto no es un juguete y no puede utilizarse como juguete para que jueguen los niños.

PRECAUCIÓN:
1. Los accesorios defectuosos deben reemplazarse de inmediato. Los accesorios defectuosos pueden provocar lesiones personales y daños materiales.
2. Durante su período de uso, los accesorios deben revisarse para detectar desgaste, grietas y otros daños.

GUARDE ESTAS INSTRUCCIONES

MODEL AND PARAMETERS

Parameters / Model	Peso bruto del remolque	Peso de la lengua	Bola de enganche	Caña
HL6000 -A	6000 libras	600 libras	2-5/16"	2"
HL 8 000 -A	8000 libras	800 libras		

HL 10 000 -A	10000 libras	1000 libras		
HL 12 000 -A	12000 libras	1200 libras		
HL 14 000 -A	14000 libras	1400 libras		

PRECAUCIÓN: La capacidad de carga de las barras de resorte se refiere al par de barras, NO a una sola. Utilice siempre un par de barras de resorte y asegúrese de que tengan la misma capacidad de carga.

COMPONENTS

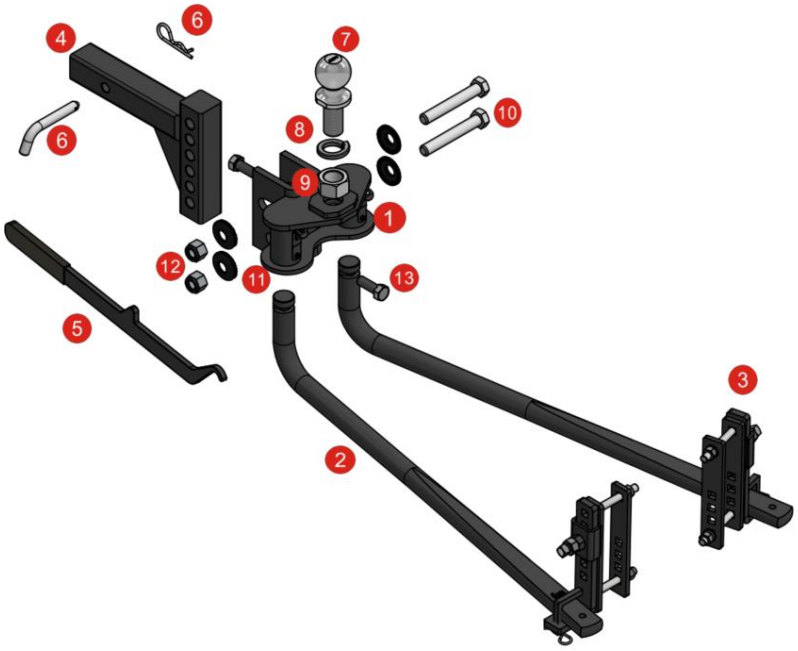

Lista de piezas

No.	Cantidad	Descripción
1	1	Cabeza de enganche
2	2	Barra de resorte
3	2	Conjunto de soporte de barra de resorte
4	1	vástago ajustable
5	1	Mango de cierre rápido
6	1	Pasador y clip de enganche
7	1	Bola de enganche, 2-5/16"
8	1	Arandela de seguridad, 1-1/4"
9	1	Tuerca hexagonal, 1-1/4"-12
10	2	Tornillo hexagonal, 3/4"-10x5"
11	4	Arandela cónica dentada de 3/4 "
12	2	Tuerca Nylock, 3/4 "-10
13	2	Tornillo hexagonal, 5/8 " -11 x 1-3/4 "

ASSEMBLY & INSTALLATION

Paso 1:

Inserte la barra de vástago ajustable (#4) en el tubo receptor del vehículo remolcador y fíjela con el pasador y clip de enganche (#6).

NOTA: Para obtener la altura de bola adecuada en vehículos con gran distancia al suelo, El vástago puede estar invertido como se muestra a continuación. Si el vástago se utiliza en posición invertida, Compruebe que haya suficiente distancia al suelo.

UP POSITION

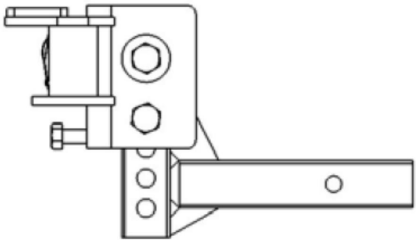

DOWN POSITION

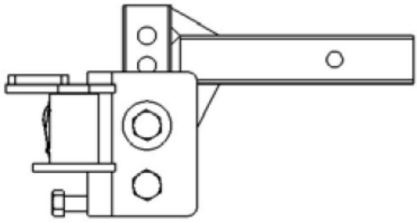

Paso 2 :

Apriete la bola a 360 ft-lbs. Asegure la bola al conjunto de la cabeza (#1) usando una arandela de seguridad (#8) y una tuerca (#9).

Paso 3 :

Coloque el cabezal sobre el vástago. Deslice el cabezal hacia arriba o hacia abajo hasta la posición de alineación del orificio del perno más cercana que corresponda con la altura de la bola objetivo determinada previamente. Marque la posición en el vástago.

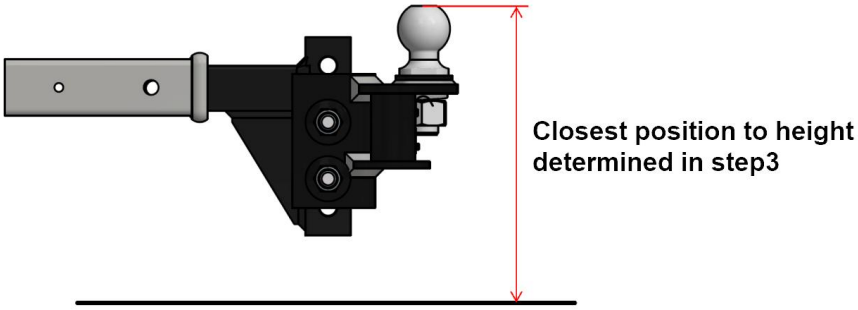

Paso 4:

Instale la cabeza en el vástago en la posición marcada. Inserte el perno hexagonal de 3/4”-10 x 5” (#10) a través de la arandela cónica de 3/4” (#11) y luego a través del orificio inferior en el canal de la cabeza. Gire la cabeza hacia adelante hasta donde pueda. La bola debe estar vertical o ligeramente inclinada hacia atrás. Si no lo está, ajuste los tornillos de ajuste (#13). Instale el perno hexagonal restante de 3/4”-10 x 5” (#10) con la arandela cónica de 3/4” (#11) a través del orificio ranurado superior. Instale una segunda arandela cónica de 3/4” (#11) en ambos pernos. Comience con las tuercas Nylock de 3/4”-10 (#12) y apriételas solo con los dedos.

Paso 5:

Apriete el perno hexagonal superior de 3/4”-10 x 5 (n.° 10) lo suficiente como para que la cabeza quede bien sujeta contra el pasador en el canal de la cabeza. Este perno se apretará más adelante.

Paso 6 : Instalar las barras de resorte

Aplicar una capa gruesa Engrase el extremo redondeado de cada barra de resorte y empuje el extremo hacia arriba dentro del receptáculo del enganche hasta que oiga un clic, como se muestra a continuación. Esto indicará que la barra de resorte está bloqueada en su lugar. Para liberar la barra de resorte, levántela ligeramente y tire suavemente del pasador de retención en el cabezal del enganche. La barra de resorte se soltará del cabezal del enganche.

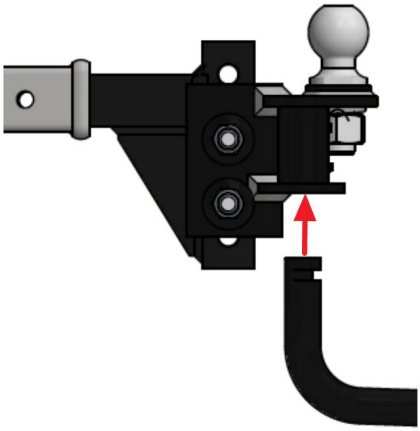

Paso 7 : Enganchar el remolque a la bola

Utilizando el gato de la lanza del remolque, baje el acoplador sobre la bola de remolque y cierre el pestillo del acoplador. No retraiga el gato por completo en este momento. Permita que el gato soporte parte del peso de la lanza.

Levante la parte delantera del remolque y la parte trasera del vehículo tractor aproximadamente 7,5 cm (3 pulgadas) con un gato de remolque o hasta que el parachoques trasero vuelva a su altura inicial. Esto facilitará la instalación de las barras de torsión en los soportes.

Paso 8 : Instalación de los soportes de la barra de resorte

Marque la posición de los soportes (#3) trazando una línea central en el bastidor en A del remolque a un mínimo de 4 pulgadas del extremo de las barras de resorte (#2).

Paso 9 :

Ensamble y apriete la placa de montaje y el soporte en el bastidor en A del remolque utilizando dos pernos de carro de 1/2"-13 UNC-4", dos tuercas hexagonales de 1/2"-13UNC y arandelas elásticas. Las dos tuercas deben tener un par de apriete de 25 ft-lbs. Luego, ensamble el soporte en forma de L en el soporte de montaje y fíjelo con una Tuercas hexagonales de 5/8 " -11UNC y una 5/8 " -11UNC-2 " Tornillo de cabeza cuadrada. La tuerca debe tener un par de apriete de 75 ft-lbs. Como se muestra en la siguiente figura.

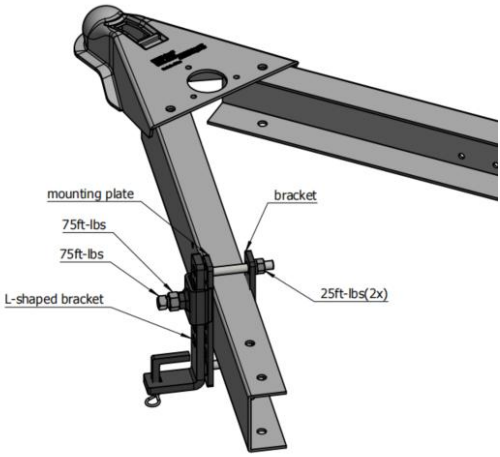

Paso 10 : Levante las barras de resorte

Extraiga la barra de resorte del bastidor en A y enganche la barra elevadora en el soporte en L como se muestra.

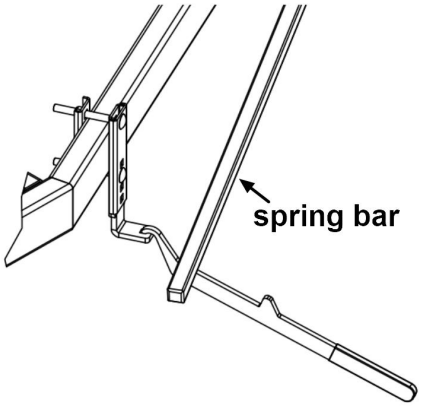

Paso 11:

Separe la barra de resorte del soporte en forma de L girando la palanca de elevación hasta la posición vertical. Con la barra de resorte sostenida por el soporte en forma de L, retire la manija de elevación. Asegure la barra de resorte instalando el clip de retención y el pasador de chaveta.

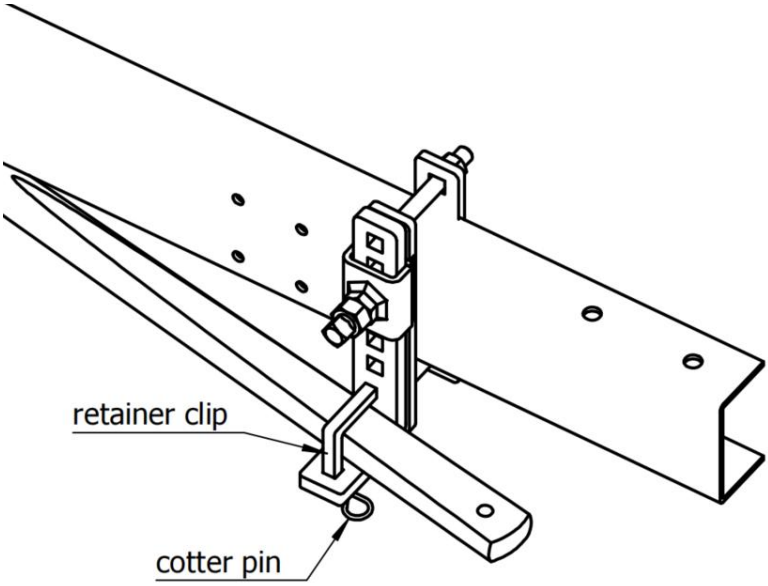
retainer clip
cotter pin

Paso 12:
Verifique la altura del vehículo y ajuste el ángulo del cabezal con los tornillos de ajuste (n.° 13) según sea necesario hasta alcanzar la carga deseada. Con las barras de resorte aseguradas, baje el gato para aplicar carga al enganche. El vehículo debe asentarse uniformemente. Vuelva a medir los puntos de referencia de los parachoques delantero y trasero. Si el delantero se ha asentado mucho más que el trasero, ajuste los tornillos de ajuste hasta que el vehículo y el remolque estén nivelados. Las barras de resorte deben estar casi horizontales cuando se alcance la altura correcta.

Paso 13 :
Apriete todos los pernos de 3/4" y las tuercas de seguridad a 200 lb-pie. Apriete el tornillo de fijación (n.° 13) a 50 lb-pie. Si no se aprietan correctamente, los sujetadores podrían aflojarse o fallar.

Antes de remolcar :
Compruebe todas las conexiones que se enumeran a continuación antes de remolcar:
- Pasador y clip de enganche (para fijar el vástago al receptor)
- Sujetadores de cabeza a vástago
- Tuerca de bola de remolque
- Pestillo del acoplador
- Soportes para barras de resorte
- Cadenas de seguridad
- Luces y señales de giro
- Sistema de frenado (incluido el interruptor de desconexión de emergencia)

MAINTENANCE

1. Mantenga limpios y bien lubricados los extremos de las barras de resorte y los pasadores de bloqueo del cabezal que se fijan al zócalo. Un desgaste excesivo en esta zona puede indicar una sobrecarga o una lubricación insuficiente.
2. Mantenga limpio el exterior del conjunto de la cabeza. No permita que la

suciedad o las piedras se alojen entre las barras de resorte y la cabeza.
3. Mantenga pintadas las piezas del enganche para evitar la oxidación y conservar una buena apariencia. No pinte sobre las etiquetas.
4. Mantenga limpios y lubricados los soportes de elevación para garantizar un funcionamiento sencillo.





VEVOR

Upgrade · The Home Creator Way

Zaczep do rozkładu ciężaru

MODELE: HL6000 -A /HL8000 -A /HL10000 -A/ HL12000 -A /HL14000 -A

VEVOR | Upgrade
The Home Creator Way

MODELE: HL6000 -A /HL8000 -A /HL10000 -A /HL12000 -A /HL14000 -A

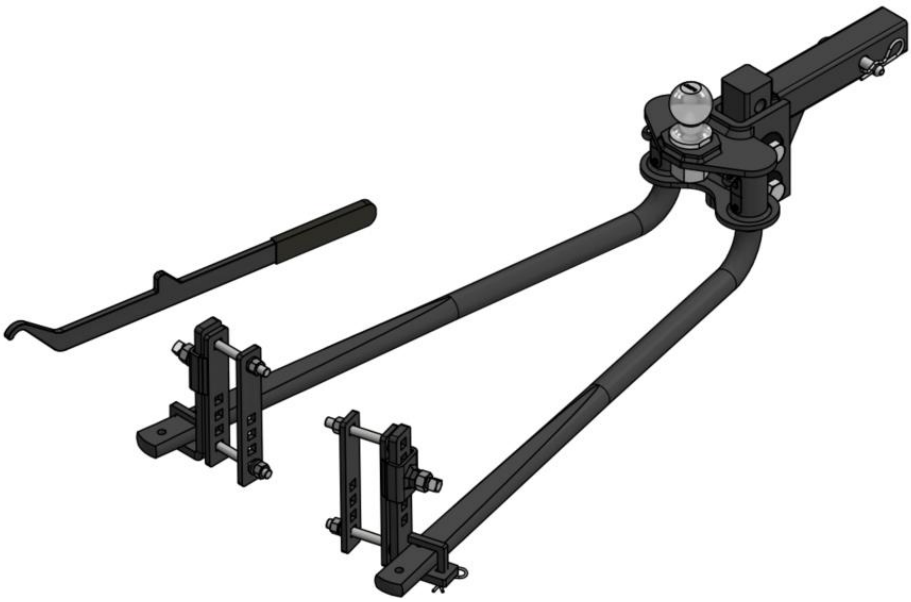

To jest oryginalna instrukcja obsługi. Przed użyciem prosimy o dokładne zapoznanie się z treścią instrukcji. Firma VEVOR zastrzega sobie prawo do jednoznacznej interpretacji niniejszej instrukcji obsługi. Wygląd produktu zależy od stanu, w jakim go otrzymali Państwo. Prosimy o wyrozumiałość, ale nie będziemy Państwa ponownie informować o aktualizacjach technologicznych lub oprogramowania naszego produktu.

	Ostrzeżenie: Aby zminimalizować ryzyko obrażeń, użytkownik powinien uważnie przeczytać instrukcję obsługi.

OSTRZEŻENIE:

1. Ostrzeżenie: Aby zminimalizować ryzyko obrażeń, użytkownik powinien uważnie przeczytać instrukcję obsługi.
2. Przeczytaj i zrozum wszystkie instrukcje. Nieprzestrzeganie wszystkich poniższych instrukcji może spowodować poważne obrażenia.
3. Produkt jest zgodny z odpowiednimi normami i przepisami. Instalacja tego urządzenia musi być zgodna ze wszystkimi obowiązującymi przepisami i powinno być ono użytkowane wyłącznie w dobrze wentylowanych pomieszczeniach. Przed instalacją i użytkowaniem urządzenia należy zapoznać się z instrukcją obsługi.
4. Urządzenie to nie jest przeznaczone do użytku przez osoby (w tym dzieci) o ograniczonej sprawności fizycznej, sensorycznej lub umysłowej, a także osoby nieposiadające odpowiedniego doświadczenia lub wiedzy, chyba że znajdują się pod nadzorem osoby odpowiedzialnej za ich bezpieczeństwo lub otrzymały od niej instrukcje dotyczące korzystania z urządzenia.
5. Produkt ten jest przeznaczony do użytku domowego i podobnych zastosowań, takich jak: Holowanie przyczepy zapewnia płynniejszą i stabilniejszą jazdę.
6. Prosimy o prawidłowe przechowywanie produktu. Przed użyciem należy sprawdzić, czy produkt nie wykazuje oznak nieprawidłowości. W przypadku stwierdzenia nieprawidłowości, należy zaprzestać jego używania.
7. Używaj produktu zgodnie z jego przeznaczeniem, ostrzegając przed potencjalnymi obrażeniami spowodowanymi niewłaściwym użyciem.
8. Niewłaściwe obchodzenie się z ręczną smarownicą podczas instalacji, uruchomienia i codziennej eksploatacji może wiązać się z różnymi zagrożeniami.
9. Ryzyko obrażeń ciała i uszkodzenia mienia w wyniku niewłaściwego obchodzenia się z urządzeniem. Instrukcję należy przechowywać do dyspozycji personelu obsługującego w miejscu użytkowania urządzenia.

Należy przestrzegać przepisów bezpieczeństwa i zapobiegania wypadkom obowiązujących w danym kraju.
10. Osoby są wykwalifikowane, jeżeli dzięki swojemu przeszkoleniu, doświadczeniu, instruktażowi i znajomości odpowiednich norm są w stanie oceniać powierzone im zadania i identyfikować potencjalnie niebezpieczne sytuacje.
11. Nigdy nie przekraczaj zalecanej przez producenta pojazdu maksymalnej masy holowanej.

12. Wysokość obciążonej kuli nigdy nie powinna być większa od wysokości kuli odłączonej. Przeciążenie przedniego koła i utrata przyczepności tylnego koła może prowadzić do niestabilnego prowadzenia. Może to zmniejszyć zdolność hamowania i powodować tendencję do zarzucania samochodu na pedał gazu podczas skręcania i jednoczesnego hamowania.
13. Jeżeli wysokość kuli przyczepy obciążonej jest większa od wysokości bez zaczepu, zmniejszyć naprężenie na pręcie sprężynowym, dokonaj ponownego pomiaru i regulacji, aż do uzyskania właściwej wysokości.
14. Produkt ten nie jest zabawką i nie może być używany jako zabawka dla dzieci.

OSTROŻNOŚĆ:
1. Wadliwe akcesoria należy natychmiast wymienić. Wadliwe akcesoria mogą prowadzić do obrażeń ciała i szkód materialnych.
2. W okresie użytkowania akcesoriów należy dokonywać kontroli stopnia ich zużycia, pęknięcia i inne uszkodzenia.

ZACHOWAJ TE INSTRUKCJE

MODEL AND PARAMETERS

Parameters / Model	Masa całkowita przyczepy	Waga języka	Hitch Ball	Chole wka

HL6000 -A	6000 funtów	600 funtów	2-5/16"	2"
HL 8 000 -A	8000 funtów	800 funtów		
HL 10 000 -A	10000 funtów	1000 funtów		
HL 12 000 -A	12000 funtów	1200 funtów		
HL 14 000 -A	14000 funtów	1400 funtów		

UWAGA: Nośność sprężyn określa nośność pary sprężyn, a NIE pojedynczej sprężyny. Zawsze używaj pary sprężyn i upewnij się, że mają one tę samą nośność.

COMPONENTS

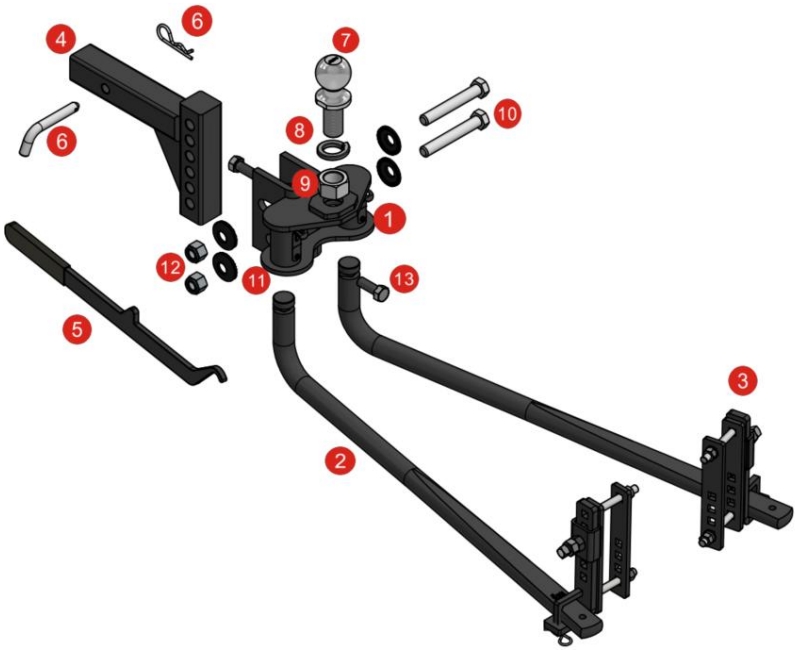

Lista części		
NIE.	Ilość	Opis
1	1	Głowica zaczepowa
2	2	Drążek sprężynowy
3	2	Zespół wspornika sprężyny
4	1	Regulowany trzonek
5	1	Uchwyt zatrzaskowy
6	1	Sworzeń i zaczep zaczepowy
7	1	Kula zaczepowa, 2-5/16"
8	1	Podkładka zabezpieczająca, 1-1/4"
9	1	Nakrętka sześciokątna, 1-1/4"-12
10	2	Śruba sześciokątna, 3/4"-10x5"
11	4	Podkładka stożkowa ząbkowana 3/4 "
12	2	Nakrętka zabezpieczająca ny, 3/4 "-10
13	2	Śruba sześciokątna, 5/8 " -11 x 1-3/4 "

ASSEMBLY & INSTALLATION

Krok 1:

Włóż regulowany drążek trzpienia (#4) do rury odbiorczej pojazdu holującego i zabezpiecz za pomocą sworznia zaczepowego i zacisku (#6).

UWAGA: Aby uzyskać właściwą wysokość kuli w pojazdach o dużym prześwicie, trzonek może być odwrócony, jak pokazano poniżej. Jeżeli trzonek jest używany w pozycji odwróconej, sprawdź czy prześwit jest wystarczający.

UP POSITION

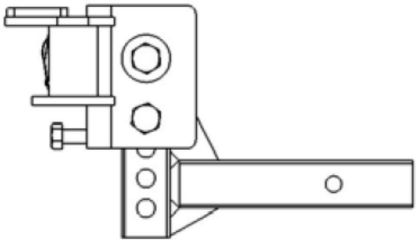

DOWN POSITION

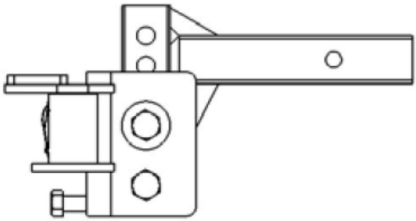

Krok 2 :

Dokręć kulę momentem 360 ft-lbs. Przymocuj kulę do zespołu głowicy (#1) za pomocą podkładki zabezpieczającej (#8) i nakrętki (#9).

Krok 3 :

Umieść głowicę na trzonku . Przesuń głowicę w górę lub w dół do najbliższej pozycji wyrównania otworu na śrubę, która odpowiada docelowej wysokości kuli określonej wcześniej. Zaznacz pozycję na trzonku.

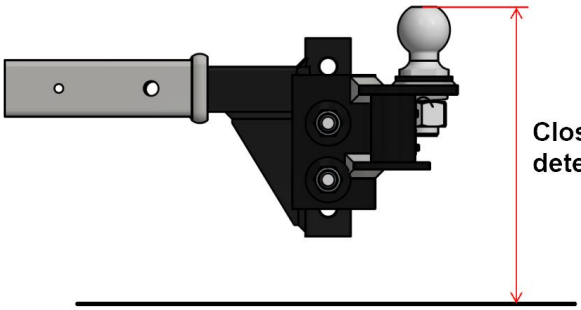

Krok 4:
Zamontuj głowicę na trzonie w zaznaczonym miejscu. Włóż śrubę sześciokątną 3/4”-10 x 5” (#10) przez podkładkę stożkową 3/4” (#11) , a następnie przez dolny otwór w kanale głowicy. Obróć głowicę do przodu tak daleko, jak to możliwe. Kula powinna być pionowa lub lekko odchylona do tyłu. Jeśli nie jest, wyreguluj śruby ustalające (#13). Zamontuj pozostałą śrubę sześciokątną 3/4”-10 x 5” (#10) z podkładką stożkową 3/4” (#11) przez górny otwór szczelinowy. Zamontuj drugą podkładkę stożkową 3/4” (#11) na obu śrubach. Rozpocznij od nakrętek samozabezpieczających 3/4”-10 (#12) i dokręć je tylko ręcznie.

Krok 5:
Dokręć górną śrubę imbusową 3/4”-10 x 5 (nr 10) na tyle, aby mocno docisnąć łeb do sworznia w kanale głowicy. Ta śruba zostanie dokręcona później.

Krok 6 : Montaż prętów sprężynowych
Zastosuj dużą ilość Nasmaruj okrągły koniec każdego pręta sprężynowego i wciśnij go w gniazdo głowicy, aż usłyszysz kliknięcie, jak pokazano poniżej. To oznacza, że pręt sprężynowy jest zablokowany na miejscu. Aby zwolnić pręt sprężynowy , lekko unieś go i delikatnie pociągnij za sworzeń mocujący w głowicy zaczepu. Pręt sprężynowy zostanie automatycznie wysunięty z głowicy zaczepu.

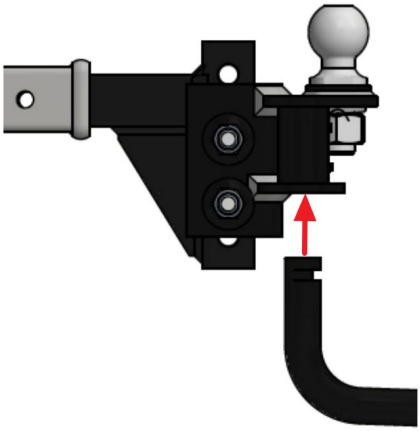

Krok 7 : Mocowanie przyczepy do piłki

Za pomocą podnośnika dyszla przyczepy opuść zaczep na kulę przyczepy i zamknij zatrzask zaczepu . Nie wysuwaj podnośnika całkowicie na tym etapie. Pozwól podnośnikowi podeprzeć część ciężaru dyszla.

Podnieś przód przyczepy i tył pojazdu holującego o około 7,5 cm za pomocą podnośnika dyszla lub do momentu, aż tylny zderzak powróci do pierwotnie zmierzonej wysokości. Umożliwi to łatwiejszy montaż drążków sprężynowych na wspornikach.

Krok 8 : Montaż wsporników sprężynowych

Zaznacz położenie wsporników (#3), rysując linię środkową na ramie A przyczepy w odległości minimum 4 cali od końca drążków sprężynowych (#2).

Krok 9 :

Zamontuj i dokręć płytę montażową i wspornik do ramy A przyczepy za pomocą dwóch śrub 1/2"-13 UNC-4", dwóch nakrętek sześciokątnych 1/2"-13 UNC i podkładek sprężystych. Dwie nakrętki muszą mieć moment dokręcania 25 ft-lbs. Następnie zamontuj wspornik w kształcie litery L na wsporniku montażowym i zabezpiecz go jednym Nakrętki sześciokątne 5/8 " -11UNC i jedna 5/8 " -11UNC-2 " Śruba z łbem kwadratowym. Nakrętka musi mieć moment dokręcania 75 ft-lbs. Jak pokazano na poniższym rysunku.

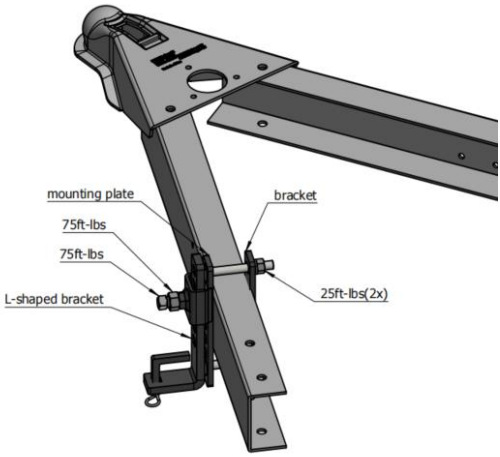

Krok 10 : Podnieś drążki sprężynowe

Wyciągnij drążek sprężynowy z ramy A i zaczep drążek podnoszący o uchwyt L, jak pokazano.

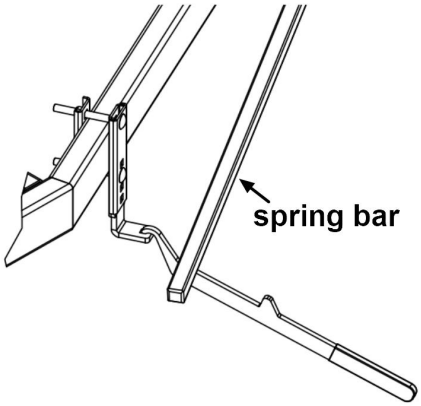

Krok 11:

Podważ sprężynę z uchwytu L, obracając drążek podnośnika do pozycji pionowej. Po podparciu sprężyny uchwytem L, zdejmij uchwyt podnośnika. Zabezpiecz sprężynę, montując zacisk mocujący i zawleczkę.

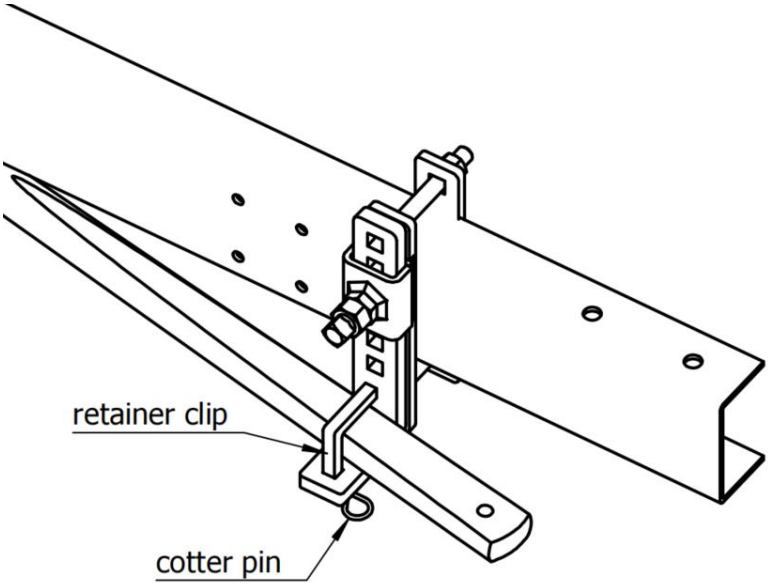
retainer clip
cotter pin

Krok 12:
Sprawdź wysokość pojazdu i wyreguluj kąt nachylenia głowicy za pomocą śrub nastawczych (#13) w razie potrzeby, aż do uzyskania pożądanego obciążenia. Po zabezpieczeniu drążków sprężynowych opuść podnośnik, aby obciążyć zaczep. Pojazd powinien równomiernie się ustawić. Ponownie zmierz punkty odniesienia przedniego i tylnego zderzaka. Jeśli przód ustabilizował się znacznie bardziej niż tył, wyreguluj śruby nastawcze, aż pojazd i przyczepa będą wypoziomowane. Po osiągnięciu prawidłowej wysokości drążki sprężynowe powinny być prawie poziome.

Krok 13 :
Dokręć wszystkie śruby 3/4" i nakrętki zabezpieczające momentem 200 ft-lbs. Dokręć śrubę ustalającą (#13) momentem 50 ft-lbs. Niedokręcenie elementów może spowodować zgubienie lub uszkodzenie elementu mocującego.

Zanim zaczniesz holować :
Przed holowaniem sprawdź wszystkie połączenia wymienione poniżej:
- Sworzeń zaczepowy i klips (mocujący trzonek do odbiornika)
- Elementy złączne od głowy do trzonu
- Nakrętka kuli przyczepy
- Zatrzask sprzęgu
- Wsporniki sprężynowe
- Łańcuchy bezpieczeństwa
- Światła i kierunkowskazy
- Układ hamulcowy (w tym wyłącznik awaryjny)

MAINTENANCE

1. Utrzymuj końcówki sprężyn mocowane w gniazdach oraz sworznie blokujące w głowicy w czystości i dobrze nasmarowane. Nadmierne zużycie w tym obszarze może wskazywać na przeciążenie lub niedostateczne smarowanie.
2. Utrzymuj czystość zewnętrznej części głowicy. Nie dopuść do przedostania się brudu ani kamieni między sprężyny a głowicę.

3. Utrzymuj elementy zaczepu w stanie pomalowanym, aby zapobiec rdzewieniu i zachować dobry wygląd. Nie maluj etykiet.
4. Aby zapewnić łatwą obsługę podnośnika, utrzymuj jego uchwyty w czystości i smaruj je.





VEVOR

Upgrade · The Home Creator Way

Gewichtsverdelingskoppeling

MODEL: HL6000 -A / HL8000 -A / HL10000 -A / HL12000 -A / HL14000 -A

VEVOR | Upgrade
The Home Creator Way

MODEL: HL6000 -A /HL8000 -A /HL10000 -A /HL12000 -A /HL14000 -A

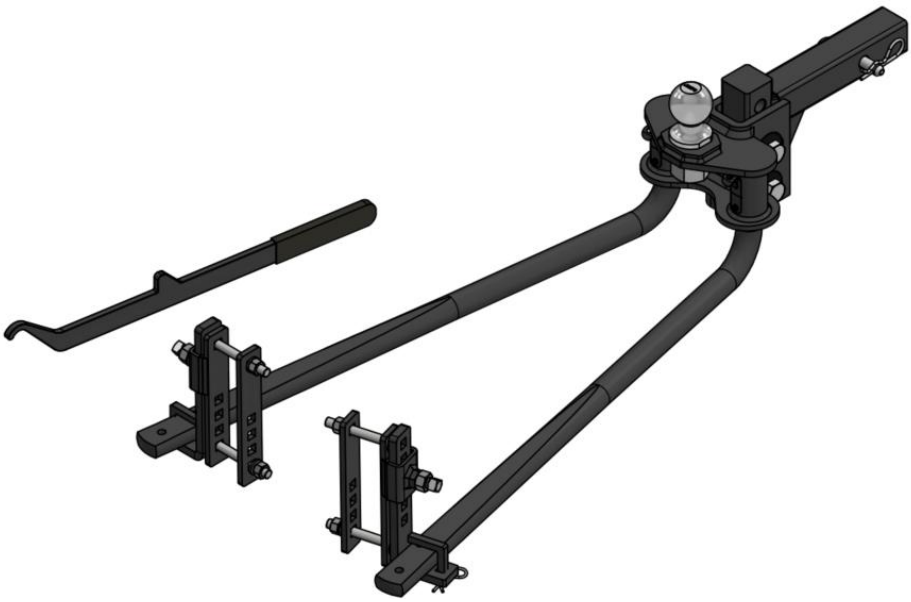

Dit is de originele handleiding. Lees alle instructies in de handleiding zorgvuldig door voordat u het product in gebruik neemt. VEVOR behoudt zich het recht voor om de gebruikershandleiding anders te interpreteren. Het uiterlijk van het product kan afwijken van het product dat u ontvangt. Wij zullen u niet opnieuw informeren over eventuele technologische of software-updates voor ons product.

	Waarschuwing: Om het risico op letsel te verminderen, dient de gebruiker de gebruiksaanwijzing zorgvuldig te lezen.

WAARSCHUWING:

1. Waarschuwing: Om het risico op letsel te verminderen, dient de gebruiker de gebruiksaanwijzing zorgvuldig te lezen.
2. Lees en begrijp alle instructies. Het niet opvolgen van alle onderstaande instructies kan ernstig letsel tot gevolg hebben.
3. Het product voldoet aan de relevante normen en voorschriften. De installatie van dit apparaat moet voldoen aan alle geldende voorschriften en het mag alleen worden gebruikt in goed geventileerde ruimtes. Lees de gebruikershandleiding voordat u dit apparaat installeert en gebruikt.
4. Dit apparaat is niet bedoeld voor gebruik door personen (inclusief kinderen) met beperkte fysieke, zintuiglijke of mentale vermogens, of gebrek aan ervaring en kennis, tenzij zij onder toezicht staan of instructies hebben gekregen over het gebruik van het apparaat van een persoon die verantwoordelijk is voor hun veiligheid.
5. Dit product is bedoeld voor huishoudelijk gebruik en soortgelijke toepassingen, zoals: Het zorgt ervoor dat de aanhanger soepeler en stabieler rijdt.
6. Bewaar het product op de juiste manier. Controleer vóór gebruik of het product niet defect is. Stop het gebruik als er een defect is.
7. Gebruik het product volgens het beoogde gebruik. Er bestaat een waarschuwing voor mogelijk letsel door verkeerd gebruik.
8. Diverse gevaren kunnen ontstaan als het handbediende vetpistool onjuist wordt gehanteerd tijdens installatie, inbedrijfstelling en dagelijks gebruik.
9. Risico op letsel en schade aan materiële eigendommen door onjuist gebruik. Houd de handleiding ter beschikking van het bedienend personeel op de gebruikslocatie van het apparaat. Landspecifieke veiligheidsmaatregelen en voorschriften ter voorkoming van ongevallen moeten worden nageleefd.
10. Personen zijn gekwalificeerd als zij, op grond van hun opleiding, ervaring, instructie en kennis van de relevante normen, in staat zijn om

toegewezen taken te beoordelen en potentieel gevaarlijke situaties te identificeren.
11. Overschrijd nooit het door de voertuigfabrikant aanbevolen maximale trekgewicht.

12. De hoogte van de belaste kogel mag nooit groter zijn dan de hoogte van de ongekoppelde kogel. Overbelasting van de voorwielen en verlies van grip op de achterwielen kunnen leiden tot instabiel rijgedrag. Het kan het remvermogen verminderen en de neiging tot scharen veroorzaken bij gelijktijdig sturen en remmen.
13. Als de hoogte van de aanhangerkogel in beladen toestand groter is dan de hoogte in ontkoppelde toestand, verminder de spanning op de veerstang, Meet opnieuw en pas aan totdat de juiste hoogte is bereikt.
14. Dit product is geen speelgoed en mag niet door kinderen als speelgoed worden gebruikt .

VOORZICHTIGHEID:
1. Defecte accessoires moeten onmiddellijk worden vervangen. Defecte accessoires kunnen leiden tot persoonlijk letsel en materiële schade.
2. Tijdens de gebruiksperiode moeten de accessoires gecontroleerd worden op slijtage. scheuren en andere beschadigingen.

BEWAAR DEZE INSTRUCTIES

MODEL AND PARAMETERS

Parameters / Model	Bruto aanhangergewicht	Tonggewicht	Trekhaak	Schacht
HL6000 -A	6000 pond	600 pond	2-5/16"	2"
HL 8 000 -A	8000 pond	800 pond		
HL 10 000	10.000 pond	1000 pond		

-A				
HL 12 000 -A	12000 pond	1200 pond		
HL 14 000 -A	14000 pond	1400 pond		

Let op: De maximale belasting van de veerstangen is de capaciteit van een paar stangen, NIET van één stang. Gebruik altijd een paar veerstangen en zorg ervoor dat ze dezelfde maximale belasting hebben.

COMPONENTS

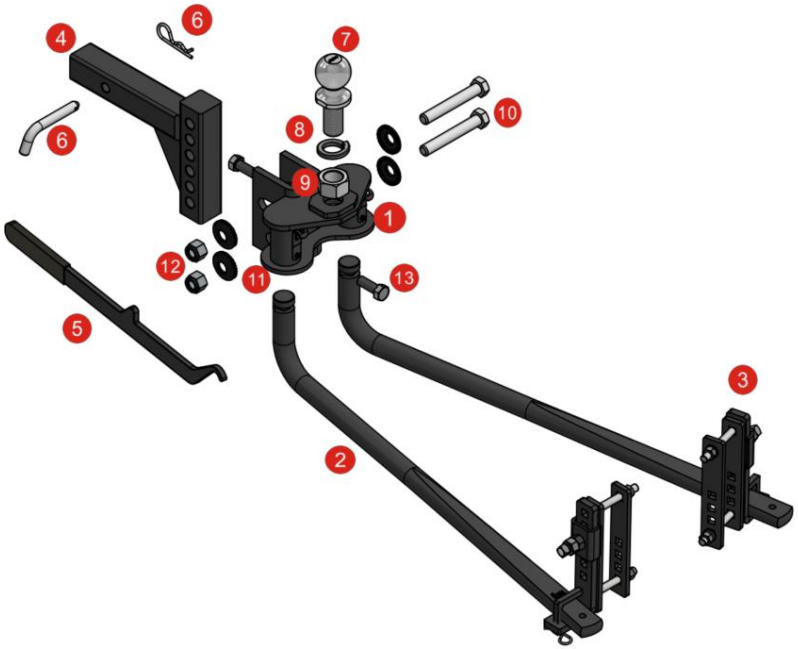

Onderdelenlijst		
Nee.	Aantal	Beschrijving
1	1	Trekhaakkop

2	2	Veerstaaf
3	2	Veerstang steunbeugel montage
4	1	Verstelbare schacht
5	1	Opklapbare handgreep
6	1	Trekhaakpen en clip
7	1	Trekhaakkogel, 2-5/16"
8	1	Borgring, 1-1/4"
9	1	Zeskantmoer, 1-1/4"-12
10	2	Zeskantbout, 3/4"-10x5"
11	4	Gekartelde conische ring 3/4 "
12	2	Nylock moer, 3/4 "-10
13	2	Zeskantbout, 5/8 " -11 x 1-3/4 "

ASSEMBLY & INSTALLATION

Stap 1:

Steek de verstelbare trekhaakstang (#4) in de trekhaakbuis van het trekkende voertuig en zet deze vast met de trekhaakpen en -clip (#6).

LET OP: Om de juiste kogelhoogte te verkrijgen bij voertuigen met een hoge bodemvrijheid, De schacht kan worden omgekeerd zoals hieronder weergegeven. Als de schacht in omgekeerde positie wordt gebruikt, Controleer of er voldoende bodemvrijheid is.

UP POSITION

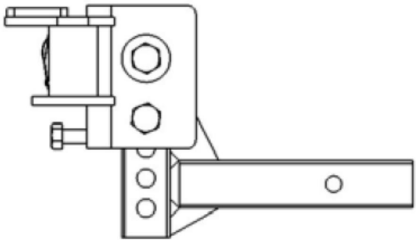

DOWN POSITION

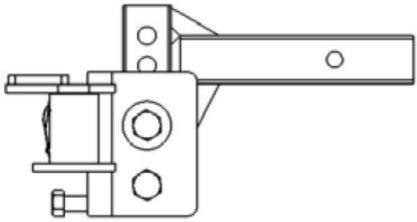

Stap 2 :

Draai de kogel vast met een koppel van 360 ft-lbs. Bevestig de kogel aan de kopconstructie (#1) met behulp van een borgring (#8) en moer

(#9).

Stap 3 :

Plaats de kopconstructie op de schacht. Schuif de kop omhoog of omlaag tot de dichtstbijzijnde uitlijningspositie van het boutgat die overeenkomt met de eerder bepaalde gewenste balhoogte. Markeer de positie op de steel.

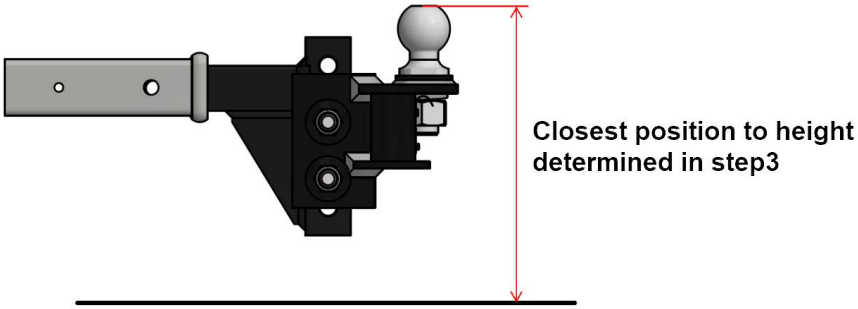

Stap 4:

Plaats de kop op de schacht op de gemarkeerde positie. Steek de 3/4”-10 x 5” zeskantbout (#10) door de 3/4” conische ring (#11) en vervolgens door het onderste gat in de kopgleuf. Draai de kop zo ver mogelijk naar voren. De kogel moet verticaal staan of iets naar achteren gekanteld zijn. Als dit niet het geval is, stel dan de stelschroeven (#13) af. Plaats de resterende 3/4”-10 x 5” zeskantbout (#10) met 3/4” conische ring (#11) door het bovenste sleufgat. Plaats een tweede 3/4” conische ring (#11) op beide bouten. Draai de 3/4”-10 (#12) nylockmoeren vast en draai ze alleen handvast aan.

Stap 5:

Draai de bovenste 3/4”-10 x 5 zeskantbout (#10) net genoeg aan om de kop stevig tegen de pen in de kopgroef te drukken. Deze bout wordt later nog verder aangedraaid.

Stap 6 : Installeer de veerstangen

Breng een zware laag aan Smeer wat vet op het ronde uiteinde van elke

veerstang en duw het uiteinde omhoog in de kop van de trekhaak totdat u een klik hoort, zoals hieronder weergegeven. Dit geeft aan dat de veerstang vastzit. Om de veerstang los te maken, tilt u de veerstang iets op en trekt u voorzichtig aan de borgpen in de trekhaakkop. De veerstang zal dan loskomen van de trekhaakkop.

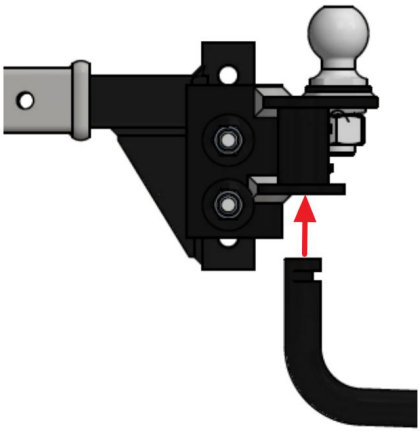

Stap 7 : De aanhanger aan de trekhaak bevestigen
Gebruik de disselsteun om de koppeling op de trekhaak te laten zakken en sluit de vergrendeling. Trek de steun op dit moment nog niet volledig in. Laat de steun een deel van het gewicht op de dissel dragen.
Til de voorkant van de trailer en de achterkant van het trekkende voertuig ongeveer 7,5 cm (3 inch) op met een disselkrik, of totdat de achterbumper weer op de oorspronkelijke hoogte staat. Dit maakt het monteren van de veerstangen op de steunbeugels eenvoudiger.

Stap 8 : De steunbeugels voor de veerstang installeren
Markeer de positie van de steunbeugels (#3) door een middenlijn te trekken op het A-frame van de trailer, minimaal 10 cm vanaf het uiteinde van de veerstangen (#2).

Stap 9 :
Monteer en draai de montageplaat en -beugel vast op het A-frame van de trailer met behulp van twee 1/2"-13 UNC-4" bouten, twee 1/2"-13UNC zeskantmoeren en veerringen. De twee moeren moeten met een koppel van 25 ft-lbs worden vastgedraaid. Monteer vervolgens de L-vormige beugel op de montagebeugel en zet deze vast met één 5/8 " -11UNC zeskantmoeren en één 5/8 " -11UNC-2 " Bout met vierkante kop. De moer moet met een koppel van 75 ft-lbs worden vastgedraaid. Zoals weergegeven in de volgende afbeelding.

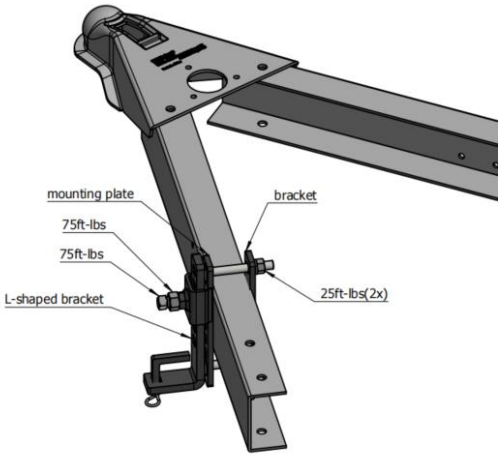

Stap 10 : De veerstangen omhoog brengen

Trek de veerstang uit het A-frame en haak de hefstang in de L-beugel zoals afgebeeld.

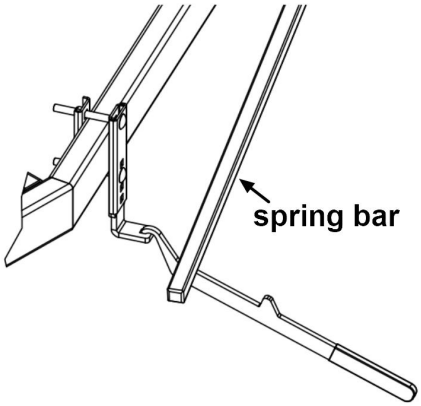

Stap 11:

Wrik de veerstang los van de L-beugel door de hefstang verticaal te draaien. Verwijder de hefhendel terwijl de veerstang door de L-beugel wordt ondersteund. Zet de veerstang vast door de borgclip en splitpen te plaatsen.

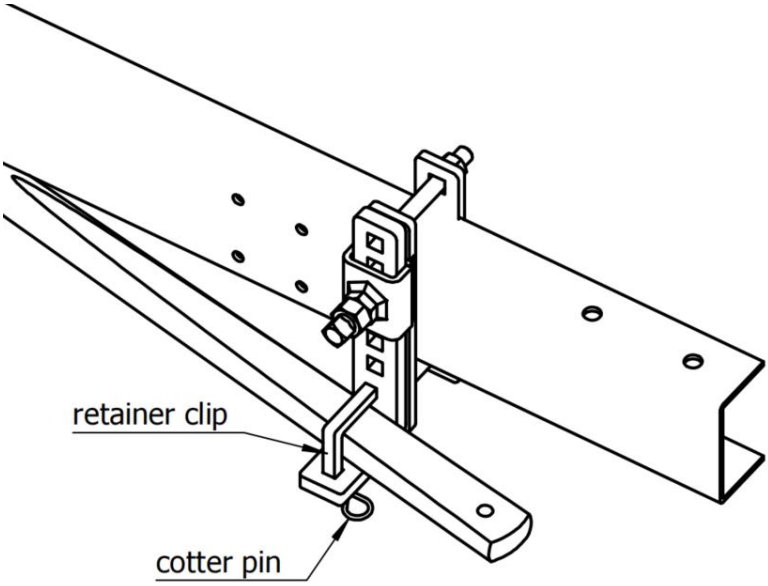
retainer clip
cotter pin

Stap 12:
Controleer de hoogte van het voertuig en stel de hoek van de kop zo nodig bij met de stelschroeven (#13) totdat de gewenste belasting is bereikt. Zodra de veerarmen vastzitten, laat u de krik zakken om de trekhaak te belasten. Het voertuig moet gelijkmatig zakken. Meet de referentiepunten van de voor- en achterbumper opnieuw. Als de voorkant veel meer is gezakt dan de achterkant, stelt u de stelschroeven bij totdat het voertuig en de aanhanger waterpas staan. De veerarmen moeten bijna horizontaal staan wanneer de juiste hoogte is bereikt.

Stap 13 :
Draai alle 3/4" bouten en borgmoeren vast tot 200 ft-lbs. Draai de stelschroef (#13) vast tot 50 ft-lbs. Als de bouten en moeren niet goed vastgedraaid zijn, kunnen ze losraken of kapotgaan.

Voordat u gaat slepen :
Controleer alle onderstaande aansluitingen voordat u gaat slepen:
- Trekhaakpen en clip (voor het bevestigen van de trekhaak aan de ontvanger)
- Kop-naar-schacht bevestigingsmiddelen
- Trekhaakkogelmoer
- Koppelingvergrendeling
- Steunbeugels voor veerstangen
- Veiligheidskettingen
- Verlichting en richtingaanwijzers
- Remsysteem (inclusief noodstopschakelaar)

MAINTENANCE

1. Houd de uiteinden van de veerstangen en de borgpennen in de kopconstructie die op de fitting zijn gemonteerd vrij van vuil en goed gesmeerd. Overmatige slijtage op deze plek kan duiden op overbelasting of onvoldoende smering.
2. Houd de buitenkant van de kop schoon. Zorg ervoor dat er geen vuil of steentjes tussen de veerstangen en de kop terechtkomen.
3. Houd de onderdelen van de trekhaak geverfd om roestvorming te

voorkomen en een goede uitstraling te behouden. Verf niet over de labels heen.
4. Houd de hefbeugels schoon en gesmeerd om een soepele werking te garanderen.





VEVOR

Upgrade · The Home Creator Way

Viktfördelningsdragkrok

MODELL: HL6000 -A /HL8000 -A /HL10000 -A/ HL12000 -A /HL14000 -A

VEVOR | Upgrade
The Home Creator Way

MODELL: HL6000 -A /HL8000 -A /HL10000 -A /HL12000 -A /HL14000 -A

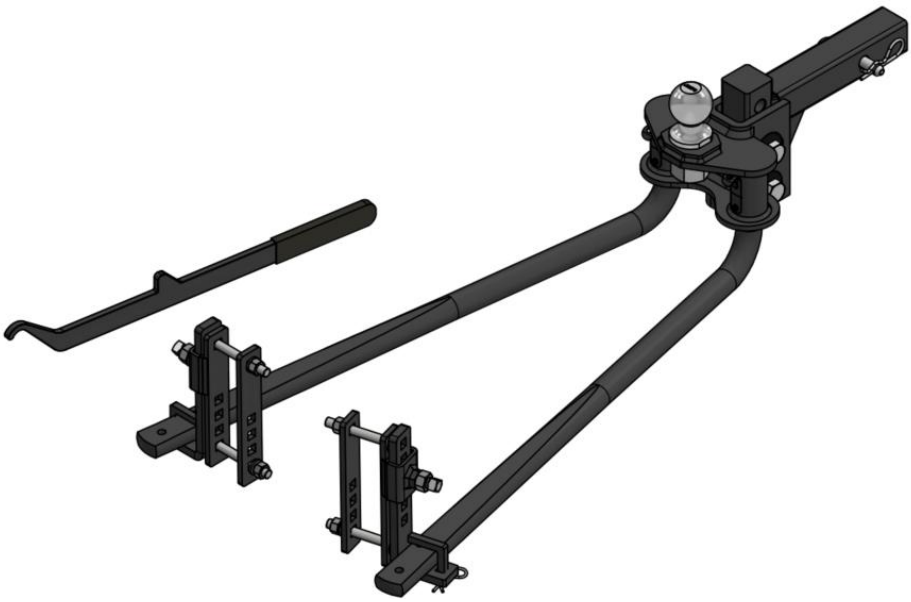

Detta är originalinstruktionerna, vänligen läs alla instruktioner noggrant innan du använder produkten. VEVOR förbehåller sig en tydlig tolkning av vår användarmanual. Produktens utseende ska vara beroende av den produkt du mottagit. Vi ber om ursäkt för att vi inte kommer att informera dig igen om det finns några teknik- eller programuppdateringar för vår produkt.

	Varning – För att minska risken för skador måste användaren läsa instruktionsmanualen noggrant.

VARNING:

1. Varning – För att minska risken för skador måste användaren läsa instruktionsmanualen noggrant.
2. Läs och förstå alla instruktioner. Underlåtenhet att följa alla instruktioner nedan kan leda till allvarliga skador.
3. Produkten uppfyller relevanta standarder och föreskrifter. Installationen av denna enhet måste uppfylla alla tillämpliga föreskrifter och den bör endast användas i välventilerade utrymmen. Läs användarmanualen innan du installerar och använder denna utrustning.
4. Denna apparat är inte avsedd att användas av personer (inklusive barn) med nedsatt fysisk, sensorisk eller mental förmåga, eller bristande erfarenhet och kunskap, såvida de inte har övervakats eller fått instruktioner om användningen av apparaten av en person som ansvarar för deras säkerhet.
5. Denna produkt är avsedd att användas i hushållet och liknande tillämpningar, såsom: Vid bogsering av släpvagnen kan den färdas smidigare och stabilare.
6. Förvara produkten ordentligt. Kontrollera om produkten är avvikande före användning. Om den är avvikande, sluta använda den.
7. Använd produkten enligt avsett ändamål. Varna för potentiella skador vid felaktig användning.
8. Olika faror kan uppstå om handfettsprutan hanteras felaktigt under installation, idrifttagning och daglig användning.
9. Risk för personskador och skador på egendom på grund av felaktig hantering. Håll bruksanvisningen tillgänglig för driftspersonalen på enhetens användningsplats. Landsspecifika säkerhetsåtgärder och föreskrifter för olycksförebyggande åtgärder måste följas.
10. Personer är kvalificerade om de, på grund av sin utbildning, erfarenhet, instruktioner och kunskap om relevanta standarder, kan bedöma tilldelade uppgifter och identifiera potentiellt farliga situationer.
11. Överskrid aldrig fordonstillverkarens rekommenderade dragkapacitet.

12. Den belastade kulhöjden bör aldrig vara större än den frikopplade kulhöjden. Överbelastning av framhjulen och förlust av grepp på bakhjulen kan leda till instabil väghållning. Det kan minska bromsförmågan och skapa en tendens till fällkniv vid svängning och inbromsning samtidigt.
13. Om den belastade släpvagnens kulhöjd är större än den frånkopplade höjden, minska upptaget på fjäderstången, mät om och justera tills rätt höjd erhålls.
14. Denna produkt är inte en leksak och kan inte användas som leksaker för barn .

FÖRSIKTIGHET:

1. Defekta tillbehör ska bytas ut omedelbart. Defekta tillbehör kan leda till personskador och materiella skador.
2. Under användningstiden måste tillbehören kontrolleras för slitage, sprickor och andra skador.

SPARA DESSA INSTRUKTIONER

MODEL AND PARAMETERS

Parameters / Model	Bruttovikt för släpvagn	Tungvikt	Hitch Ball	Skaft
HL6000 -A	6000 pund	600 pund	2-5/16"	2"
HL 8 000 -A	8000 pund	800 pund		
HL 10 000 -A	10 000 pund	1000 pund		
HL 12 000 -A	12000 pund	1200 pund		
HL 14 000	14000 pund	1400 pund		

-A				

VARNING: Fjäderstängernas tungviktsklassificering representerar kapaciteten för ett par stänger, INTE för ett enskilt stång. Använd alltid ett par fjäderstänger och se till att de har samma viktklassificering.

COMPONENTS

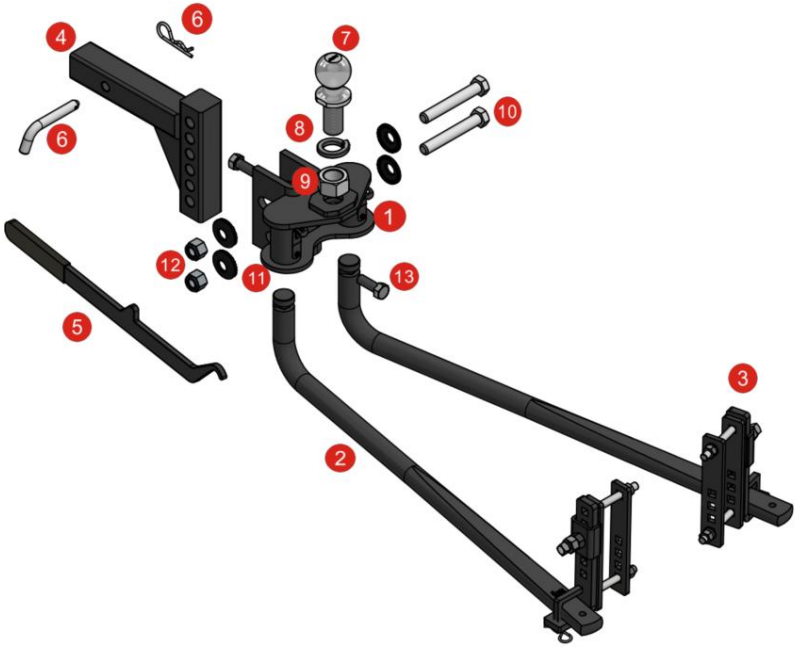

Dellista		
Inga.	Antal	Beskrivning
1	1	Dragkrokshuvud
2	2	Vårstång
3	2	Fjäderstångsfäste
4	1	Justerbart skaft
5	1	Snabbgrepp
6	1	Dragkroksstift och klämma
7	1	Dragkula, 2-5/16"

8	1	Låsbricka, 1-1/4"
9	1	Sexkantsmutter, 1-1/4"-12
10	2	Sexkantsbult, 3/4"-10x5"
11	4	Tandad konisk bricka 3/4 "
12	2	Nylockmutter, 3/4 "-10
13	2	Sexkantsbult, 5/8 " -11 x 1-3/4 "

ASSEMBLY & INSTALLATION

Steg 1:

Sätt i den justerbara skaftstången (#4) i mottagarröret på dragfordonet och säkra den med dragkroksstiftet och klämman (#6).

OBS: För att få rätt kulhöjd på fordon med hög markfrigång, skaftet kan vändas upp och ner enligt nedan. Om skaftet används i inverterat läge, kontrollera att markfrigången är tillräcklig.

UP POSITION

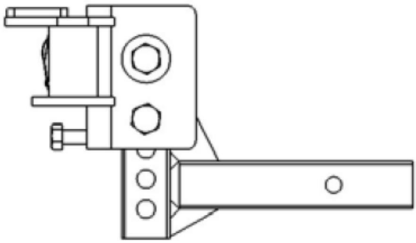

DOWN POSITION

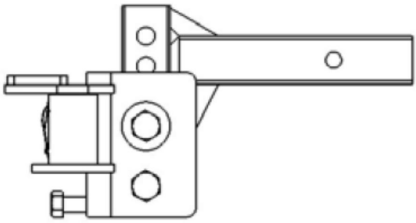

Steg 2 :

Dra åt kulan till 360ft-lbs. Fäst kulan vid topplocket (#1) med en låsbricka (#8) och mutter (#9).

Steg 3 :

Placera huvudenheten på skaftet . Skjut huvudet uppåt eller nedåt till närmaste bulthålsinriktningsposition som motsvarar den tidigare bestämda kulhöjden. Markera positionen på skaftet.

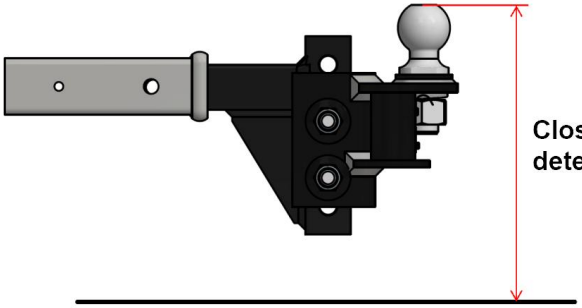

Steg 4:
Montera huvudet på skaftet vid den markerade positionen. Sätt i 3/4”-10 x 5” sexkantsbulten (#10) genom den 3/4” koniska brickan (#11) och sedan genom det nedre hålet i huvudets ränna. Rotera huvudet framåt så långt det går. Kulan ska vara vertikal eller lutad något bakåt. Om den inte är det, justera ställskruvarna (#13). Montera den återstående 3/4”-10 x 5” sexkantsbulten (#10) med 3/4” konisk bricka (#11) genom det övre slitsade hålet. Montera en andra 3/4” konisk bricka (#11) på båda bultarna. Börja med 3/4”-10 (#12) nylockmuttrar och dra endast åt med fingrarna.

Steg 5:
Dra åt den övre 3/4”-10 x 5 sexkantsbulten (#10) precis tillräckligt för att hålla huvudet tätt mot stiftet i huvudets ränna. Denna bult kommer att dras åt senare.

Steg 6 : Montera fjäderstängerna
Applicera en tung Smörj den runda änden av varje fjäderstång och tryck upp änden i huvudets hylsa tills du hör ett klick, som visas nedan. Detta indikerar att fjäderstången är låst på plats. För att lossa fjäderstången , lyft upp fjäderstången något och dra försiktigt ut låsstiftet i dragkrokshuvudet. Fjäderstången kommer att falla loss från dragkrokshuvudet.

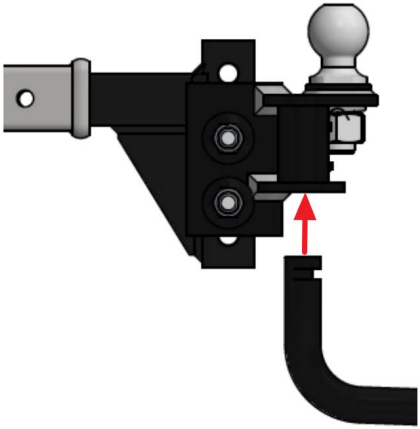

Steg 7 : Fästa släpvagnen på bollen

Använd släpvagnens domkraft, sänk ner kopplingen på släpvagnens kula och stäng kopplingsspärren . Dra inte in domkraften helt just nu. Låt domkraften bära upp en del av kopplingens vikt.

Lyft framsidan av släpvagnen och baksidan av dragfordonet cirka 7,5 cm med hjälp av en domkraft eller tills den bakre stötfångaren är tillbaka till den ursprungligen uppmätta höjden. Detta gör det enklare att montera fjäderstängerna på stödfästena.

Steg 8 : Montera fjäderstångens stödfästen

Markera positionen för stödfästena (#3) genom att göra en mittlinje på släpvagnens A-ram minst 10 cm från änden av fjäderstängerna (#2).

Steg 9 :

Montera och dra åt monteringsplattan och fästet på släpvagnens A-ram med två 1/2"-13 UNC-4" vagnsbultar, två 1/2"-13UNC sexkantsmuttrar och fjäderbrickor. De två muttrarna måste ha ett åtdragningsmoment på 25 ft-lbs. Montera sedan det L-formade fästet på monteringsfästet och säkra det med en 5/8 " -11UNC sexkantsmuttrar och en 5/8 " -11UNC-2 " fyrkantsbult. Muttern måste ha ett vridmoment på 75 ft-lbs. Som visas i följande figur.

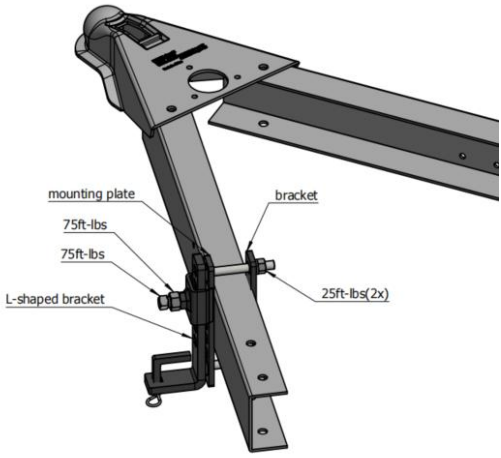

Steg 10 : Lyft fjäderstängerna

Dra ut fjäderstången ur A-ramen och haka fast lyftstången i L-fästet som visas.

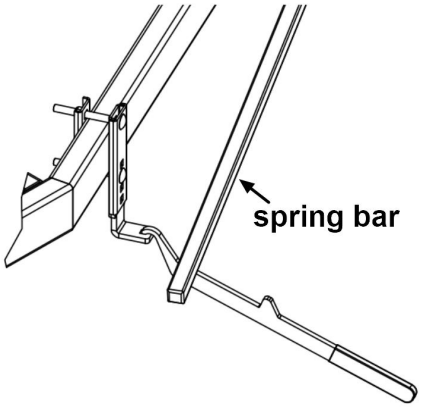

Steg 11:

loss fjäderstången från L-fästet genom att rotera lyftstången till vertikal position. Med fjäderstången stödd av L-fästet, ta bort lyfthandtaget. Fäst fjäderstången genom att montera fastspänningsklämman och saxsprinten.

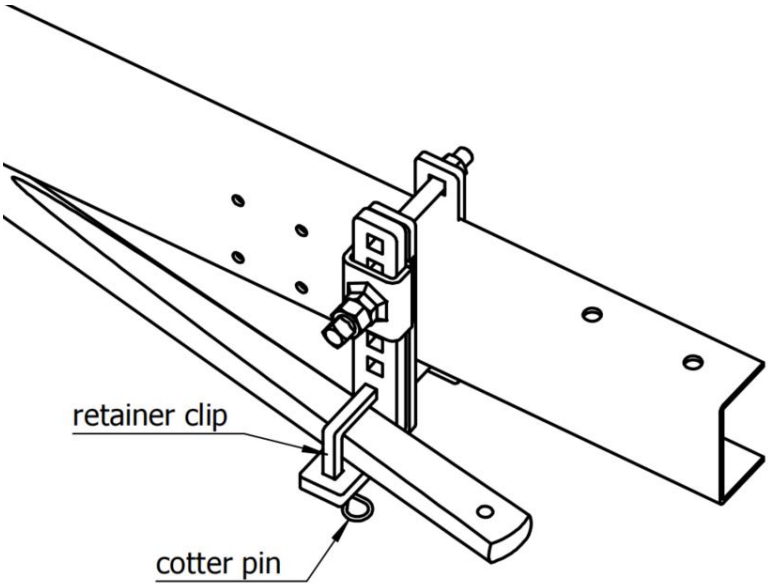

Steg 12:
Kontrollera fordonets höjd och justera vinkeln på dragkroken med hjälp av ställskruvarna (#13) efter behov tills önskad belastning uppnås. När fjäderstängerna är säkrade, sänk domkraften för att applicera last på dragkroken. Fordonet ska sjunka jämnt. Mät om referenspunkterna för den främre och bakre stötfångaren. Om framsidan har sjunkit mycket mer än baksidan, justera ställskruvarna tills fordonet och släpvagnen är i våg. Fjäderstängerna ska vara nästan horisontella när rätt höjd uppnås.

Steg 13 :
Dra åt alla 3/4"-bultar och låsmuttrar till 200 ft-lbs. Dra åt ställskruven (#13) till 50 ft-lbs. Om du inte drar åt beslagen kan det leda till att fästelementet går sönder eller går sönder.

Innan du bogserar :
Kontrollera alla anslutningar som listas nedan före bogsering:
- Dragkroksstift och klämma (som fäster skaftet vid mottagare)
- Fästelement från huvud till skaft
- Kulmutter för släpvagn
- Kopplingsspärr
- Fjäderstångsfästen
- Säkerhetskedjor
- Ljus och blinkers
- Bromssystem (inklusive säkerhetsbrytare)

MAINTENANCE

1. Håll de hylsmonterade ändarna på fjäderstängerna och låsstiften i huvudenheten fria från smuts och välsmorda. Överdrivet slitage i detta område kan tyda på överbelastning eller otillräcklig smörjning.
2. Håll huvudenhetens utsida ren. Se till att smuts eller stenar inte fastnar mellan fjäderstängerna och huvudet.
3. Håll dragkrokens delar målade för att förhindra rost och bibehålla ett bra utseende. Måla inte över etiketter.
4. Håll lyftfästena rena och smorda för att säkerställa enkel användning.



