EN

Before You Start

- Please read all instructions carefully.
- Retain instructions for future reference.
- Separate and count all parts and hardware.
- Read through each step carefully and follow the proper order.
- We recommend that, where possible, all items are assembled near to the area in which they will be placed in use, to avoid moving the product unnecessarily once assembled.
- Always place the product on a flat, steady and stable surface.
- Keep all small parts and packaging materials for this product away from babies and children as they potentially pose a serious choking hazard.

DE

Vor dem Beginnen

- Bitte lesen Sie alle Anweisungen sorgfältig durch.
- Bewahren Sie die Anweisungen zum zukünftigen Verwendung auf.
- Überprüfen Sie, ob alle Teile und Zubehörteile vorhanden sind.
- Lesen Sie jeden Schritt sorgfältig durch und befolgen Sie die richtige Reihenfolge.
- Wir empfehlen, alle Teile möglichst in der Nähe des Aufstellungsortes zu montieren, um unnötige Bewegungen nach der Montage zu vermeiden.
- Stellen Sie den Artikel immer auf eine ebene, feste und stabile Fläche.
- Halten Sie alle kleinen Teile und Verpackungsmaterialien fern von Babys und Kindern, ansonsten besteht Erstickungsgefahr.

FR

Avant de Commencer

- Veuillez lire attentivement toutes les instructions.
- Conservez les instructions pour vous y référer ultérieurement.
- Vérifiez toutes les pièces et les accessoires.
- Lisez attentivement chaque étape et suivez l'ordre correct.
- Nous recommandons que, dans la mesure du possible, tous les produits soient assemblés à proximité de la zone où ils seront utilisés, afin d'éviter tout déplacement inutile du produit une fois assemblé.
- Placez toujours le produit sur une surface plane et stable.
- Conservez toutes les petites pièces de ce produit et les matériaux d'emballage hors de portée des bébés et des enfants, car ils pourraient présenter un risque d'étouffement.

ES

Antes de Empezar

- Lea atentamente todas las instrucciones.
- Conserve las instrucciones para futuras consultas.
- Separe y cuente todas las piezas y los accesorios.
- Lea detenidamente cada paso y siga el orden correcto.
- Recomendamos que, siempre que sea posible, todos los elementos se monten cerca de la zona en la que se van a utilizar, para evitar mover el producto innecesariamente una vez montado.
- Coloque siempre el producto sobre una superficie plana, estable y firme.
- Mantenga todas las piezas pequeñas y los materiales de embalaje de este producto lejos de los bebés y los niños, ya que pueden representar un grave riesgo de asfixia.

IT

Prima di Iniziare

- Si prega di leggere attentamente tutte le istruzioni.
- Conservare le istruzioni per riferimento futuro.
- Separare e contare tutte le parti e gli accessori.
- Leggere attentamente ogni passo e seguire l'ordine corretto.
- Si consiglia, ove possibile, di assemblare tutti gli articoli vicino alla zona in cui verranno posti in uso, per evitare di spostare inutilmente il prodotto una volta assemblato.
- Posizionare sempre il prodotto su una superficie piana, stabile.
- Tenere tutte le piccole parti e i materiali di imballaggio di questo prodotto lontano dalla portata di neonati e bambini, in quanto possono costituire un serio pericolo di soffocamento.

PL

Zanim Zaczniesz

- Zapoznaj się z instrukcją.
- Zachowaj instrukcję do wglądu.
- Posortuj części i upewnij się, że zestaw jest kompletny.
- Zapoznaj się ze sposobem montażu i postępuj zgodnie z instrukcją.
- Zalecamy, aby montaż odbywał się możliwie najbliżej miejsca docelowego położenia produktu, aby uniknąć niepotrzebnego przesuwania.
- Upewnij się, że produkt znajdzie się na płaskiej i stabilnej po wierzchni.
- Upewnij się, że materiały wykorzystane podczas pakowania produktu.

  oraz jego elementy znajdują się poza zasięgiem dzieci.

Accessories List/Zubehörliste/Liste des Accessoires /Lista de Accesorios/Lista degli Accessori/Lista akcesoriów

A		x20
B		x8
C		x8
D	4* 40mm	x7
E		x1
F	3* 10mm	x9
G		x2
H		x1
I	3* 16mm	x2
J		x1
k		x1
L		x4
M	2.5 * 10mm	x24
N		x2

EN

A. Wood Dowel
B. Cam-bolt
C. Cam-lock
D. Screw
E. Magnetic Catch
F. Screw
G. Hinge
H. Magnetic Bar
I . Screw
J. Knob
K. Knob Bolt
L. Shelf Pin
M. Screw
N. Plastic Anchor

DE

A Holzdübel
B Nockenschraube
C Nockensperren
D Schraube
E Magnetverschluss
F Schraube
G Scharnier
H Magnetstange
I Schraube
J Knopf
K Knopfschraube
L Regalstift
M Schraube
N Kunststoffanker

FR

A. Cheville à bois
B. Boulon à came
C. Serrure à came
D. Vis
E. Loquet magnétique
F. Vis
G. Charnière
H. Barre magnétique
I . Vis
J. Bouton
K. Boulon
L. Goupille d'étagère
M. Vis
N. Ancre en plastique

ES

A. Espiga de madera
B. Perno de leva
C. Bloqueo de leva
D. Tornillo
E. Cierre magnético
F. Tornillo
G. Bisagra
H. Barra magnética
I. Tornillo
J. Perilla
K. Perno de perilla
L. Pasador de estante
M. Tornillo
N. Taco de pared

IT

A. Spina di legno
B. Bullone a camma
C. Serratura a camma
D. Vite
E. Chiusura magnetica
F. Vite
G. Cardine
H. Barra magnetica
I. Vite
J. Manopola
K. Bullone della manopola
L. Perno da mensola
M. Vite
N. Tassello in plastica

PL

A. Kołek drewniany
B. Śruba krzywkowa
C. Zamek krzywkowy
D. Śruba
E. Zatrzask magnetyczny
F. Śruba
G. Zawias
H. Pasek magnetyczny
I. Śruba
J. Gałka
K. Wkręt od gałki
L. Wspornik półki
M. Śruba
N. Kołek rozporowy

Parts List/Teileliste/Liste des Pièces/Lista de Piezas/ Lista delle Parti/Lista części

1		x1
2		x1
3		x1
4		x1
5		x1
6		x1
7		x1
8		x1
9		x1
10		x1
11		x1

EN
1. Top Panel
2. Bottom Panel
3. Top Front Connect Bar
4. Top Back Connect Bar
5. Adjustable Shelf
6. Left Decor Rail
7. Right Decor Rail
8. Left Side Panel
9. Right Side Panel
10. Door
11. Back Panel

DE
1 Obere Platte
2 Untere Platte
3 Obere vordere Verbindungsleiste
4 Obere hintere Verbindungsleiste
5 Einstellbare Ablage
6 Linke Dekoschiene
7 Rechte Dekoschiene
8 Linke Seitenwand
9 Rechte Seitenwand
10 Tür
11 Rückseite Platte

FR
1. Panneau supérieur
2. Panneau inférieur
3. Barre de connexion supérieure avant
4. Barre de connexion supérieure arrière
5. Panneau d'étagère réglable
6. Rail de décoration gauche
7. Rail de décoration droit
8. Panneau latéral gauche
9. Panneau latéral droit
10. Porte
11. Panneau arrière

ES
1. Panel superior
2. Panel inferior
3. Barra de conexión superior frontal
4. Barra de conexión superior trasera
5. Estante ajustable
6. Riel decorativo izquierdo
7. Riel decorativo derecho
8. Panel lateral izquierdo
9. Panel lateral derecho
10. Puerta
11. Panel trasero

IT
1. Pannello superiore
2. Pannello inferiore
3. Barra di collegamento anteriore superiore
4. Barra di collegamento posteriore superiore
5. Ripiano regolabile
6. Barra decorativa sinistra
7. Barra decorativa destra
8. Pannello laterale sinistro
9. Pannello laterale destro
10. Porta
11. Pannello posteriore

PL
1. Górny panel
2. Dolny panel
3. Górna przednia rura łącząca
4. Górna tylna rura łącząca
5. Regulowana półka
6. Lewa szyna
7. Prawa szyna
8. Lewy boczny panel
9. Prawy boczny panel
10. Drzwi
11. Tylny panel

PART LIST ASSEMBLY OVERVIEW / MONTAGEÜBERSICHT / VUE D'ENSEMBLE DE L'ASSEMBLAGE / VISTA GENERAL DE PIEZAS / PANORAMICA DELL'ASSIEME DELL'ELENCO DELLE PARTI / CZĘŚCI W WIDOKU ROZSTRZELONYM

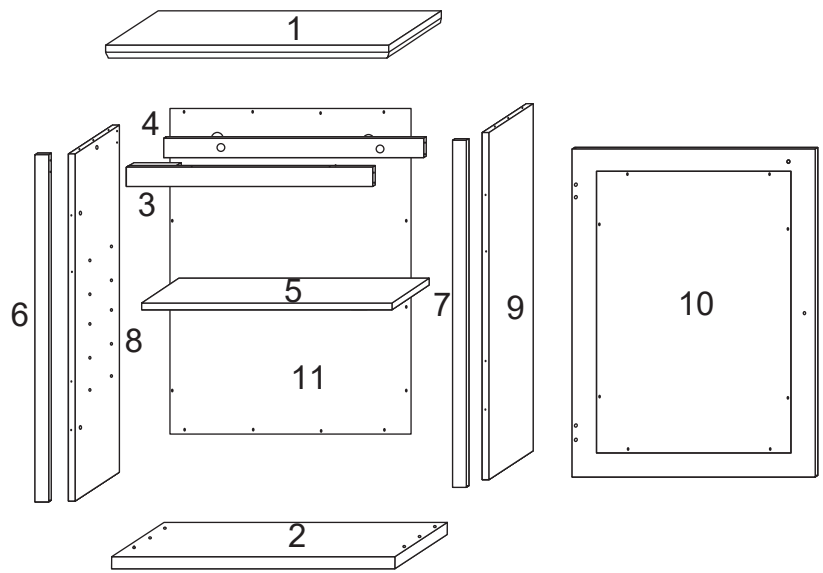

PRODUCT ASSEMBLY / PRODUKTMONTAGE / ASSEMBLAGE DU PRODUIT / MONTAJE DEL PRODUCTO / ASSEMBLAGGIO DEL PRODOTTO / MONTAŻ PRODUKTU

1

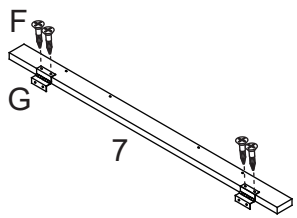

A		x4
B		x4
C		x4
F		x4
G		x2

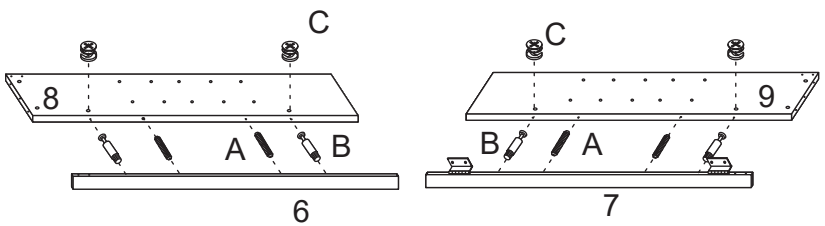

EN

a) Attach Hinge (G) to Right Décor Rail (7) by using Screw (F).

b) Screw in Cam-bolt into designated holes on Left and Right Décor Rail (6 & 7).

c) Insert Wood Dowel (A) to the designated holes on Left and Right Side Panel (8 & 9).

d) Attach (6) to (8), (7) to (9) via Cam-bolts and Wood Dowels.

e) Insert Cam-Lock (C) to the designated holes on (8 & 9), then turn clockwise to lock onto Cam-bolt. Do not overtighten.

DE

a) Befestigen Sie das Scharnier (G) mit der Schraube (F) an der rechten Dekoschiene (7)

b) Die Nockenschraube in die dafür vorgesehenen Löcher an der linken und rechten Dekoschiene (6und 7) einschrauben.

c) Setzen Sie den Holzdübel (A) in die vorgesehenen Löcher an der linken und rechten Seitenwand (8 und 9) ein.

d) Befestigen Sie (6) bis (8), (7) bis (9) mit Nockenschrauben und Holzdübeln.

e) Setzen Sie das Nockensperren (C) in die vorgesehenen Löcher (8 und 9) ein und drehen Sie es dann im Uhrzeigersinn, um es am Nockenschraube zu arretieren. Überdrehen Sie es nicht.

FR

a) Fixez les charnières (G) au rail de décoration droit (7) à l'aide des vis (F).

b) Vissez les boulons à came dans les trous désignés sur les rails de décoration gauche et droit (6 et 7).

c) Insérez les chevilles en bois (A) dans les trous indiqués des panneaux (8 et 9).

d) Fixez (6) à (8), (7) à (9) à l'aide des boulons à came et des chevilles en bois.

e) Insérez les serrures à came (C) dans les trous désignés sur les panneaux (8 et 9), puis tournez-les dans le sens des aiguilles d'une montre pour les verrouiller sur les boulons à came. Ne serrez pas trop.

ES

a) Fije la bisagra (G) al riel decorativo derecho (7) utilizando el tornillo (F).

b) Atornille el perno de leva en los agujeros designados en los rieles decorativos izquierdo y derecho (6 y 7).

c) Inserte la espiga de madera (A) en los agujeros designados en los paneles laterales izquierdo y derecho (8 y 9).

d) Fije (6) a (8), (7) a (9) mediante los pernos de leva y las espigas de madera.

e) Inserte el bloqueo de leva (C) en los agujeros designados en (8 y 9), luego gire en el sentido de las agujas del reloj para para bloquearlo en el perno de leva. No apriete demasiado.

IT

a) Fissare il cardine (G) alla barra decorativa destra (7) utilizzando la vite (F).

b) Avvitare il bullone a camma nei fori designati sulla barra decorativa sinistra e destra (6 e 7)

c) Inserire la spina di legno (A) nei fori designati sul pannello laterale sinistro e destro (8 e 9).

d) Fissare da (6) a (8), da (7) a (9) tramite i bulloni a camme e le spine di legno.

e) Inserire la serratura a camma (C) nei fori designati su (8 e 9), quindi ruotare in senso orario per bloccarla sul bullone a camma. Non stringere eccessivamente.

PL

a) Przymocuj zawias (G) do prawej szyny (7) używając śruby (F).

b) Dokręć śrubę krzywkową w przeznaczone do tego otwory na lewej i prawej szynie (6 i 7).

c) Włóż drewniany kołek (A) do przeznaczonych otworów na lewym i prawym bocznym panelu (8 i 9).

d) Przyłącz (6) do (8), (7) do (9) za pomocą śrub krzywkowych oraz drewnianych kołków.

e) Włóż zamek krzywkowy (C) do przeznaczonych otworów na (8 i 9), następnie dokręć w kierunku ruchu wskazówek zegara do zamka krzywkowego. Nie dokręcaj zbyt mocno.

2

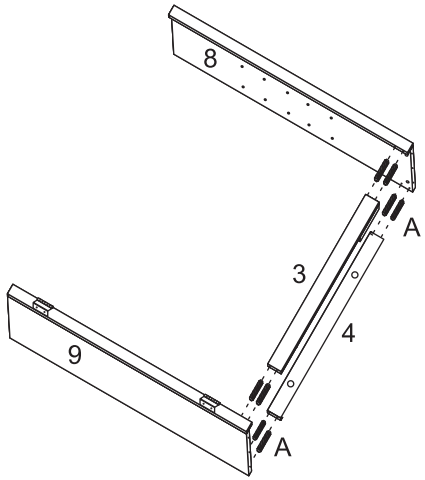

A		x8

EN

a) Insert Wood Dowel (A) to the designated holes on Top Connect Bar (3 & 4).

b) Attach (3 & 4) to Left Side Panel (8) via Wood Dowels, then attach Right Side Panel (9) to (3 & 4) via Wood Dowels.

DE

a) Setzen Sie den Holzdübel (A) in die vorgesehenen Löcher der oberen Verbindungsstange (3 & 4) ein.

b) Befestigen Sie (3 & 4) mit Holzdübeln an der linken Seitenwand (8), und befestigen Sie dann die rechte Seitenwand (9) mit Holzdübeln an (3 & 4).

FR

a) Insérez les chevilles en bois (A) dans les trous indiqués sur les barres de connexion supérieures (3 et 4).

b) Fixez les barres (3 et 4) au panneau latéral gauche (8) à l'aide des chevilles en bois, puis fixez le panneau latéral droit (9) aux barres (3 & 4) à l'aide des chevilles en bois.

ES

a) Inserte la espiga de madera (A) en los agujeros designados en las barras de conexión superiores (3 y 4).

b) Fije (3 y 4) al panel lateral izquierdo (8) mediante las espigas de madera, luego fije el panel lateral derecho (9) a (3 y 4) mediante las espigas de madera.

IT

a) Inserire la spina di legno (A) nei fori designati sulla barra di collegamento superiore (3 e 4).

b) Fissare (3 e 4) al pannello laterale sinistro (8) tramite le spine di legno, quindi fissare il pannello laterale destro (9) a (3 e 4) tramite le spine di legno.

PL

a) Włóż drewniany kołek (A) do przeznaczonych otworów w górnej rurze łączącej (3 i 4)

b) Przymocuj (3 i 4) do lewego bocznego panelu (8) za pomocą drewnianych kołków, następnie przyłącz prawy boczny panel (9) do (3 i 4) za pomocą drewnianych kołków.

3

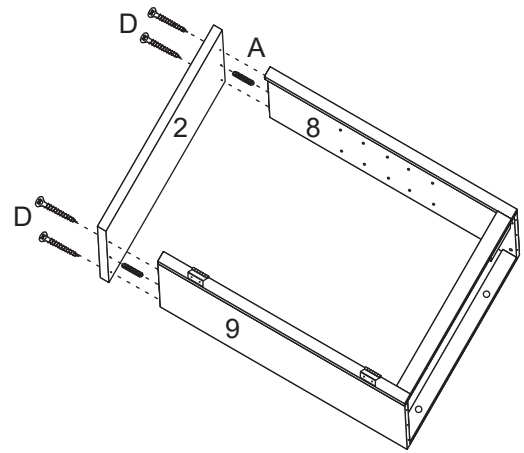

A		x2
D		x4

EN

a) Insert Wood Dowel (A) to the designated holes on Left and Rigth Side Panel (8 & 9).
b) Attach Bottom Panel (2) to (8 & 9) via Wood Dowels, then fix (2) to (8 & 9) by using Screw (D). Do not overtighten.

DE

a) Setzen Sie den Holzdübel (A) in die vorgesehenen Löcher an der linken und rechten Seitenwand (8 und 9) ein.
b) Befestigen Sie die Bodenplatte (2) mit Holzdübeln an (8 & 9) und befestigen Sie dann (2) mit der Schraube (D) an (8 & 9). Nicht überdrehen.

FR

a) Insérez les chevilles en bois (A) dans les trous indiqués des panneaux (8 et 9).
b) Fixez le panneau inférieur (2) aux panneaux (8 et 9) à l'aide des chevilles en bois, puis fixez-les à l'aide de la vis (D). Ne serrez pas trop.

ES

a) Inserte la espiga de madera (A) en los agujeros designados en los paneles laterales izquierdo y derecho (8 y 9).
b) Fije el panel inferior (2) a (8 y 9) mediante las espigas de madera, luego fije (2) a (8 y 9) utilizando el tornillo (D). No apriete demasiado.

IT

a) Inserire la spina di legno (A) nei fori designati sul pannello laterale sinistro e destro (8 e 9).
b) Fissare il pannello inferiore (2) a (8 e 9) tramite le spine di legno, quindi fissare (2) a (8 e 9) utilizzando la vite (D). Non stringere eccessivamente.

PL

a) Włóż drewniany kołek (A) do przeznaczonych otworów na lewym i prawym bocznym panelu (8 i 9).
b) Przyłącz dolny panel (2) do (8 i 9) za pomocą drewnianych kołków, następnie przymocuj (2) do (8 i 9), używając śrub (D). Nie dokręcaj zbyt mocno.

4

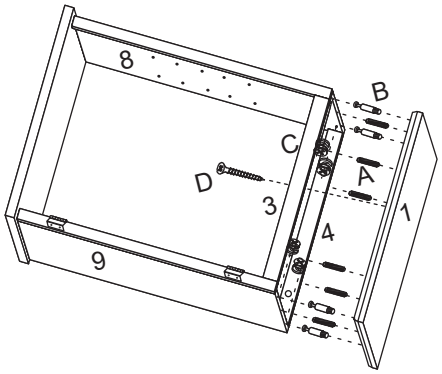

A		x6
B		x4
C		x4
D		x1

EN

a) Screw in Cam-bolt into designated holes on Top Panel (1).
b) Insert Wood Dowel (A) to the designated holes on (3, 4, 8 & 9).
c) Attach (1) to (3, 4, 8 and 9) via Cam-bolts and Wood Dowels.
d) Insert Cam-Lock (C) to the designated holes on (8 & 9), then turn clockwise to lock onto Cam-bolt. Do not over tighten.
e) Fix (3) to (1) by using Screw (D).

DE

a) Die Nockenschraube in die dafür vorgesehenen Löcher an der Oberseite einschrauben (1).
b) Setzen Sie den Holzdübel (A) in die vorgesehenen Löcher (3, 4, 8 und 9) ein.
c) Befestigen Sie (1) an (3, 4, 8 und 9) mit Nockenschrauben und Holzdübeln.
d) Setzen Sie das Nockensperren (C) in die dafür vorgesehenen Löcher (8 und 9) ein und drehen Sie es dann im Uhrzeigersinn, um es am Nockenschraube zu arretieren. Nicht überdrehen.
e) Befestigen Sie (3) an (1) mit der Schraube (D).

FR

a) Vissez les boulons à came dans les trous désignés du panneau supérieur (1).
b) Insérez les chevilles en bois (A) dans les trous indiqués aux panneaux (3, 4, 8 et 9).
c) Fixez (1) à (3, 4, 8 et 9) à l'aide de boulons à came et des chevilles en bois.
d) Insérez les serrures à came (C) dans les trous indiqués sur (8 et 9), puis tournez-les dans le sens des aiguilles d'une montre pour les verrouiller sur les boulons à came. Ne serrez pas trop.
e) Fixez (3) à (1) à l'aide de la vis (D).

ES

a) Atornille el perno de leva en los agujeros designados en el panel superior (1).
b) Inserte la espiga de madera (A) en los agujeros designados en (3, 4, 8 y 9).
c) Fije (1) a (3, 4, 8 y 9) mediante los pernos de leva y las espigas de madera.
d) Inserte el bloqueo de leva (C) en los agujeros designados en (8 y 9), luego gire en el sentido de las agujas del reloj para bloquearlo en el perno de leva. No apriete demasiado.
e) Fije (3) a (1) con el tornillo (D).

IT

a) Avvitare il bullone a camma nei fori designati sul pannello superiore (1).
b) Inserire la spina di legno (A) nei fori designati su (3, 4, 8 e 9).
c) Fissare da (1) a (3, 4, 8 e 9) tramite i bulloni a camma e le spine di legno.
d) Inserire la serratura a camma (C) nei fori designati su (8 e 9), quindi ruotare in senso orario per bloccare il bullone a camma. Non stringere eccessivamente.
e) Fissare (3) a (1) utilizzando la vite (D).

PL

a) Wkręć śrubę krzywkową w wyznaczone otwory w panelu górnym (1).
b) Włóż kołek drewniany (A) do wyznaczonych otworów w (3, 4, 8 i 9).
c) Przymocuj (1) do (3, 4, 8 i 9) za pomocą śruby krzywkowej i kołków drewnianych.
d) Włóż śrubę krzywkową (C) do wyznaczonych otworów w (8 i 9), a następnie obróć zgodnie z ruchem wskazówek zegara, aby ją zablokować. Nie dokręcaj zbyt mocno.
e) Przymocuj (3) do (1) za pomocą śrub (D).

5

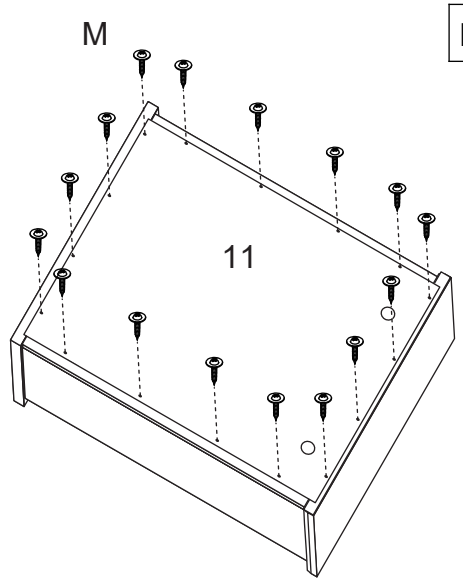

M		x16

EN

Attach Back Panel (11) by using Screw (M).

DE

Befestigen Sie die Rückwand (11) mit der Schraube (M).

FR

Fixez le panneau arrière (11) à l'aide des vis (M).

ES

Fije el panel trasero (11) con el tornillo (M).

IT

Fissare il pannello posteriore (11) utilizzando la vite (M).

PL

Zmontuj tylny panel (11) za pomocą śrub (M).

6

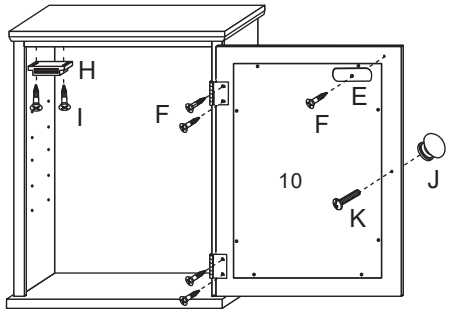

E		x1
F		x5
H		x1
I		x2
J		x1
K		x1

EN

a) Attach Magnetic Bar (H) to Top Panel (1) by using Screw (I).
b) Attach Door (10) to Right Decor Rail (7) by using the Hinges on (7) and Screw (F).
c) Attach Magnetic Catch (E) to Door (10) by using Screw (F) as shown.
d) Attach Knob (J) to Door (10) by using Knob Bolt (K).

DE

a) Befestigen Sie die Magnetstange (H) mit der Schraube (I) an der obere Platte(1).
b) Befestigen Sie die Tür (10) an der rechten Dekorschiene (7) mit den Scharnieren an (7) und der Schraube (F).
c) Befestigen Sie den Magnetverschluss (E) wie abgebildet mit der Schraube (F) an der Tür (10).
d) Befestigen Sie den Knopf (J) mit der Knopfschraube (K) an der Tür (10).

FR

a) Fixez la barre magnétique (H) au panneau supérieur (1) à l'aide des vis (I).
b) Fixez la porte (10) au rail décoratif droit (7) en utilisant les charnières sur (7) et la vis (F).
c) Fixez le loquet magnétique (E) à la porte (10) à l'aide des vis (F) comme indiqué.
d) Fixez le bouton (J) à la porte (10) à l'aide du boulon (K).

ES

a) Fije la barra magnética (H) al panel superior (1) con el tornillo (I).
b) Fije la puerta (10) al riel decorativo derecho (7) utilizando las bisagras en (7) y el tornillo (F).
c) Fije el cierre magnético (E) a la puerta (10) con el tornillo (F), tal como se muestra.
d) Fije la perilla (J) a la puerta (10) utilizando el perno de perilla (K).

IT

a) Fissare la barra magnetica (H) al pannello superiore (1) utilizzando la vite (I).
b) Fissare la porta (10) alla barra decorativa destra (7) utilizzando i cardini su (7) e la vite (F).
c) Fissare la chiusura magnetica (E) alla porta (10) utilizzando la vite (F) come mostrato.
d) Fissare la manopola (J) alla porta (10) utilizzando il bullone della manopola (K).

PL

a) Zamocuj pasek magnetyczny (H) do górnego panelu (1) używając śrub (I)
b) Zamocuj drzwi (10) do prawej szyny (7) używając zawiasów do (7) oraz śrub (F)
c) Zamocuj zatrzask magnetyczny (E) do drzwi (10) używając śruby (F) jak pokazano na rysunku.
d) Zamocuj gałkę (J) do drzwi (10) używając wkrętu od gałki (K).

7

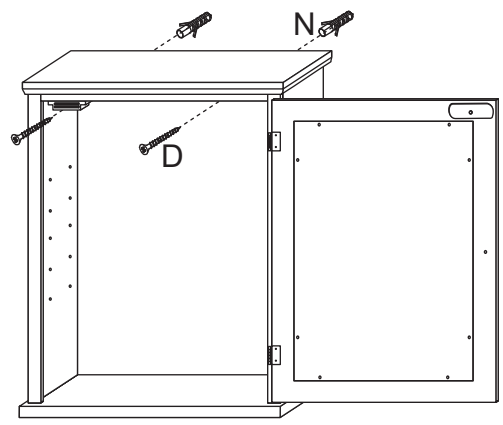

D		x2
N		x2

EN

a) Drill two holes in a dry wall as per the dia of Plastic Anchor (N). Press plastic Anchor (N) to the wall. Ensure that the Anchor fits securely in the wall.
b) Attach Cabinet to the Anchor by using Screw (D).

DE

a) Bohren Sie zwei Löcher in eine trockene Wand gemäß dem Durchmesser des Kunststoffdübels (N). Drücken Sie den Kunststoffdübel (N) an die Wand. Stellen Sie sicher, dass der Anker fest in der Wand sitzt.
b) Befestigen Sie den Schrank mit der Schraube (D) am Anker.

FR

a) Percez deux trous dans une cloison sèche conformément au diamètre de la cheville murale (N). Appuyez sur les chevilles murales (N) contre la cloison. Assurez-vous que les chevilles murales sont bien en place dans le mur.
b) Fixez l'armoire aux chevilles murales à l'aide des vis (D).

ES

a) Haga dos agujeros en la pared seca según el diámetro del taco de plástico de pared (N). Presione el taco de plástico (N) a la pared. Asegúrese de que el taco encaje bien en la pared.
b) Fije el mueble al taco con el tornillo (D).

IT

a) Praticare due fori in un muro a secco secondo il diametro del tassello in plastica (N). Premere il tassello in plastica (N) sul muro. Assicurarsi che il tassello si inserisca saldamente nel muro.
b) Fissare l'armadietto al tassello utilizzando la vite (D).

PL

a) Wywierć dwa otwory w ścianie o średnicy plastikowego kołka rozporowego (N). Włóż kołek (N) w ścianę. Upewnij się, że kołek rozporowy pewnie trzyma się w ścianie.
b) Przymocuj szafkę do kołków, używając śrub (D).

8

L		x4
M	2.5*10mm	x8

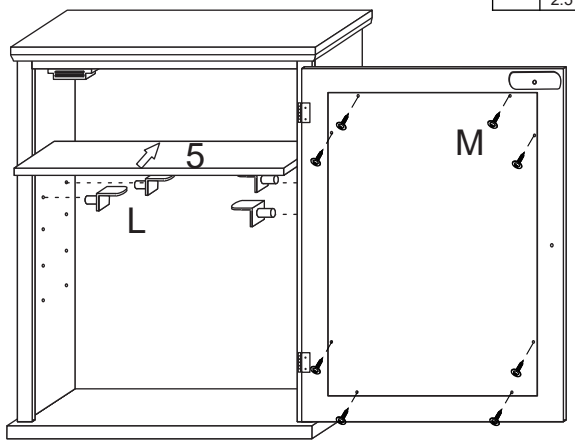

EN

a) Insert Shelf Pin (L) and place Adjustable Shelf (5) on it.
b) Affix back panel of door with Screw (M).

DE

a) Setzen Sie den Regalbodenzapfen (L) ein und setzen Sie das verstellbare Regal (5) darauf.
b) Befestigen Sie die Rückwand der Tür mit der Schraube (M).

FR

a) Insérez les goupilles d'étagère (L) et placez le panneau d'étagère réglable (5) dessus.
Fixez le panneau arrière de la porte avec la vis (M).

ES

a) Inserte el pasador de estante (L) y coloque el estante ajustable (5) sobre él.
b) Fije el panel trasero de la puerta con el tornillo (M).

IT

a) Inserire il perno (L) e posizionare il ripiano regolabile (5) sul perno.
b) Assemblare il pannello posteriore della porta con viti (M).

PL

a) Włóż wsporniki (L) i umieść na nich półkę regulowaną (5).
b) Zmontuj tylny panel drzwi za pomocą śrub (M).

EN

Return / Damage Claim Instructions

⚠ **DO NOT discard the box / original packaging.**
In case a return is required, the item must be returned in original box. Without this your return will not be accepted.

⚠ **Take a photo of the box markings.**
A photo of the markings (text) on the side of the box is required in case a part is needed for replacement. This helps our staff identify your product number to ensure you receive the correct parts.

⚠ **Take a photo of the damaged part (if applicable).**
A photo of the damage is always required to file a claim and get your replacement or refund processed quickly. Please make sure you have the box even if it is damaged.

⚠ **Send us an email with the images requested.**
Email us directly from marketplace where your item was purchased with the attached images and a description of your claim.

DE

Rücksendung/Beschädigung Anweisungen

⚠ **Werfen Sie den Karton / die Originalverpackung NICHT weg.**
Falls eine Rücksendung erforderlich ist, muss der Artikel in der Originalverpackung zurückgeschickt werden. Andernfalls wird Ihre Rücksendung nicht angenommen.

⚠ **Machen Sie ein Foto von der Beschriftung des Kartons.**
Für den Fall, dass ein Ersatzteil benötigt wird, benötigen wir ein Foto der Beschriftung (Text) auf der Seite des Kartons. So können unsere Mitarbeiter Ihre Artikelnummer identifizieren und sicherstellen, dass Sie die richtigen Teile erhalten.

⚠ **Machen Sie ein Foto des beschädigten Teils (falls zutreffend).**
Ein Foto des beschädigten Teils ist immer erforderlich, um eine Reklamation einzureichen und eine schnelle Bearbeitung Ihres Ersatzteils oder Ihrer Rückerstattung zu gewährleisten. Bitte stellen Sie sicher, dass Sie den Karton haben, auch wenn er beschädigt ist.

⚠ **Schicken Sie uns eine E-Mail mit dem gewünschten Foto.**
Schicken Sie uns eine E-Mail direkt vom Marktplatz, auf dem Sie den Artikel gekauft haben, mit den angehängten Fotos und einer Beschreibung Ihrer Reklamation.

FR

Instructions De Retour / Réclamation De Dommages

NE PAS jeter la boîte/l'emballage d'origine.
Dans le cas où un retour est requis, l'article doit être retourné dans sa boîte d'origine. Sans cela, votre retour ne sera pas accepté.

Prenez une photo des marquages de la boîte.
Une photo des marquages (texte) sur le côté de la boîte est requise au cas où une pièce serait nécessaire pour le remplacement. Cela aide notre personnel à identifier votre numéro de produit pour s'assurer que vous recevez les bonnes pièces.

Prenez une photo des dommages (le cas échéant).
Une photo des dommages est toujours requise pour déposer une réclamation et obtenir rapidement votre remplacement ou votre remboursement. Assurez-vous d'avoir la boîte même si elle est endommagée.

Envoyez-nous un e-mail avec les images demandées.
Envoyez-nous un e-mail directement depuis le marché où votre article a été acheté avec les images ci-jointes et une description de votre réclamation.

ES

Instrucciones de Devolución/Reclamación de Daños

NO deseche la caja/embalaje original.
En caso de que se requiera una devolución, el artículo debe ser devuelto en la caja original. Sin esto su devolución no será aceptada.

Tome una foto de las marcas de la caja.
Se requiere una foto de las marcas (texto) en el lado de la caja en caso de que se necesite una pieza para reemplazarla. Esto ayuda a nuestro personal a identificar su número de producto para asegurarse de que recibe las piezas correctas.

Tome una foto de los daños (si procede).
Una foto de los daños es siempre necesaria para presentar una reclamación y conseguir que su reemplazo o reembolso sea procesado rápidamente. Por favor, asegúrese de tener la caja aunque esté dañada.

Envíenos un correo electrónico con las imágenes solicitadas.
Envíenos un correo electrónico directamente desde el mercado donde se compró su artículo con las imágenes adjuntas y una descripción de su reclamación.

IT

Istruzioni Per La Restituzione / Reclamo Per Danni

NON scartare la scatola / confezione originale.
Nel caso in cui sia richiesto un reso, l'articolo deve essere restituito nella scatola originale. Senza la scatola originale il tuo reso non sarà accettato.

Fare una foto dei contrassegni sulla scatola.
È necessaria una foto dei contrassegni (testo) sul lato della scatola nel caso in cui la parte debba essere sostituita. Questo aiuta il nostro staff a identificare il numero del tuo prodotto per assicurarti di ricevere le parti corrette.

Fare una foto di Danno (se è applicabile).
Una foto del danno è sempre necessaria per presentare un reclamo e ottenere rapidamente la sostituzione o il rimborso. Assicurati di avere la scatola anche se è danneggiata.

Inviarci una mail con le immagini richieste.
Inviarci un'e-mail direttamente dal mercato in cui è stato acquistato il tuo articolo con le immagini allegate e una descrizione del tuo reclamo.

PL

Zwroty i reklamacje

Nie wyrzucaj oryginalnego opakowania.
Jeśli chcesz zwrócić produkt, musi znajdować się on w oryginalnym opakowaniu. Towar zwrócony w nieoryginalnym opakowaniu nie zostanie przyjęty.

Zrób zdjęcie oznaczeń na opakowaniu.
Jeśli jakakolwiek część wymaga wymiany, zrób zdjęcie oznaczeń kodu produktu, który znajduje się na opakowaniu. Pozwoli nam to zidentyfikować produkt i dostarczyć ci właściwą część.

Zrób zdjęcie uszkodzonej części (jeśli dotyczy).
Jeśli chcesz złożyć reklamację, zrób zdjęcie uszkodzonej części. Pozwoli nam to zatwierdzić reklamację i zlecić zwrot środków na twoje konto. Do złożenia reklamacji potrzebne będzie oryginalne opakowanie.

Skontaktuj się z nami.
Skontaktuj się z nami telefonicznie, mailowo lub poprzez formularz kontaktowy. Załącz zdjęcia produktu i opis roszczenia.