Thank you for purchasing this quality product. Be sure to check all packing material carefully for small part that may have come loose inside the carton during shipment.
Merci d'avoir acheté ce produit de qualité. Veuillez vérifier soigneusement tous les matériaux d'emballage pour tout petit élément qui aurait pu se détacher dans le carton pendant le transport.

ASSEMBLY INSTRUCTIONS

INSTRUCTIONSDE MONTAGE

QUEEN BED

LIT QUEEN

This set includes 2 box. If you do not receive it, please contact our customer service team.

Ce produit comprend 2 colis. Si vous ne le recevez pas, veuillez contacter notre service clientèle

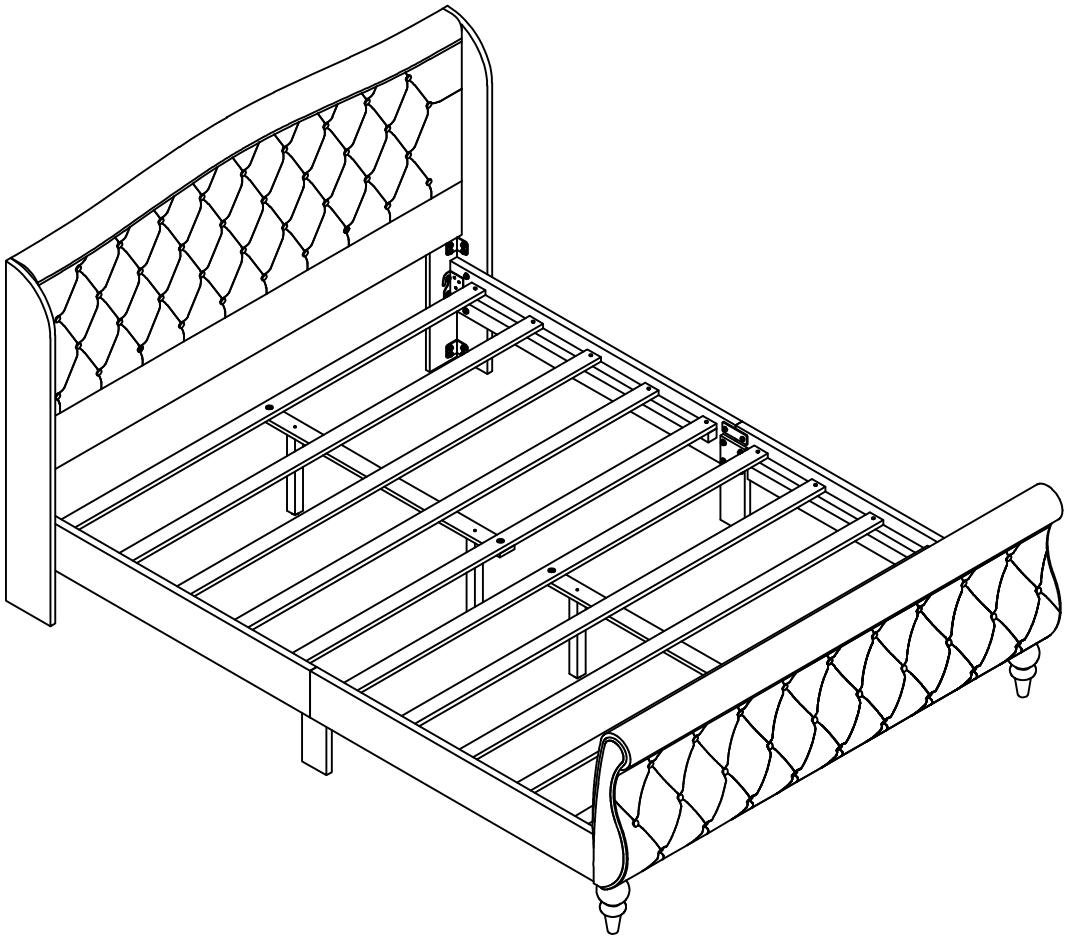

Thank you for purchasing this quality product. Be sure to check all packing material carefully for small part that may have come loose inside the carton during shipment.
Merci d'avoir acheté ce produit de qualité. Veuillez vérifier soigneusement tous les matériaux d'emballage pour tout petit élément qui aurait pu se détacher dans le carton pendant le transport.

Detail View
Vue Détaillée

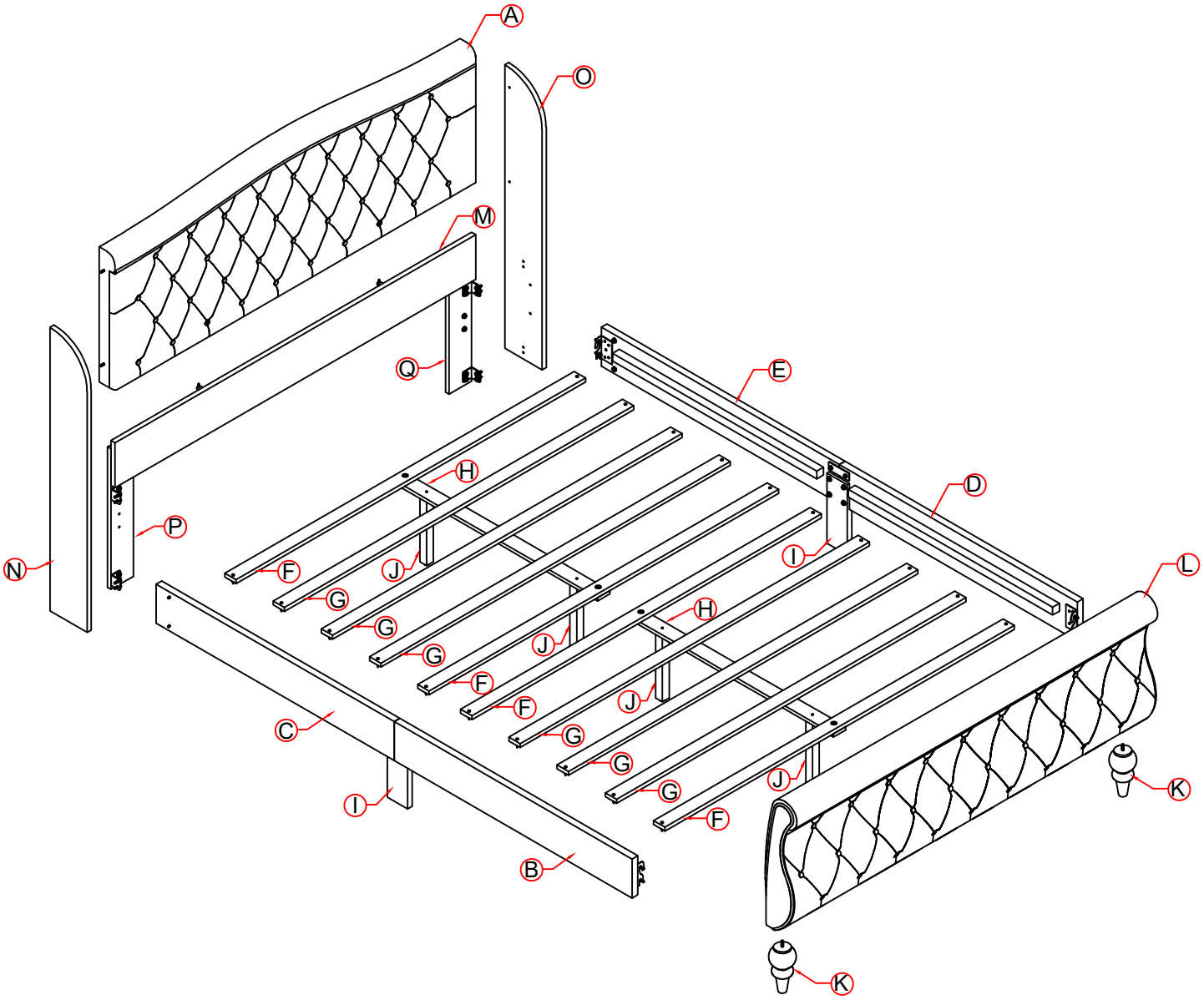

Thank you for purchasing this quality product. Be sure to check all packing material carefully for small part that may have come loose inside the carton during shipment.
Merci d'avoir acheté ce produit de qualité. Veuillez vérifier soigneusement tous les matériaux d'emballage pour tout petit élément qui aurait pu se détacher dans le carton pendant le transport.

Part List
Liste des Pièces

A 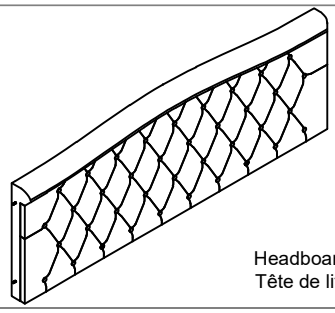 Headboard - 1PC Tête de lit	B 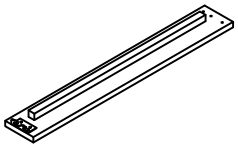 Front Left Side Rail - 1PC Rail latéral avant gauche	C 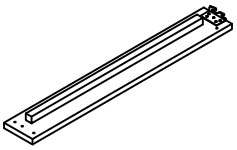 Back Left Side Rail - 1PC Rail arrière gauche
D 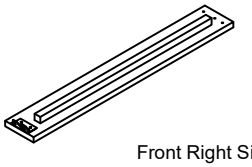 Front Right Side Rail - 1PC Rail avant droit	E 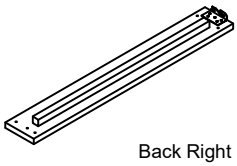 Back Right Side Rail - 1PC Rail arrière droit	F 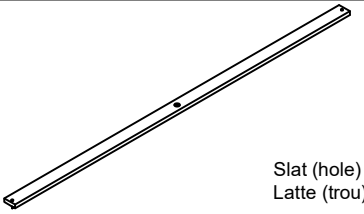 Slat (hole) - 4PC Latte (trou)
G 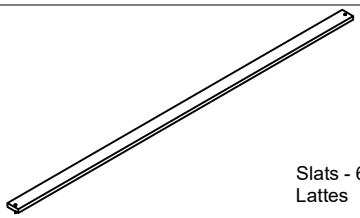 Slats - 6PCS Lattes	H 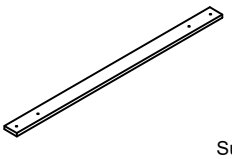 Support Bar - 2PCS Barre de soutien	I 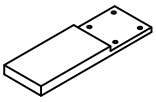 Leg Center -2PCS Centre des jambes
J 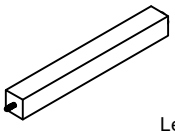 Leg Support -4PCS Support de jambe	K 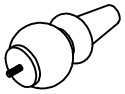 Leg - 2PC Jambe	

Part List
Liste des Pièces

L 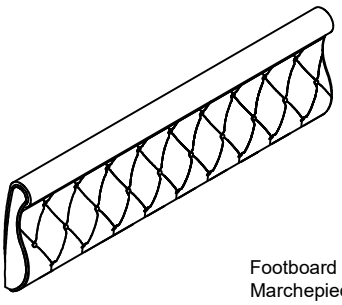 Footboard - 1PC Marchepied	M 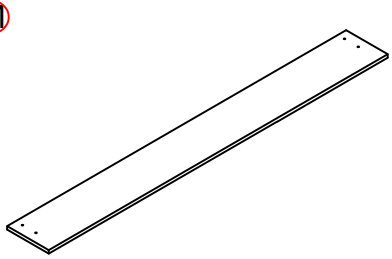 Panel Headboard - 1PC Tête de lit à panneaux	N 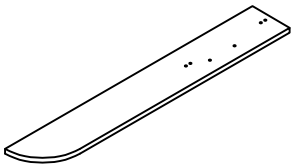 Panel Side Left - 1PC Panneau latéral gauche
O 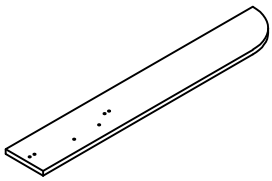 Panel Side Right - 1PC Panneau latéral droit	P 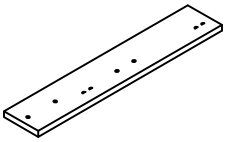 Leg Left - 1PC Jambe gauche	Q 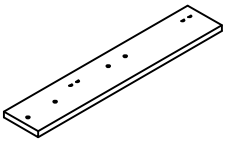 Leg Right -1PC Jambe droite

Thank you for purchasing this quality product. Be sure to check all packing material carefully for small part that may have come loose inside the carton during shipment.
Merci d'avoir acheté ce produit de qualité. Veuillez vérifier soigneusement tous les matériaux d'emballage pour tout petit élément qui aurait pu se détacher dans le carton pendant le transport.

Hardware List
Liste des Accessoires

1 5/16*20mm Hex-Head Bolts (8pcs) Boulons à tête hexagonale	2 5/16 Lock Washer (20pcs) Rondelle élastique	3 5/16*19mm Flat Washer (20pcs) Rondelle plate	4 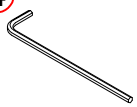 4mm Allen Key K4 (1pc) Clé hexagonale
5 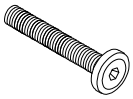 5/16*30mm Hex Head Bolts (12pcs) Boulons à tête hexagonale	6 1/4*20mm Hex-Head Bolts (20pcs) Boulons à tête hexagonale	7 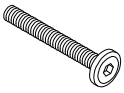 1/4*35mm Hex-Head Bolts (4pcs) Boulons à tête hexagonale	8 1/4 Lock Washer (32pcs) Rondelle élastique
9 1/4*19mm Flat Washer (32pcs) Rondelle plate	10 Ø4*15mm Screw (4 pcs) Vis	11 Ø4*30mm Screw (20pcs) Vis	12 L-Pad Metal Small (2pcs) L-Pad Métal Petit
13 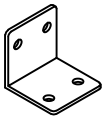 L-Pad Metal (4pcs) L-Pad Métal	14 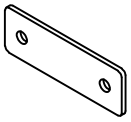 I-Pad Metal Support (2pcs) Support métallique pour iPad	15 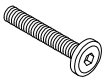 1/4*30mm Hex-Head Bolts (8pcs) Boulons à tête hexagonale	

ASSEMBLY TOOLS REQUIRED (NOT INCLUDED)
OUTILS D'ASSEMBLAGE REQUIS (NON INCLUS)
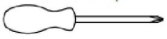 (Phillip head screwdriver)

PLEASE BE CAREFUL DO NOT DAMAGE THE HOLE POSITION WHEN YOU USE POWER TOOLS !
NE PAS UTILISEZ DES OUTILS ÉLECTRIQUES POUR ASSEMBLER CE PRODUIT !

Thank you for purchasing this quality product. Be sure to check all packing material carefully for small part that may have come loose inside the carton during shipment.
Merci d'avoir acheté ce produit de qualité. Veuillez vérifier soigneusement tous les matériaux d'emballage pour tout petit élément qui aurait pu se détacher dans le carton pendant le transport.

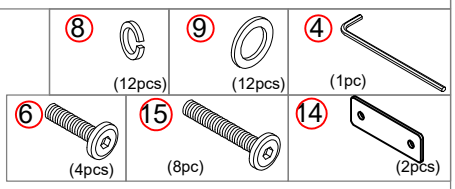

Step 1:
1.1 Attach the Leg Center (I) to the Front/Back Left and Right Side Rail (B)(C)(D)(E) Using the Hex Head Bolts (15), Lock Washers (8) and Flat Washers (9) With Allen Key (4).
1.2 Attach the I-Pad Metal Support (14) to the Side rail in Step 1.1 , Using the Hex Head Bolts (6), Lock Washers (8) and Flat Washers (9) With Allen Key (4).

Étape 1:
1.1 Fixez le support central (I) aux rails latéraux avant/arrière gauche et droit (B)(C)(D)(E) *à l'aide des vis à tête hexagonale (15), des rondelles frein (8) et des rondelles plates (9), et de la clé Allen (4).*
1.2 Fixez le support métallique pour iPad (14) au rail latéral de l'étape 1.1 à l'aide des vis à tête hexagonale (6), des rondelles frein (8) et des rondelles plates (9), et de la clé Allen (4).

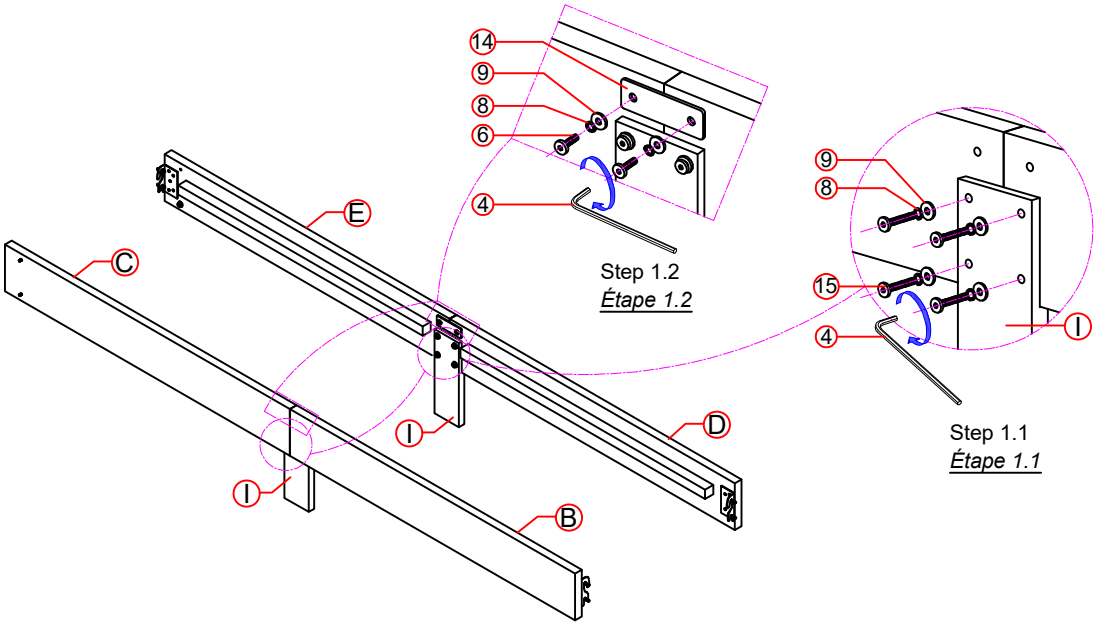

Step 2:
Attach the Leg (K) to the Footboard (L)
Étape 2:
Fixez le pied (K) au repose-pied (L).

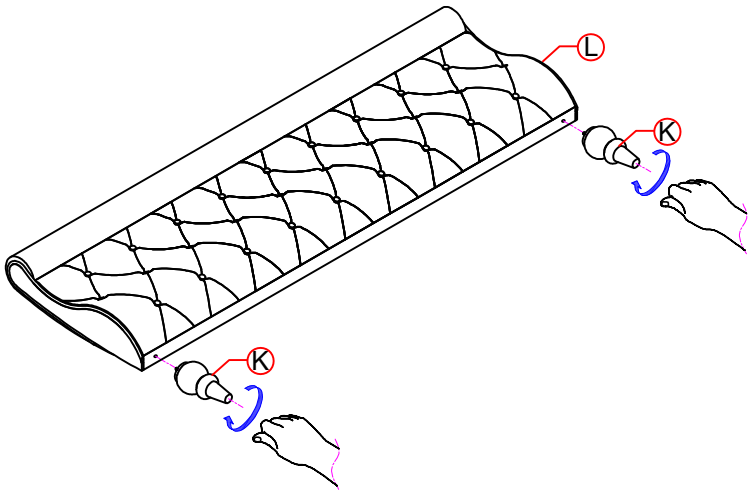

Thank you for purchasing this quality product. Be sure to check all packing material carefully for small part that may have come loose inside the carton during shipment.
Merci d'avoir acheté ce produit de qualité. Veuillez vérifier soigneusement tous les matériaux d'emballage pour tout petit élément qui aurait pu se détacher dans le carton pendant le transport.

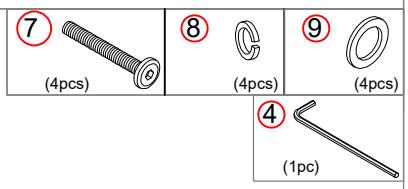

Step 3:
3.1 Attach the Leg Support (J) to the Support Bar (H)
3.2 Attach the Support Bar in Step 3.1 to the Slat (hole) (F) , Using the Hex-Head Bolts (7), Lock Washer (8) and Flat Washer (9) With Allen Key (4)

Étape 3:
3.1 Fixez le support de pied (J) à la barre de support (H).
3.2 Fixez la barre de support de l'étape 3.1 à la latte (trou) (F) à l'aide des boulons à tête hexagonale (7), de la rondelle frein (8) et de la rondelle plate (9), et de la clé Allen (4).

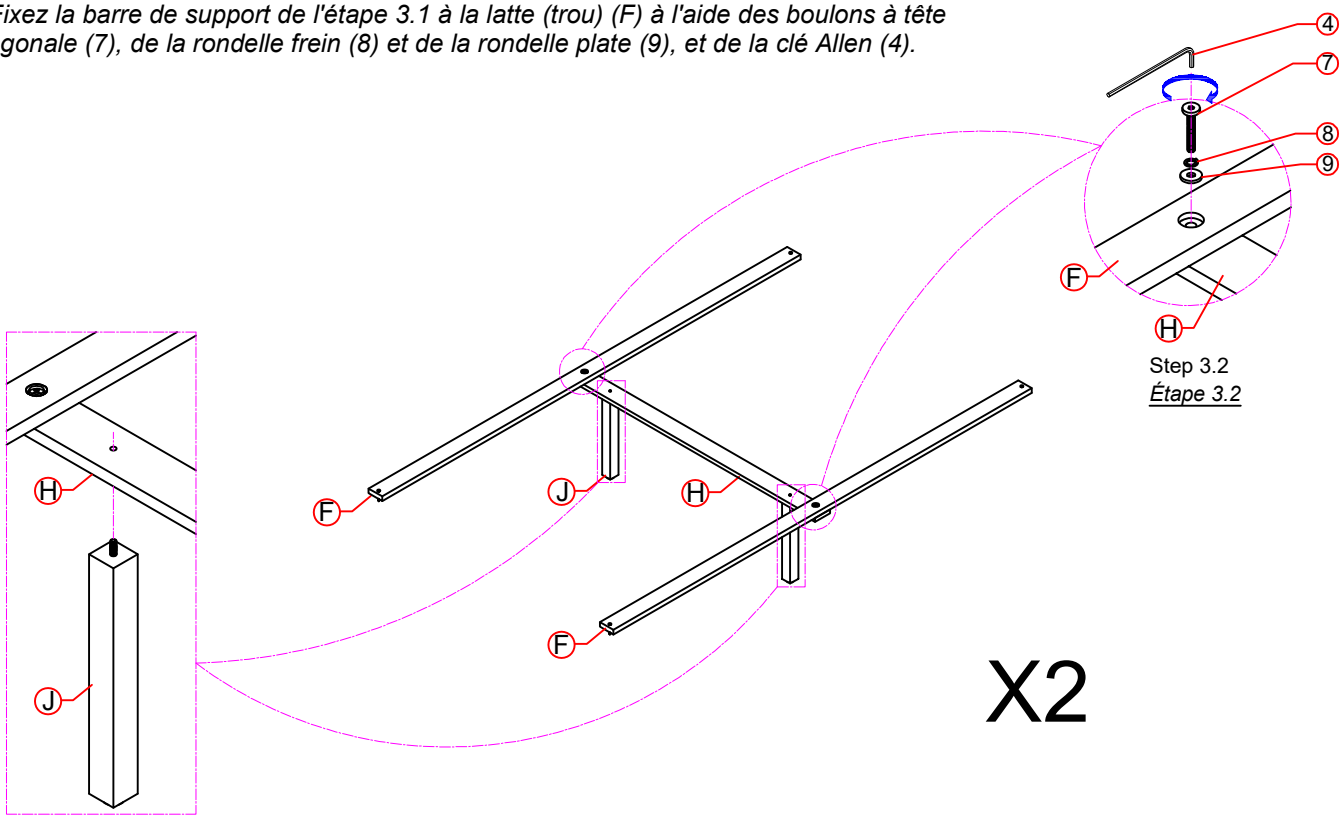

Step 3.1
Étape 3.1

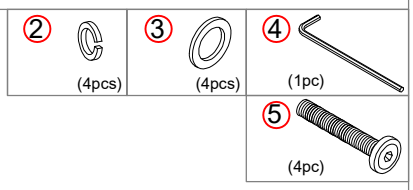

Step 4:
Attach the Leg Left/Right (P)(Q) to the Panel Headboard (M) . Using the Hex Head Bolt (5), Lock Washer (2) and Flat Washer (3) With Allen key (4).

Étape 4:
Fixez le pied gauche/droit (P)(Q) au panneau de tête de lit (M) à l'aide du boulon à tête hexagonale (5), de la rondelle frein (2) et de la rondelle plate (3) avec la clé Allen (4).

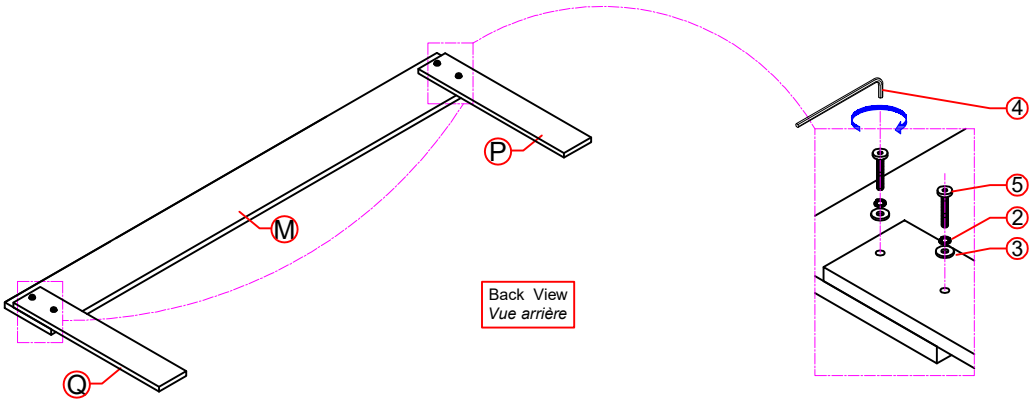

Thank you for purchasing this quality product. Be sure to check all packing material carefully for small part that may have come loose inside the carton during shipment.
Merci d'avoir acheté ce produit de qualité. Veuillez vérifier soigneusement tous les matériaux d'emballage pour tout petit élément qui aurait pu se détacher dans le carton pendant le transport.

Step 5:
Attach the Panel Headboard (M) in Step 4 to the Headboard (A) Using the L-Pad Metal Small (12) and Screws (10).
Étape 5:
Fixez la tête de lit à panneau (M) à l'étape 4 à la tête de lit (A) à l'aide du petit coussin métallique en L (12) et des vis (10).

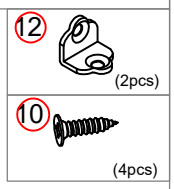

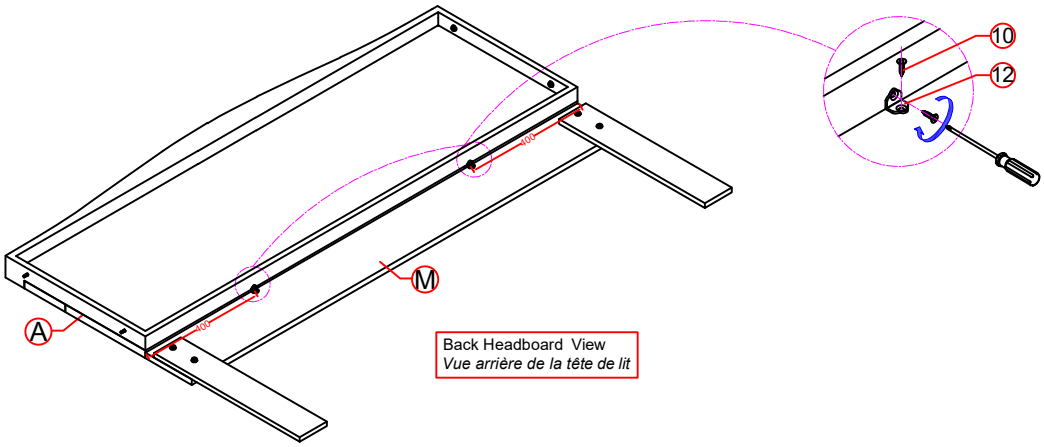

Step 6:
6.1 Attach the L-Pad Metal (13) to The Leg Left/Right (Q)(P) in Step 5 and the Panel Side Left/Right (N)(O) .Using the Hex Head Bolt (6), Lock Washer (8) and Flat Washer (9) With Allen Key (4).
6.2 Attach the Headboard (A) to the Panel Side Left/Right (N)(O) . Using the Hex Head Bolt (5), Lock Washer (2) and Flat Washer (3) With Allen Key (4).
Étape 6:
6.1 Fixez le support métallique en L (13) au pied gauche/droit (Q)(P) de l'étape 5 et au panneau latéral gauche/droit (N)(O) à l'aide de la vis à tête hexagonale (6), de la rondelle frein (8) et de la rondelle plate (9), et de la clé Allen (4).
6.2 Fixez la tête de lit (A) au panneau latéral gauche/droit (N)(O) à l'aide de la vis à tête hexagonale (5), de la rondelle frein (2) et de la rondelle plate (3), et de la clé Allen (4).

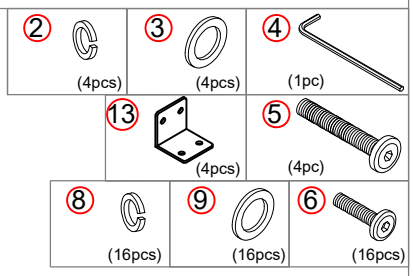

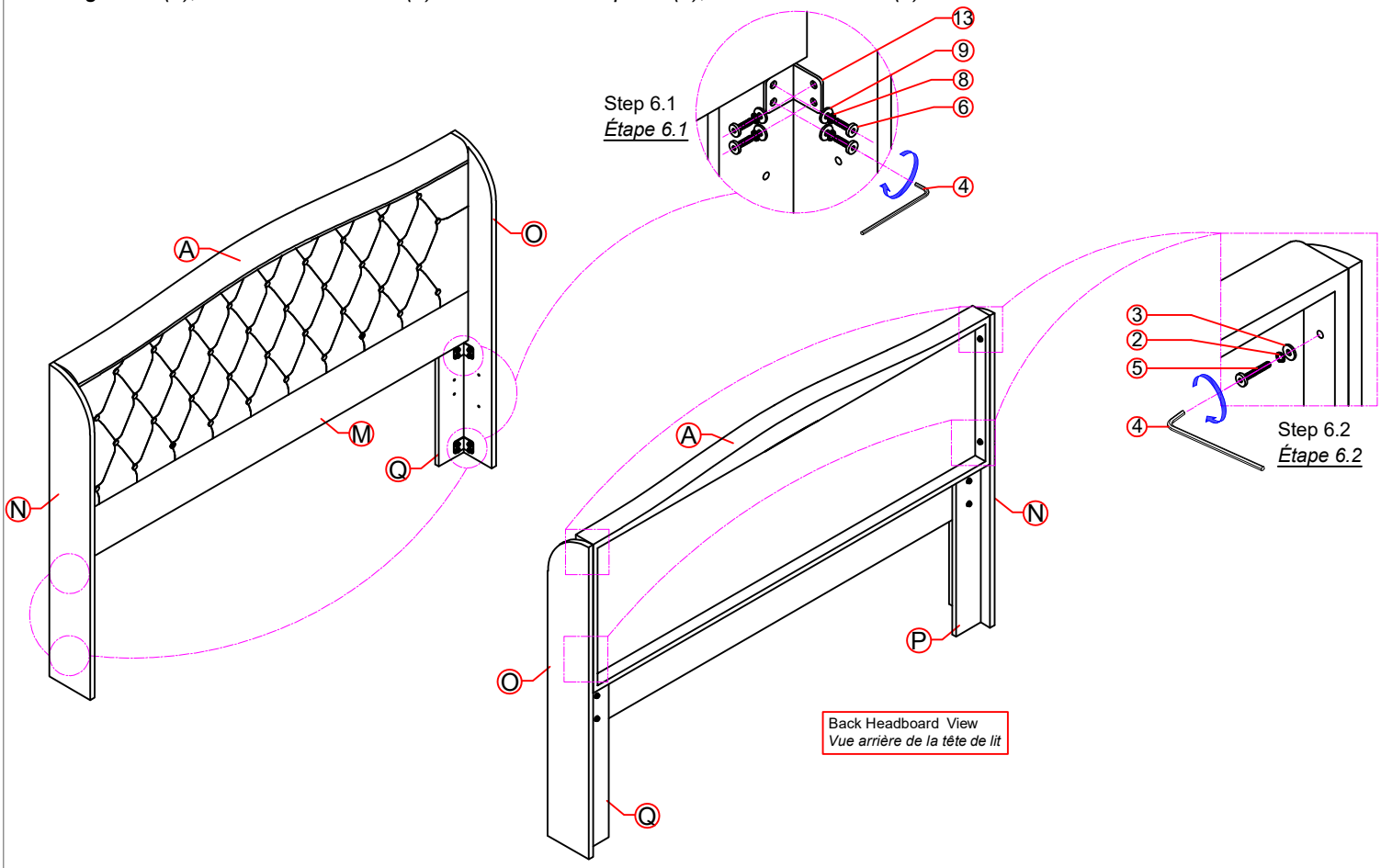

Thank you for purchasing this quality product. Be sure to check all packing material carefully for small part that may have come loose inside the carton during shipment.
Merci d'avoir acheté ce produit de qualité. Veuillez vérifier soigneusement tous les matériaux d'emballage pour tout petit élément qui aurait pu se détacher dans le carton pendant le transport.

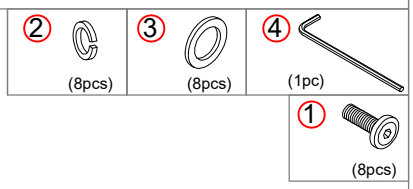

Step 7:
Using the Hex Head Bolt (1), Lock Washer (2) and Flat Washer (3) With Allen Key (4) Attach to the Side Rail in Step 1 to the Headboard in Step 6 and Footboard in Step 2.

Étape 7:
À l'aide du boulon à tête hexagonale (1), de la rondelle frein (2) et de la rondelle plate (3), et avec la clé Allen (4), fixez le rail latéral de l'étape 1 à la tête de lit (étape 6) et au pied de lit (étape 2).

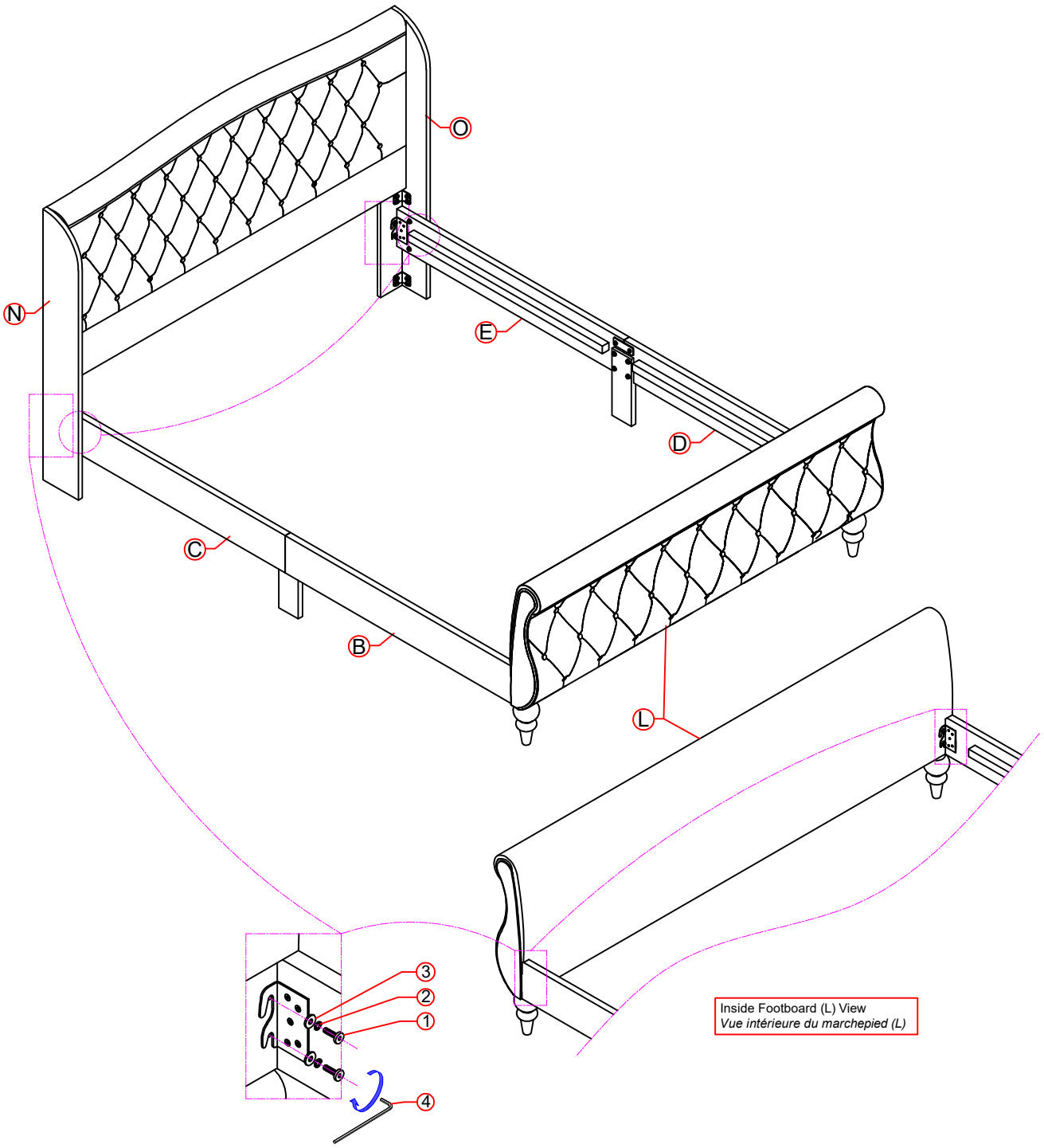

Thank you for purchasing this quality product. Be sure to check all packing material carefully for small part that may have come loose inside the carton during shipment.
Merci d'avoir acheté ce produit de qualité. Veuillez vérifier soigneusement tous les matériaux d'emballage pour tout petit élément qui aurait pu se détacher dans le carton pendant le transport.

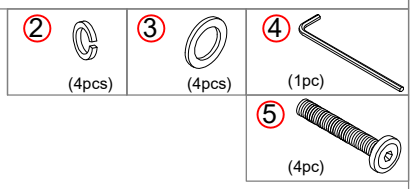

Step 8:
After Step 7 Using the Hex Head Bolt (5), Lock Washer (2) and Flat Washer (3) With Allen Key (4) Attach Back Left/Right Side Rail (C)(E) to the Panel Side Left/Right (N)(O).

Étape 8:
Après l'étape 7, à l'aide du boulon à tête hexagonale (5), de la rondelle frein (2) et de la rondelle plate (3), et avec la clé Allen (4), fixez le rail latéral arrière gauche/droite (C)(E) au panneau latéral gauche/droite (N)(O).

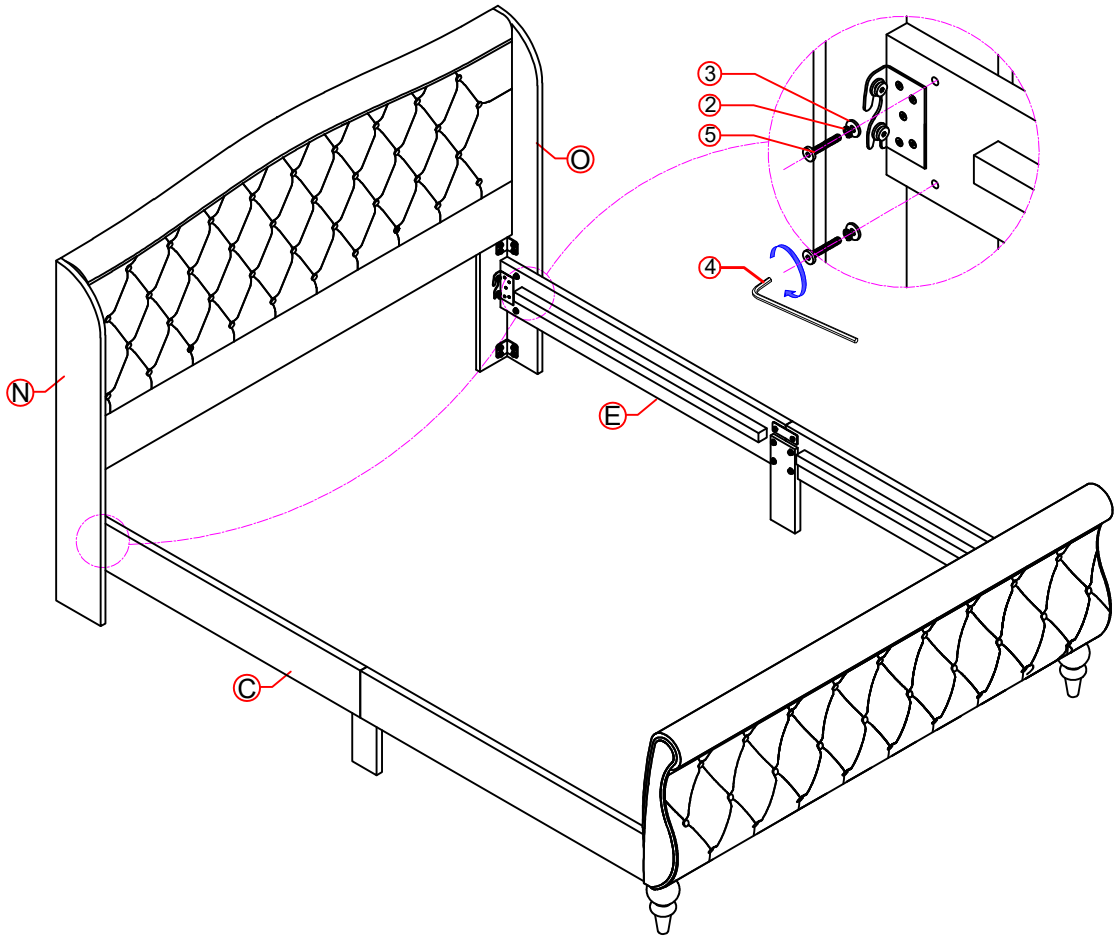

Thank you for purchasing this quality product. Be sure to check all packing material carefully for small part that may have come loose inside the carton during shipment.
Merci d'avoir acheté ce produit de qualité. Veuillez vérifier soigneusement tous les matériaux d'emballage pour tout petit élément qui aurait pu se détacher dans le carton pendant le transport.

Step 9:
Use screws (11) to attach the Slats Support in Step 3 to the Side Rail in Step 8.
Étape 9:
Utilisez des vis (11) pour fixer le support de lattes de l'étape 3 au rail latéral de l'étape 8.

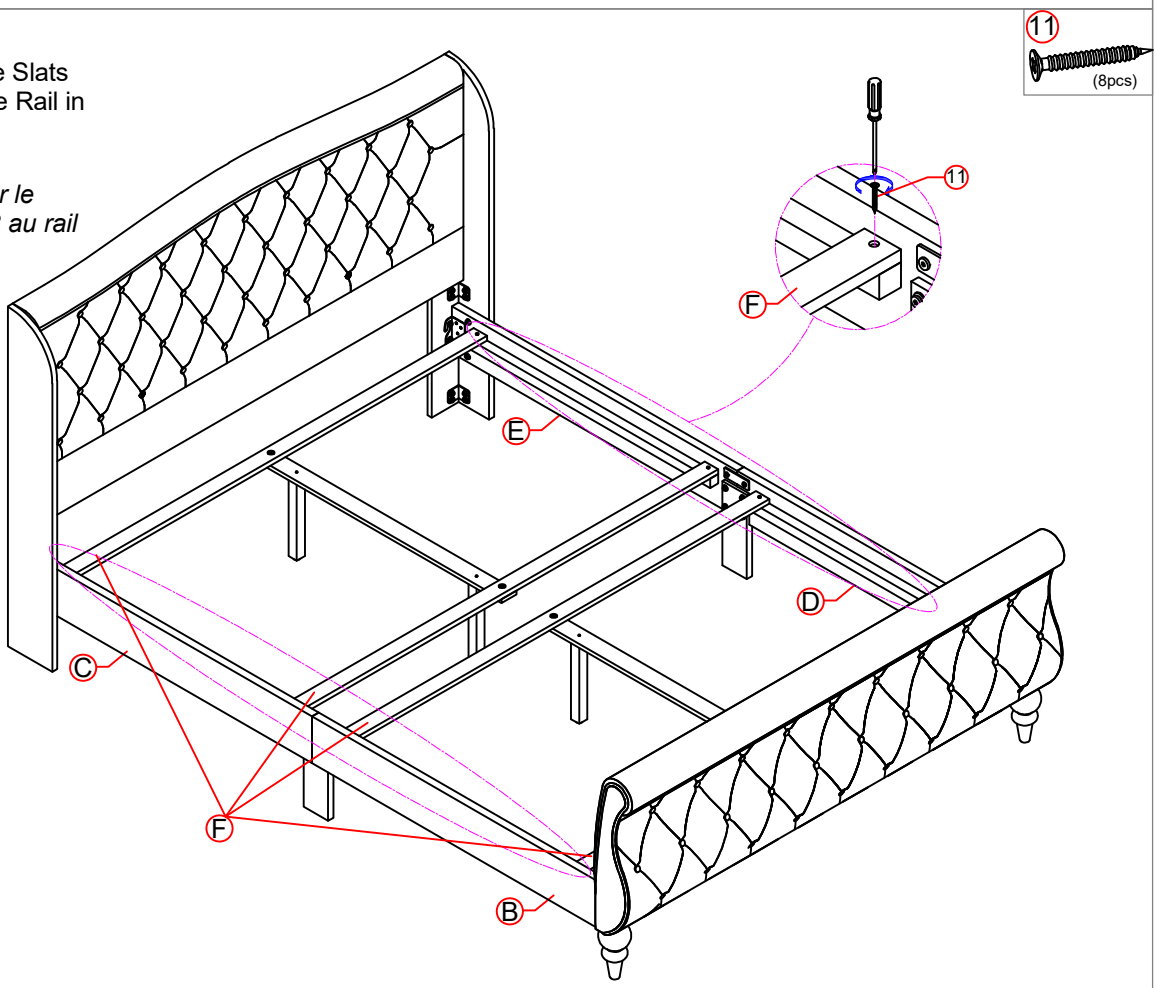

Step 10:
Use screws (11) to attach the Slats (G) to the Side Rail in Step 9.
Étape 10:
Utilisez des vis (11) pour fixer les lattes (G) au rail latéral à l'étape 9.

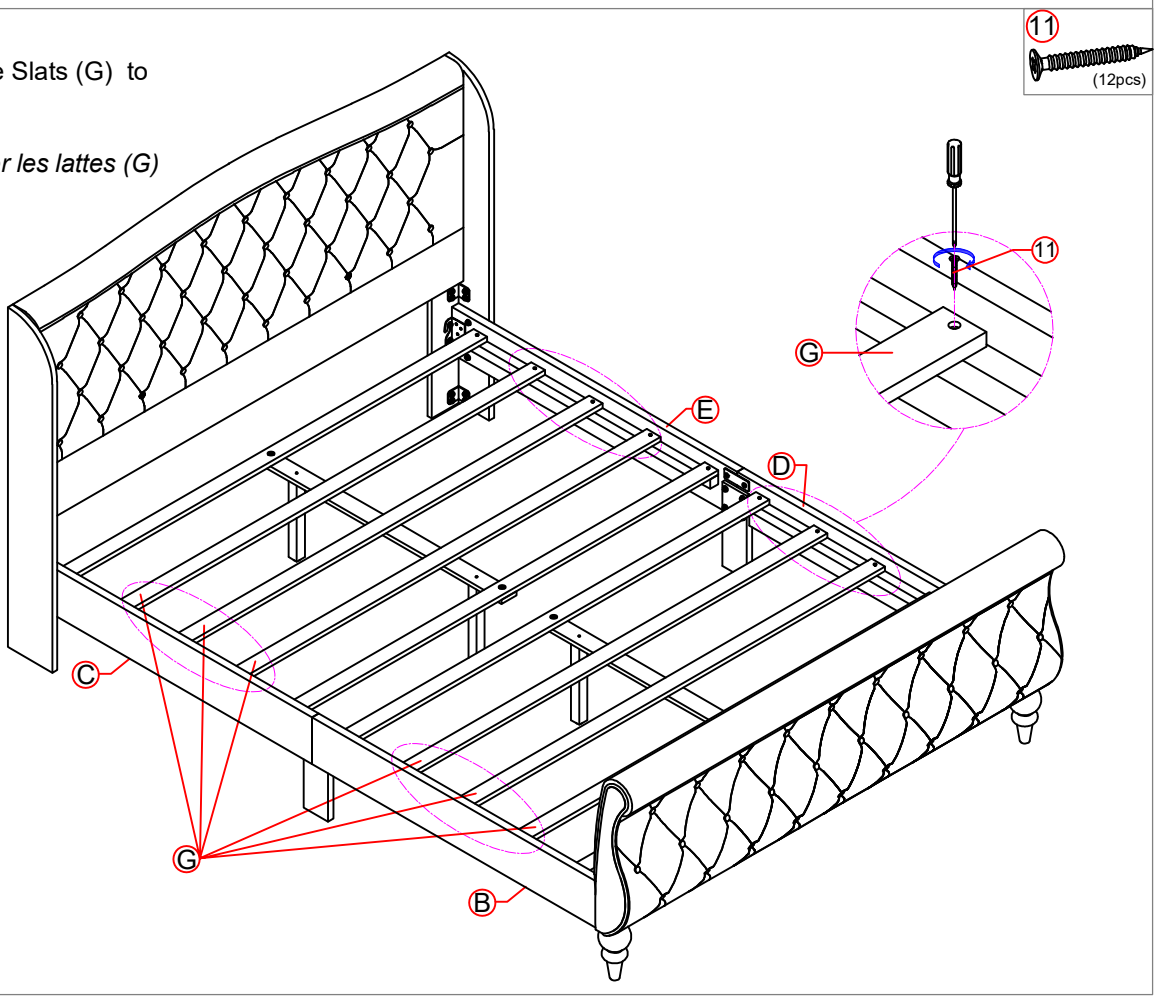

Thank you for purchasing this quality product. Be sure to check all packing material carefully for small part that may have come loose inside the carton during shipment.
Merci d'avoir acheté ce produit de qualité. Veuillez vérifier soigneusement tous les matériaux d'emballage pour tout petit élément qui aurait pu se détacher dans le carton pendant le transport.
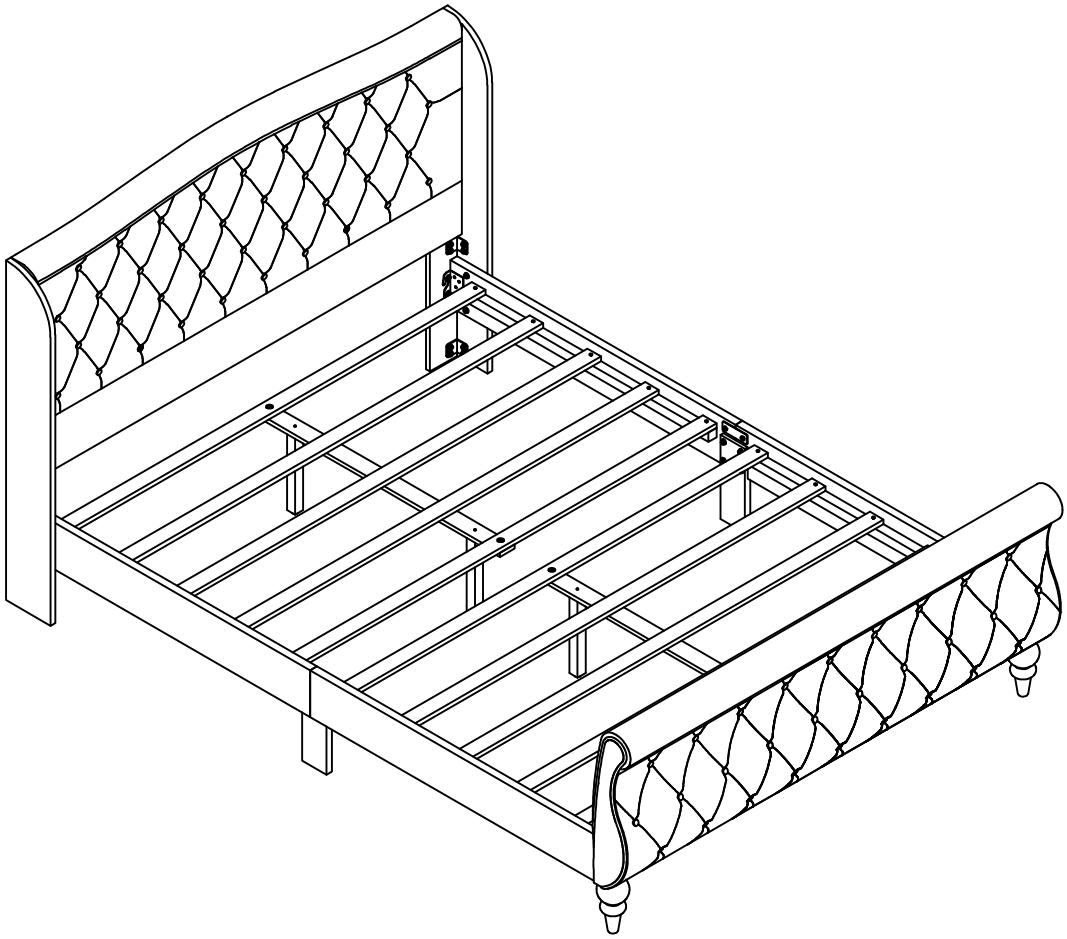
Step 11: Finish
Étape 11: Finition