Cabinet > Manual

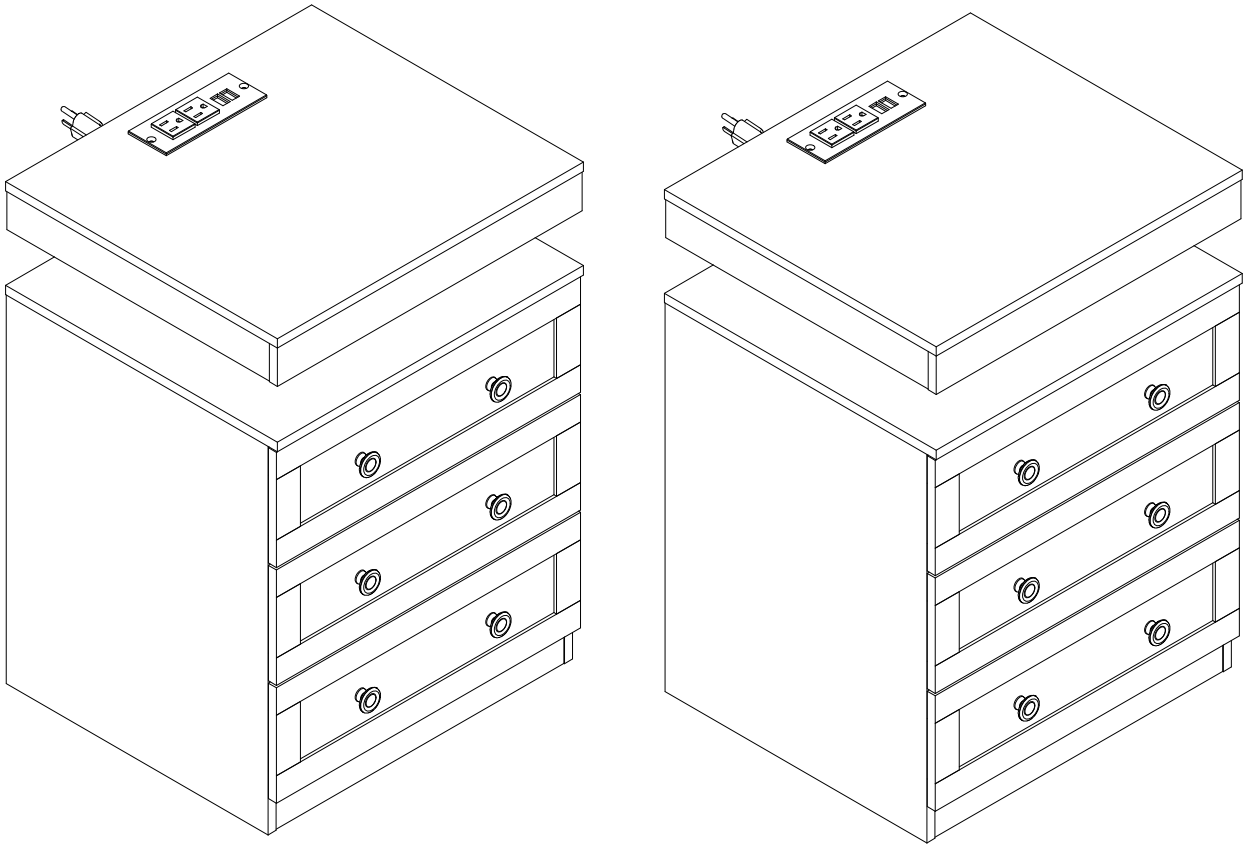

Thank you for purchase on our products. Please contact us if you have difficulty with assembly or need replacement parts. Our customer service is here to assist you.
Please attach your User Name or Order ID so that we can assist you better.

Vielen Dank für Ihren Kauf von uns Produkten. Bitte kontaktieren Sie uns, wenn Sie Probleme mit Montage haben oder Ersatzteile benötigen. Wir Kundenservice ist für Sie da.
Bitte geben Sie Ihren Benutzernamen oder Ihre Bestellnummer an, damit wir Sie besser unterstützen können.

EN

WARNING

Serious or fatal injury may occur from unexpected assembly or use.

1. During the assembly process, keep all parts away from babies or children.
2. Use of tip-over restraints may only reduce, but not eliminate the risk of tip-over.
3. Unless specially designed to accommodate, do not set heavy objects on top of this product.
4. Place the heaviest items on the lowest shelf.
5. Never allow children to climb or bang on drawers, doors or shelves.

DE

WARNUNG

Bei unerwarteter Montage oder Verwendung können schwere oder tödliche Verletzung auftreten.

1. Legen Sie in den Montageprozess alle Teile weg von Babys oder Kindern.
2. Die Verwendung von Kippsicherungen kann die Gefahr eines Kippens nur verringern, jedoch nicht beseitigen.
3. Setzen Sie bitte keine schweren Gegenstände auf dieses Produkt, es sei denn, dass das Produkt speziell für die Unterbringung konzipiert wird.
4. Legen Sie bitte die schwersten Gegenstände auf das unterste Regal.
5. Erlauben Sie nie Kindern, auf Schubladen, Türen oder Regale zu klettern oder zu knallen.

Parts List(EN) / Teile Liste(DE)

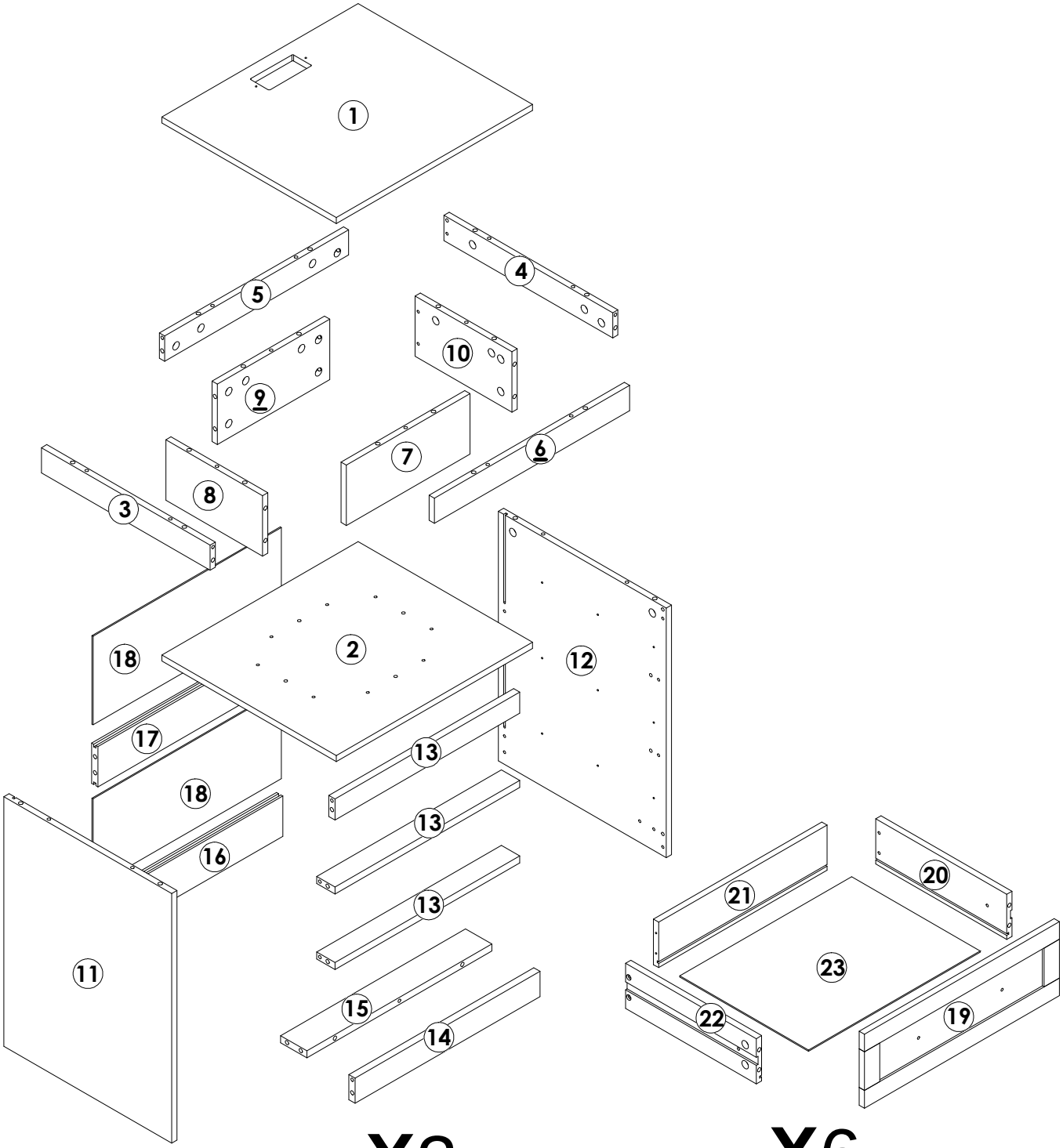

X2 X6

Parts List(EN) / Teile Liste(DE)

A  M6x34mm 132+2PCS	**B** 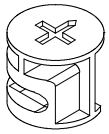 Ø15x9mm 132+2PCS	**C** 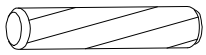 Ø6x30mm 66+2PCS	**D** 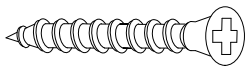 M4x35mm 40+2PCS
E 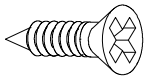 M3x10mm 36+2PCS	**F** 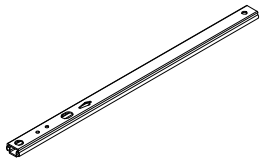 310mm 12PCS	**G** 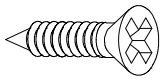 M3x15mm 24+2PCS	**H** 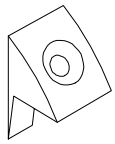 20+2PCS
I 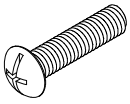 M4x12mm 12+2PCS	**J** 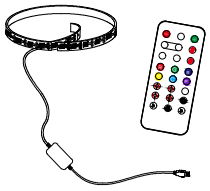 1030mm 2PCS	**K** 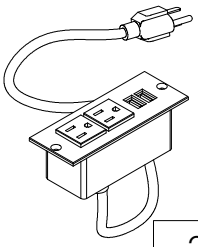 2PCS	**L** 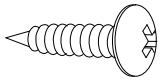 M3.5x10mm 2PCS
M  2PCS	**N** 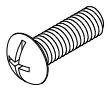 M4x9mm 12+2PCS	**O**  12PCS	**P** 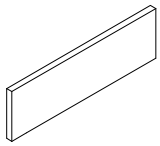 8PCS

Assembly Steps(EN) / Montageschritte(DE)

STEP 1

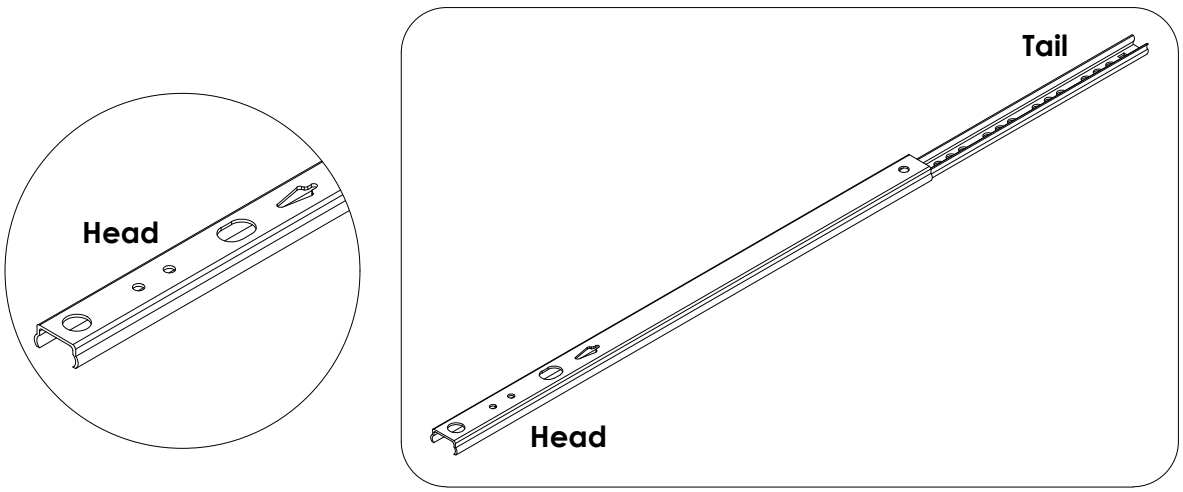

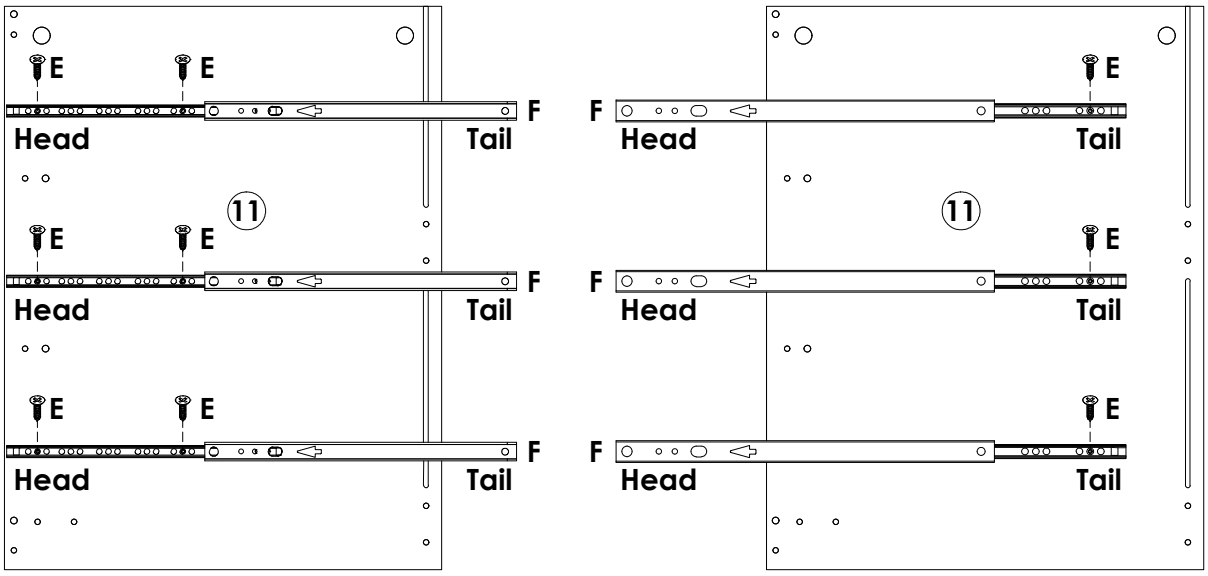

X2

	**E** x 18PCS
	**F** x 6PCS

Assembly Steps(EN) / Montageschritte(DE)

STEP 2

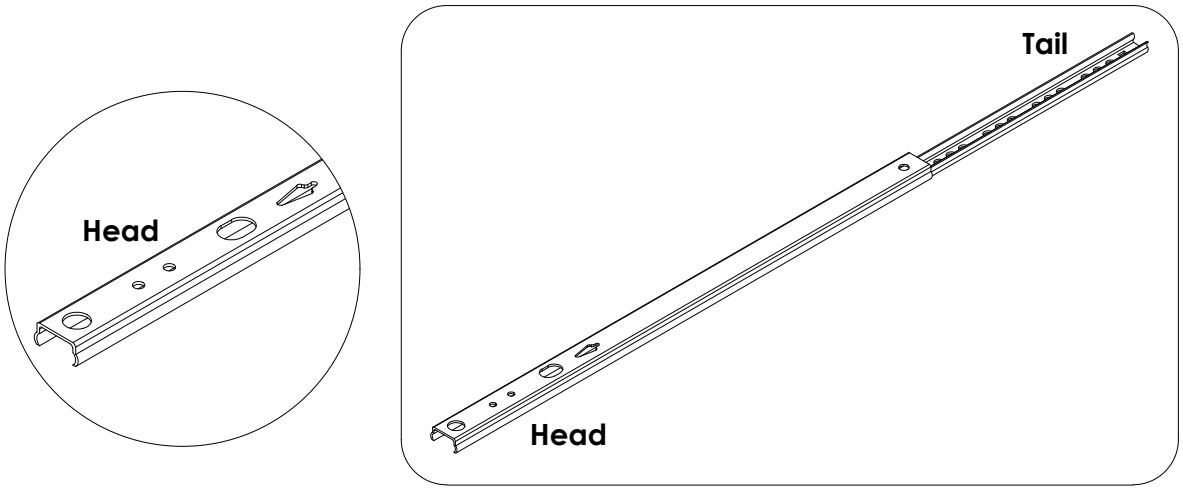

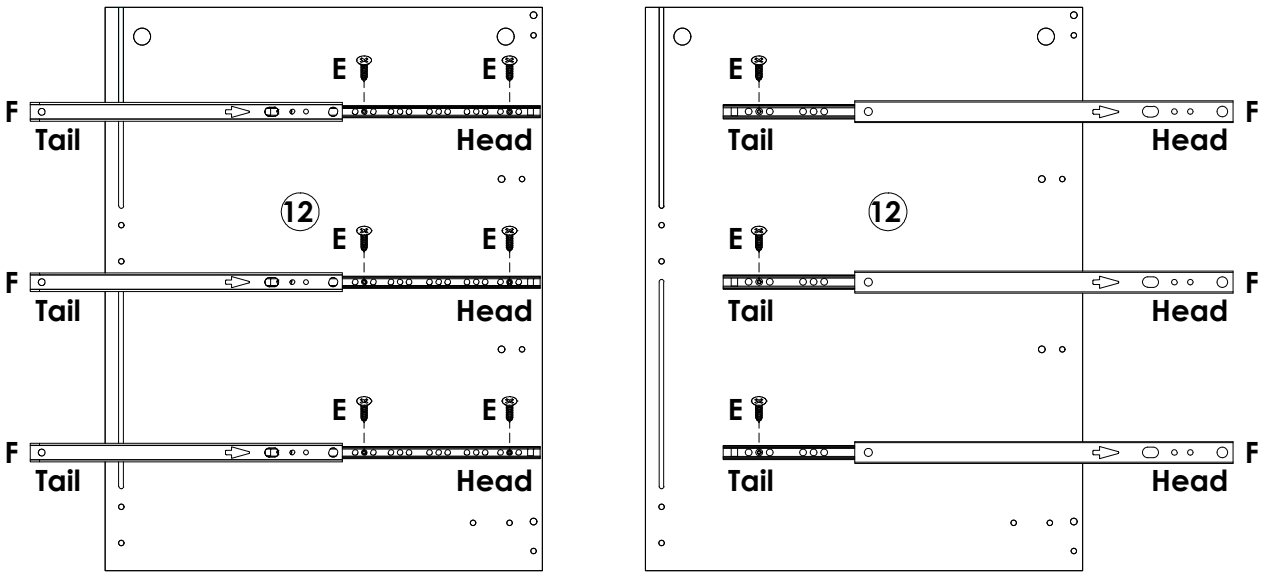

X2

	**E** x 18PCS
	**F** x 6PCS

Assembly Steps(EN) / Montageschritte(DE)

STEP 3

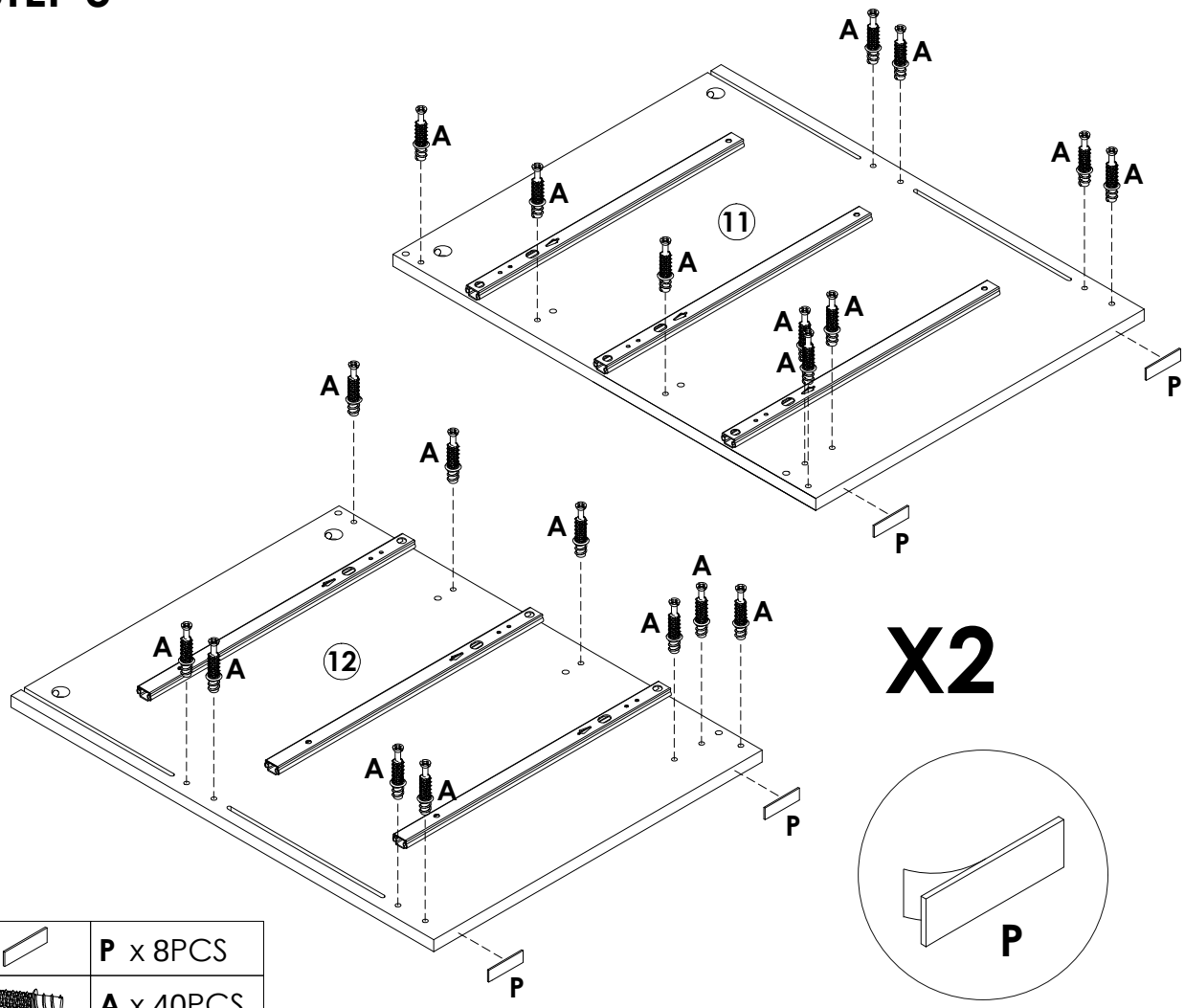

	P x 8PCS
	A x 40PCS

STEP 4

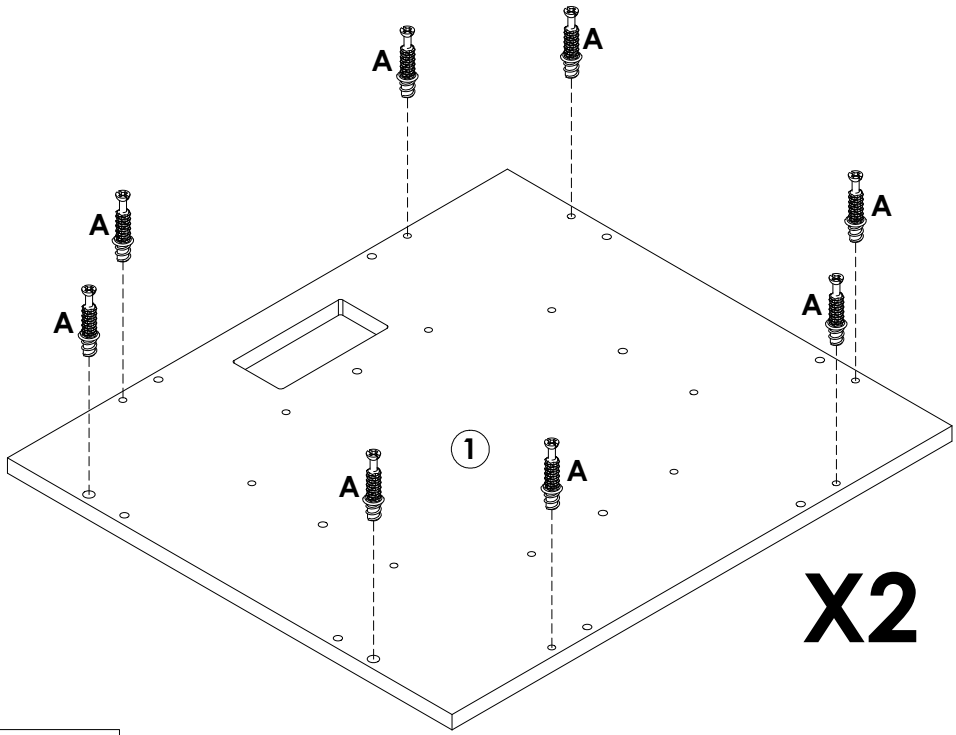

	A x 16PCS

Assembly Steps(EN) / Montageschritte(DE)

STEP 5

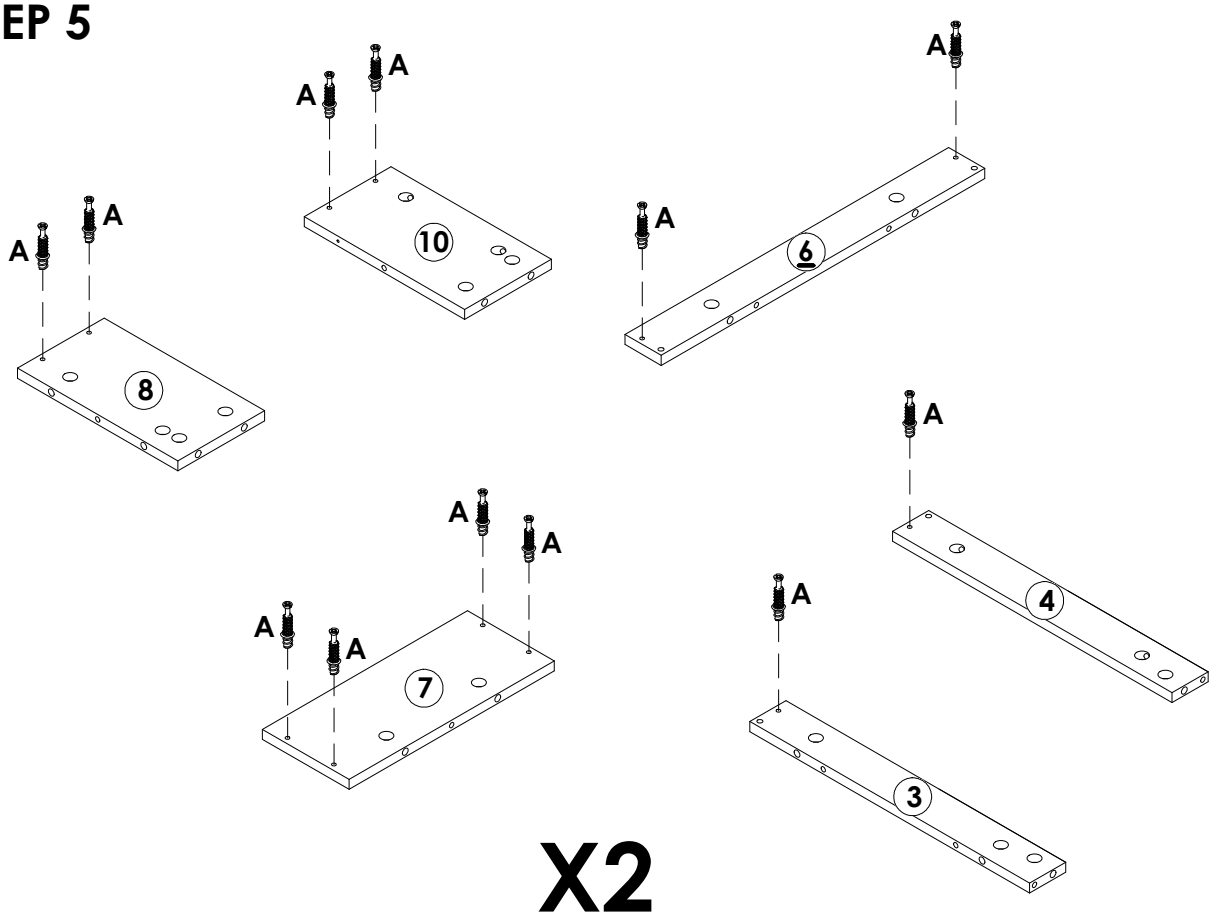

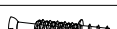	**A** x 24PCS

STEP 6

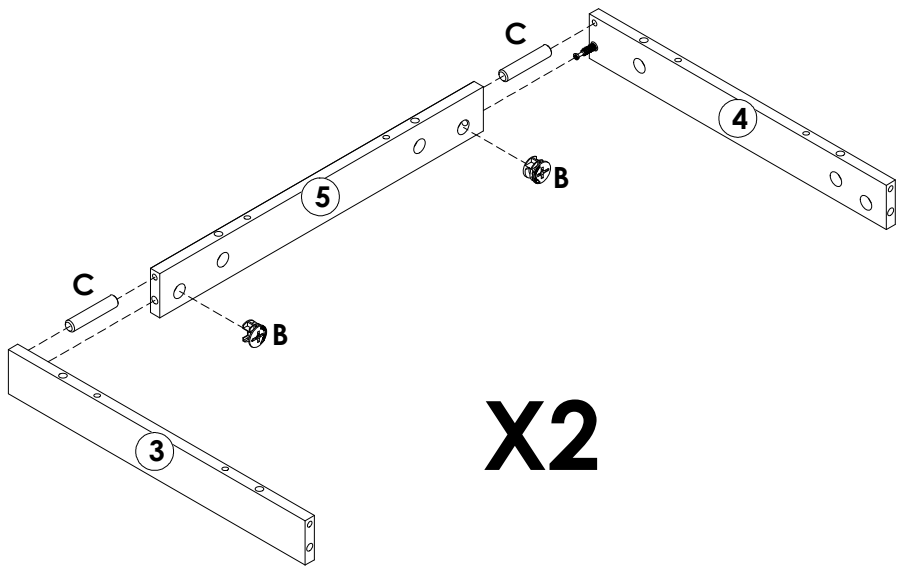

	**B** x 4PCS
	C x 4PCS

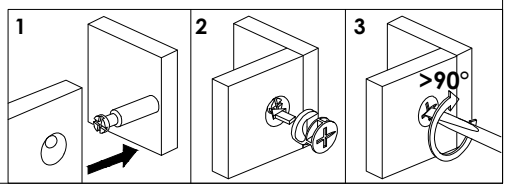

Assembly Steps(EN) / Montageschritte(DE)

STEP 7

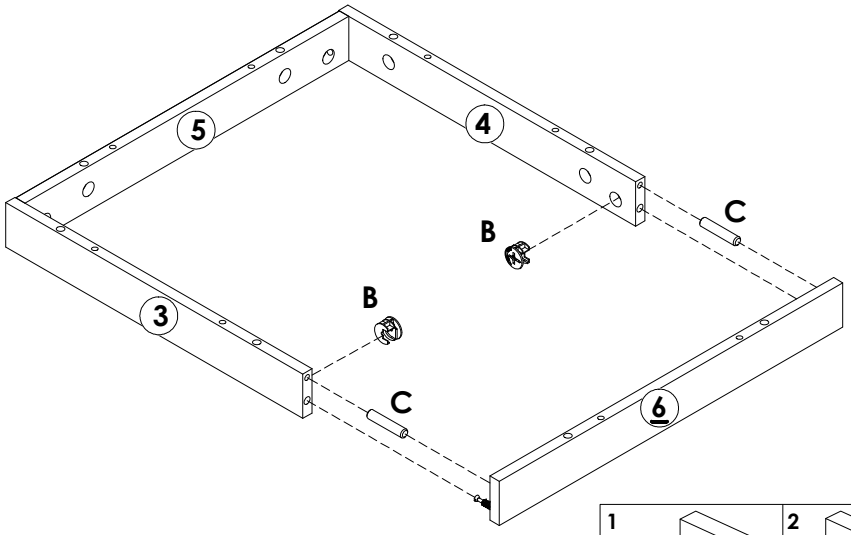

X2

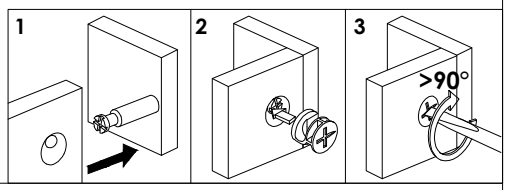

	B x 4PCS
	C x 4PCS

STEP 8

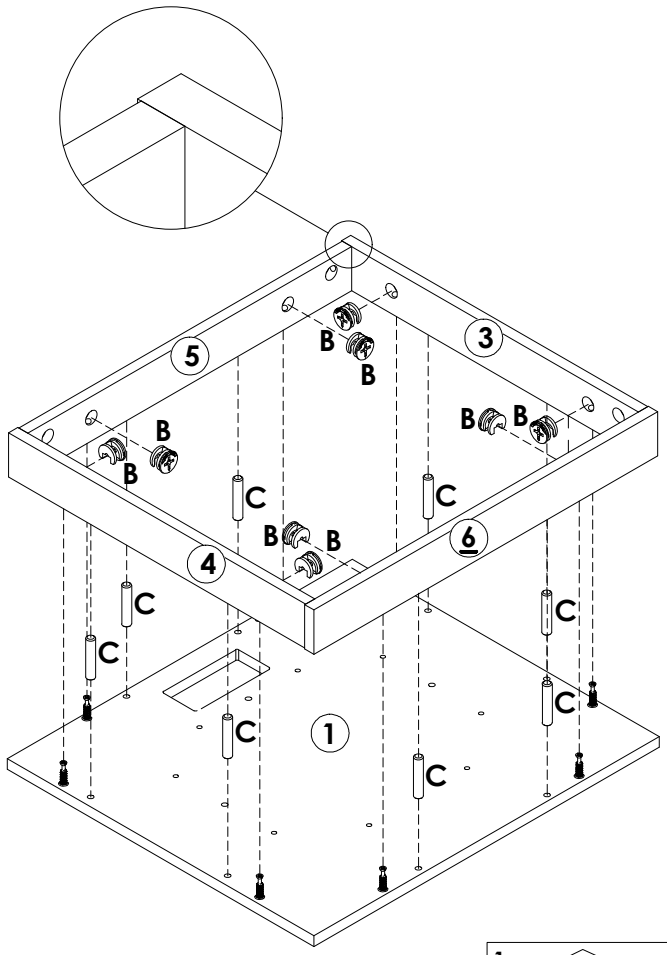

X2

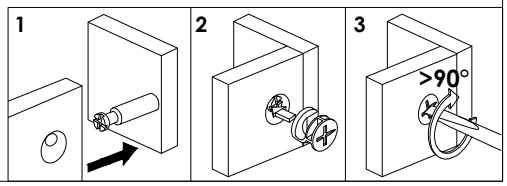

	B x 16PCS
	C x 16PCS

Assembly Steps(EN) / Montageschritte(DE)

STEP 9

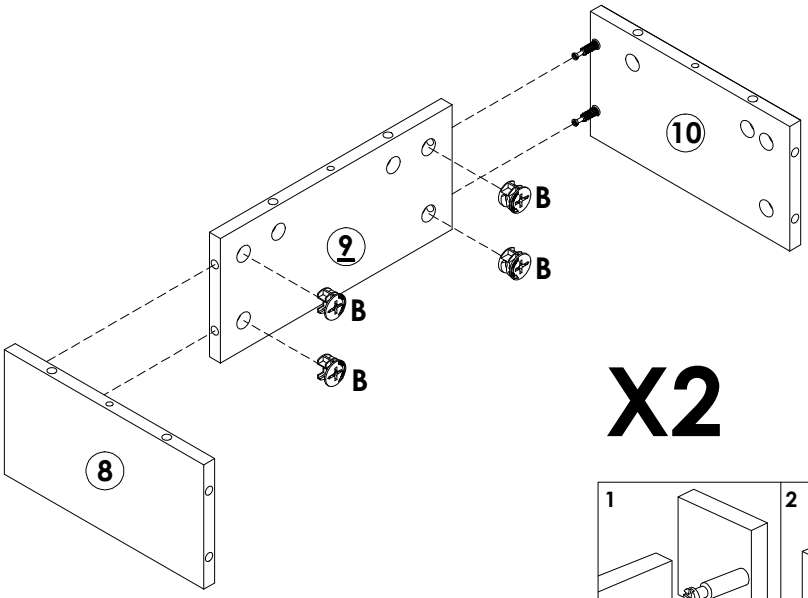

X2

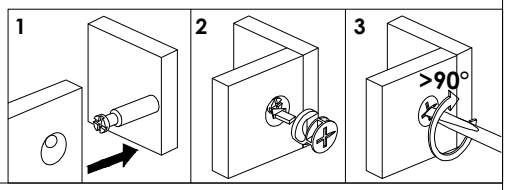

	**B** x 8PCS

STEP 10

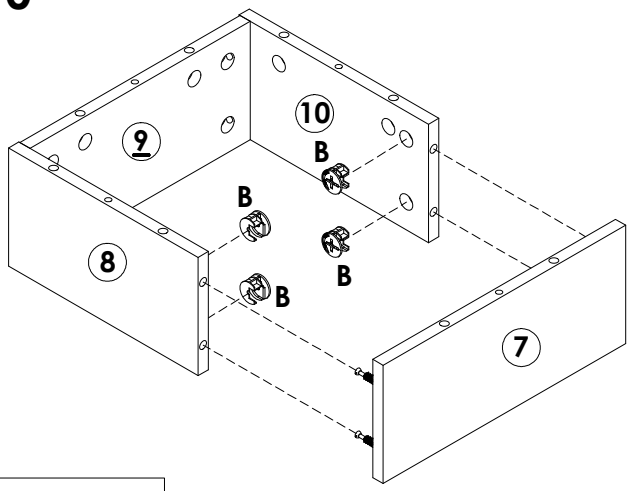

X2

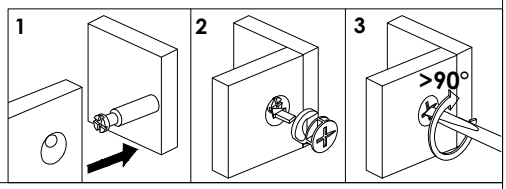

	**B** x 8PCS

STEP 11

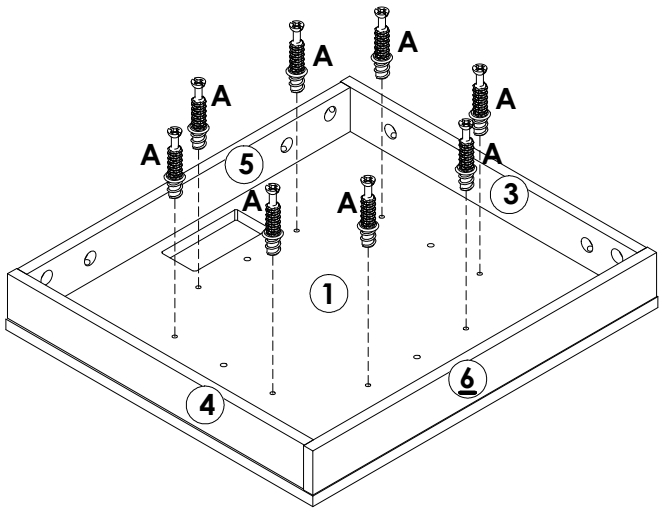

X2

	**A** x 16PCS

Assembly Steps(EN) / Montageschritte(DE)

STEP 12

Attach the LED light strip (Part 9) along the inner top edge of the frame
maintaining a distance of 2 mm from the top and 123 mm from the side as shown.

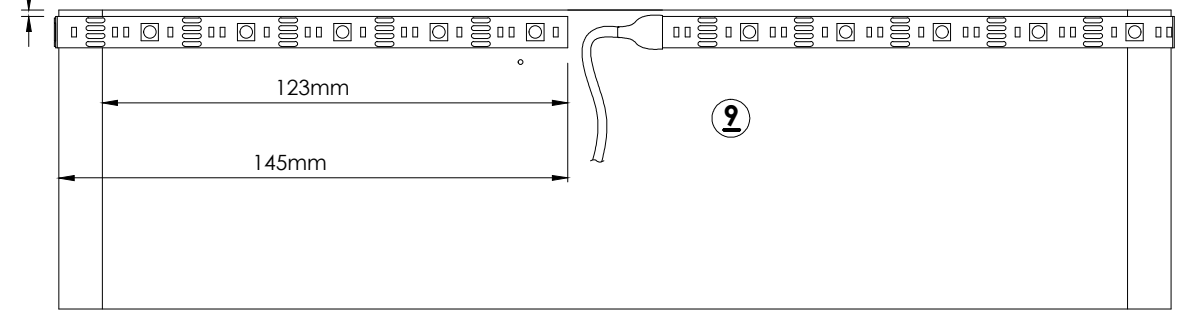

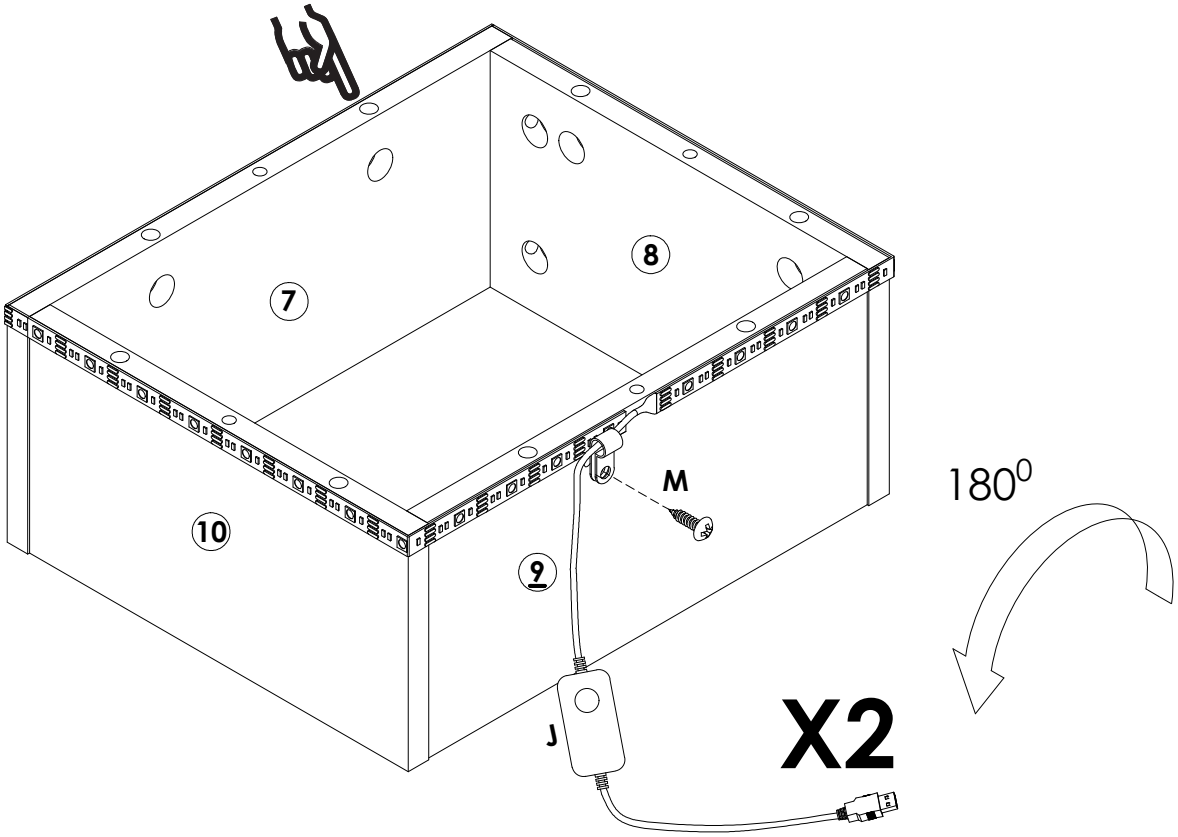

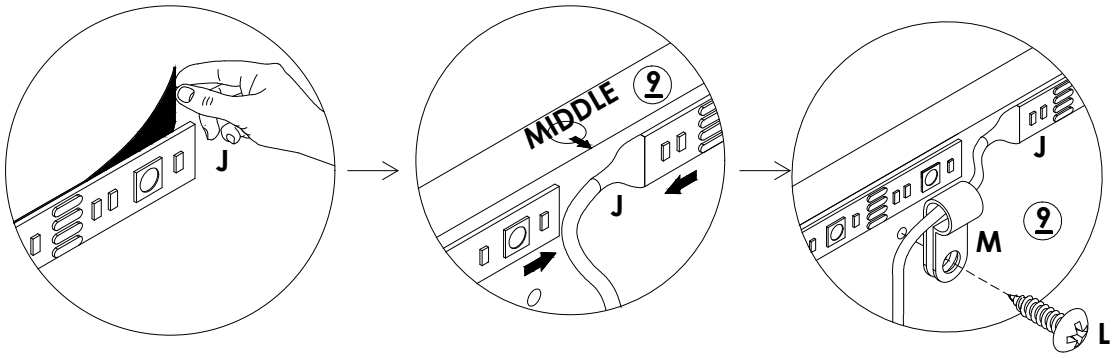

	**J** x 2PCS
	**M** x 2PCS
	**L** x 2PCS

Assembly Steps(EN) / Montageschritte(DE)

STEP 13

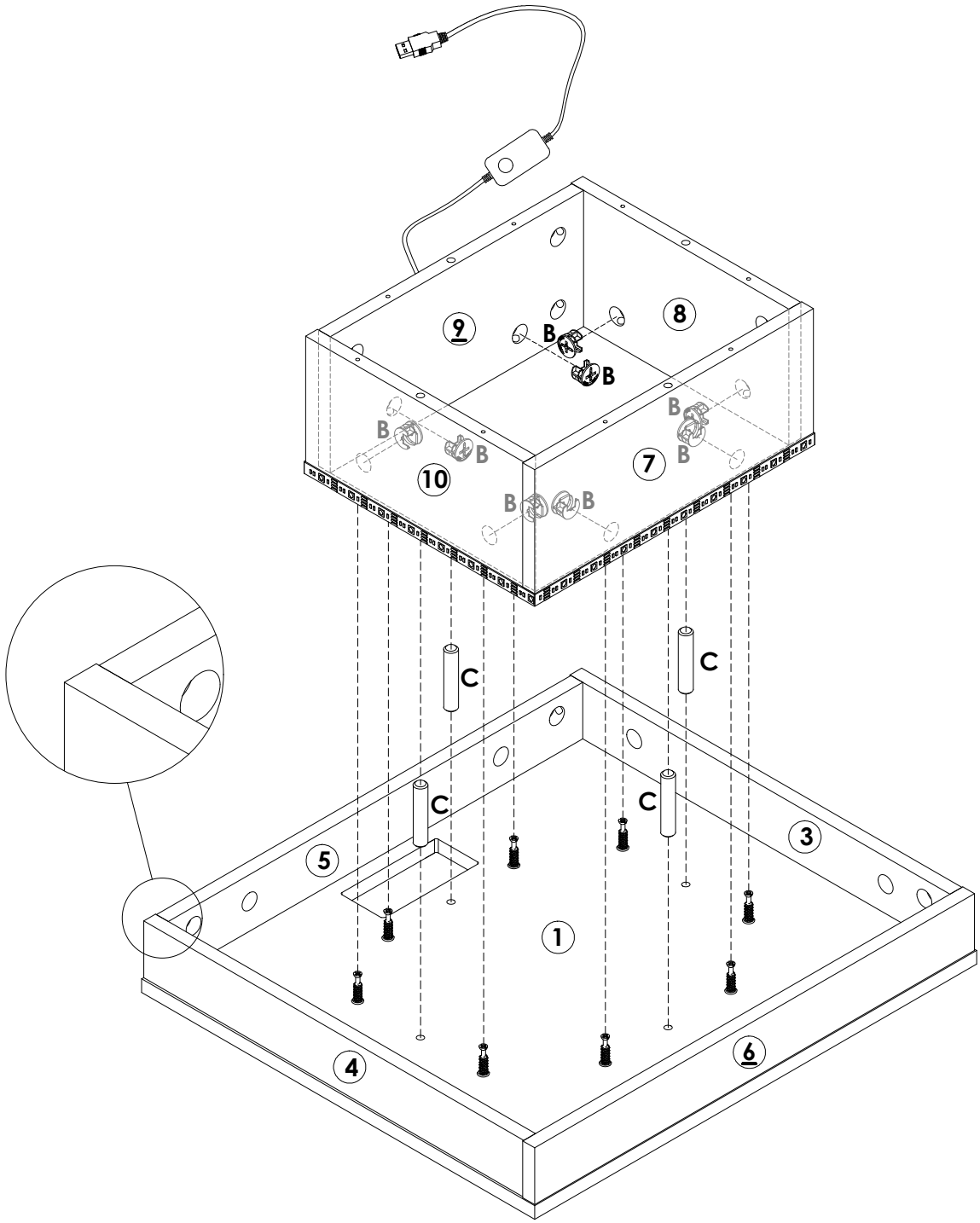

X2

	B x 16PCS
	C x 8PCS

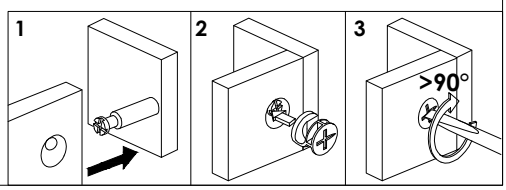

Assembly Steps(EN) / Montageschritte(DE)

STEP 14

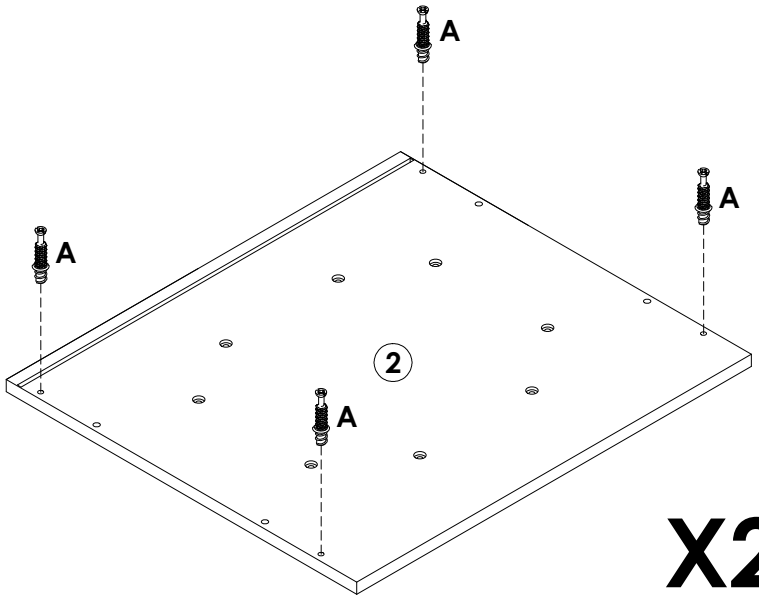

X2

	**A** x 8PCS

STEP 15

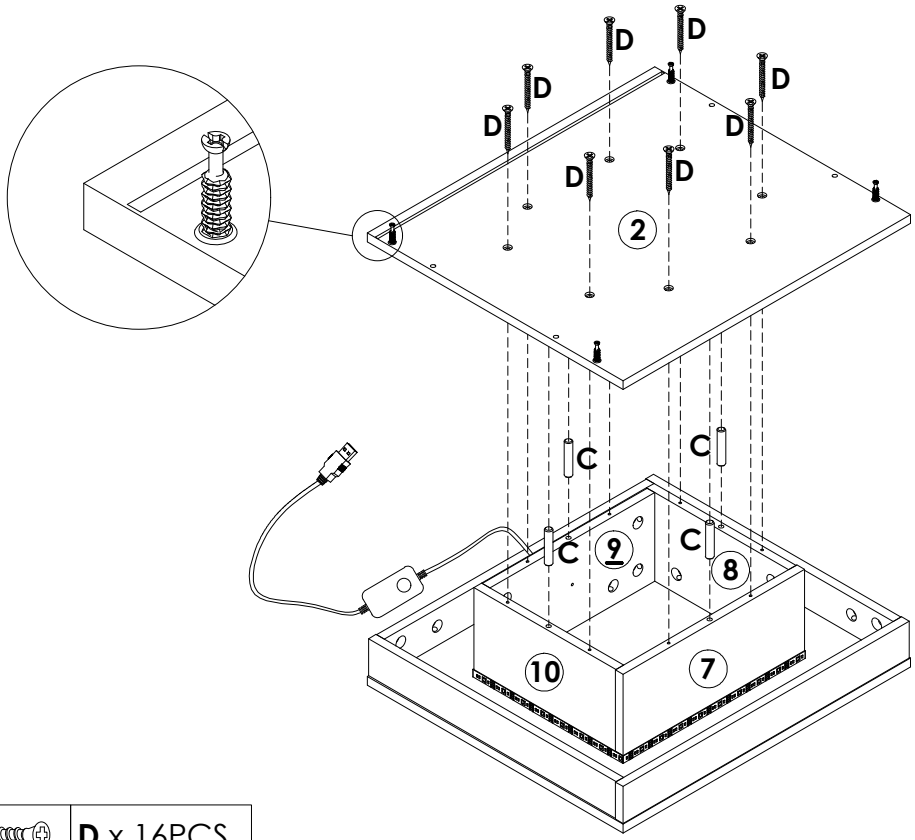

X2

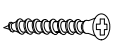	**D** x 16PCS
	**C** x 8PCS

Assembly Steps(EN) / Montageschritte(DE)

STEP 16

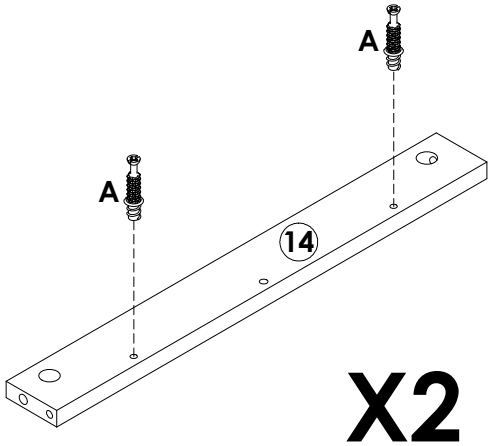

X2

	**A** x 4PCS

STEP 17

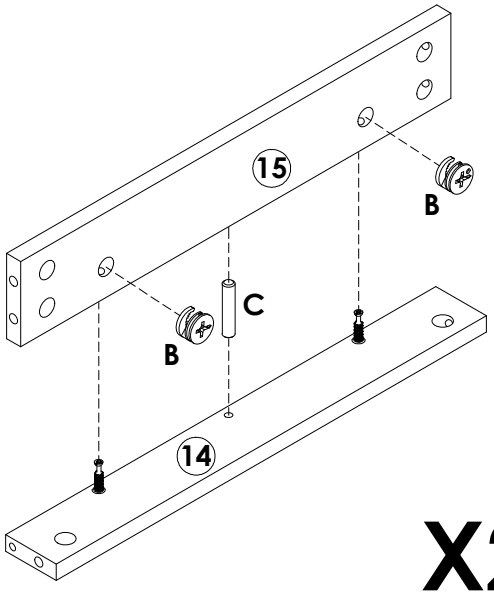

X2

	**B** x 4PCS
	**C** x 2PCS

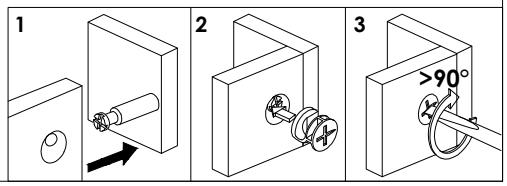

STEP 18

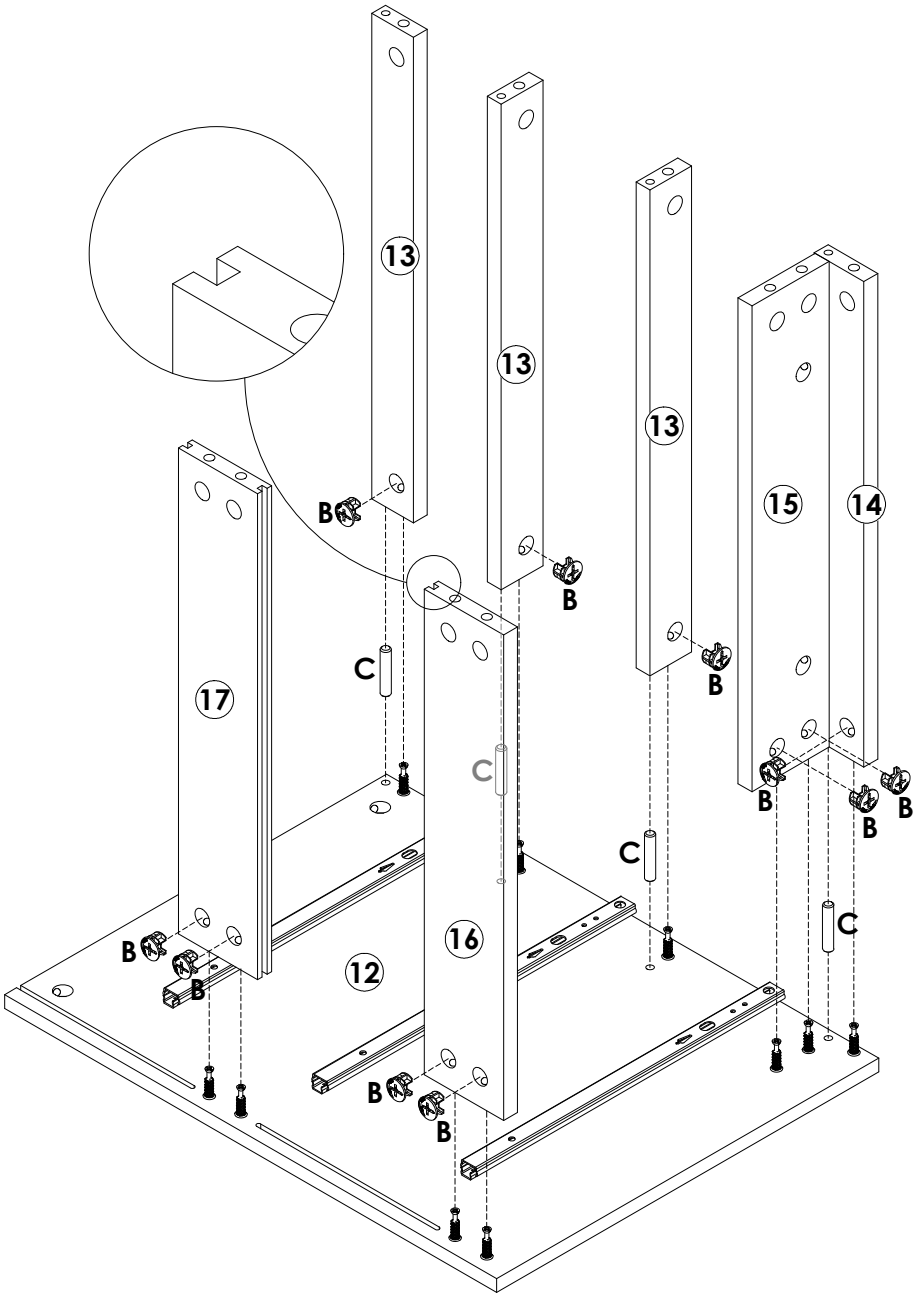

X2

	B x 20PCS
	C x 8PCS

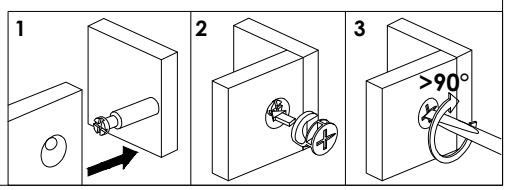

STEP 19

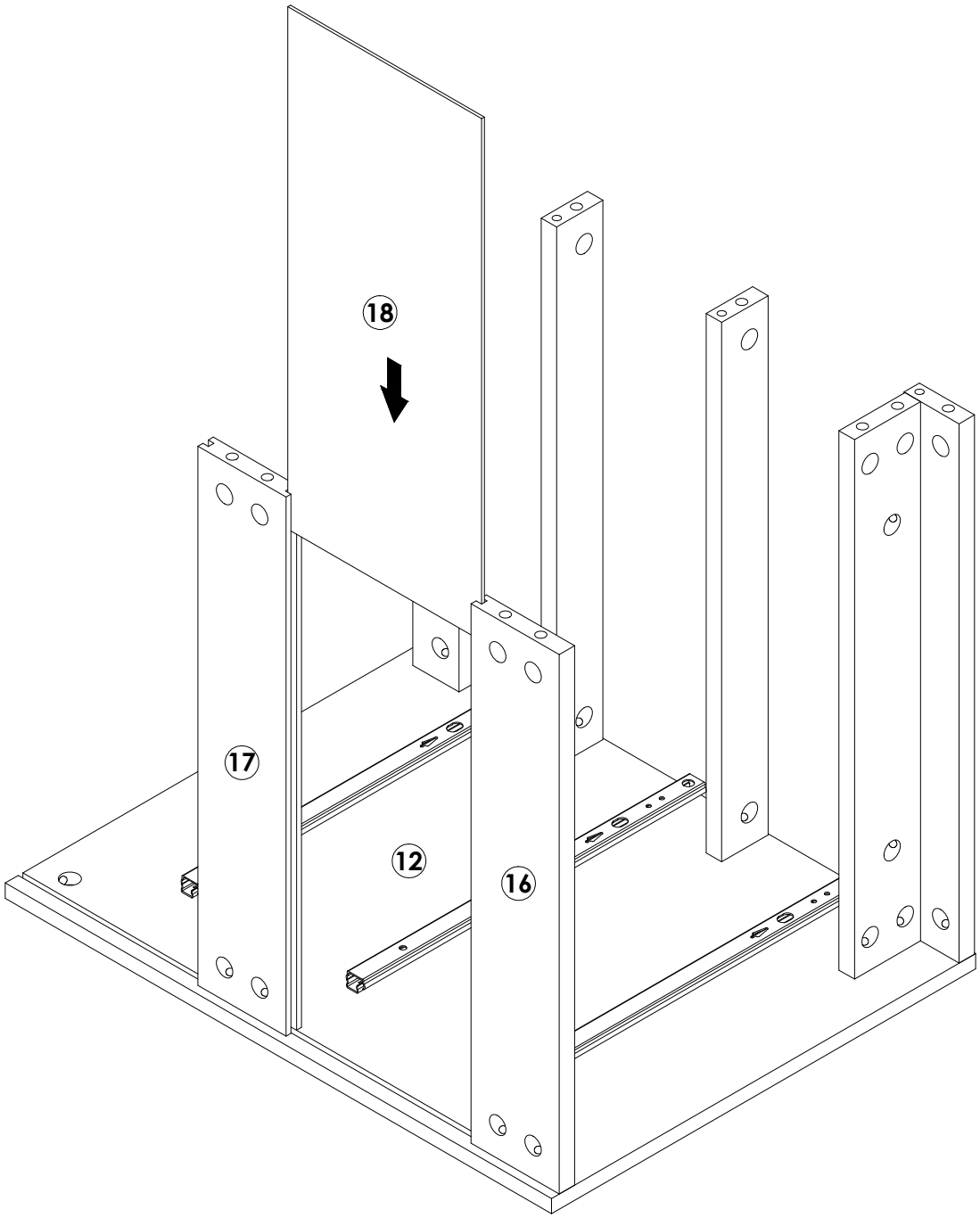

X2

Assembly Steps(EN) / Montageschritte(DE)

STEP 20

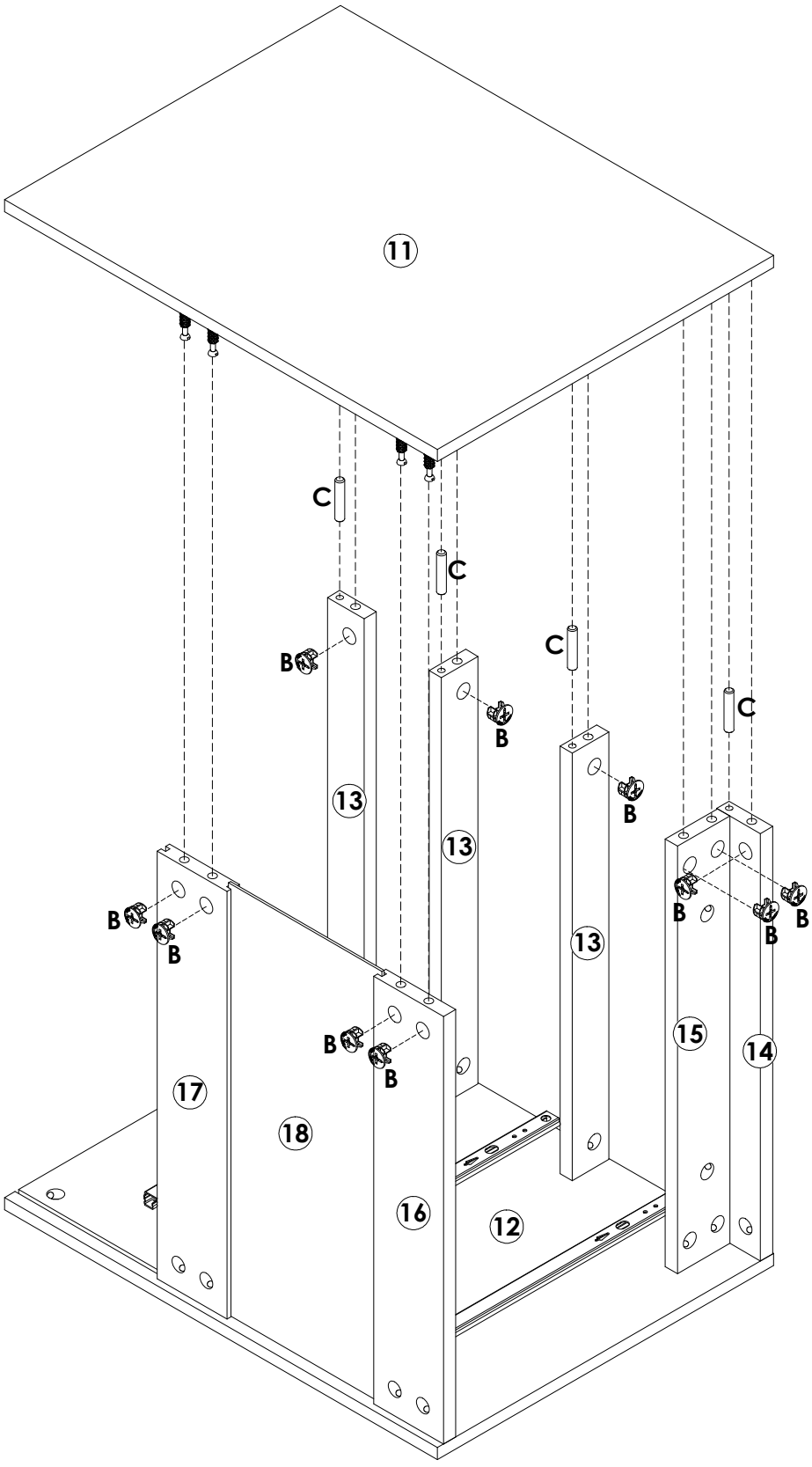

X2

	**B** x 20PCS
	C x 8PCS

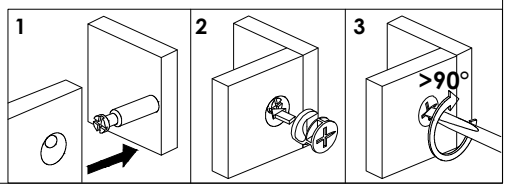

STEP 21

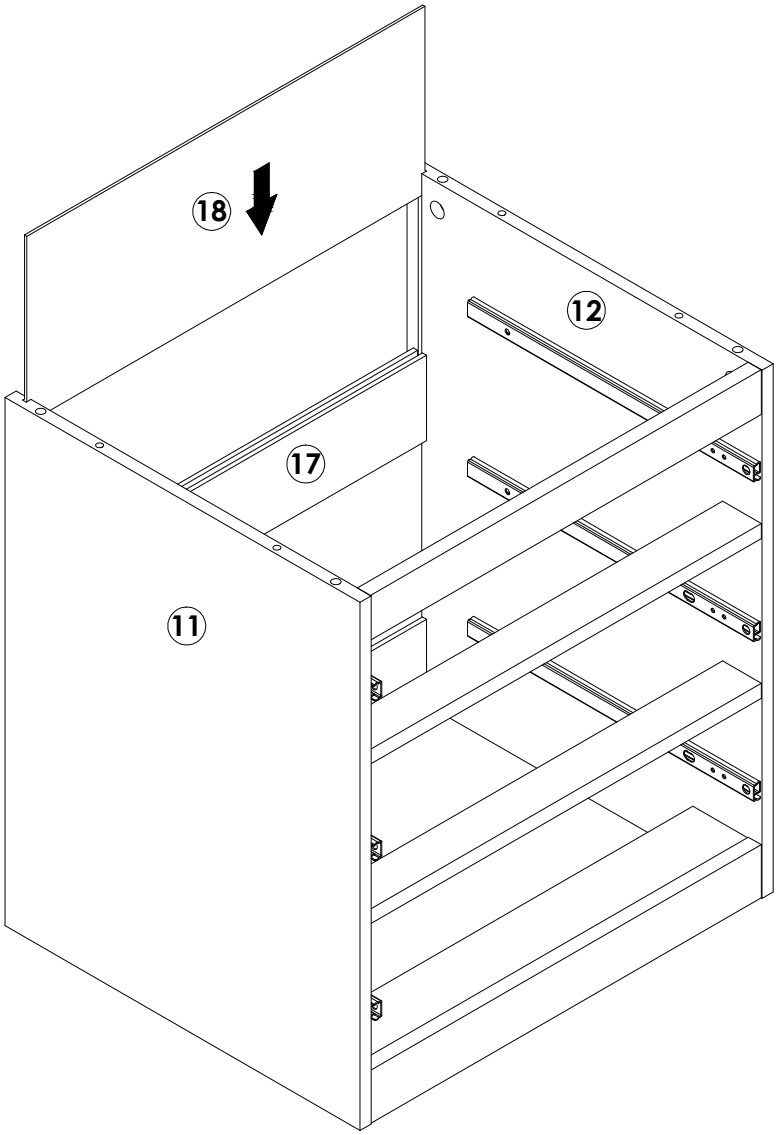

X2

STEP 22

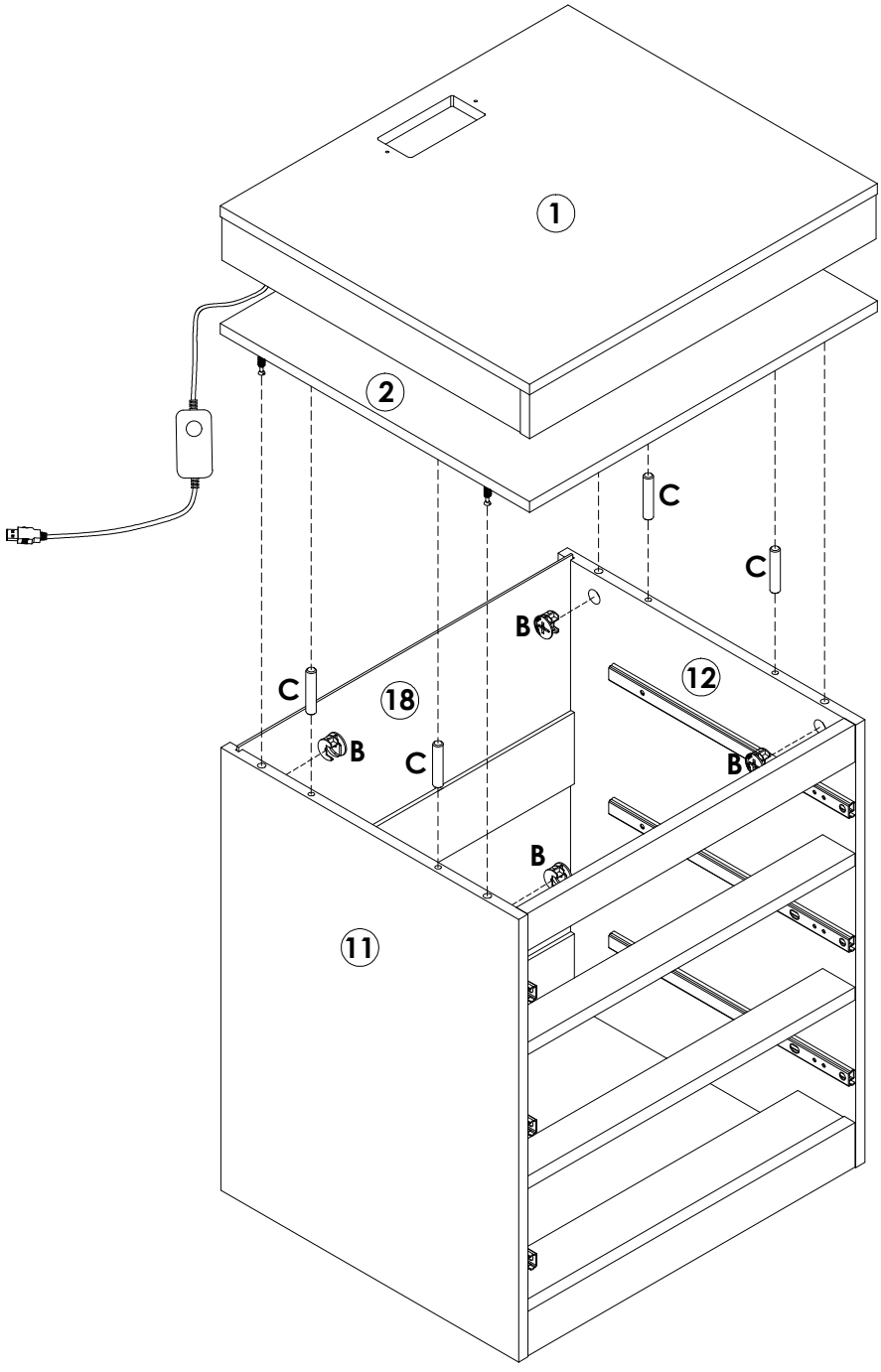

X2

	**B** x 8PCS
	**C** x 8PCS

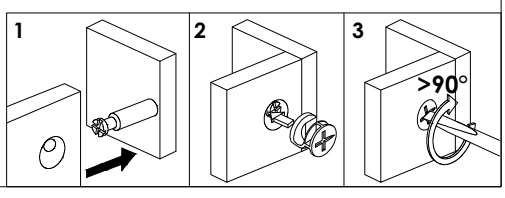

STEP 23

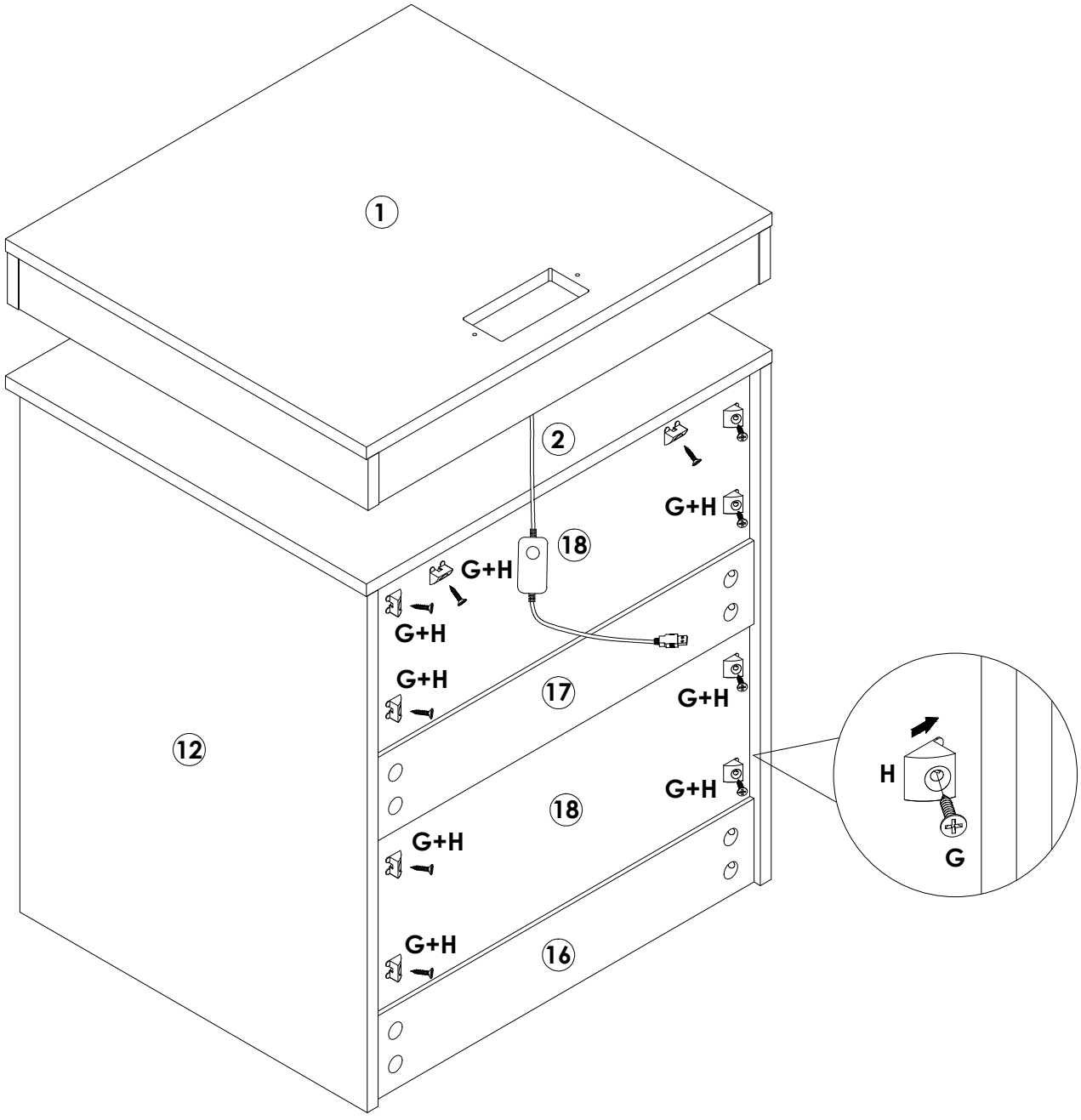

X2

	**H** x 20PCS
	**G** x 20PCS

Assembly Steps(EN) / Montageschritte(DE)

STEP 24

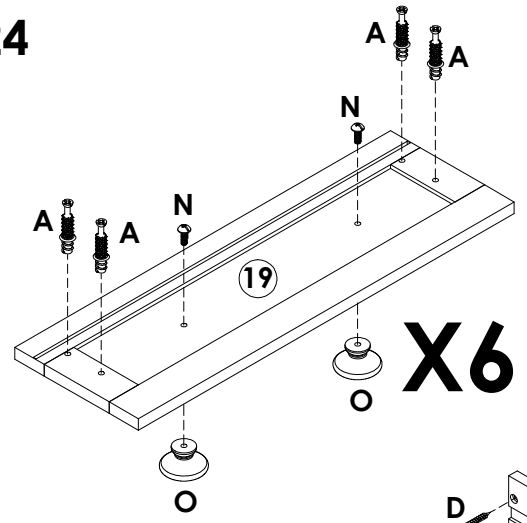

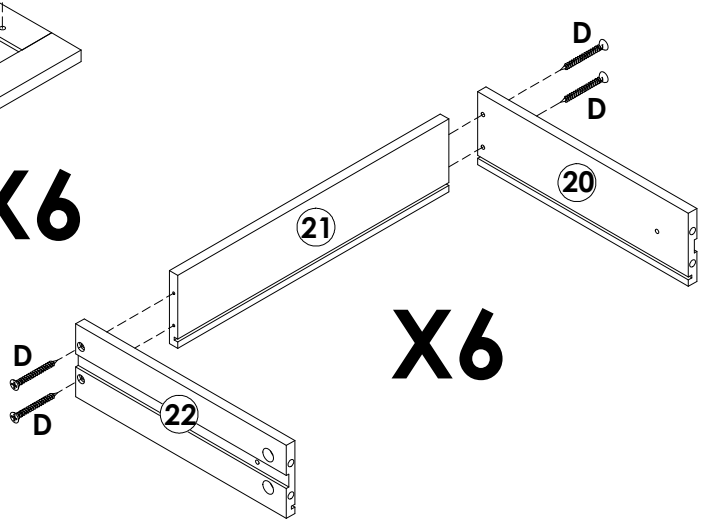

	A x 24PCS
	D x 24PCS
	N x 12PCS
	O x 12PCS

STEP 25

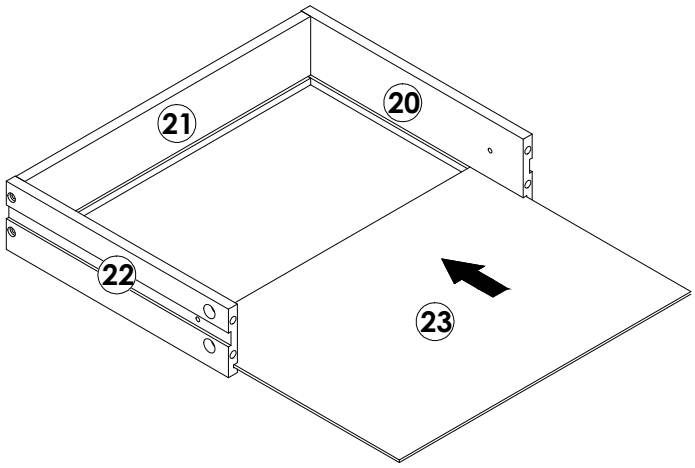

STEP 26

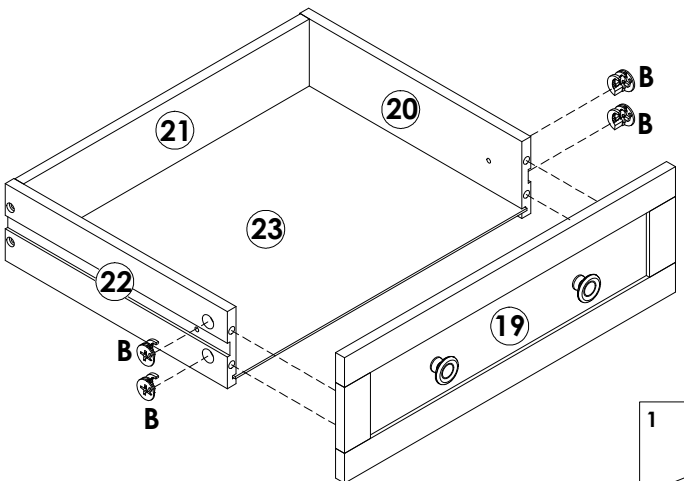

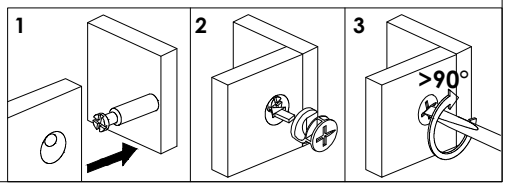

	B x 24PCS

STEP 27

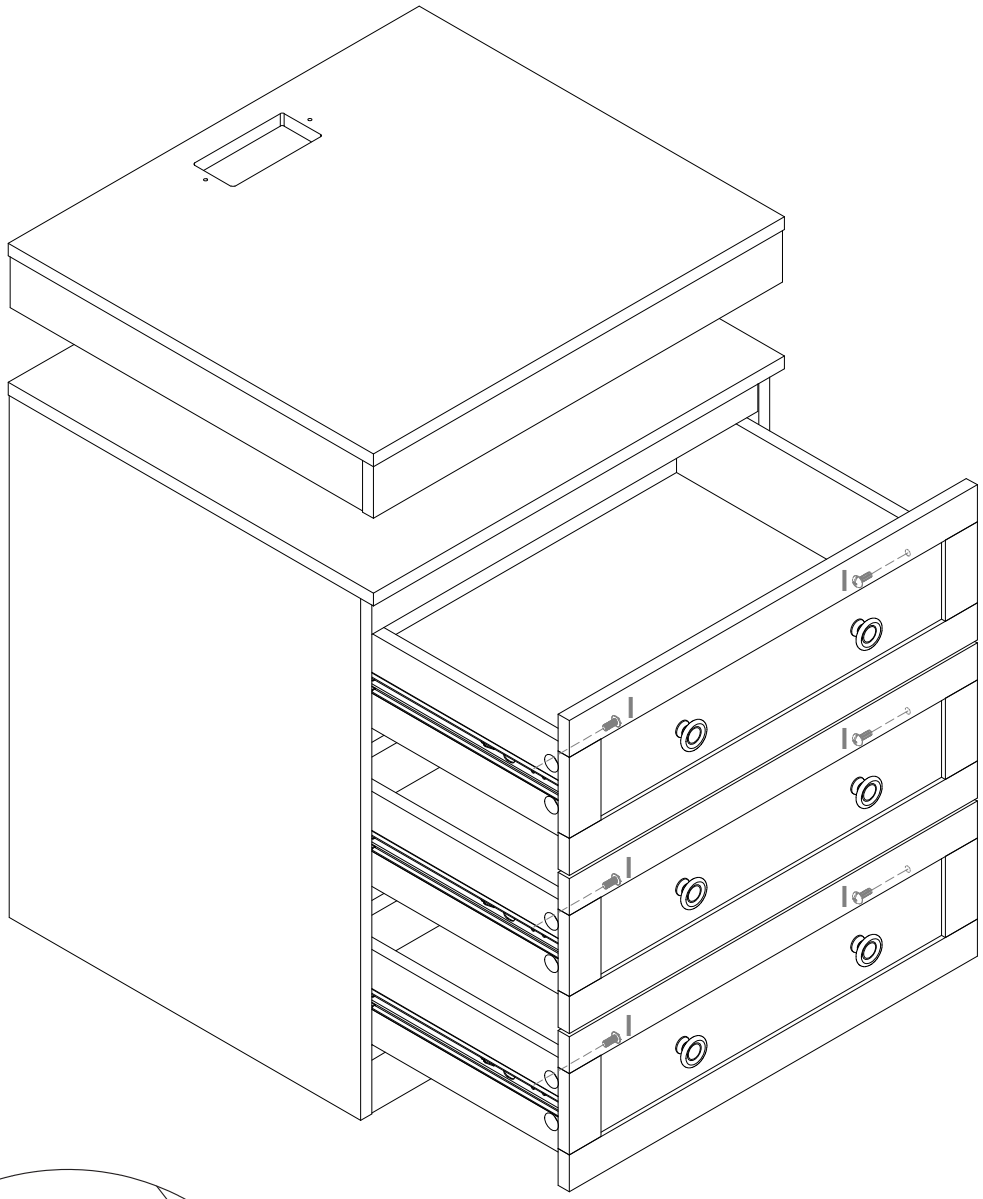



X2

	I x 12PCS

Assembly Steps(EN) / Montageschritte(DE)

STEP 28

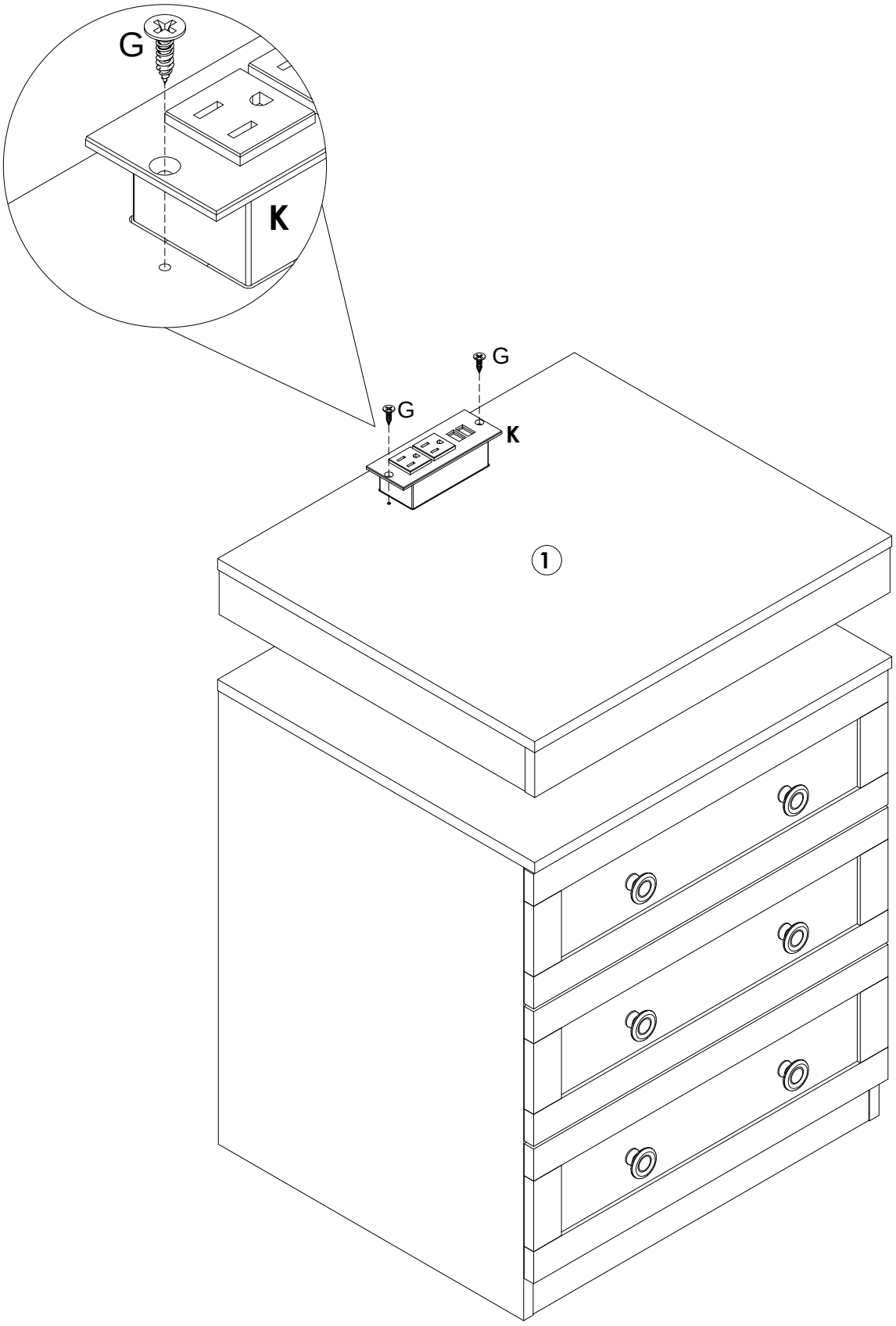

	G x 4PCS
	K x 2PCS

X2

STEP 29

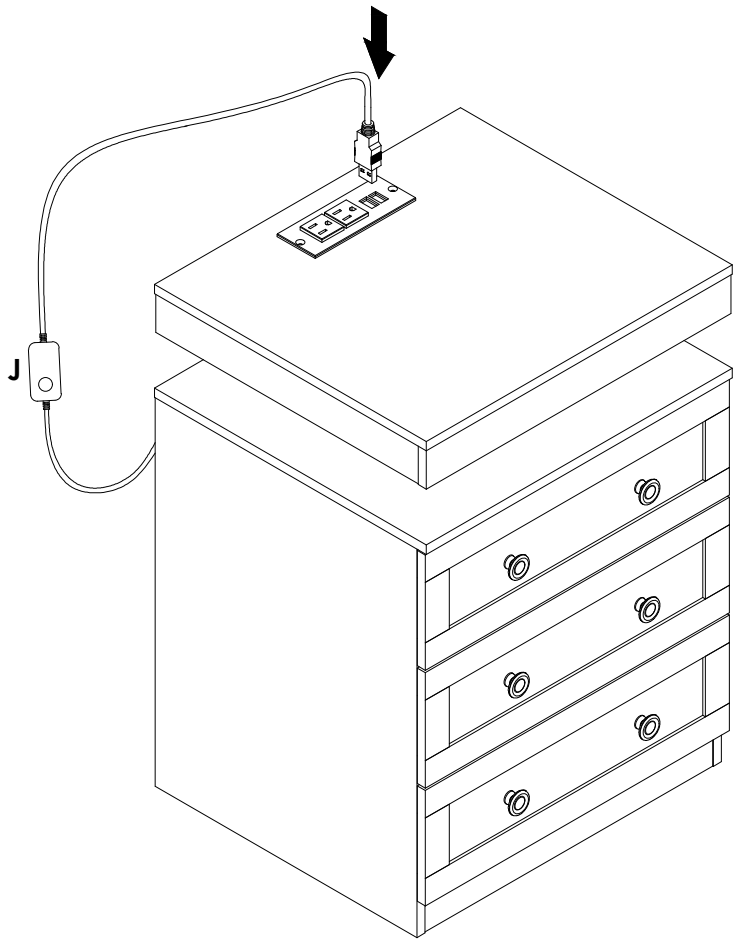

X2

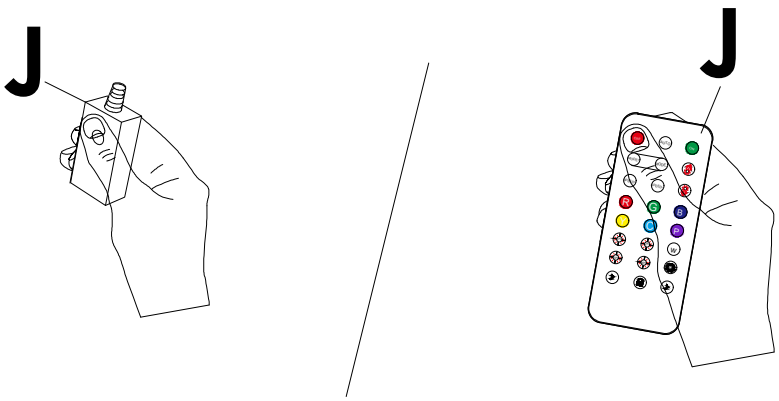

- Press and hold the power button to turn the LED lights on or off.
- Press and release the button switch to change the color and blink rate of the LED lights.

Note: Remote control battery is not included.

Made in Vietnam