INSTALLATION INSTRUCTIONS
INSTRUCTIONS D'INSTALLATION

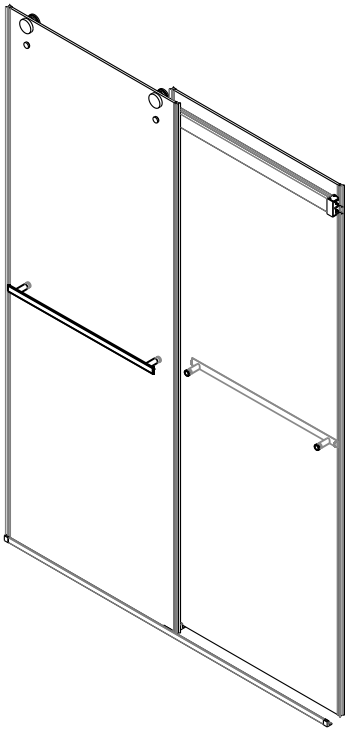

ASD01BEF6076MB8
ASD01BEF6076B8
ASD01BEF6074MB8
ASD01BEF6074BN8
ASD01BEF6074BG8

AB1/AB2/AB19/AB20/AB23

✉ support@aquivacoast.com

READ THESE WARNINGS BEFORE PROCEEDING

IMPORTANT -Inspect all glass panels, parts, and hardware for damage prior to installing. Do not proceed if damage is detected.

IMPORTANT -Glass is very HEAVY. It is recommended that this door be installed by professionals with a minimum of two adults who are experienced in the process.
IMPORTANT -Glass is manufactured TEMPERED for safety, which causes it to shatter into small but sharp pieces, rather than large dagger like shards that could cause greater damage.

IMPORTANT -The weakest point on tempered glass is the corners. Keep the plastic corner protectors on until the glass is in place. Even the slightest bump could cause the glass to shatter.

IMPORTANT - DO NOT install the handle until the door is fully mounted. Lifting the door by the handle will cause the door to shatter.

IMPORTANT -ALL EDGE SEALS MUST BE FULLY INSTALLED properly before usage. Warranty will be voided otherwise.

IMPORTANT -On Sliding Door models, the door stop bumpers must be installed securely and adjusted to the prescribed distance from the wall. Warranty will be voided otherwise.

IMPORTANT -All hardware must be installed properly as per instruction. If the hardware is loose, the door's heavy glass will sag placing it's panel corners in jeopardy. Alternatively, hardware that is overly tightened could put the door into stress.

IMPORTANT -Once installed, treating the door by slamming it shut or throwing it open quickly could cause glass to shatter. Supervision should be provided for young children and the elderly.

LISEZ CES AVERTISSEMENTS AVANT DE PROCÉDER

IMPORTANT - Inspectez tous les panneaux de verre, les pièces et la quincaillerie pour vérifier qu'ils ne sont pas endommagés avant de procéder à l'installation.
Ne procédez pas à l'installation si des dommages sont détectés.

IMPORTANT - Le verre est très lourd. Il est recommandé que cette porte soit installée par des professionnels, avec un minimum de deux adultes expérimentés dans le processus.
IMPORTANT - Le verre est fabriqué de manière TEMPÉRÉE pour des raisons de sécurité, ce qui lui permet de se briser en petits morceaux tranchants, plutôt qu'en gros éclats semblables à des poignards qui pourraient causer des dommages plus importants.

IMPORTANT - Les coins sont le point le plus faible du verre trempé. Gardez les protections d'angle en plastique jusqu'à ce que le verre soit en place. Le moindre choc pourrait faire éclater le verre.

IMPORTANT - NE PAS installer la poignée tant que la porte n'est pas entièrement montée. Si vous soulevez la porte par la poignée, elle se brisera.

IMPORTANT - TOUS LES JOINTS DE BORDEAUX DOIVENT ÊTRE COMPLÈTEMENT INSTALLÉS avant l'utilisation.
Dans le cas contraire, la garantie sera annulée

IMPORTANT - Sur les modèles à porte coulissante, les butoirs de porte doivent être installés solidement et réglés à la distance prescrite par rapport au mur. Dans le cas contraire, la garantie sera annulée.

IMPORTANT - Toutes les pièces de quincaillerie doivent être installées correctement selon les instructions. Si la quincaillerie est mal fixée, le verre lourd de la porte s'affaissera, ce qui mettra en péril les coins du panneau.
Par ailleurs, si la quincaillerie est trop serrée, la porte risque d'être soumise à des contraintes.

IMPORTANT - Une fois la porte installée, la traiter en la claquant ou en l'ouvrant rapidement peut faire éclater le verre. Les jeunes enfants et les personnes âgées doivent être surveillés.

✉ support@aquivacoast.com

Before You Start

Thank you and congratulations on your purchase of a new Shower Door from US. We hope it will provide you and your home with years of satisfying functionality, usage and beauty.

Please read this manual carefully as it contains information and instructions about how to safely and properly install this unit. If you do not follow these certain conditions for assembly, installation, and maintenance, your warranty may be affected.

1.Inspect boxes for shipping damage. If the product has been damaged, has parts missing, or has a finish defect, please contact our customer support department within five business days of the delivery date.

2.NOTE:You should consult with your local building codes with any questions regarding installation compliance standards. Plumbing and building codes may vary by location.

3.Before installing, ensure that all installation surfaces are level, and have the strength to support the heavyweight of this shower door assembly. This shower door should only be installed to your existing wall studs, or with pre-installed two-by-six wood reinforcements behind finished walls.

4.This Shower Door assembly is very heavy and requires professional installation.

Avant de commencer

Nous vous remercions et vous félicitons d'avoir acheté une nouvelle porte de douche chez nous. Nous espérons qu'elle
Nous espérons qu'elle vous apportera, à vous et à votre maison, des années de satisfaction en termes de fonctionnalité, d'utilisation et de beauté.

Veuillez lire attentivement ce manuel car il contient des informations et des instructions sur la manière d'installer correctement et en toute sécurité cet appareil. Si vous ne respectez pas ces conditions d'assemblage, d'installation et d'entretien, votre garantie peut être affectée.

1. Inspecter les boîtes pour vérifier qu'elles n'ont pas été endommagées pendant le transport. Si le produit est endommagé, s'il manque des pièces ou s'il présente un défaut de finition, veuillez contacter notre service d'assistance à la clientèle dans les cinq jours ouvrables suivant la date de livraison.

2. REMARQUE : Pour toute question concernant les normes de conformité de l'installation, il convient de consulter le code du bâtiment local. Les codes de la plomberie et de la construction peuvent varier d'un endroit à l'autre.

3. Avant de procéder à l'installation, assurez-vous que toutes les surfaces d'installation sont de niveau et qu'elles ont la capacité de supporter le poids élevé de cette porte de douche. Cette porte de douche ne doit être installée que sur les montants muraux existants ou avec des renforts en bois préinstallés de deux par six derrière les murs finis.

4. Cette porte de douche est très lourde et nécessite une installation professionnelle.

✉ support@aquivacoast.com

Tools

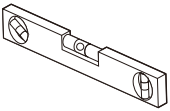

Level

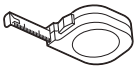

Tape Measure

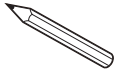

Pencil

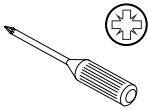

Phillips Screwdriver

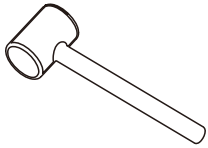

Hammer

Drill bit (Ø 1/4") (6mm)

Drill bit (Ø 1/8") (3.2mm)

Power Drill

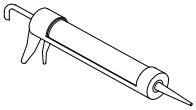

Silicone

Painter's Tape

Utility Knife

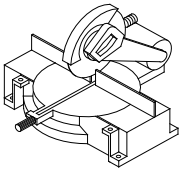

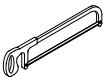

Miter saw or Hacksaw

HexHead driver bits

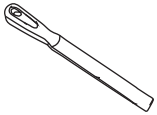

Metal File

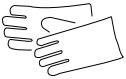

Work Gloves

Safety Glasses

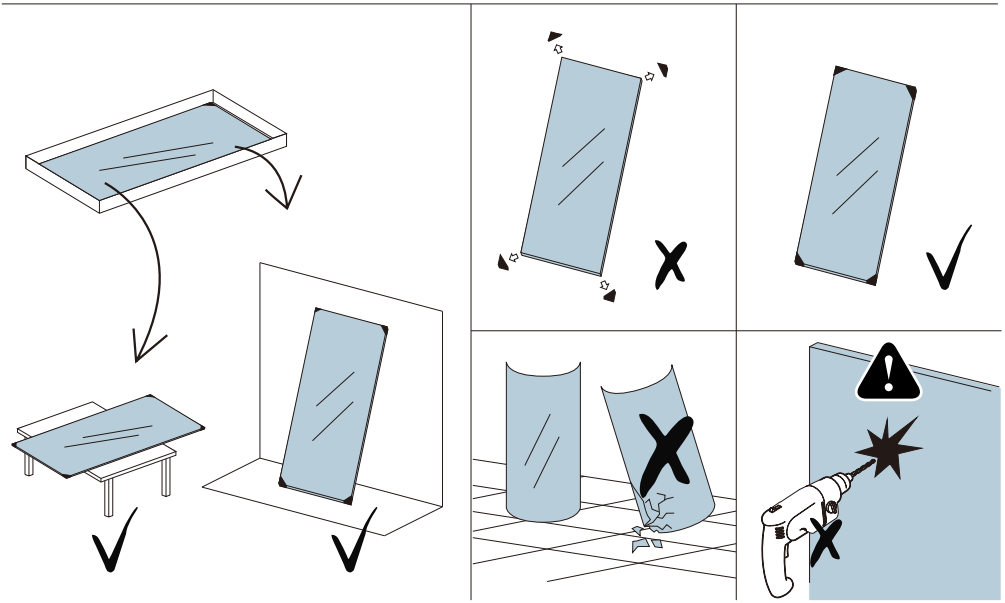

✉ support@aquivacoast.com

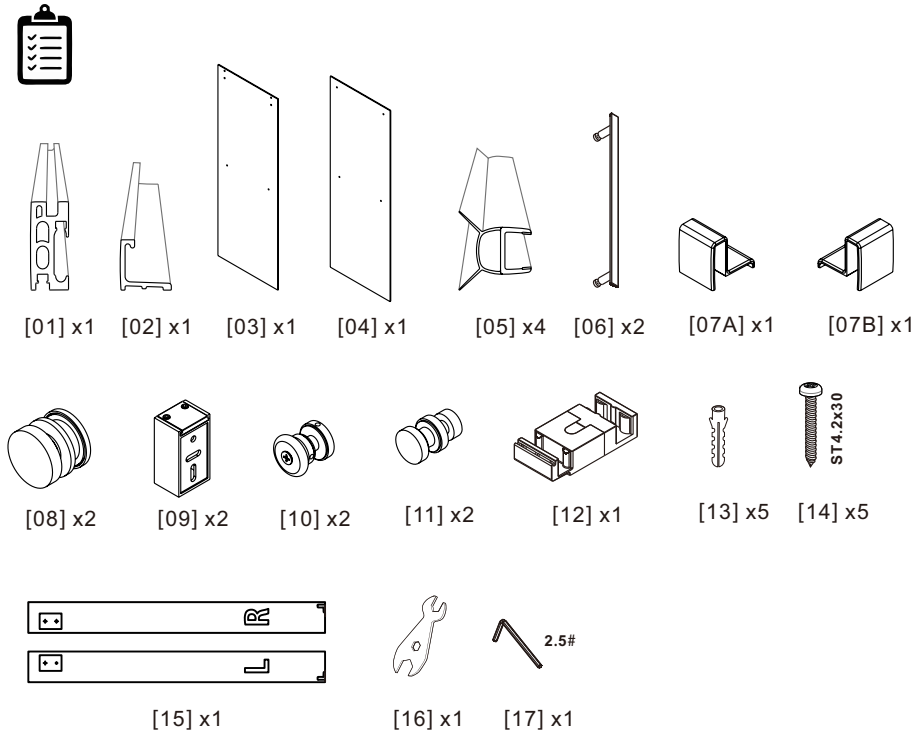

NOTE: Unpack your unit carefully and inspect it. Lay out and identify all parts using the detailed diagram and packing list in this manual as a reference. Before discarding the carton, check for small hardware bags that may have fallen to the bottom of the box.

REMARQUE : déballez votre appareil avec précaution et inspectez-le. Disposez toutes les pièces et identifiez-les à l'aide du schéma détaillé et de la liste de colisage figurant dans ce manuel. Avant de jeter le carton, vérifiez qu'aucun petit sachet de visserie ne soit tombé au fond de la boîte.

Parts List

Item#	DESCRIPTION	QTY
01	Upper Track	1
02	Bottom Rail	1
03	Door Panel	1
04	Door Panel	1
05	Air Bubble Rubber Strip	4
06	Towel Bar	2
07	Decorative cover	2
08	Top Roller	2

Item#	DESCRIPTION	QTY
09	Guide Rail Bracket	2
10	Top Roller	2
11	Safety Pin	2
12	Guide Block	1
13	Wall Anchor	5
14	Round Head Screw ST4.2x30	5
15	Drilling Template	1
16	Wrench	1
17	Allen Key 2.5#	1

✉ support@aquivacoast.com

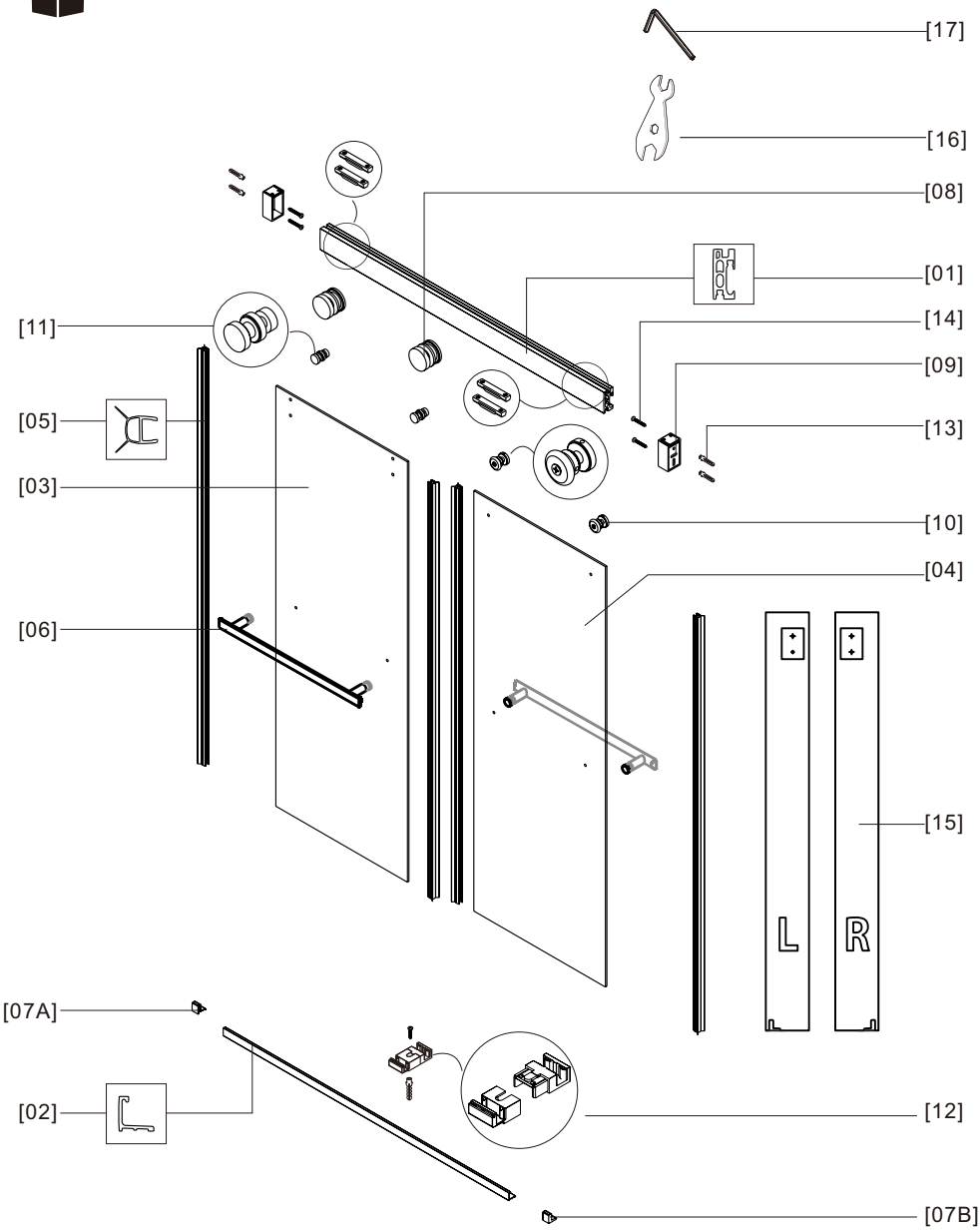

support@aquivacoast.com

01

Verify that the threshold is level and the walls are plumb. Then, measure the finished opening width at the top(at the specified model height) and at the bottom.

Vérifiez que le seuil est de niveau et que les murs sont d'aplomb. Mesurez ensuite la largeur de l'ouverture finie en haut (à la hauteur spécifiée pour le modèle) et en bas.

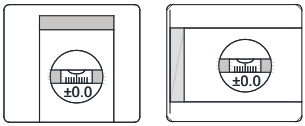

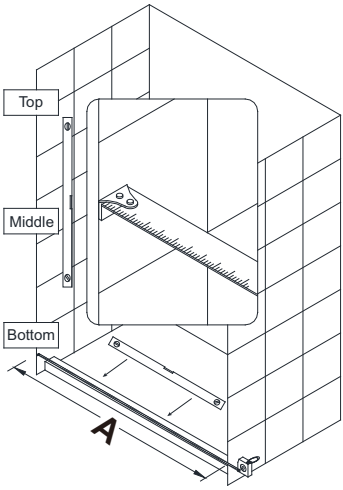

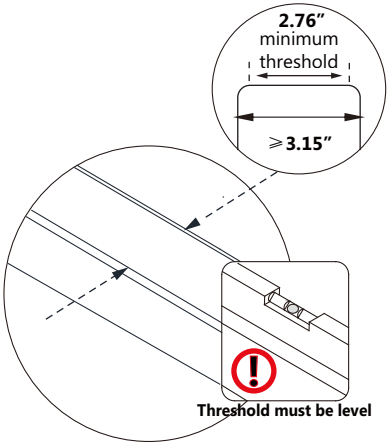

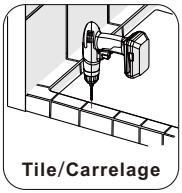
Tile/Carrelage

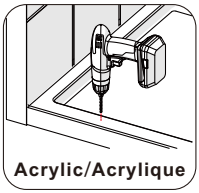
Acrylic/Acrylique

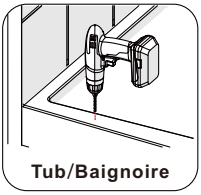
Tub/Baignoire

TIP

Contact the manufacturer of the base, tub or threshold material with any questions regarding the drilling of holes into their product.

Pour toute question concernant le perçage de trous dans leur produit, veuillez contacter le fabricant de la base, de la baignoire ou du seuil.

support@aquivacoast.com

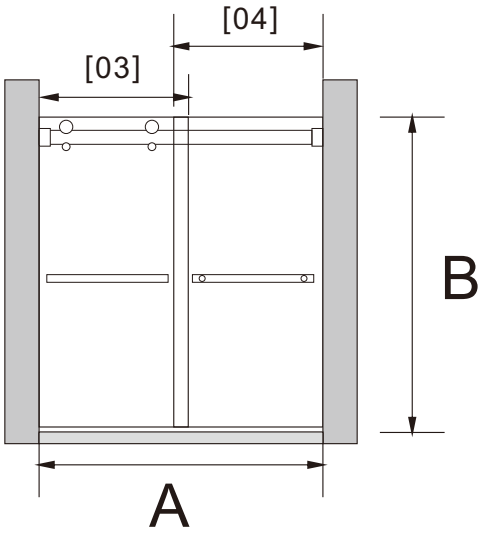

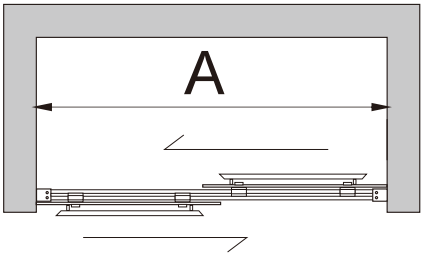

Model#	Door Panel [03]	Door Panel [04]	Dimension “A” Width	Dimension “B” Height
ASD01BEF6076	30.1"	30.1"	56" to 60"	76"
ASD01BEF6074	30.1"	30.1"	56" to 60"	74"

✉ support@aquivacoast.com

03

[01] x1

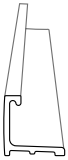

[02] x1

1. Measure the actual dimensions of the door opening “A”. The required length for the Upper Track (01) is: C = A - 0.63", trim off the excess portion.
2. The required length for the Bottom Rail (02) is: D = A - 0.2", trim off the excess portion.

Note: After cutting, the surface must be smoothed with a metal file.

1. Mesurez les dimensions réelles de l'ouverture de la porte « A ». La longueur requise pour le rail supérieur (01) est : C = A - 0,63 po, coupez l'excédent.
2. La longueur requise pour le rail inférieur (02) est : D = A - 0,2 po, coupez l'excédent.

Remarque : après la coupe, la surface doit être lissée à l'aide d'une lime métallique.

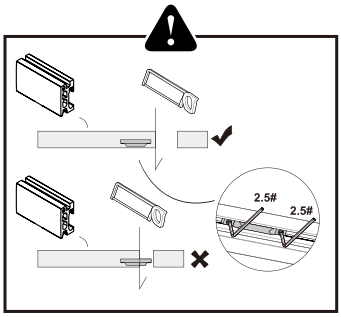

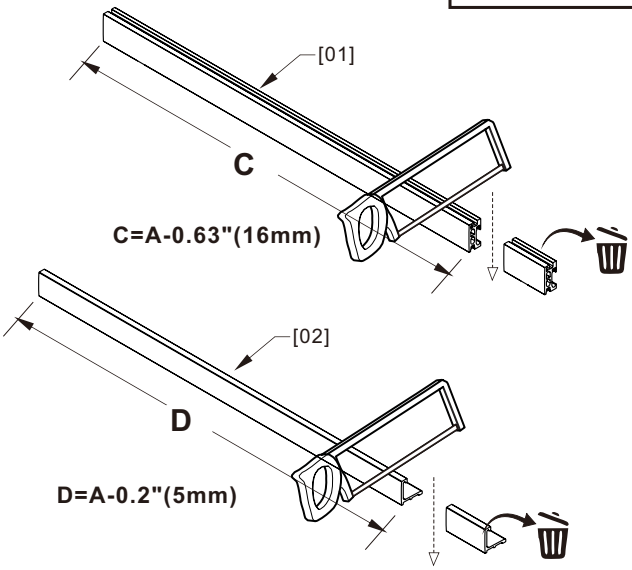

✉ support@aquivacoast.com

04

[15] x1

After wiping the installation area clean with a soft cloth, apply the drilling template (15). The position of the stickers on both sides must be consistent, and the stickers on the left and right sides must be vertical. After the stickers are properly placed, use a pen to mark the installation position for the bottom water retainer.

Après avoir nettoyé la zone d'installation à l'aide d'un chiffon doux, appliquez le gabarit de perçage (15). La position des autocollants des deux côtés doit être identique, et les autocollants des côtés gauche et droit doivent être verticaux. Une fois les autocollants correctement placés, utilisez un stylo pour marquer la position d'installation du dispositif de rétention d'eau inférieur.

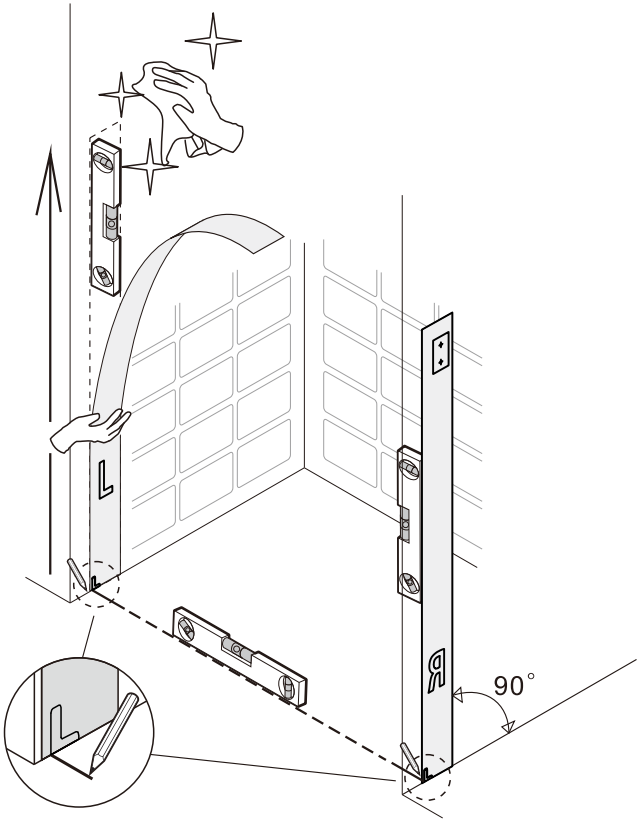

support@aquivacoast.com

05

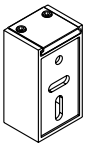

[09] x2

[13] x4

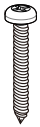

ST4.2x30

[14] x4

1. As shown in the diagram, use a ⌀1/4" (6 mm) drill bit to drill holes at the marked positions on the Drilling Template, then peel off the sticker. Insert the Wall Anchor (13) into the hole.
2. Remove the cover plate from the Guide Rail Bracket (09), then secure the Guide Rail Bracket to the wall using the Round Head Screw ST4.2x30 (14). (Note: The Guide Rail Bracket must remain level.)

1. Comme indiqué sur le schéma, utilisez un foret de ⌀1/4" (6 mm) pour percer des trous aux emplacements marqués sur le gabarit de perçage, puis retirez l'autocollant. Insérez la cheville murale (13) dans le trou.
2. Retirez la plaque de recouvrement du support de rail de guidage (09), puis fixez le support de rail de guidage au mur à l'aide de la vis à tête ronde ST4.2x30 (14). (Remarque : le support de rail de guidage doit rester à niveau.)

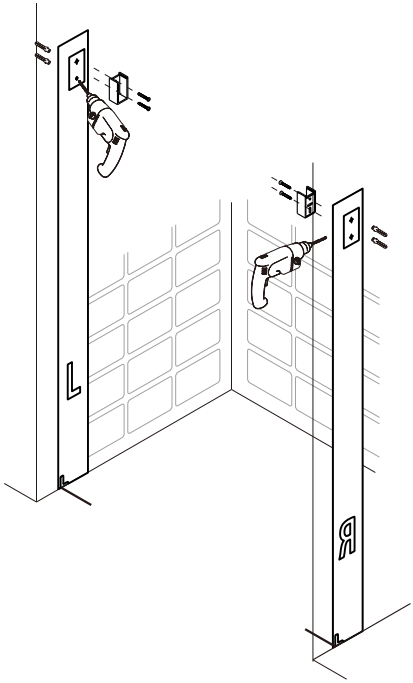

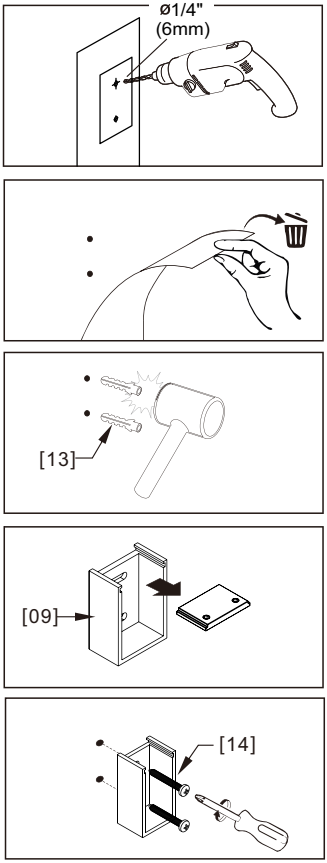

✉ support@aquivacoast.com

06

[01] x1

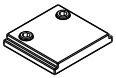

[09] x2

[17] x1

Place the Upper Track (01) into the Guide Rail Bracket, then cover it with the cover plate. Finally, use the Allen Key 2.5# (17) to tighten the cover plate screws, securing the Upper Track.

Placez le rail supérieur (01) dans le support de rail de guidage, puis recouvrez-le avec la plaque de recouvrement. Enfin, utilisez la clé Allen 2,5# (17) pour serrer les vis de la plaque de recouvrement, fixant ainsi le rail supérieur.

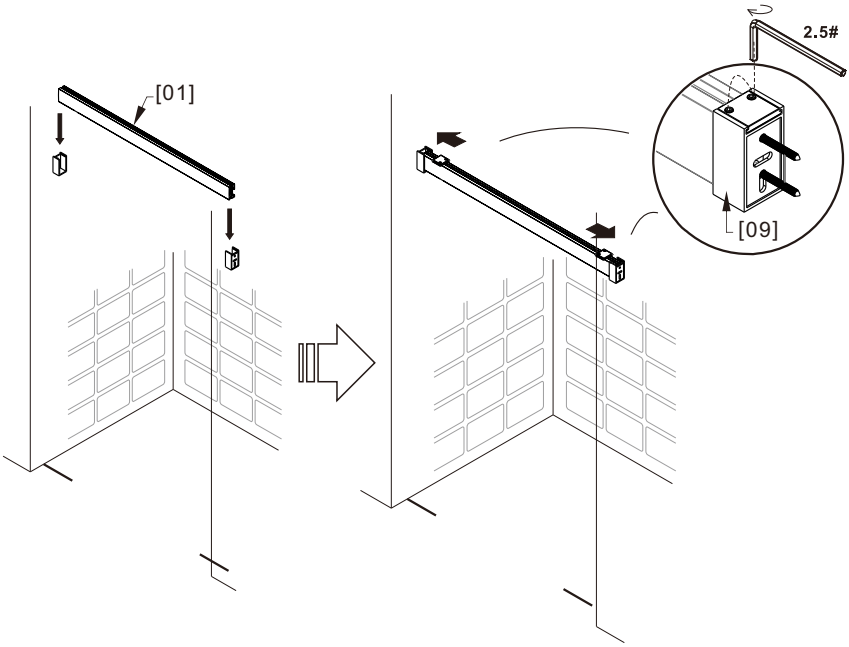

✉ support@aquivacoast.com

07

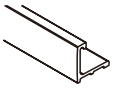

[02] x1

[07A] x1

[07B] x1

1. Apply silicone sealant to the interior of the Decorative Cover (07) and to the bottom of the Bottom Rail (02). Then install the Decorative Covers (07A & 07B) onto both ends of the Bottom Rail.
2. Position the assembled Bottom Rail at the installation location according to the alignment lines specified in step "04".

1. Appliquez du mastic silicone à l'intérieur du cache décoratif (07) et au bas du rail inférieur (02). Installez ensuite les caches décoratifs (07A et 07B) aux deux extrémités du rail inférieur.
2. Positionnez le rail inférieur assemblé à l'emplacement d'installation en suivant les lignes d'alignement indiquées à l'étape "04".

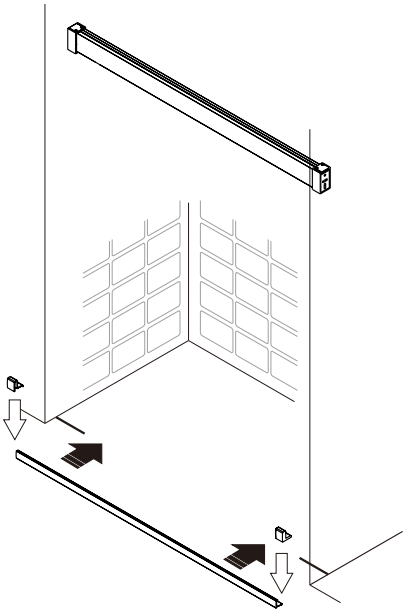

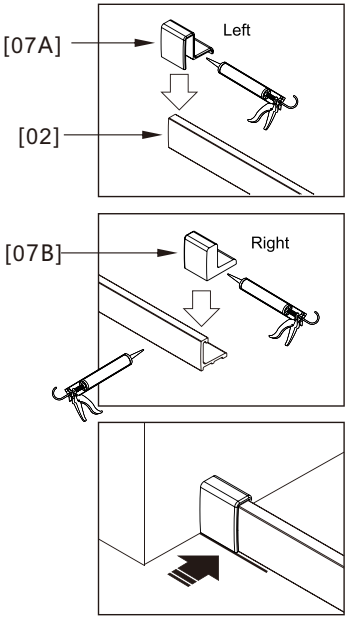

✉ support@aquivacoast.com

08

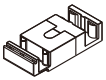

[12] x1

1. As shown in Figure 1, press the switch on the Guide Block (12) to separate it into two parts: “a” and “b”.
2. First, snap part “a” into the Bottom Rail. Then, use a ruler to measure the Bottom Rail and find the midpoint dimension. Slide part ‘a’ to the centered position and mark the hole location where part “a” is centered with a marker pen.

1. Comme illustré à la figure 1, appuyez sur l'interrupteur du bloc de guidage (12) pour le séparer en deux parties : « a » et « b ».
2. Commencez par encliqueter la partie « a » dans le rail inférieur. À l'aide d'une règle, mesurez le rail inférieur et déterminez la dimension du point médian. Faites glisser la partie « a » jusqu'à la position centrale et marquez l'emplacement du trou où la partie « a » est centrée à l'aide d'un marqueur.

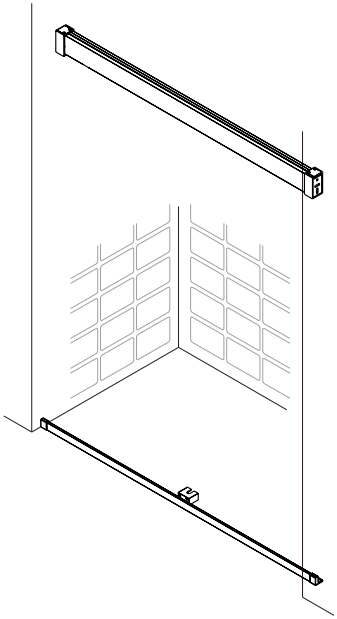

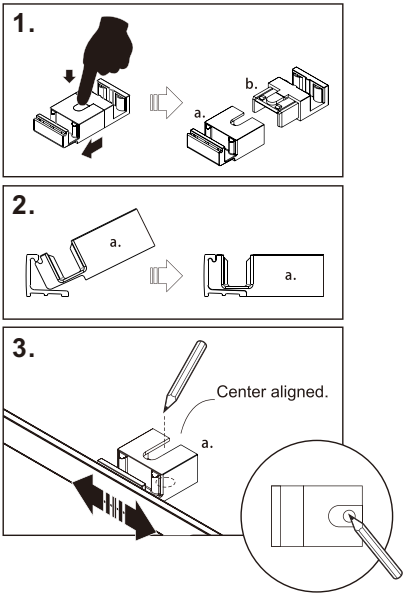

✉ support@aquivacoast.com

09

[13] x1

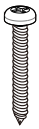

ST4.2x30

[14] x1

1. Drill mounting holes at the marked positions using a ⌀1/4" (6 mm) drill bit, then hammer the Wall Anchor (13) into the holes.
2. Secure "a" to the mounting surface using a Round Head Screw ST4.2x30 (14).

1. Percez des trous de montage aux emplacements marqués à l'aide d'un foret de ⌀1/4" (6 mm), puis enfoncez la cheville murale (13) dans les trous à l'aide d'un marteau.
2. Fixez "a " à la surface de montage à l'aide d'une vis à tête ronde ST4.2x30 (14).

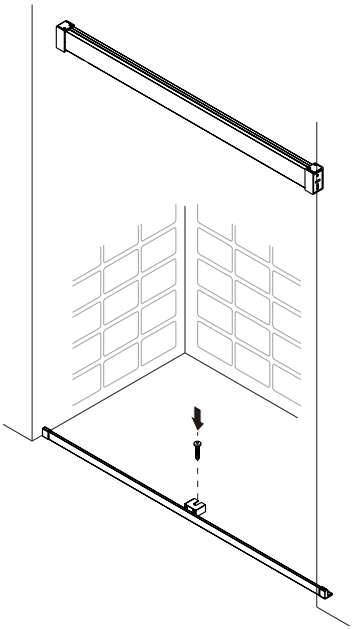

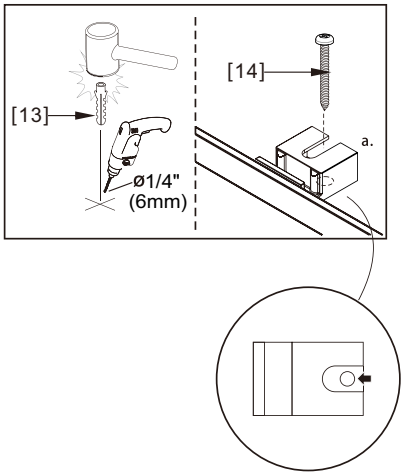

✉ support@aquivacoast.com

10

[03] x1

[08] x2

[16] x1

1. Install the Top Roller (08) onto the Door Panel (03), ensuring the decorative cover faces outward from the shower enclosure.
2. Hang the Door Panel with the assembled roller onto the Upper Track (01), simultaneously snapping the bottom into the groove of component “a”.

Note: Before installing Door Panel (03), place Door Panel (04) inside the shower enclosure first. Never place glass directly on tile or concrete floors. Always use wooden boards or cardboard as protective padding.

1. Installez le rouleau supérieur (08) sur le panneau de porte (03), en veillant à ce que le cache décoratif soit tourné vers l'extérieur de la cabine de douche.
2. Accrochez le panneau de porte avec le rouleau assemblé sur le rail supérieur (01), en enclenchant simultanément la partie inférieure dans la rainure du composant " a ".

Remarque : avant d'installer le panneau de porte (03), placez d'abord le panneau de porte (04) à l'intérieur de la cabine de douche. Ne posez jamais le verre directement sur un sol carrelé ou en béton. Utilisez toujours des planches de bois ou du carton comme protection.

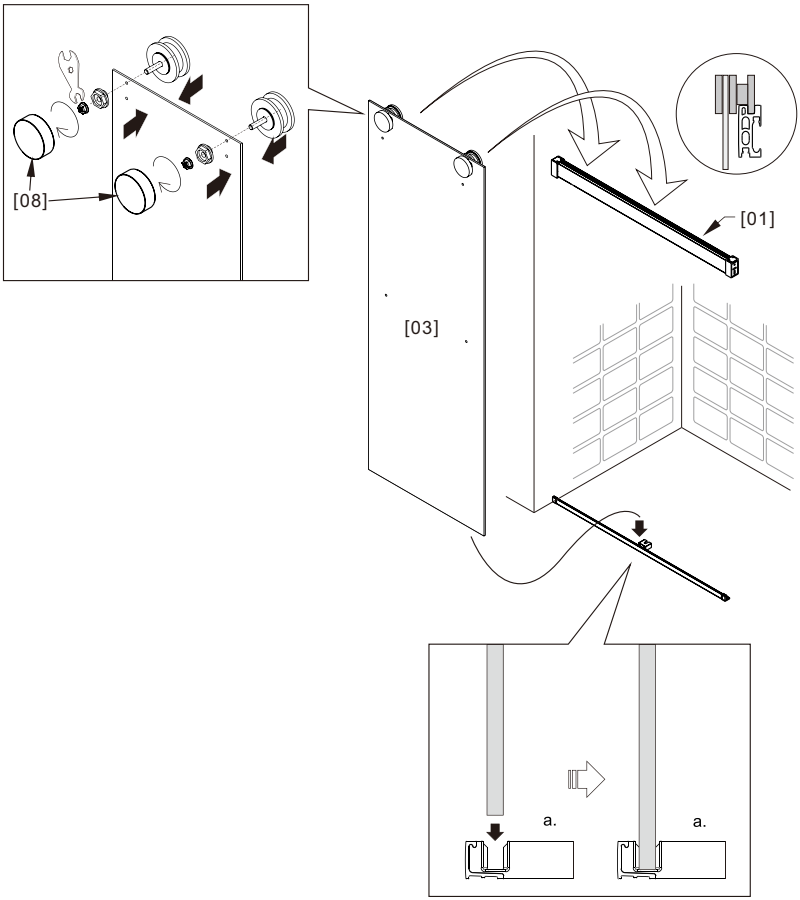

✉ support@aquivacoast.com

11

Install the Safety Pin (11) onto the Door Panel (03).

Installez la goupille de sécurité (11) sur le panneau de porte (03).

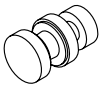

[11] x2

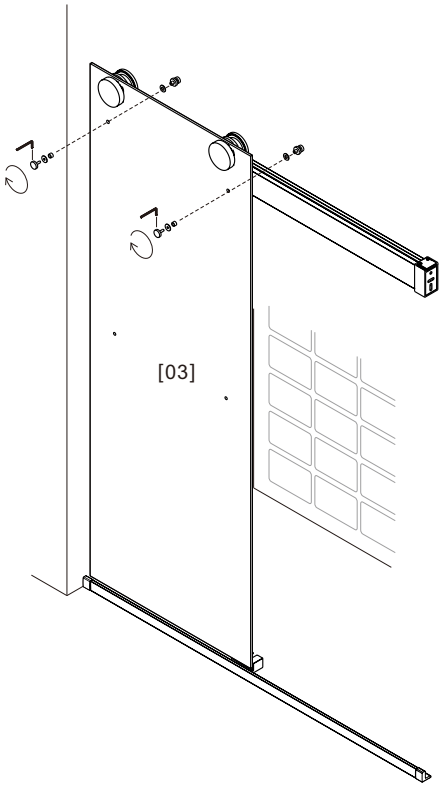

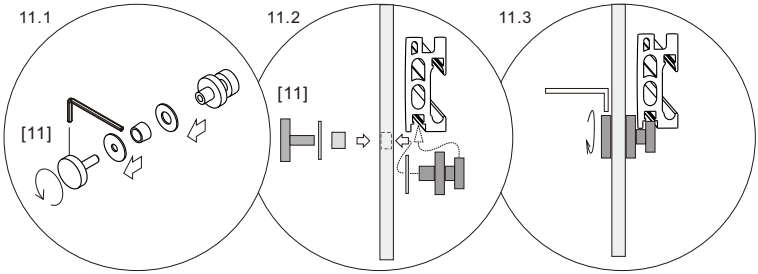

support@aquivacoast.com

12

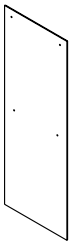

[04] x1

[10] x2

b.

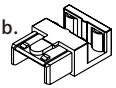

[12] x1

1. Install the Top Roller (10) onto the Door Panel (04), then mount the Door Panel (04) onto the Upper Track by aligning it with the reserved notch on the inner side of the Upper Track.
2. Snap the "b" component of the Guide Block onto the Door Panel (04), then re-engage the "b" component into the groove of the "a" component.

1. Installez le rouleau supérieur (10) sur le panneau de porte (04), puis montez le panneau de porte (04) sur le rail supérieur en l'alignant avec l'encoche prévue à cet effet sur la face intérieure du rail supérieur.
2. Enclenchez le composant" b "du bloc de guidage sur le panneau de porte (04), puis réengagez le composant " b " dans la rainure du composant " a ".

12.1

[10]

[04]

12.2

[04]

[12] b.

✉ support@aquivacoast.com

13

[05] x4

Install the Air Bubble Rubber Strip (05) onto the sides of both doors.

Installez la bande en caoutchouc à bulles d'air (05) sur les côtés des deux portes.

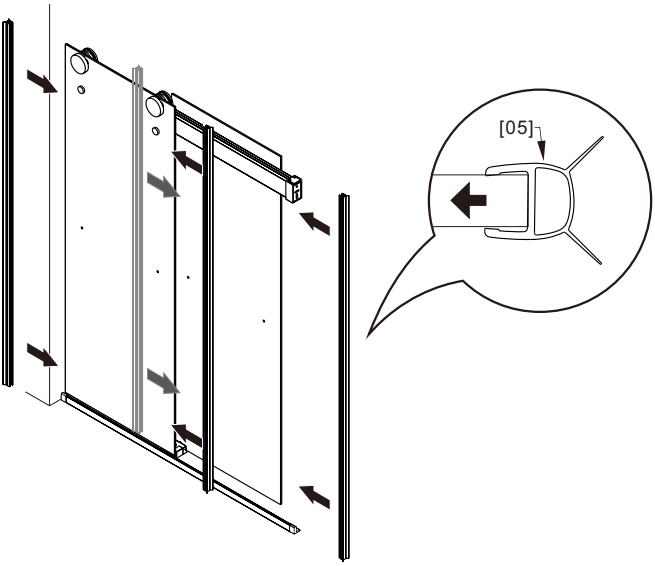

14

[06] x2

Install Towel Bar (06)

Installer le porte-serviettes (06)

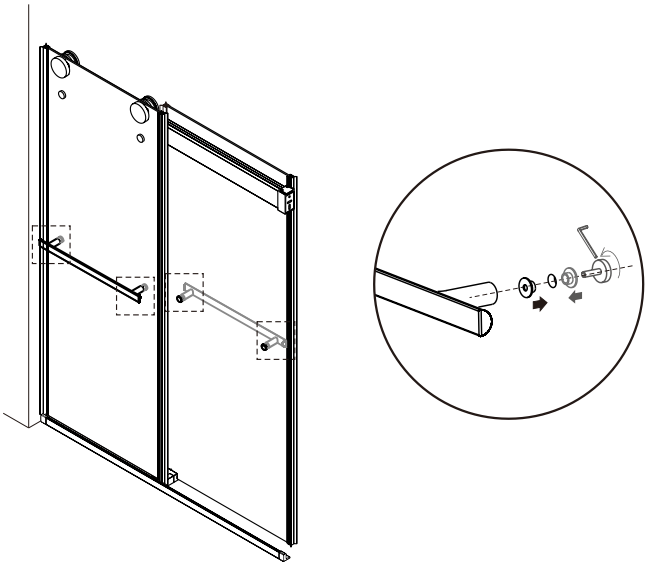

support@aquivacoast.com

15

2.5#

Observe whether the doors exhibit a buffering effect during closure, or if the buffer causes premature stopping of the sliding motion, resulting in gaps between the door and wall. In such cases, adjust the front-to-back position of the buffer assembly.
1. Use a 2.5# (17) Allen Key to loosen the two positioning screws on the buffer assembly. Adjust the buffer's position so that the wall-facing side is 2.2" from the wall. Ensure the Safety Pin is centered within the buffer assembly when the door is closed.
2. After achieving the correct position, retighten the positioning screws on the buffer assembly.

Observez si les portes présentent un effet d'amortissement lors de la fermeture ou si l'amortisseur provoque un arrêt prématuré du mouvement de glissement, entraînant des espaces entre la porte et le mur. Dans ce cas, ajustez la position avant-arrière de l'ensemble amortisseur.
1. Utilisez une clé Allen de 2,5 # (17) pour desserrer les deux vis de positionnement de l'ensemble amortisseur. Réglez la position de l'amortisseur de manière à ce que le côté tourné vers le mur se trouve à 2,2 pouces du mur. Assurez-vous que la goupille de sécurité est centrée dans l'ensemble amortisseur lorsque la porte est fermée.
2. Une fois la position correcte obtenue, resserrez les vis de positionnement de l'ensemble amortisseur.

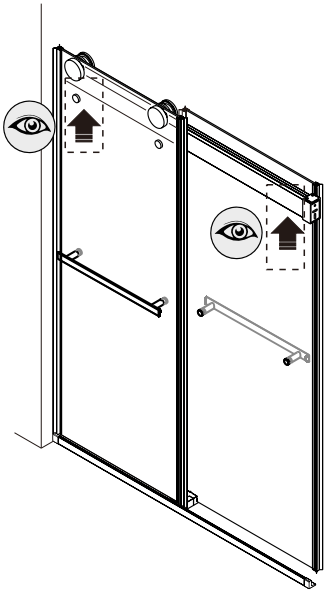

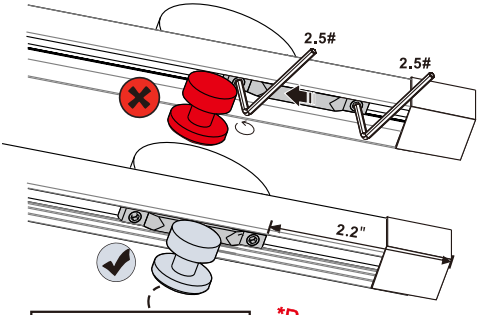

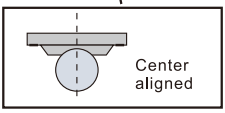

*Pay attention to the distance of the buffer block and the wall

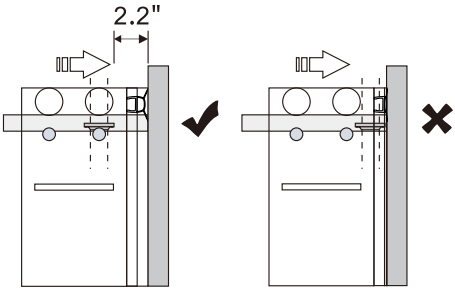

support@aquivacoast.com

16

3#

[16] x1

Based on the adjustments made in the previous step, observe whether the limit assembly is flush against the Safety Pin. If a gap exists between them, adjust the height of the Top Roller (08) as shown: Use the Wrench (16) and the Top Roller's standard Allen Key #3 to rotate the plastic nut. Once the limit assembly is flush against the Safety Pin, the adjustment is complete. Tighten the metal lock nut and reinstall the pulley decorative cover.

En fonction des réglages effectués à l'étape précédente, vérifiez si le dispositif de fin de course est bien aligné avec la goupille de sécurité. S'il y a un espace entre les deux, réglez la hauteur du rouleau supérieur (08) comme indiqué : utilisez la clé (16) et la clé Allen standard n° 3 du rouleau supérieur pour tourner l'écrou en plastique. Une fois que le dispositif de fin de course est bien aligné avec la goupille de sécurité, le réglage est terminé. Serrez l'écrou de blocage métallique et réinstallez le cache décoratif de la poulie.

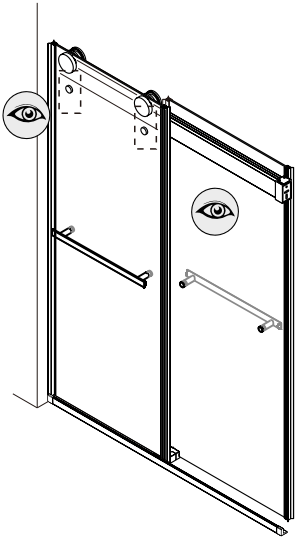

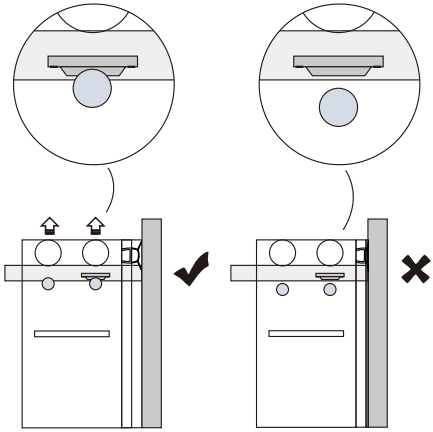

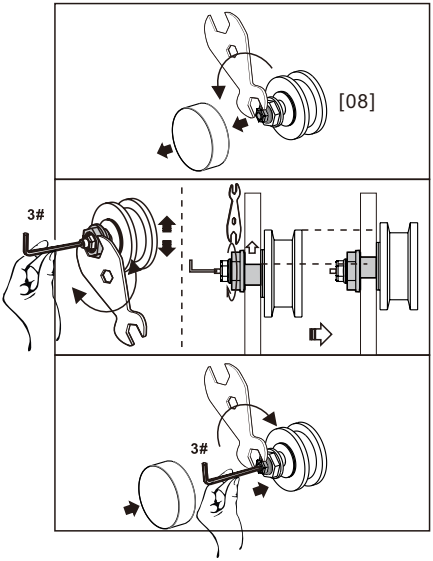

✉ support@aquivacoast.com

17

Then apply a circle of silicone sealant around the outer surface of the screen. Do not use for 24 hours.

Puis appliquez un cercle de mastic silicone autour de la surface extérieure de l'écran. Ne pas utiliser pendant 24 heures.

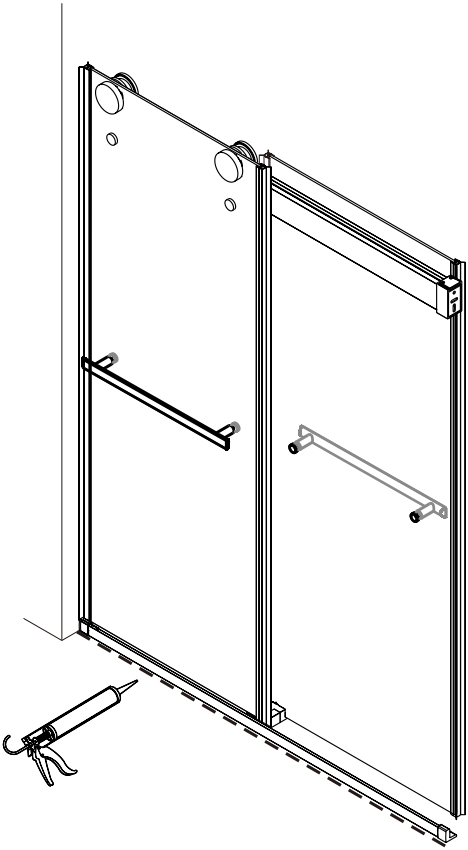

✉ support@aquivacoast.com

Care and Maintenance

As with any luxury item, maintenance and care are critical to the long-lasting quality and enjoyment of your shower door. The proper care and maintenance outlined in this section are necessary to ensure the longevity of the unit. Damage caused by not following the care and maintenance guidelines in this section is not covered under the manufacturer's warranty.

Caring for your Hardware:

• The best way to maintain the beautiful finish on your shower's hardware is use a dry towel to thoroughly dry the hardware after every use. Hardware kept clean regularly will not collect mineral deposits and require the use of a cleansing solution.

• If a cleansing solution is required, use only a mild soap and warm water in small amounts, and gently clean with a non-abrasive cloth. After cleaning, rinse thoroughly with warm water and dry.

• Important: many over-the-counter cleaners will harm the metal or powder-coat finish causing permanent damage even though their directions may indicate safe use. Additionally, never use a scouring agent to clean the metal or glass.

• Regularly inspect your hardware for loosening due to usage and home shifting. Inspect and tighten hinges, glass clamps, support bars, wall channels, rollers, door guides and any other associated hardware pieces.

WARNING: Could cause SERIOUS INJURY. All hardware must be installed properly as per instruction. If the hardware is loose, the door's heavy glass will sag placing its corners in jeopardy. Alternatively, hardware that is overly tightened could put the door into stress.

Caring for your Glass:

• Keep your shower glass looking like new by rinsing down its panels and squeegee dry after every use. Towel dry any drops remaining the squeegee left behind.

• In areas where water has a high mineral content, dried water droplets could leave a deposit mark, including models with our Star Cast coating. Mild acids, like white vinegar with warm water, will often remove the marks quickly with a soft sponge.

• Be sure all edge seals are securely in place at all times, and NEVER allow the door to slam shut.

• Examine the glass periodically for cracks or chips; and pay special attention to its corners, edges and around the holes that accommodate screws or other hardware.

✉ support@aquivacoast.com

Entretien et maintenance

Comme pour tout article de luxe, l'entretien et la maintenance sont essentiels à la qualité et à l'agrément durables de votre porte de douche. L'entretien et la maintenance décrits dans cette section sont nécessaires pour assurer la longévité de l'unité. Les dommages causés par le non-respect des consignes d'entretien de cette section ne sont pas couverts par la garantie du fabricant.

Entretien de la quincaillerie :

• La meilleure façon de conserver la belle finition de la quincaillerie de votre douche est d'utiliser une serviette sèche pour bien sécher la quincaillerie après chaque utilisation. Une quincaillerie maintenue propre régulièrement n'accumulera pas de dépôts minéraux et ne nécessitera pas l'utilisation d'une solution nettoyante.

• Si une solution de nettoyage est nécessaire, n'utilisez qu'un savon doux et de l'eau chaude en petites quantités, et nettoyez délicatement à l'aide d'un chiffon non abrasif. Après le nettoyage, rincez abondamment à l'eau chaude et séchez.

• Important : de nombreux nettoyants en vente libre abîment le métal ou le revêtement en poudre et causent des dommages permanents, même si leur mode d'emploi indique qu'ils peuvent être utilisés sans danger. En outre, n'utilisez jamais d'agent abrasif pour nettoyer le métal ou le verre.

• Inspectez régulièrement votre quincaillerie pour vérifier qu'elle ne se desserre pas en raison de l'usage et des déplacements de la maison. Inspectez et resserrez les charnières, les pinces à verre, les barres de soutien, les rails muraux, les rouleaux, les guides de porte et toutes les autres pièces de quincaillerie associées.

AVERTISSEMENT : Peut provoquer des blessures graves. Toutes les pièces de quincaillerie doivent être installées correctement, conformément aux instructions. Si la quincaillerie est mal fixée, le verre lourd de la porte s'affaissera, ce qui mettra les coins de la porte en danger. Par ailleurs, une quincaillerie trop serrée risque de soumettre la porte à des contraintes.

Entretien du verre :

• Pour que la vitre de votre douche reste comme neuve, rincez les panneaux et essuyez-les à la raclette après chaque utilisation. Essuyez avec une serviette les gouttes laissées par la raclette.

• Dans les régions où l'eau a une forte teneur en minéraux, les gouttelettes d'eau séchées peuvent laisser une marque de dépôt, y compris sur les modèles dotés de notre revêtement Star Cast. Des acides doux, comme le vinaigre blanc avec de l'eau chaude, permettent souvent d'éliminer rapidement les marques à l'aide d'une éponge douce.

• Assurez-vous que tous les joints d'étanchéité sont bien en place à tout moment et ne laissez JAMAIS la porte se refermer en claquant.

• Examinez régulièrement le verre pour vérifier qu'il n'y a pas de fissures ou d'éclats et accordez une attention particulière aux coins, aux arêtes et aux trous qui accueillent des vis ou d'autres éléments de quincaillerie.

AQUIVACOAST®
LIMITED WARRANTY

AQUIVA, INC. (d/b/a AQUIVACOAST) ("AquivaCoast") extends the following limited warranty for its products. This warranty is non-transferable and applies only to the original residential owner who purchased the product from an authorized AquivaCoast dealer, for as long as the original owner occupies the home in which the product was originally installed.

I. WARRANTY COVERAGE: SHOWER DOORS & ENCLOSURES

AquivaCoast warrants its shower doors, enclosures, and associated hardware to be free from defects in materials and workmanship under normal residential use.

- **Glass Components:** AquivaCoast offers a **Limited Lifetime Warranty** on all glass components. This guarantees the glass will be free from manufacturing defects that could lead to breakage or discoloration. This warranty does not cover breakage, scratches, or damage that occurs during or after installation.
- **Hardware Components:** All hardware components and moving parts (such as hinges, rollers, handles, and support bars) are covered by a **Five (5) Year Limited Warranty**.
- **Vinyl Seals & Gaskets:** Clear vinyl seals, sweeps, and gaskets are covered by a **One (1) Year Limited Warranty**. Please note that discoloration or changes due to water contact or the use of cleaners are considered normal wear and tear and are not covered.

II. WARRANTY EXCLUSIONS & LIMITATIONS

This warranty shall not apply to any product failure or damage caused by:

1. **Improper Installation or Handling:** Failure to follow the manufacturer's installation instructions, or any modifications made to the product. Installation must be performed by a licensed professional.
2. **Improper Care & Maintenance:** Damage caused by the use of abrasive cleaners, ammonia, bleach, acids, waxes, alcohol, solvents, or other chemicals not recommended for the product's finish. Use of abrasive pads, steel wool, or harsh cleaning tools will void the warranty.
3. **Misuse & Abuse:** Damage resulting from accident, negligence, product abuse, or misuse. This includes, but is not limited to, damage from sharp or heavy objects.
4. **Normal Wear & Tear:** Fading, scratches, or stains that occur over time with normal use.
5. **Environmental Factors:** Damage caused by hard water, mineral deposits, or air pollutants.
6. **Commercial Use:** This warranty is void if the product is installed or used in any industrial, commercial, or business application, including but not limited to hotels, motels, or multi-family housing.

7. **Labor & Associated Costs:** This warranty does not cover any costs associated with the removal, installation, or re-installation of the product or its components. This includes any labor charges, shipping costs, or other incidental or consequential damages.
8. **Damage in Transit:** It is the responsibility of the purchaser or installer to inspect the product upon delivery. Any damage discovered must be reported immediately to the seller and the shipping carrier.

III. HOW TO OBTAIN WARRANTY SERVICE

To make a warranty claim, the original purchaser must provide the following to AquivaCoast Customer Service:

1. **Proof of Purchase:** The original sales receipt from an authorized dealer.
2. **Detailed Description:** A clear description of the issue.
3. **Evidence of Defect:** Clear photographs or videos showing the defect.
4. **Product Information:** The product model number.

Upon receipt of a valid claim, AquivaCoast will, at its election: (1) Repair or replace the defective part(s) or product(s) at its own cost. (2) Issue a credit to be applied toward the purchase of a new AquivaCoast product.

The choice of remedy is at the sole discretion of AquivaCoast.

IV. LEGAL DISCLAIMER

AQUIVA, INC. (d/b/a AQUIVACOAST) PROVIDES THIS WARRANTY IN LIEU OF ALL OTHER WARRANTIES, EITHER EXPRESSED OR IMPLIED, INCLUDING BUT NOT LIMITED TO THE IMPLIED WARRANTIES OF MERCHANTABILITY AND FITNESS FOR A PARTICULAR PURPOSE. AQUIVA, INC. (d/b/a AQUIVACOAST) SHALL NOT BE LIABLE FOR ANY CONSEQUENTIAL, SPECIAL, OR INCIDENTAL DAMAGES. THE LIABILITY OF AQUIVA, INC. (d/b/a AQUIVACOAST) UNDER THIS WARRANTY IS LIMITED TO THE REPAIR OR REPLACEMENT OF THE DEFECTIVE PRODUCT OR PART AT AQUIVA, INC.'s (d/b/a AQUIVACOAST) DISCRETION.

Some states/provinces do not allow limitations on how long an implied warranty lasts, or the exclusion or limitation of special, incidental, or consequential damages, so these limitations and exclusions may not apply to you. This warranty gives you specific legal rights, and you may also have other rights which vary from state/province to state/province.

V. CONTACT FOR WARRANTY SERVICE

AquivaCoast Customer Service

Email: support@aquivacoast.com

Website: www.aquivacoast.com

✉ support@aquivacoast.com

NO.SMSS200004-V1.4