ITEM NO : BATHROOM VANITY SINK / MEUBLE LAVABO

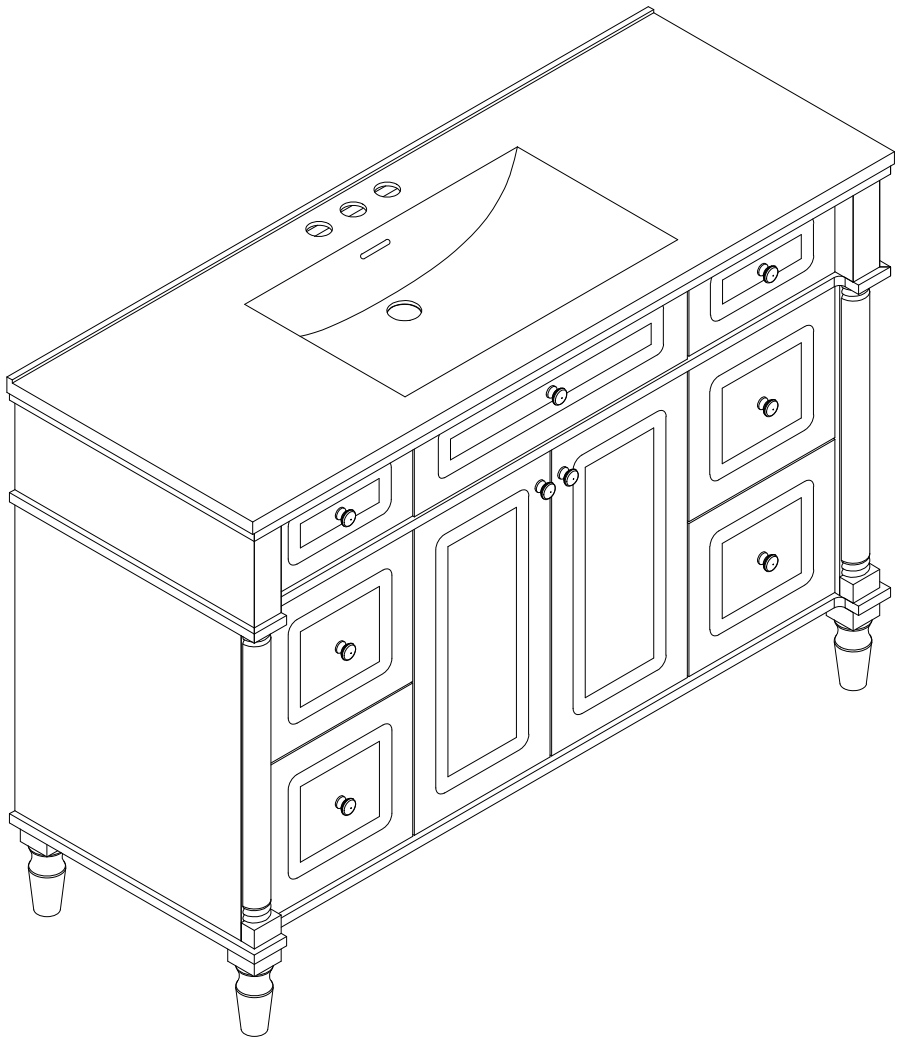

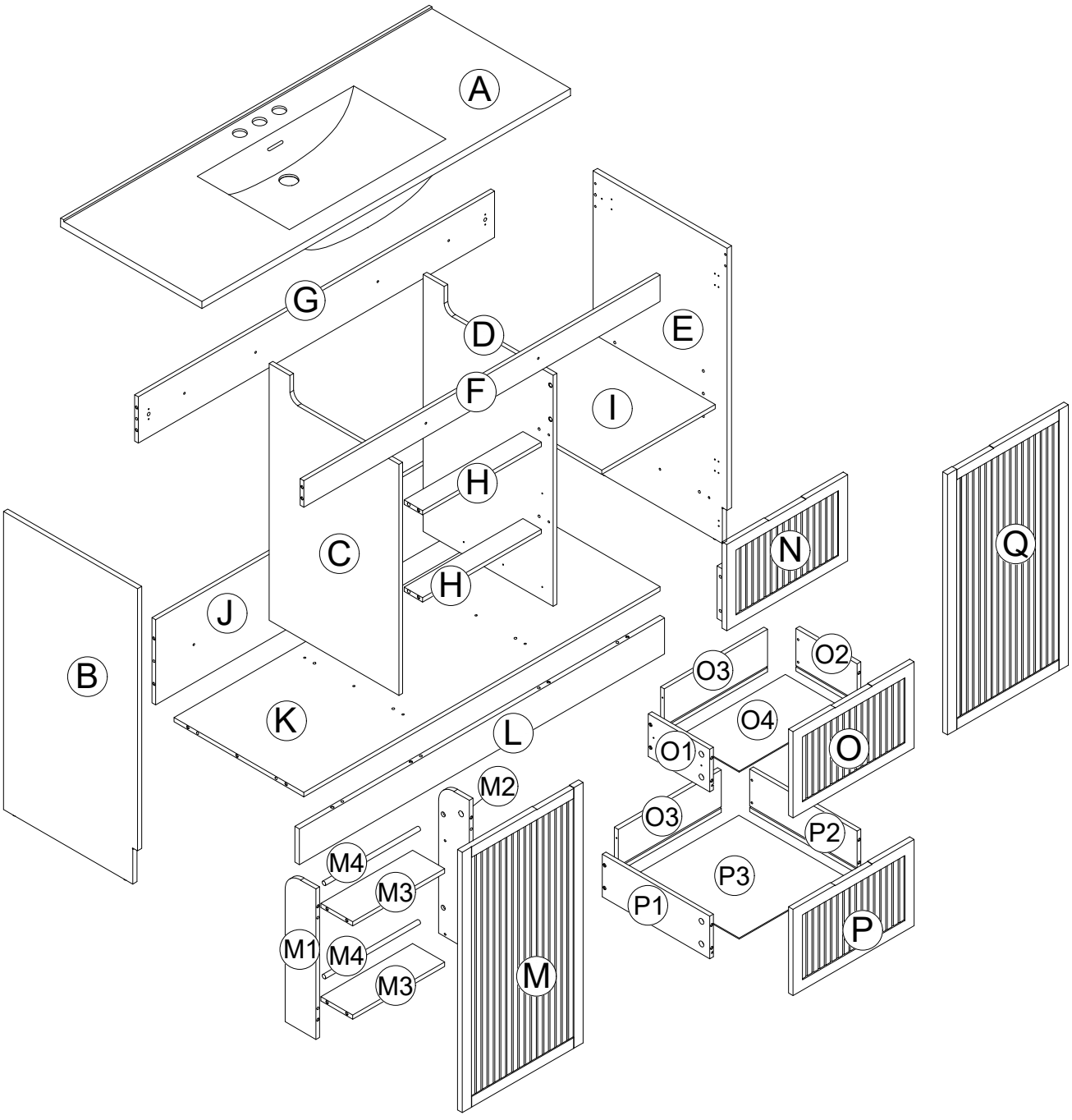
A
G
D
E
F
I
H
C
H
N
Q
J
B
O3
O2
K
L
O4
O1
O
M2
O3
P2
M4
P3
M3
P1
P
M1
M4
M
M3

PRODUCT PARTS / PIÈCES DU PRODUIT :

A
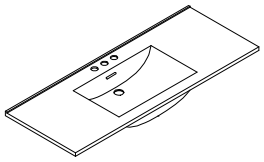
1 PC

B	C	D	E	F
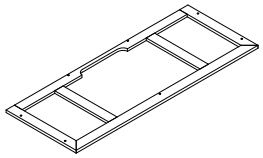	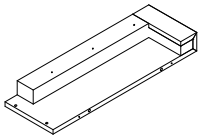	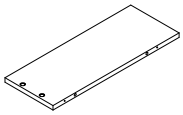	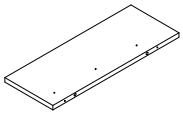	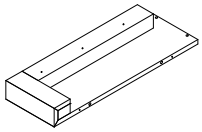
1 PC	1 PC	1 PC	1 PC	1 PC
G	H	I	J	K
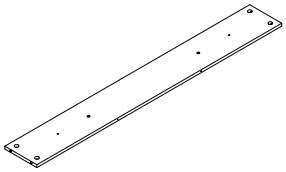	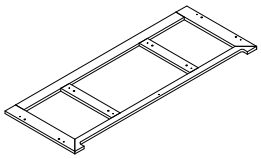	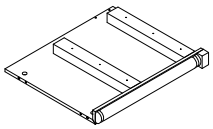	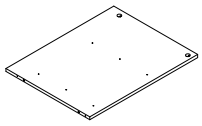	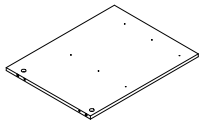
1 PC	1 PC	1 PC	1 PC	1 PC
L	M	N	O1	O2
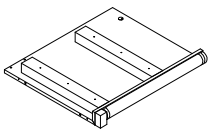	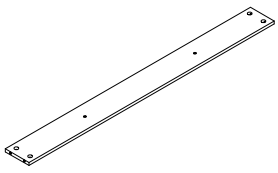	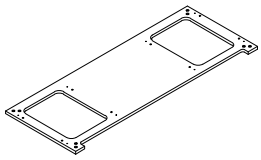	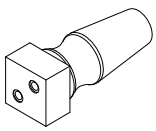	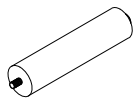
1 PC	1 PC	1 PC	4 PCS	1 PC

PRODUCT PARTS / PIÈCES DU PRODUIT :

P	Q	R	S	S1
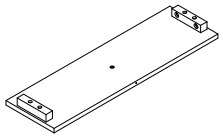	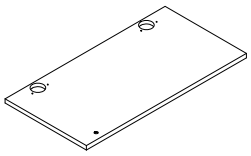	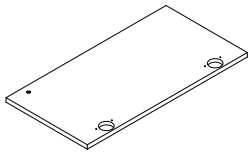	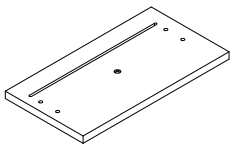	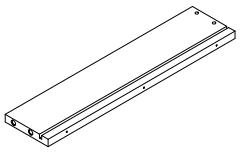
1 PC	1 PC	1 PC	1 PC	2 PCS
S2	S3	S4	T	U
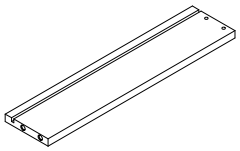	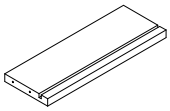	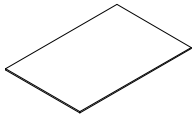	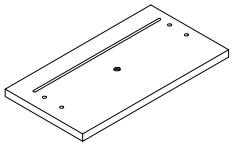	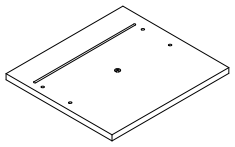
2 PCS	2 PCS	6 PCS	1 PC	2 PCS
U1	U2	U3	V	
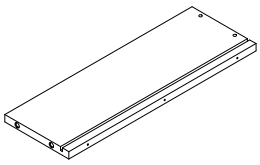	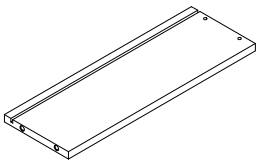	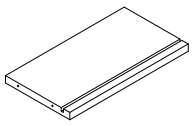	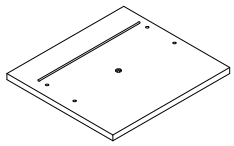	
4 PCS	4 PCS	4 PCS	2 PCS	

HARDWARE / MATÉRIEL:

①	②	③	④	⑤
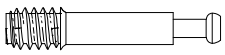 Ø6x33mm	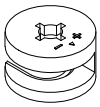 Ø15x9.5mm	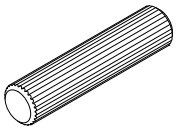 Ø6x30mm	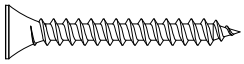 Ø4x30mm	 Ø3.5x12mm
40+2 PCS	40+2 PCS	28+1 PCS	52+2 PCS	100+4 PCS

⑥	⑦	⑧	⑨
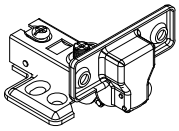 Half overlay hinge	 Ø1/4"x25mm	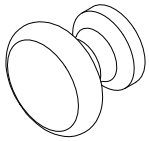	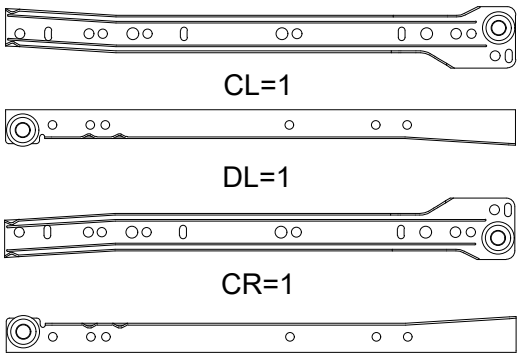 CL=1 DL=1 CR=1 DR=1 L350mm
4 PCS	12 PCS	9 PCS	

⑩	⑪	⑫	
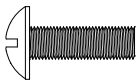 Ø5/32"x18mm	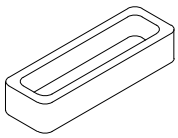	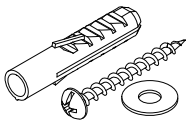	
9 PCS	2 PCS	2 SET	6 SET

STEP / ÉTAPE: 1

① 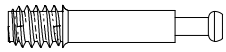 2pcs Ø6x33mm	⑨  CL=2	⑤  6pcs Ø3.5x12mm

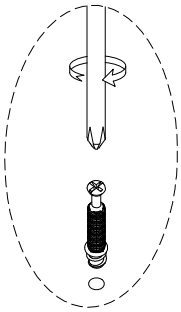

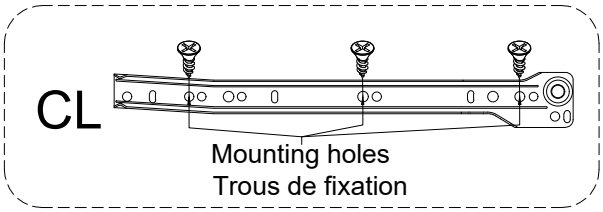

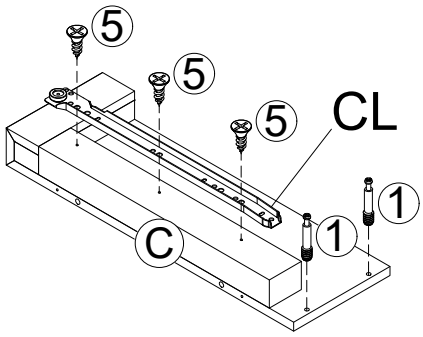

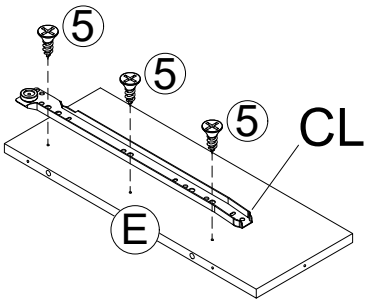

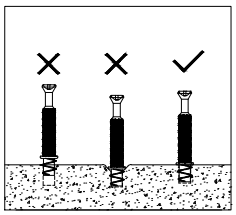

STEP / ÉTAPE: 2

① 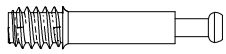 2pcs Ø6x33mm	⑨  CR=2	⑤  6pcs Ø3.5x12mm

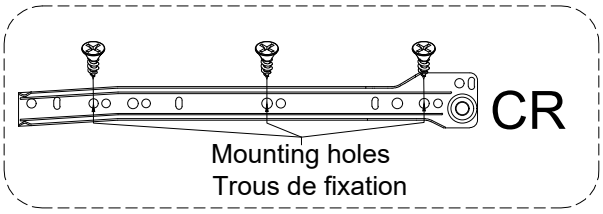

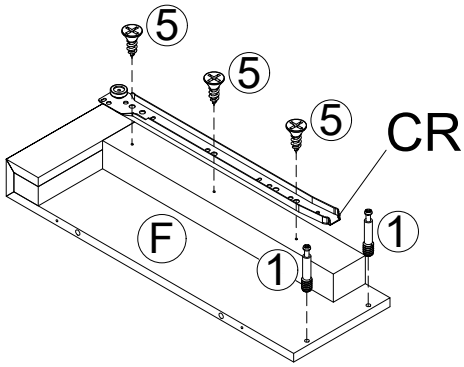

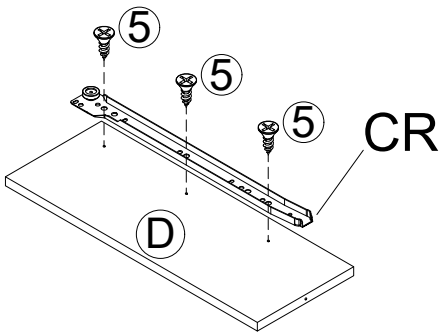

STEP / ÉTAPE: 3

⑧	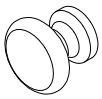	1pc	⑩	 Ø5/32"x18mm	1pc
⑦	 Ø1/4"x25mm	4pcs			

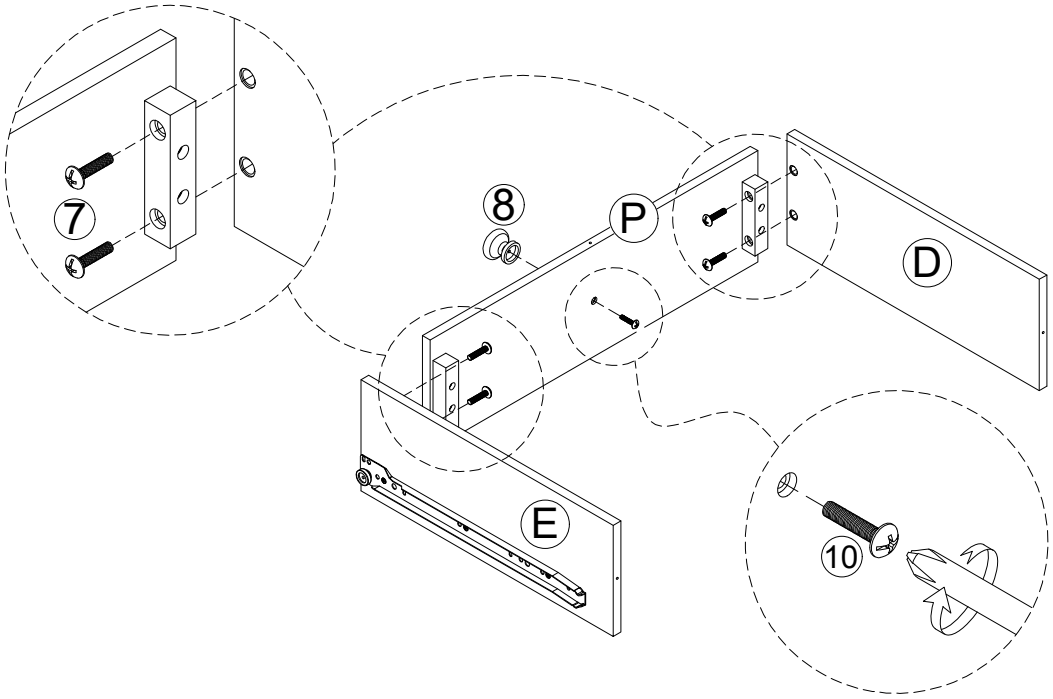

STEP / ÉTAPE: 4

④	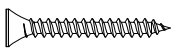 Ø4x30mm	2pcs

Note: The small pilot hole on the long edge of part G should face upward, as shown in the instructions.

Remarque: le petit trou de guidage sur le bord long de la pièce G doit être orienté vers le haut, comme indiqué dans les instructions.

STEP / ÉTAPE: 5

2  4pcs

Ø15x9.5mm

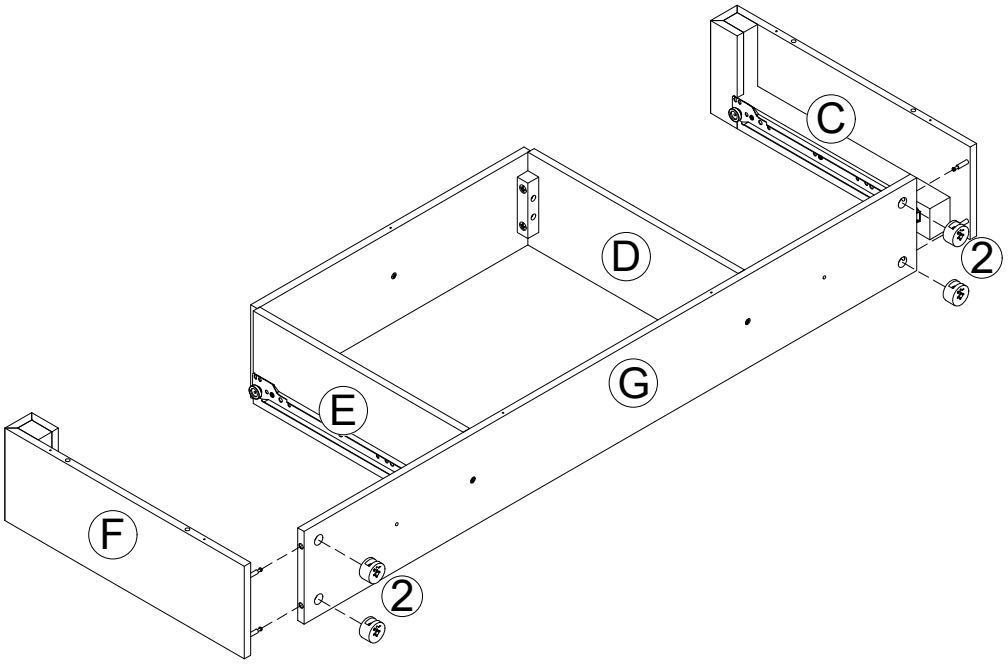

1

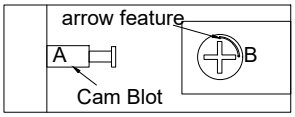

• Make sure arrow feature on Cam (B) points to Cam bolt (A)
• Assurez-vous que la flèche sur la came (B) pointe vers le boulon à came (A)

2

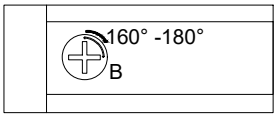

• Rotate cam (B) clockwise 160°-180° to lock parts together.
• Tournez la came (B) dans le sens des aiguilles d'une montre de 160° à 180° afin de verrouiller les pièces ensemble.

3

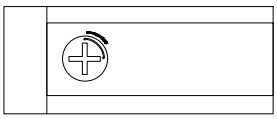

• Parts should be tight against each other and connection shoild be rigid
• Les pièces doivent être bien serrées l'une contre l'autre et la connexion doit être rigide.

STEP / ÉTAPE: 6

4 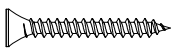 7pcs

Ø4x30mm

3  4pcs

Ø6x30mm

STEP / ÉTAPE: 7

4	 Ø4x30mm	9pcs
3	 Ø6x30mm	8pcs

STEP / ÉTAPE: 8

1	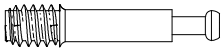 Ø6x33mm	8pcs
11		1pc
5	 Ø3.5x12mm	2pcs

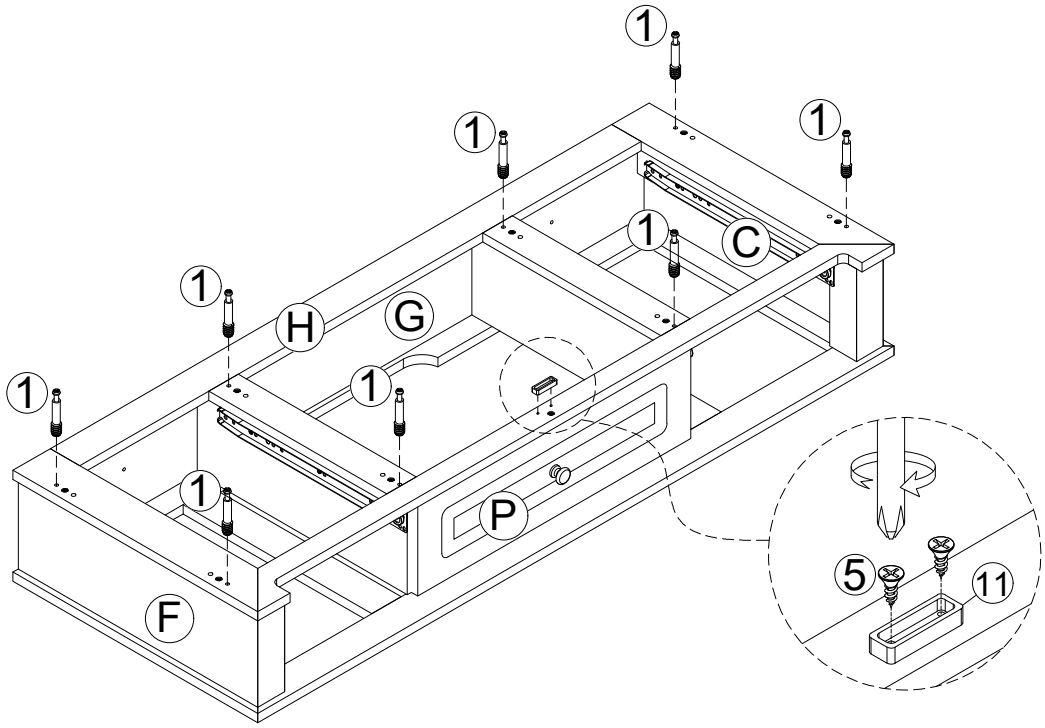

STEP / ÉTAPE: 9

1 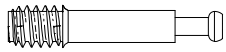 2pcs Ø6x33mm	9  CL=4	5  12pcs Ø3.5x12mm

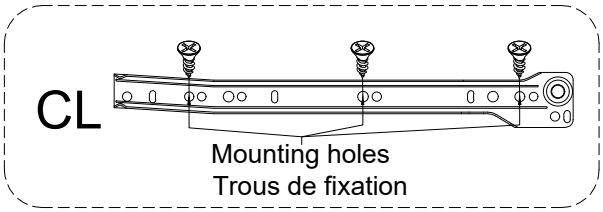

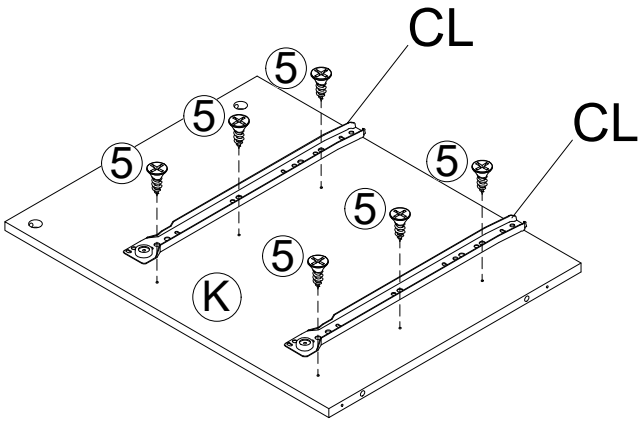

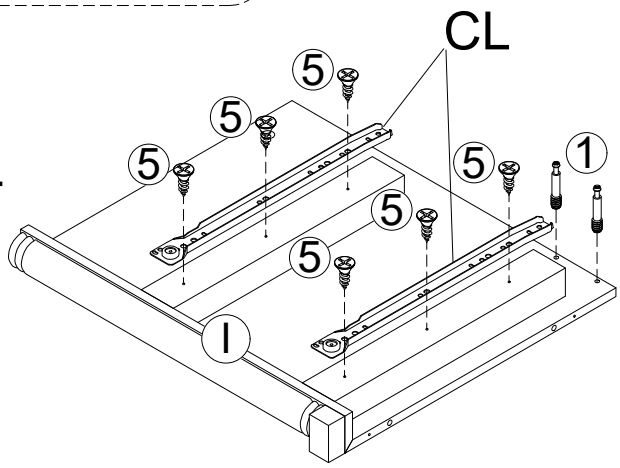

STEP / ÉTAPE: 10

1 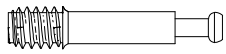 2pcs Ø6x33mm	9  CR=4	5  12pcs Ø3.5x12mm

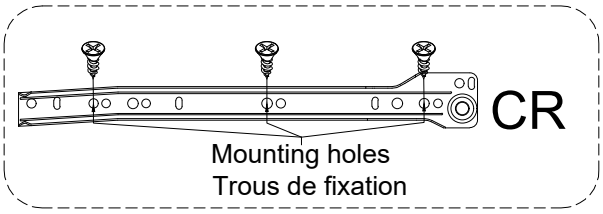

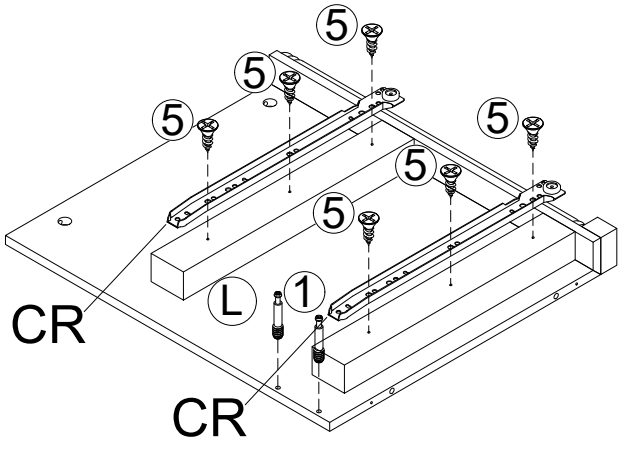

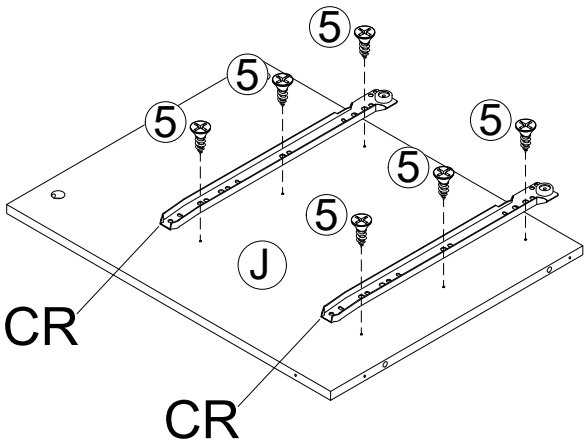

STEP / ÉTAPE: 11

④ 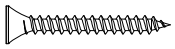 2pcs

Ø4x30mm

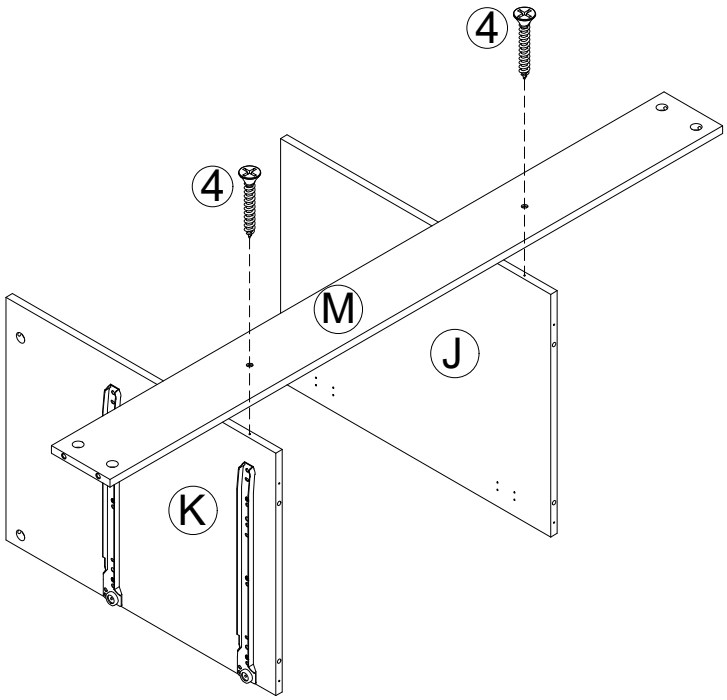

STEP / ÉTAPE: 12

②  4pcs

Ø15x9.5mm

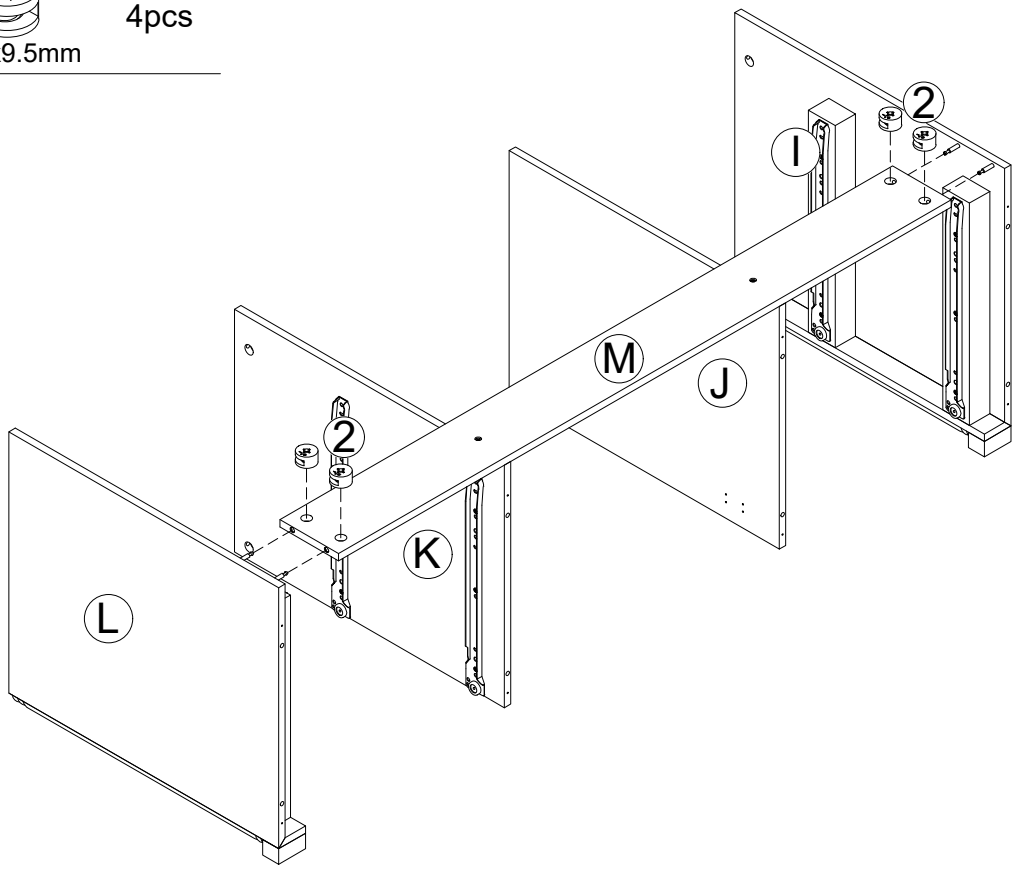

STEP / ÉTAPE: 13

2	 Ø15x9.5mm	8pcs	3	 Ø6x30mm	8pcs

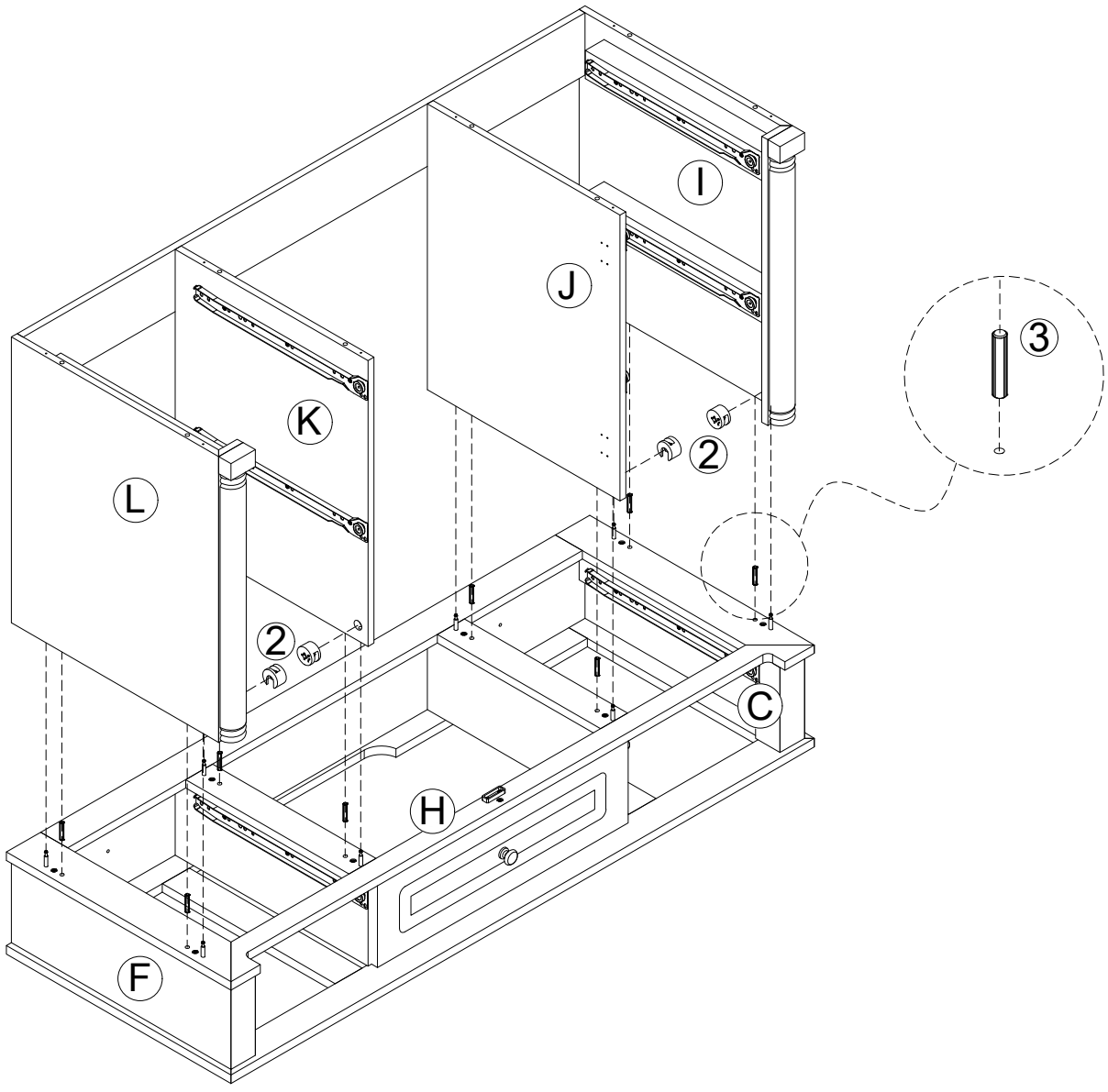

STEP / ÉTAPE: 14

7	 Ø1/4"x25mm	8pcs	11		1pc
5	 Ø3.5x12mm	2pcs			

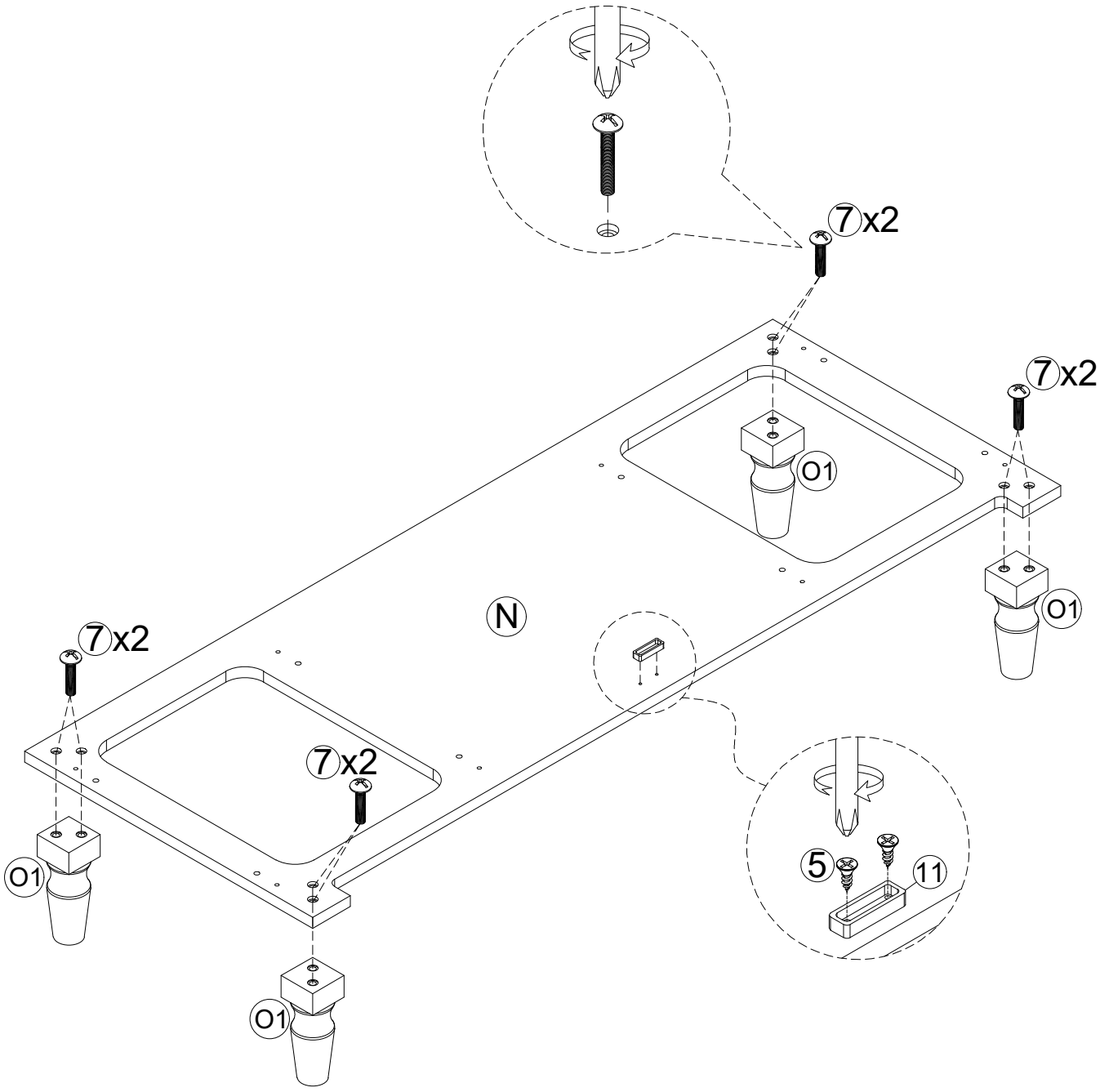

STEP / ÉTAPE: 15

④	 Ø4x30mm	8pcs	③	 Ø6x30mm	8pcs

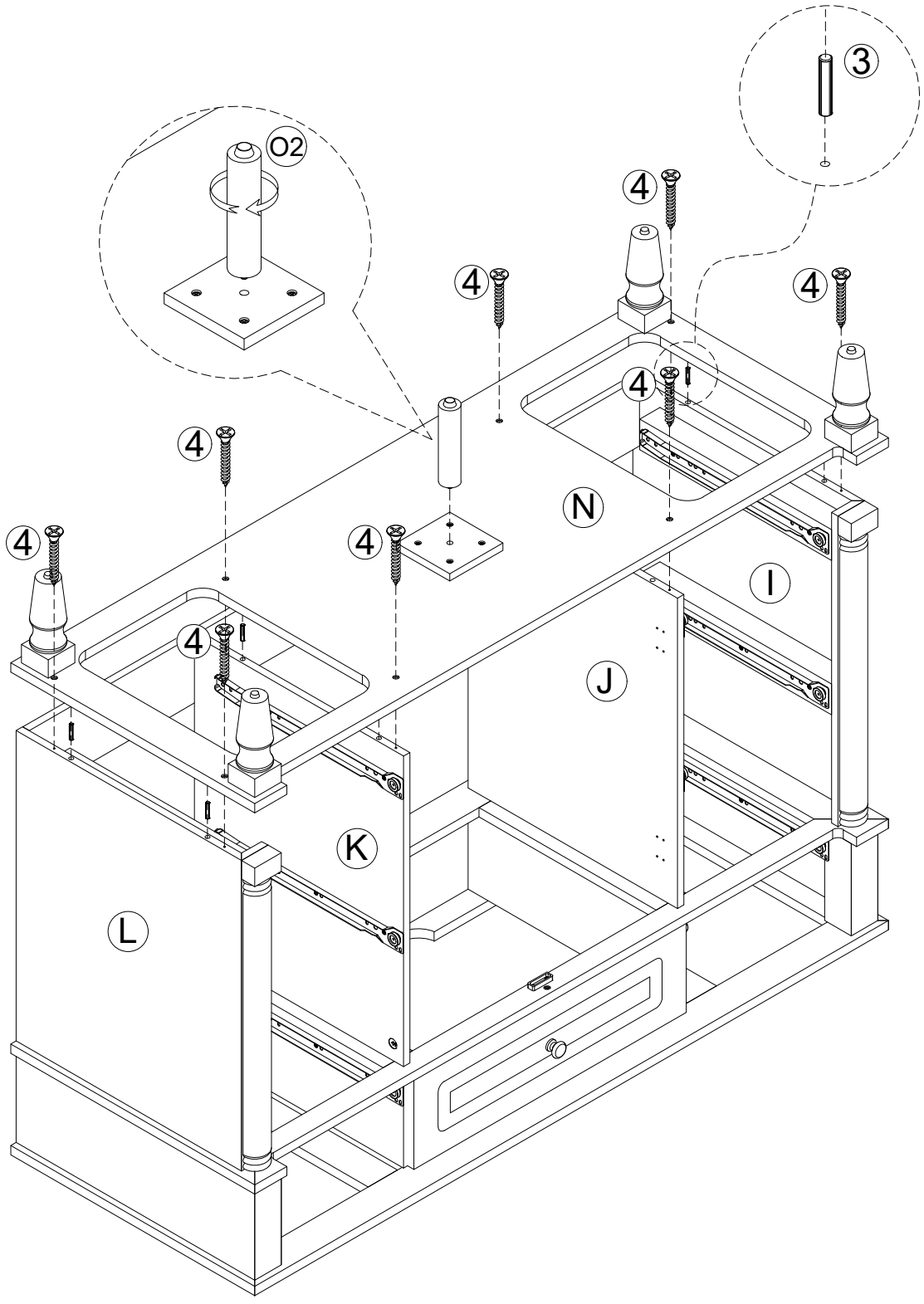

STEP / ÉTAPE: 16

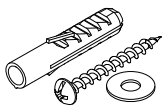

2 SET

• **Note:** Clean area where the vanity will be permanently located prior to beginning installation, ensuring the vanity will not interfere with any water supply and drain lines once mounted.
• With the help of another adult, carefully place vanity against the wall in its final location. From inside vanity, drill hole through vanity mounting area and into wall studs.
• Using mounting hardware(12) appropriate for your installation site, secure vanity to wall stud
• **WARNING**
Vanity **MUST** be secured to wall

• **Remarque** : Nettoyez la zone où le meuble-vasque sera installé de façon permanente avant de commencer l'installation. Assurez-vous qu'il n'interfère pas avec les conduites d'alimentation en eau ni avec les tuyaux d'évacuation une fois installé.
• Avec l'aide d'un autre adulte, placez soigneusement le meuble-vasque contre le mur à son emplacement final. Depuis l'intérieur du meuble-vasque, percez un trou à travers la zone de fixation et dans les montants du mur.
• À l'aide de la quincaillerie de fixation (12) appropriée à votre site d'installation, fixez le meuble-vasque aux montants du mur.
• **AVERTISSEMENT**
Le meuble-vasque **DOIT** être fixé au mur.

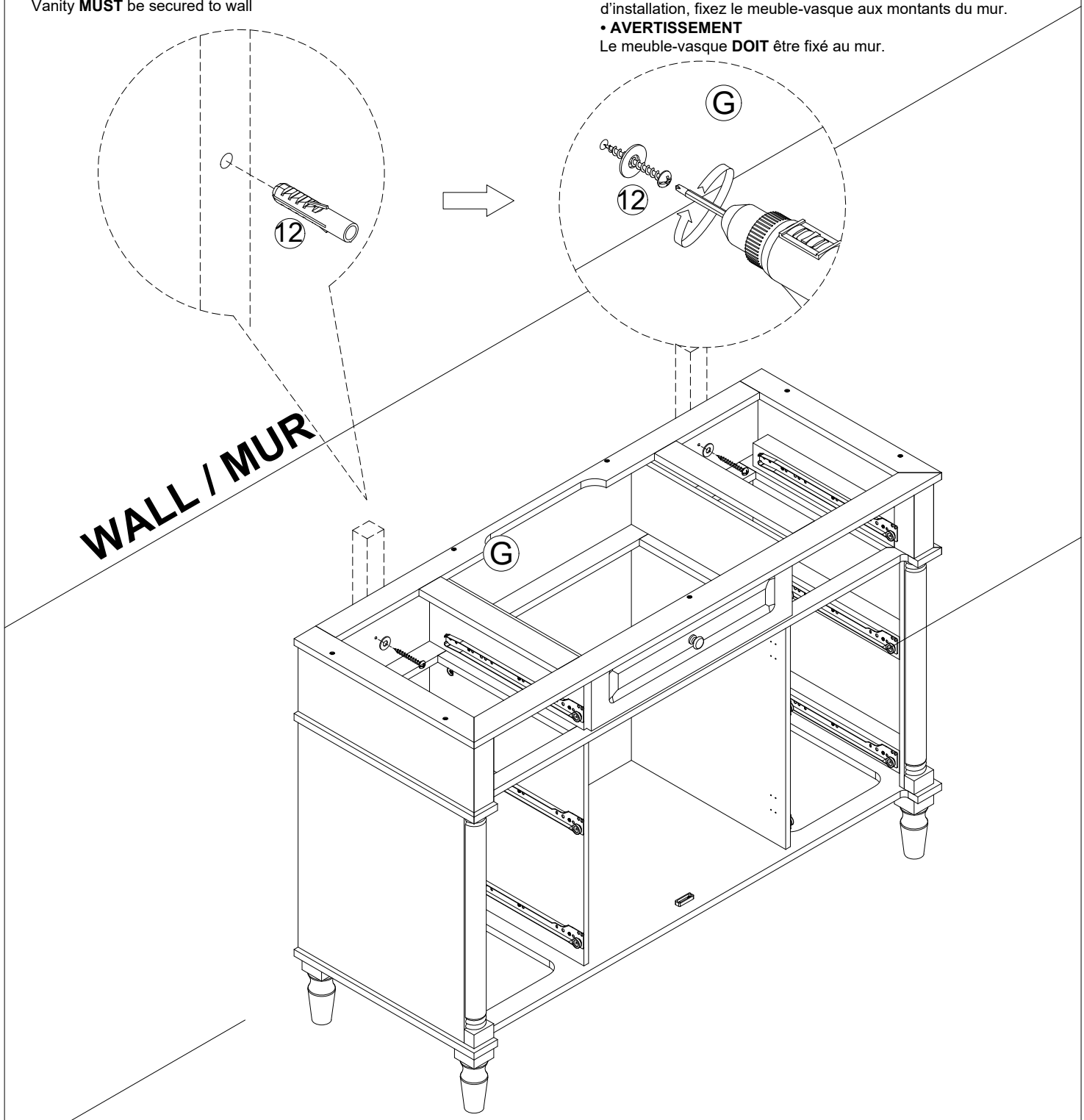

STEP / ÉTAPE: 17

⑥	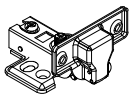	4pcs	⑤  Ø3.5x12mm	8pcs

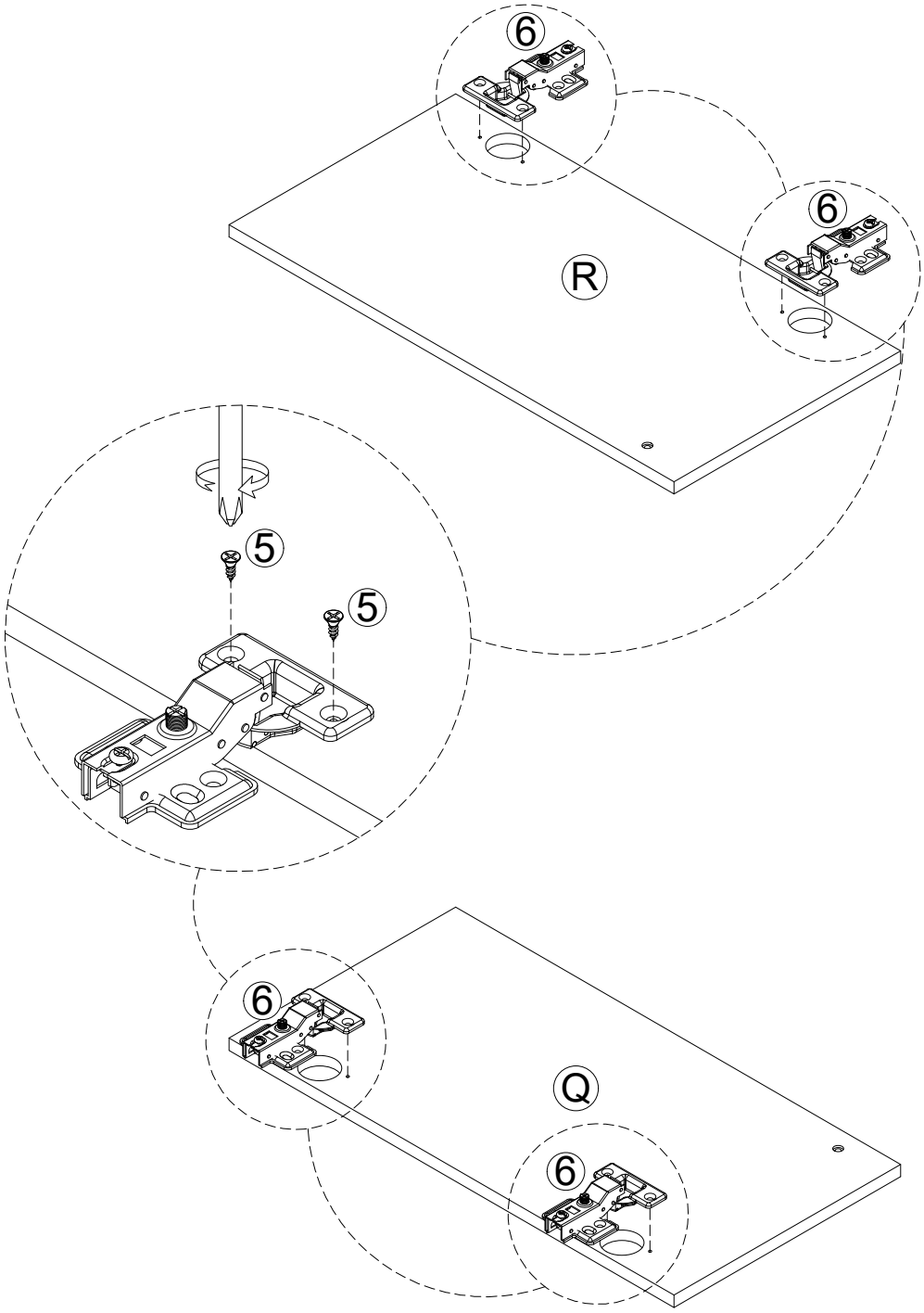

STEP / ÉTAPE: 18

⑤	 Ø3.5x12mm	16pcs	⑧	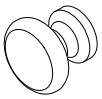	2pcs
⑩	 Ø5/32"x18mm	2pcs			

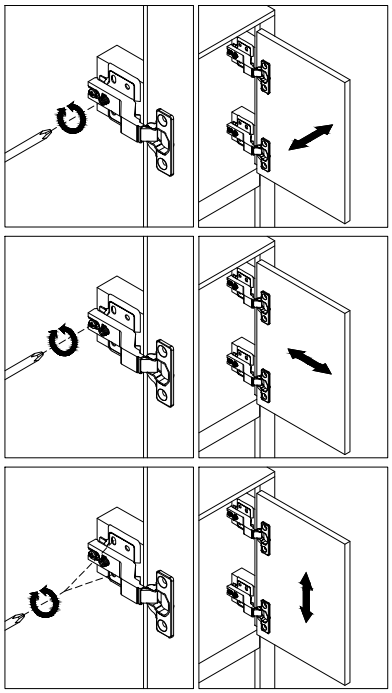

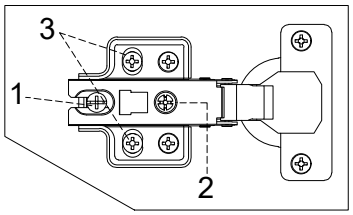

Three-way adjustable hinge for perfectly aligned doors
1.TO ADJUST DOOR FORWARD OR BACKWARD.
2.TO ADJUST DOOR TO RIGHT OR TO LEFT.
3.TO ADJUST DOOR UP OR DOWN.
Charnière réglable en trois directions pour un alignement parfait des portes.
1.POUR AJUSTER LA PORTE VERS L'AVANT OU VERS L'ARRIÈRE.
2.POUR AJUSTER LA PORTE VERS LA DROITE OU VERS LA GAUCHE.
3.POUR AJUSTER LA PORTE VERS LE HAUT OU VERS LE BAS.

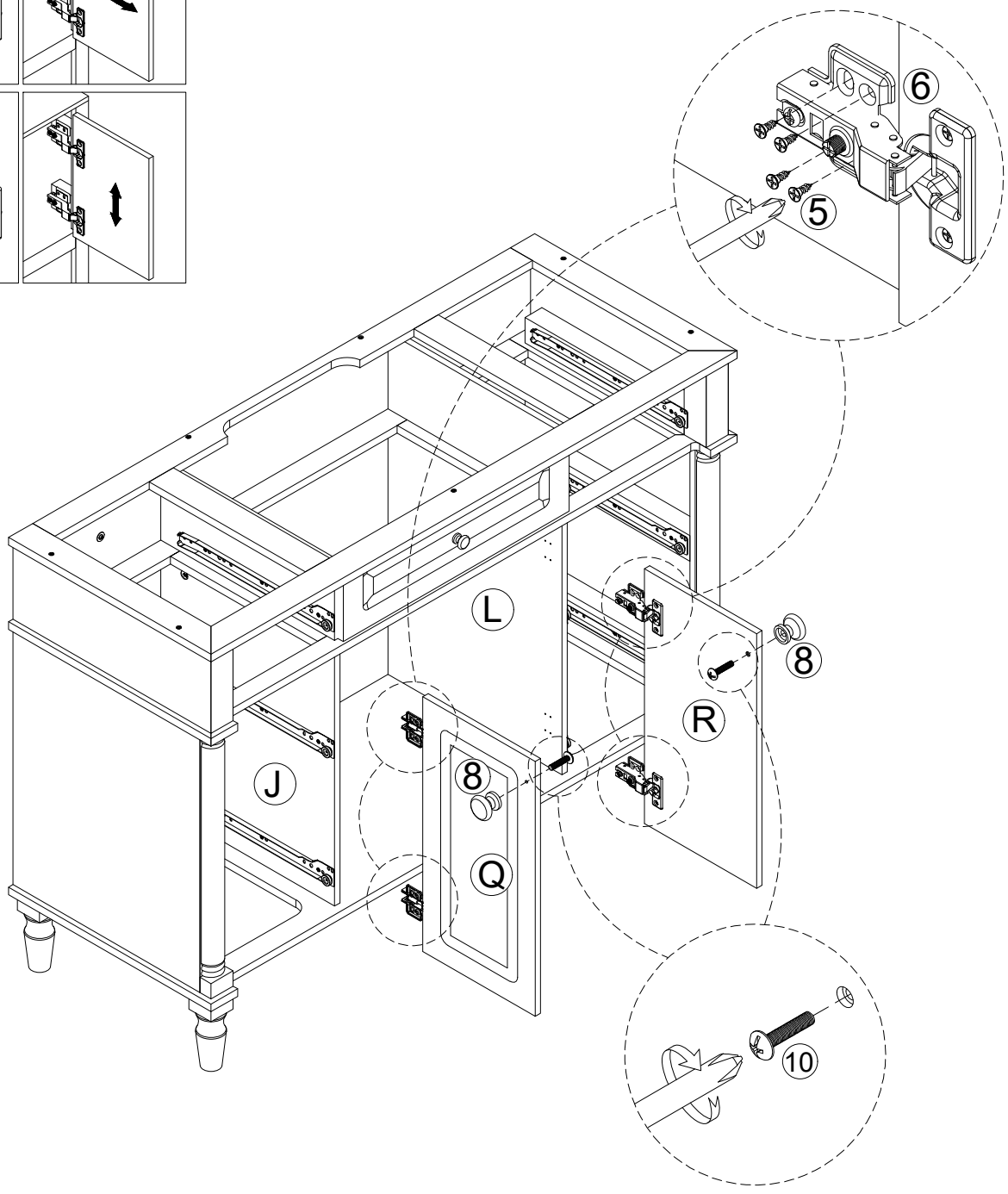

STEP / ÉTAPE: 19

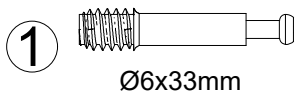

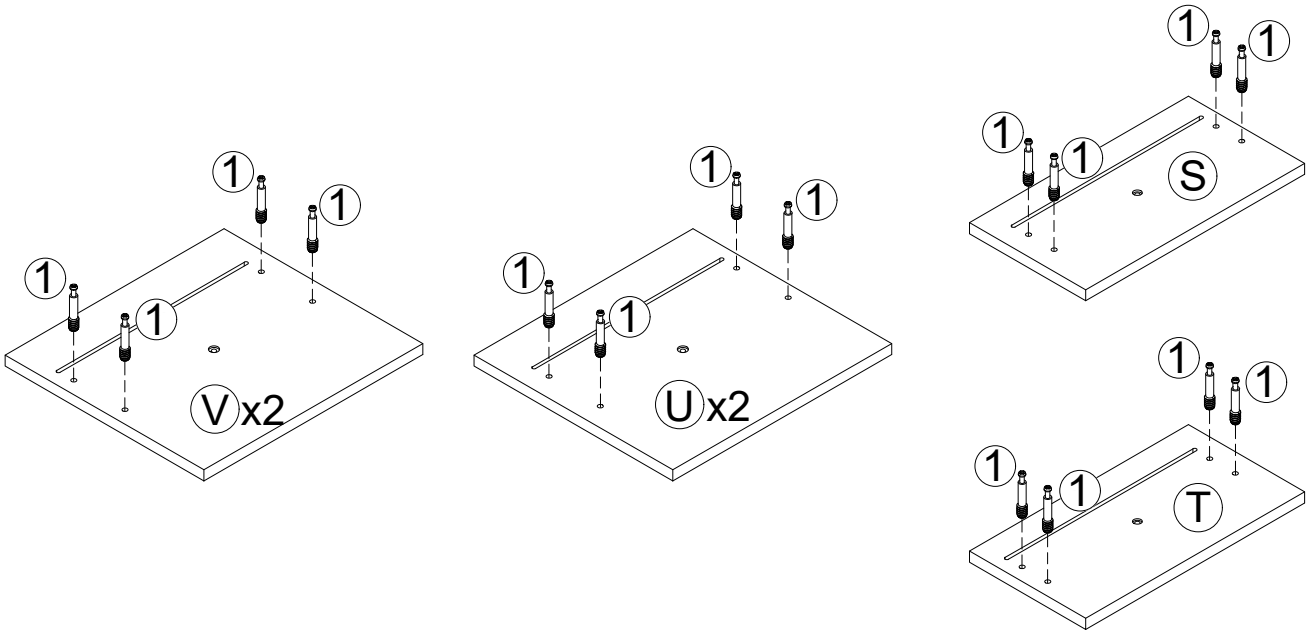

STEP / ÉTAPE: 20

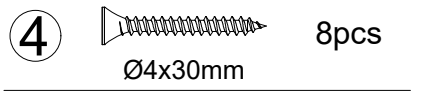

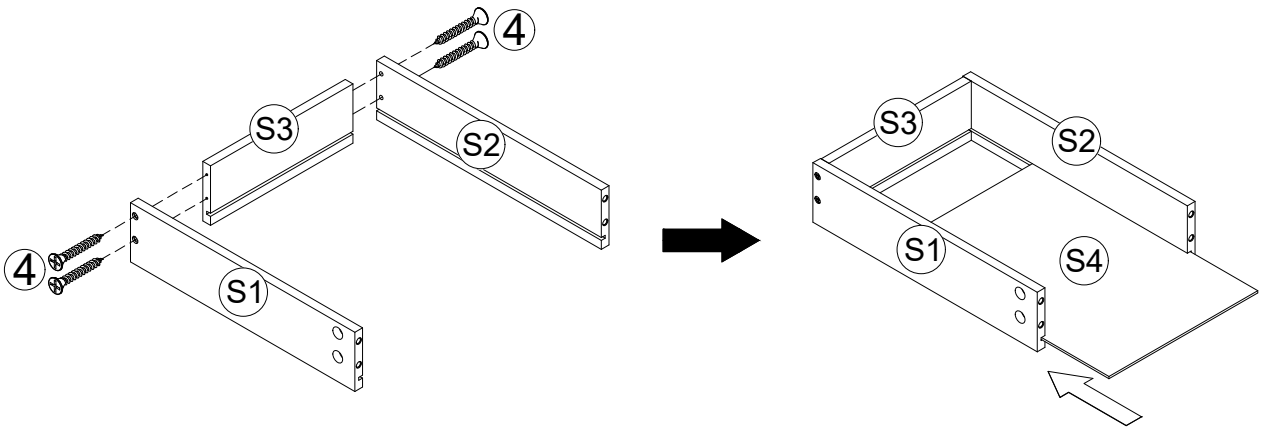

X2

STEP / ÉTAPE: 21

②	 Ø15x9.5mm	4pcs	⑧	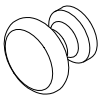	1pc
⑩	 Ø5/32"x18mm	1pc			

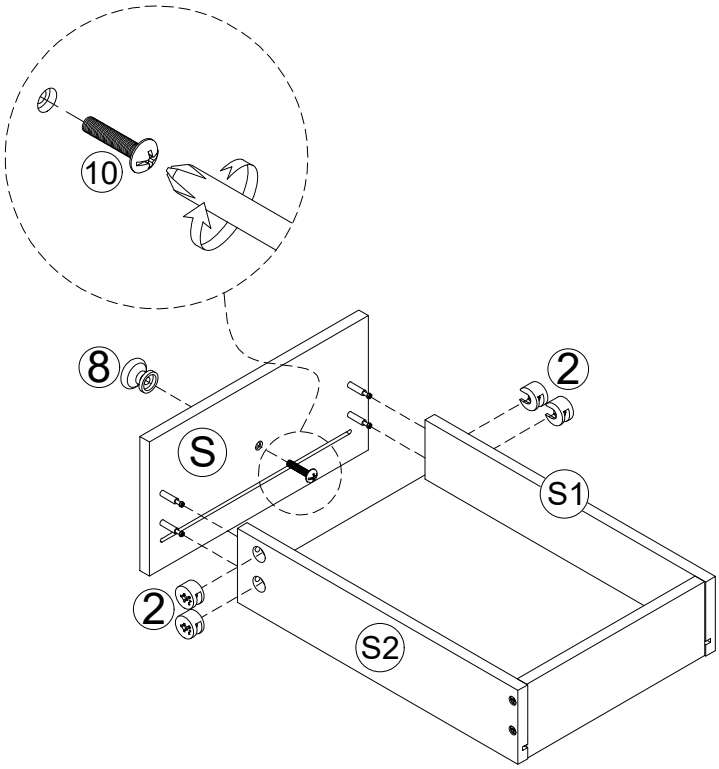

STEP / ÉTAPE: 22

⑤	 Ø3.5x12mm	6pcs	⑨	 DL=1 DR=1	

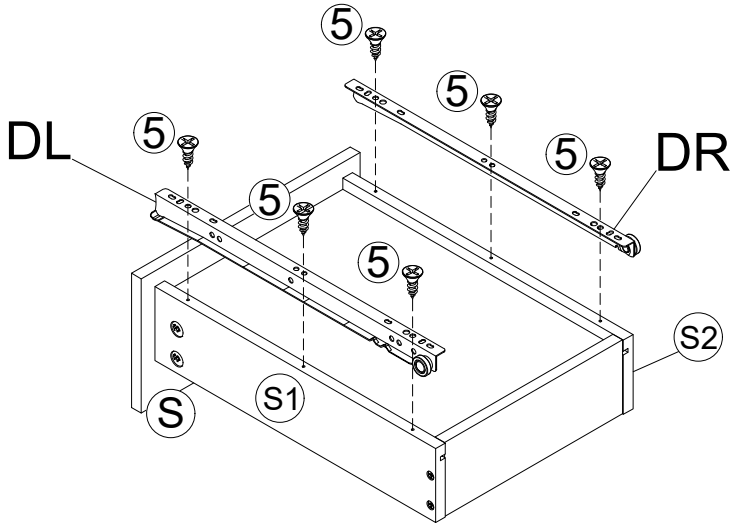

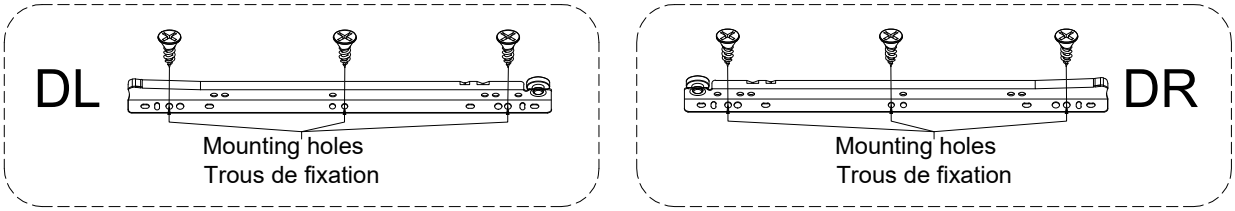

STEP / ÉTAPE: 23

② Ø15x9.5mm	4pcs	
⑧	1pc	
⑩ Ø5/32"x18mm	1pc	

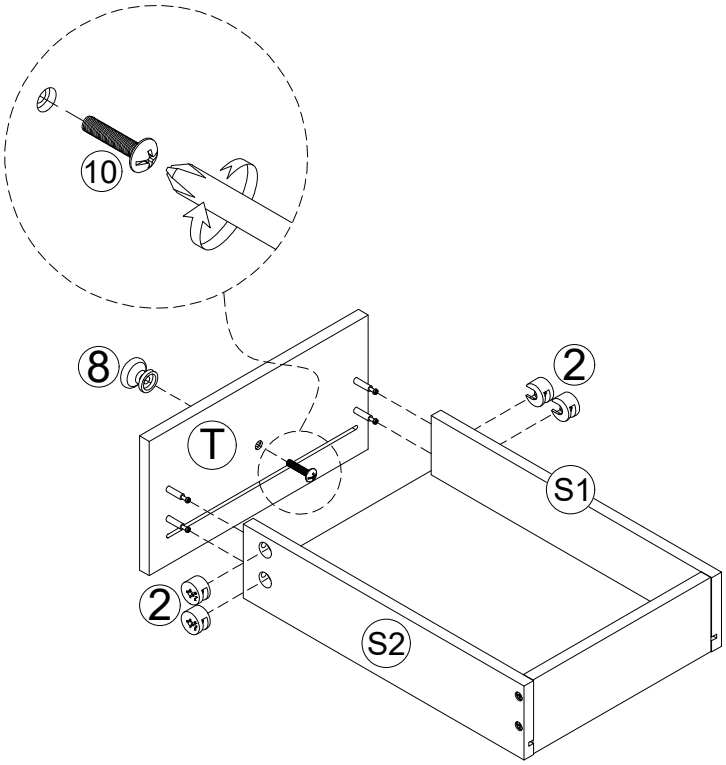

STEP / ÉTAPE: 24

⑤ Ø3.5x12mm	6pcs	
⑨ DL=1 DR=1		

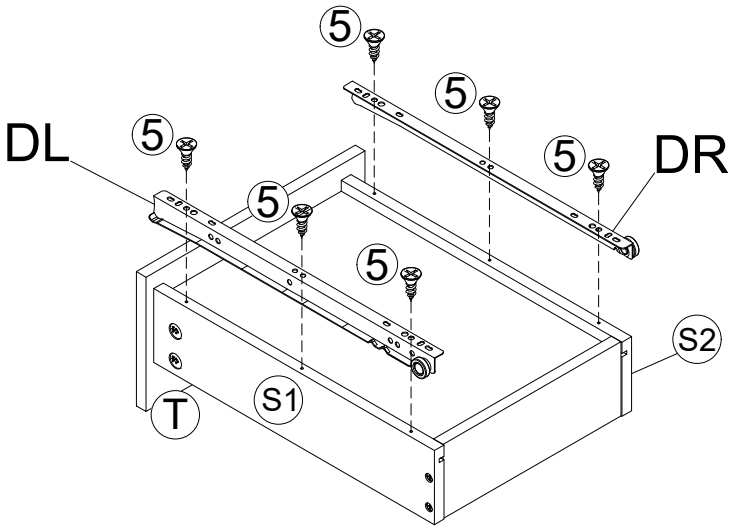

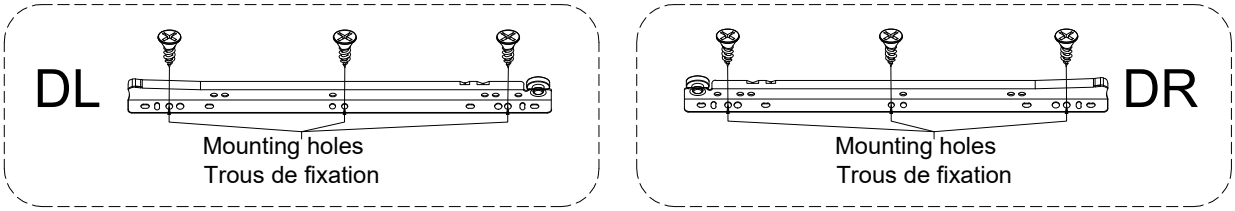

STEP / ÉTAPE: 25

④ 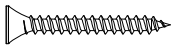 16pcs

Ø4x30mm

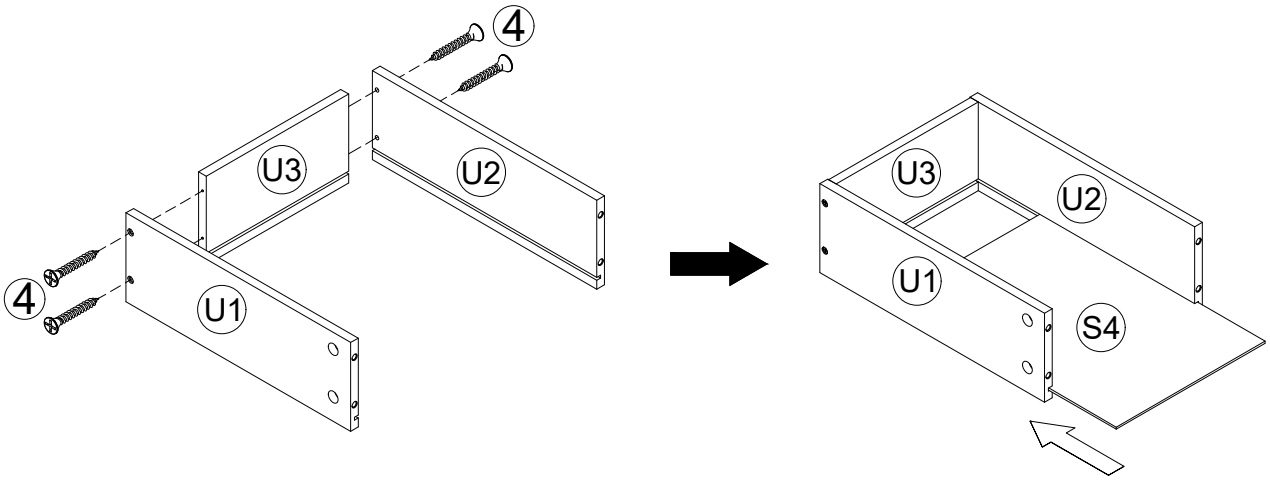

X4

STEP / ÉTAPE: 26

②  16pcs

Ø15x9.5mm

⑧  4pcs

⑩  4pcs

Ø5/32"x18mm

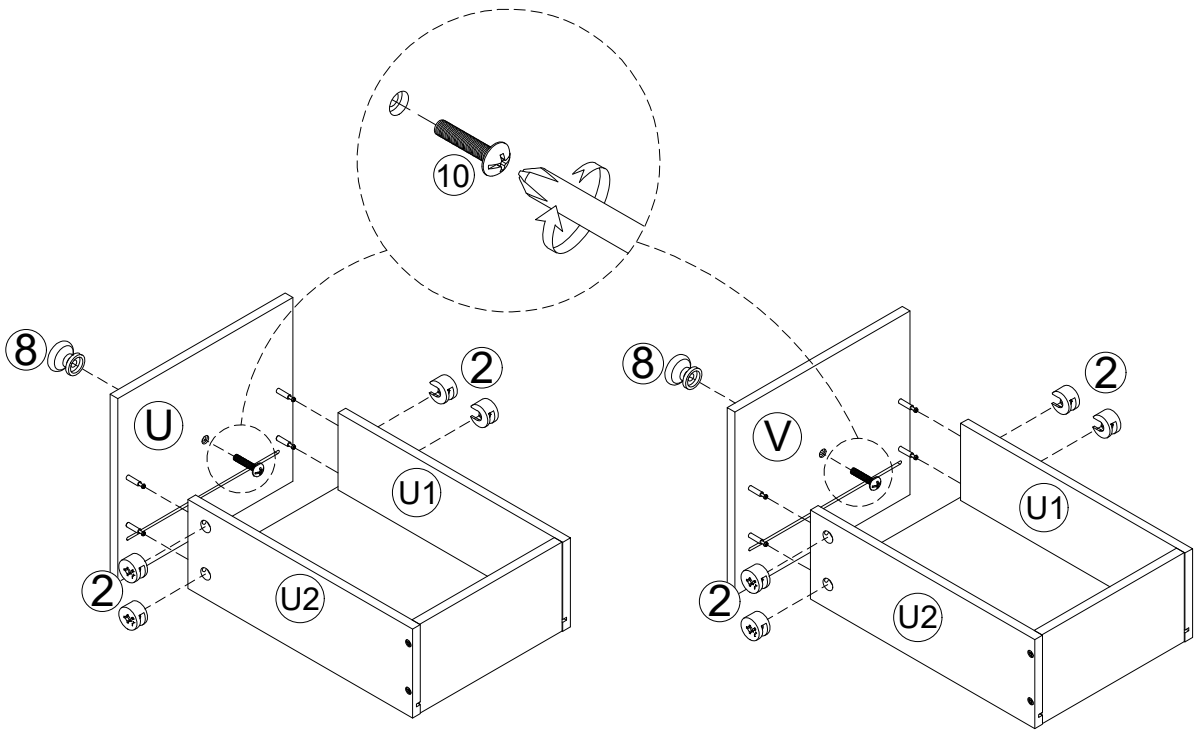

X2

STEP / ÉTAPE: 27

5	 Ø3.5x12mm	12pcs	9	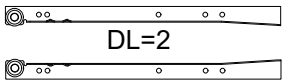 DL=2 DR=2

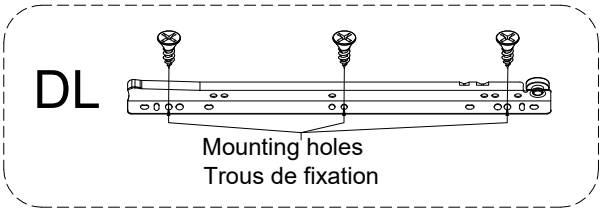

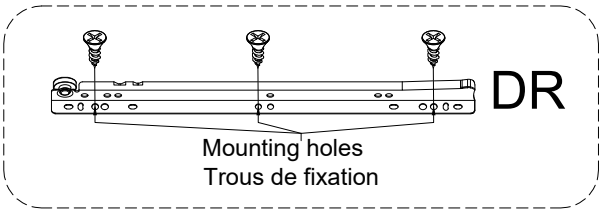

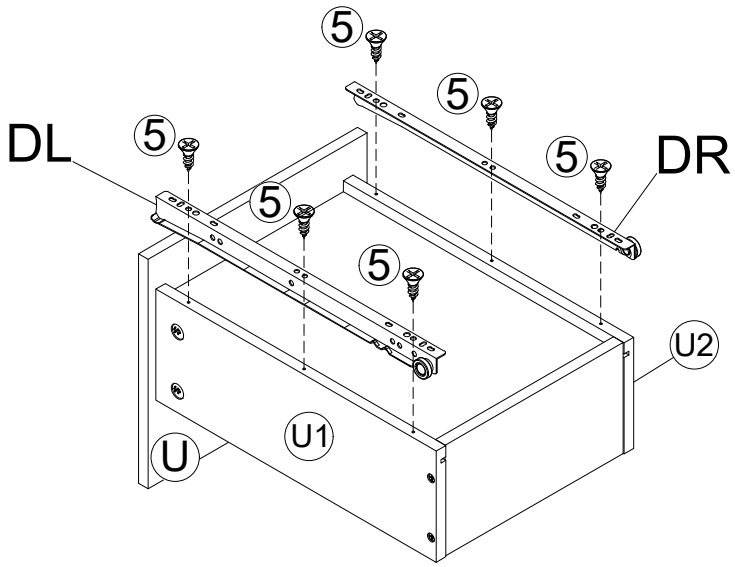

X2

STEP / ÉTAPE: 28

5	 Ø3.5x12mm	12pcs	9	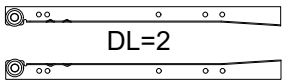 DL=2 DR=2

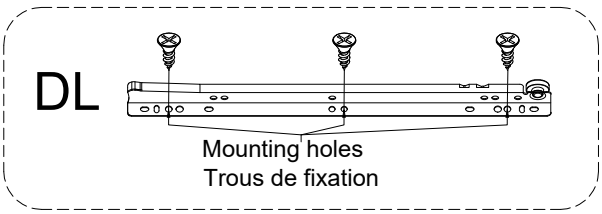

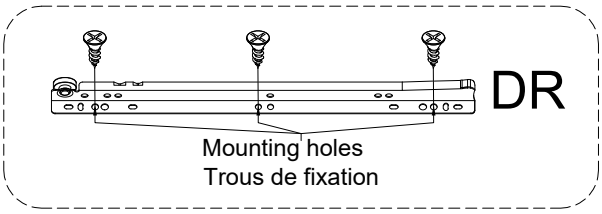

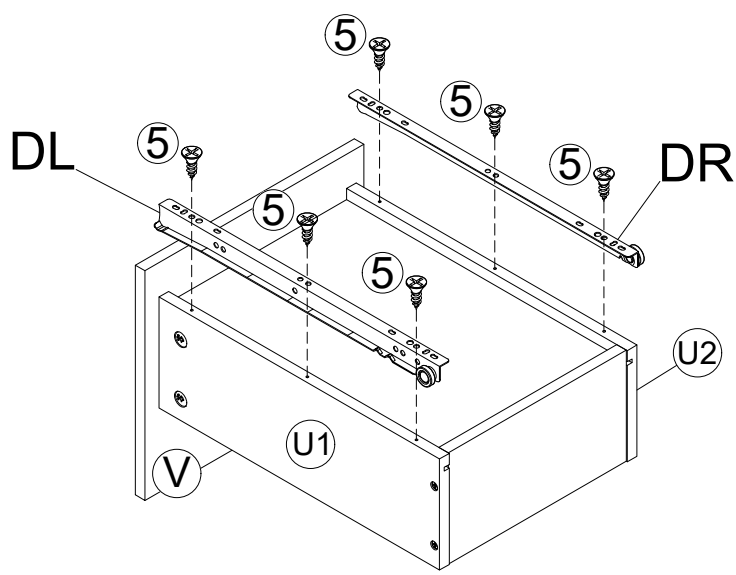

X2

STEP / ÉTAPE: 29

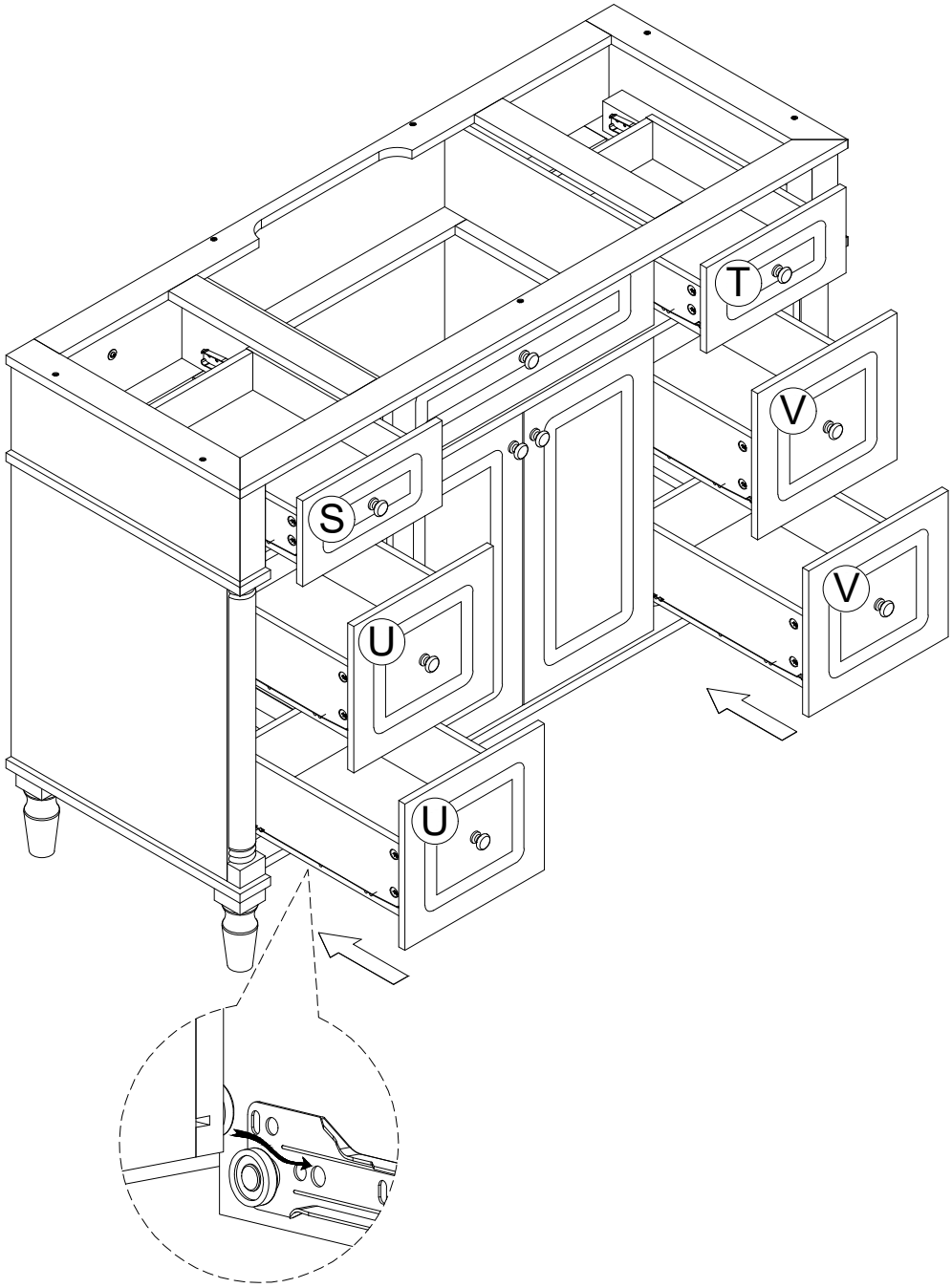

STEP / ÉTAPE: 30

- To install the Top (A) to the vanity. Apply silicone caulk to the top edge of the wood cabinet. With the help of another adult, gently lower the Sink top with assembled sink onto the cabinet.
- Make sure the Sink top is flush with the back side of the wood cabinet and the wood cabinet left and right side walls.
- Pour installer le dessus (A) sur le meuble-lavabo, appliquez un mastic silicone sur le bord supérieur du meuble en bois. Avec l'aide d'un autre adulte, abaissez doucement le dessus de lavabo avec le lavabo déjà assemblé sur le meuble.
- Assurez-vous que le dessus de lavabo est aligné avec l'arrière du meuble en bois ainsi qu'avec les parois gauche et droite du meuble.

