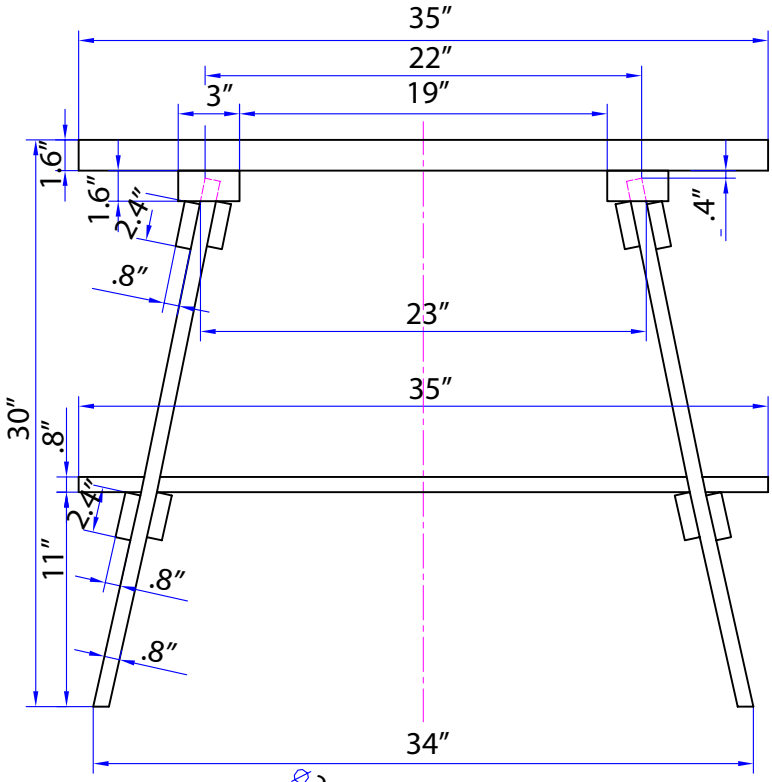
35″
22″
3″
19″
1.6″
1.6″
2.4″
.8″
.4″
23″
35″
30″
.8″
2.4″
11″
.8″
.8″
34″

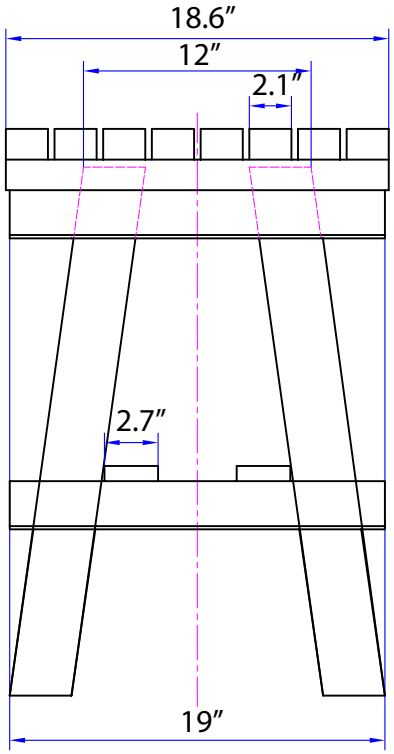
18.6″
12″
2.1″
2.7″
19″

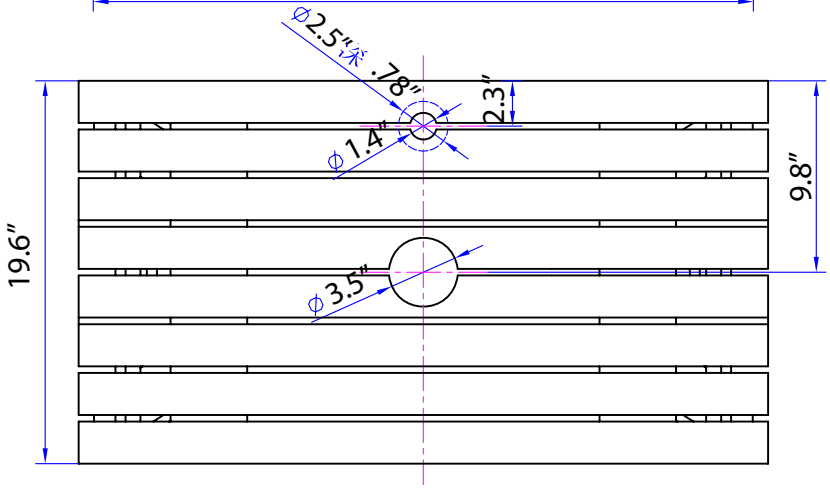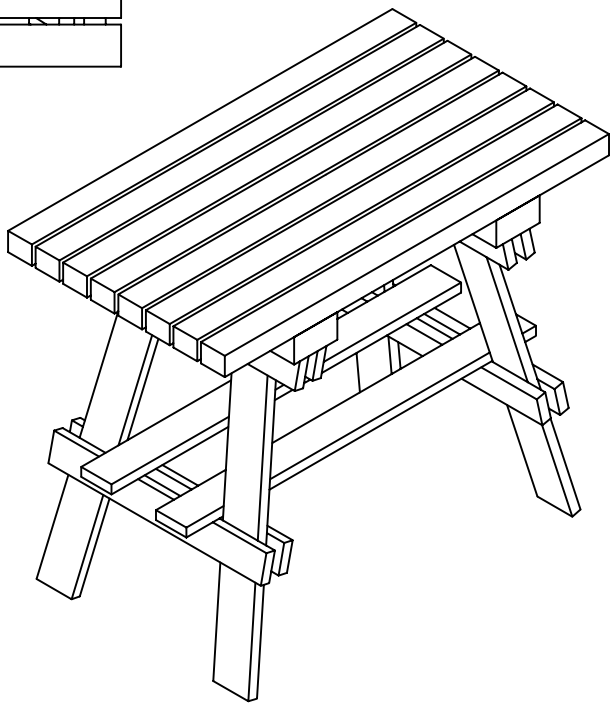
Φ2.5″深
.78″
2.3″
ϕ1.4″
9.8″
19.6″
ϕ3.5″