VEVOR

Upgrade · The Home Creator Way

DRAWER SLIDES

MODEL:30201B.533-10 30201B.381-6 30201B.533-6

30201B.457-6

VEVOR | Upgrade
The Home Creator Way

MODEL:30201B.533-10 30201B.381-6 30201B.533-6 30201B.457-6

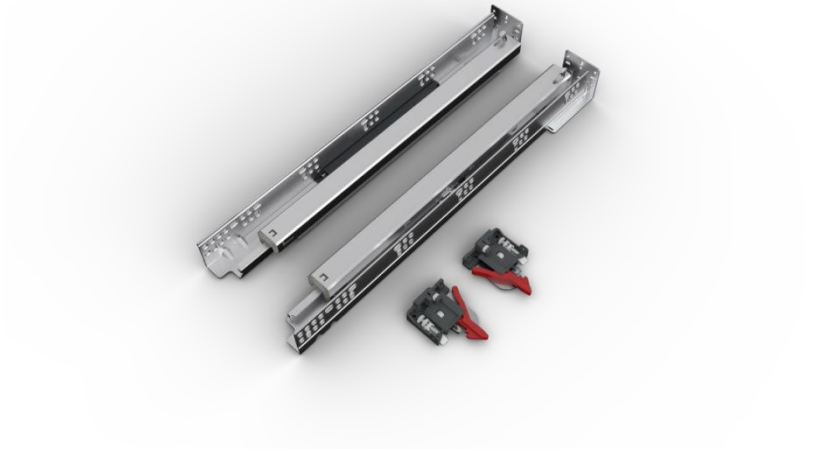

This is the original instruction, please read all manual instructions carefully before operating. VEVOR reserves a clear interpretation of our user manual. The appearance of the product shall be subject to the product you received. Please forgive us that we won't inform you again if there are any technology or software updates on our product.

	Warning-To reduce the risk of injury, user must read instructions manual carefully.

WARNING:
The product complies with relevant standards and regulations. Installation of this device must comply with all applicable regulations, and it should only be operated in well-ventilated areas. Please read the user manual before installing and using this equipment.
1.Please assemble the product in strict accordance with the instructions. Incorrect assembly could be hazardous.

2.Please wear safety goggles and work gloves properly during assembly.
3.Do not try to assemble the product when feeling tired or when under the influence of alcohol, drugs, or medication.
4.Load-bearing capacity and other product parameters are applied to the properly and completely assembled product only.
5.Separate and count all parts and hardware.
6.Prepare the following tool: Philips Head Screwdriver.
7.If using power tools, please be careful to slow down and stop when needed.
8.Two people are required for assembly.
9.Follow the intended uses only. Save the instructions.

DO NOT EXCEED MAXIMUM LOAD CAPACITY – Risk of collapse.
PROFESSIONAL INSTALLATION RECOMMENDED – Ensure secure mounting.
USE APPROPRIATE FASTENERS FOR CABINET MATERIAL.
KEEP HANDS CLEAR DURING DRAWER MOVEMENT.
DO NOT USE IN WET OR CORROSIVE ENVIRONMENTS.
PERIODICALLY CHECK FOR LOOSENESS OR WEAR.
DO NOT MODIFY OR ALTER SLIDE MECHANISM.

Product Introduction

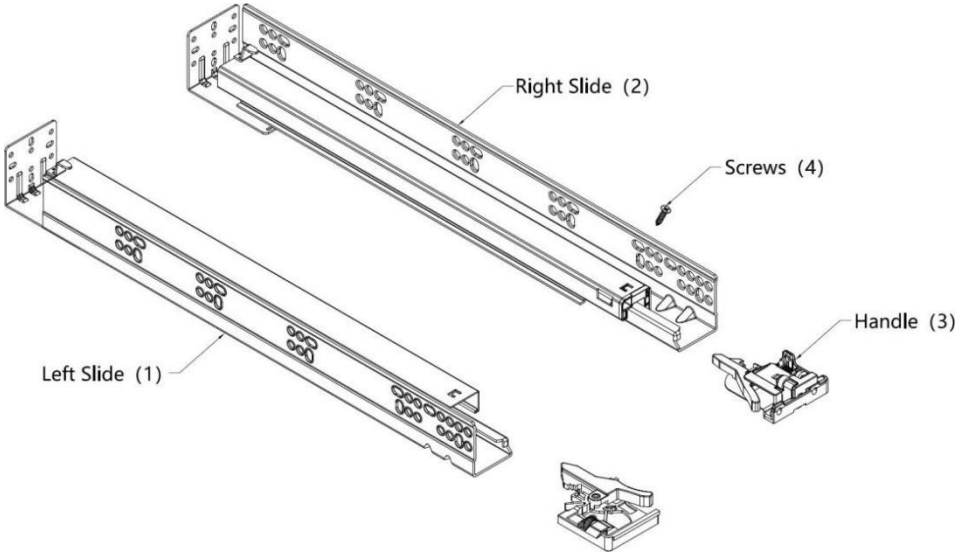

Part List						
Code	Picture	Name	30201B.381-6	30201B.457-6	30201B.533-6	30201B.533-10
1		Left Slide	6pcs	6pcs	6pcs	10pcs
2		Right Slide	6pcs	6pcs	6pcs	10pcs
3		Handle	6set	6set	6set	10set
4		Screws	72pcs	72pcs	72pcs	120pcs

Model	30201B.381-6	30201B.457-6	30201B.533-6	30201B.533-10
Applicable Drawer Length (inch)	15	18	21	21
Sliding Length (mm)	333	408	483	483
Max. Dynamic Load (lbs/kg)	80 / 36.3			
Max. Static Load (lbs/kg)	100 / 45.4			

Standard Drawer (mm)

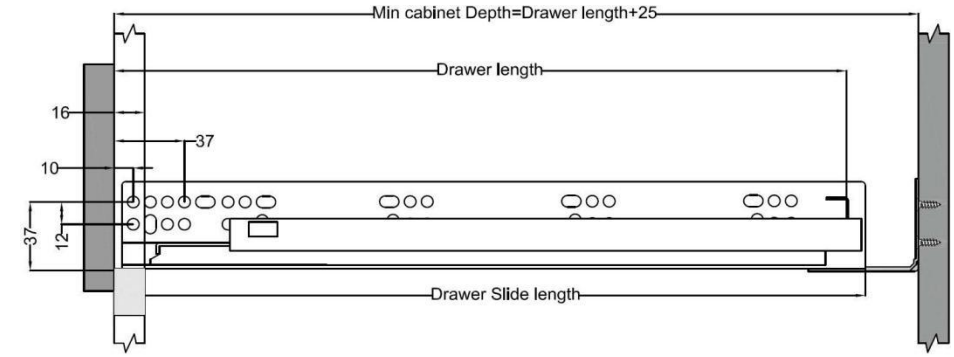

Inner Drawer (mm)

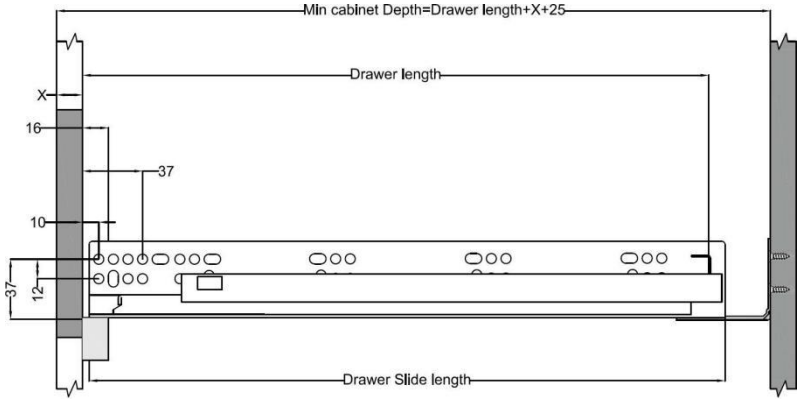

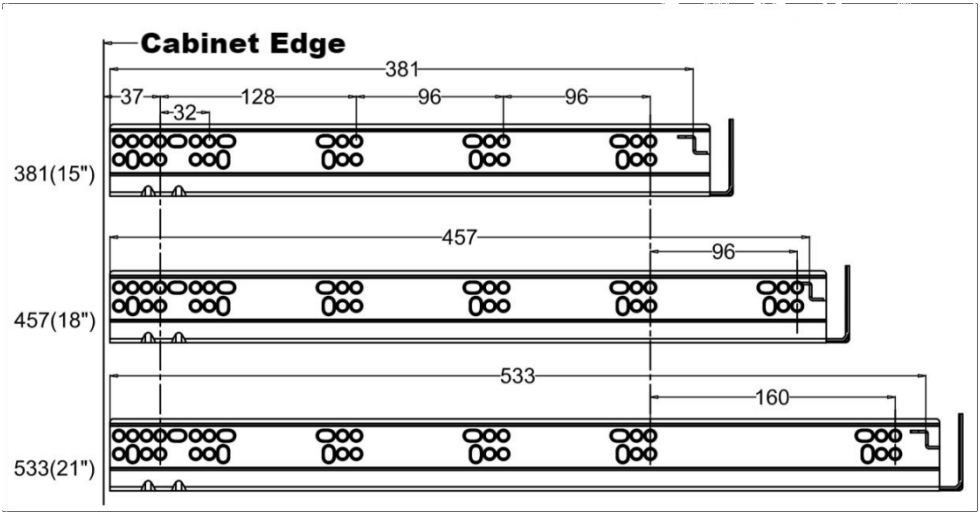

Model	SL (mm)	NL (mm)	Min KT(mm)	Max KT(mm)
30201B.381-6	392	381	40 6	436
30201B.457-6	468	457	48 2	512
30201B.533-6	544	533	55 8	588
30201B.533-10	544	533	55 8	588

- SL=Slide Length NL=Nominal Slide Length
- KT=Depth Of Cabinet PL=Pull Out The Length

1. Drawer Installation Dimensions (mm)

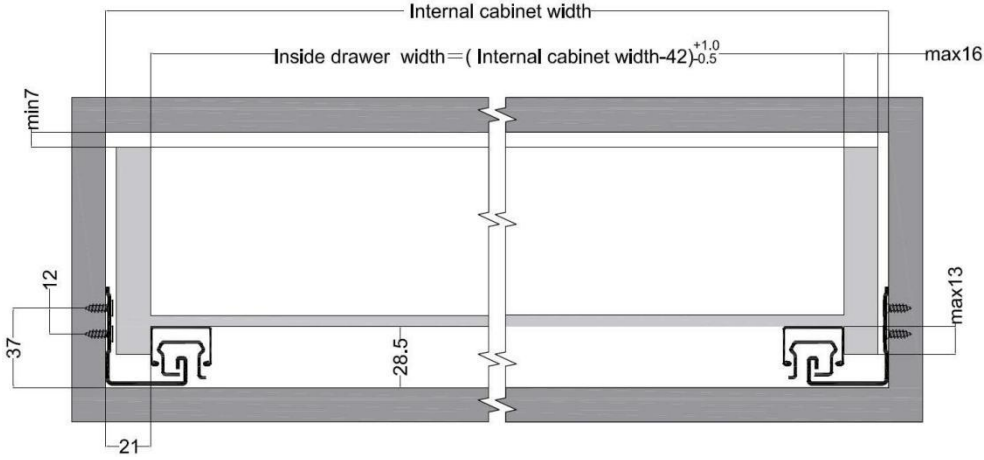

- LW=Internal Cabinet Width NL=Nominal Slide Length

1.1:Slide To Cabinet (mm)

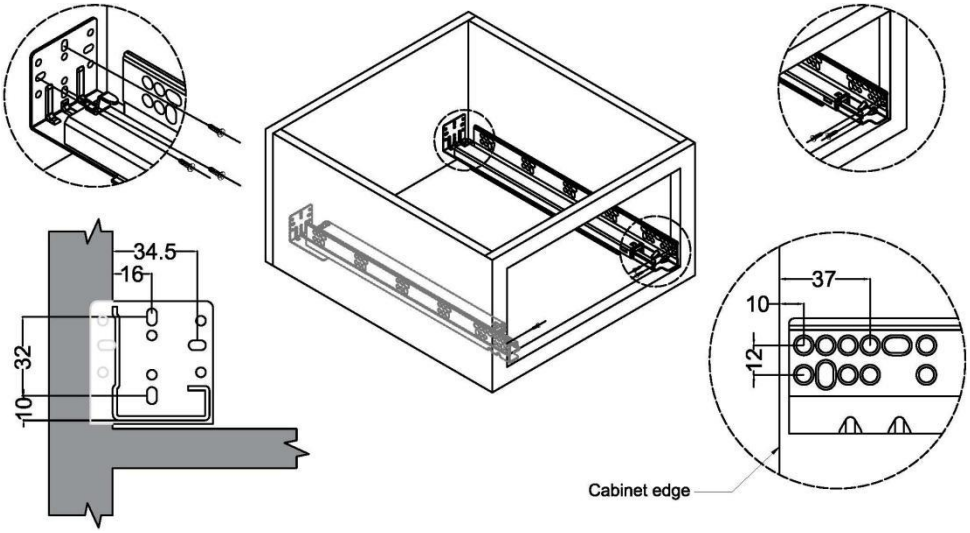

2.Hole Size On Rear Panel Of The Drawer(mm)

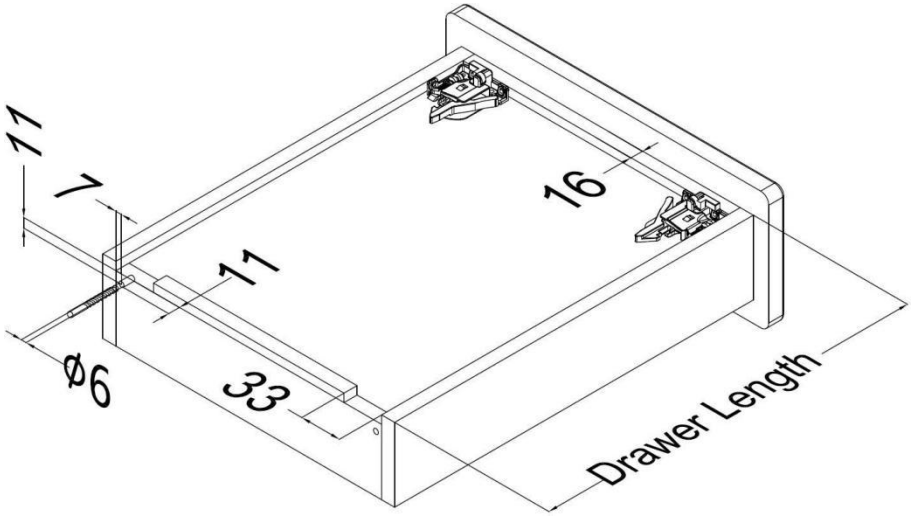

2.1:Locking To Cabinet

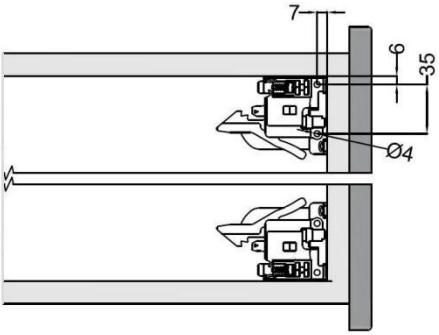

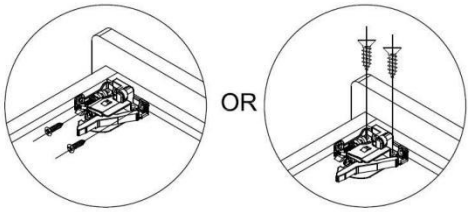

3:Adjust Cabinet



1.Put the drawer on the slide.



2.Push the drawer against the end
hole until it is connected to the locking devices.

4:Up and down adjustment

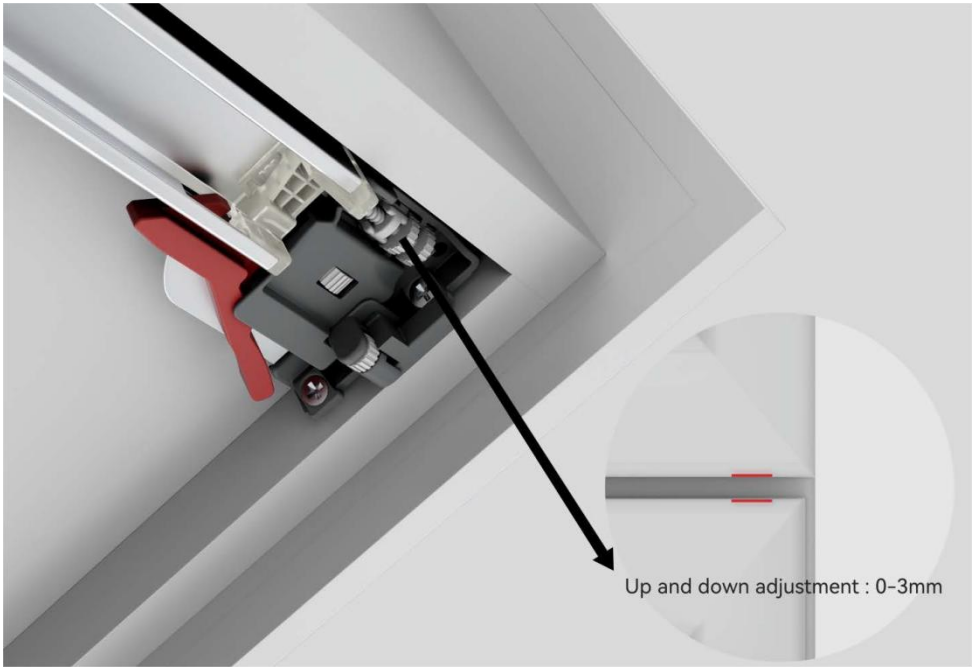

4.1:Left and right adjustment

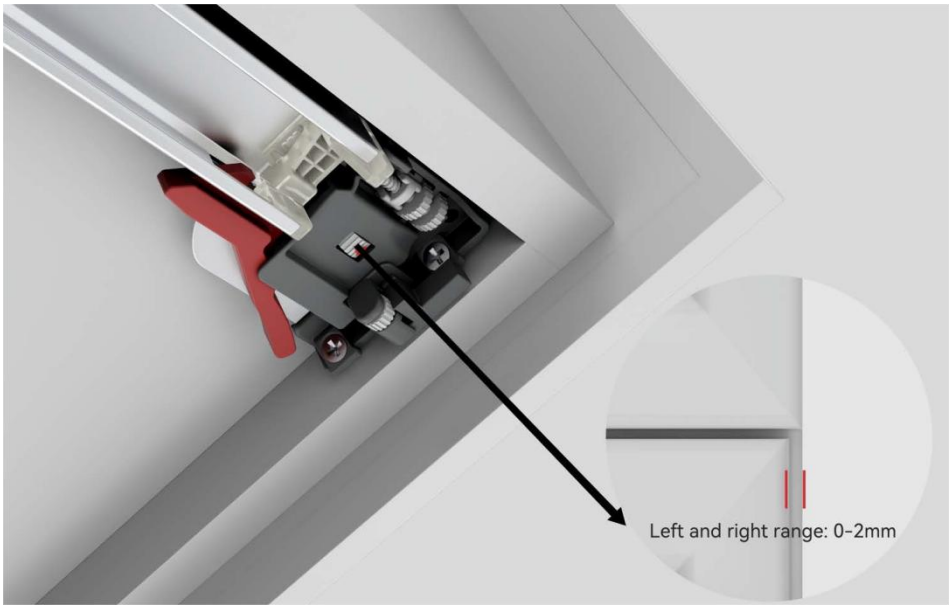

4.2:Front and back adjustment

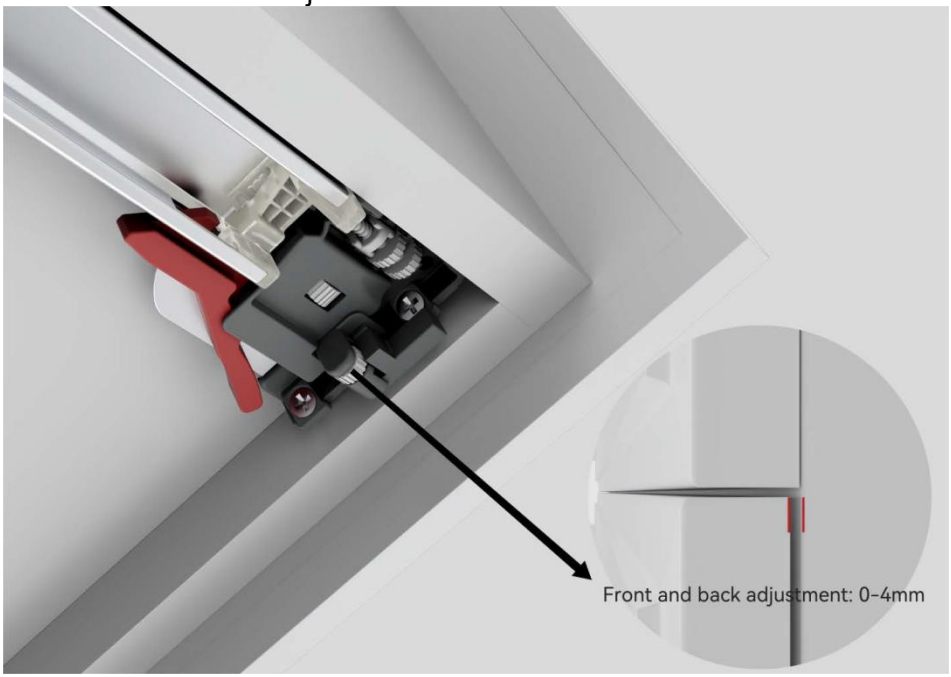

5:Disassembly Cabinet

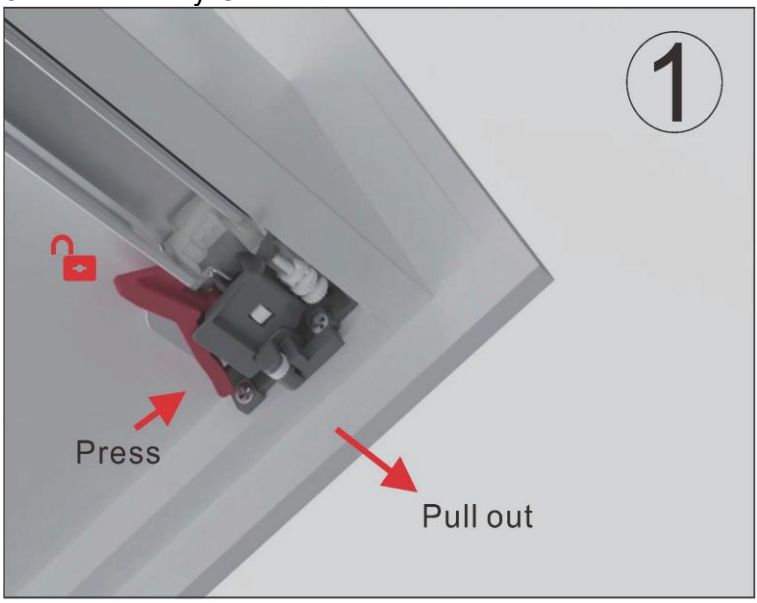

1.Press the separator on both sides at the same time to unlock, and pull the drawer out;



2.After pulling out the drawer, lift it up to disassemble the drawer.



VEVOR

Upgrade · The Home Creator Way

TIROIR DIAPOSITIVES

MODÈLE : 30201B.533-10 30201B.381-6 30201B.533-6

30201B.457-6

VEVOR | Upgrade
The Home Creator Way

MODÈLE : 30201B.533-10 30201B.381-6 30201B.533-6 30201B.457-6

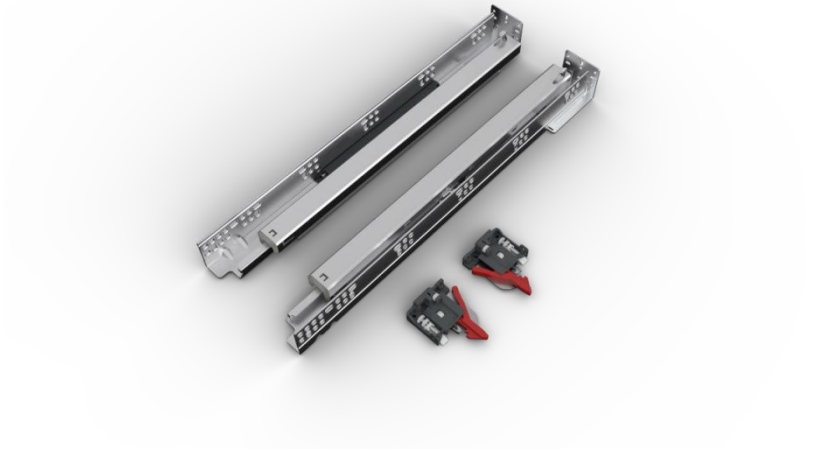

Voici le mode d'emploi original. Veuillez lire attentivement toutes les instructions du manuel avant utilisation. VEVOR se réserve le droit d'interpréter ce manuel à sa guise. L'apparence du produit que vous recevrez peut différer. Nous vous prions de nous excuser si nous ne vous informons pas des mises à jour techniques ou logicielles concernant notre produit.

	Avertissement – Afin de réduire les risques de blessure, l'utilisateur doit lire attentivement le manuel d'instructions.

AVERTISSEMENT:
Ce produit est conforme aux normes et réglementations en vigueur. Son installation doit respecter toutes les réglementations applicables et son utilisation doit se faire uniquement dans des endroits bien ventilés. Veuillez lire attentivement le manuel d'utilisation avant d'installer et d'utiliser cet équipement.

1. Veuillez assembler le produit en suivant scrupuleusement les instructions. Un assemblage incorrect peut être dangereux.
2. Veuillez porter correctement des lunettes de sécurité et des gants de travail pendant le montage.
3. N'essayez pas d'assembler le produit si vous êtes fatigué ou sous l'influence de l'alcool, de drogues ou de médicaments.
4. La capacité de charge et les autres paramètres du produit ne s'appliquent qu'au produit correctement et complètement assemblé.
5. Séparez et comptez toutes les pièces et la quincaillerie.
6. Préparez l'outil suivant : tournevis cruciforme.
7. Si vous utilisez des outils électriques, veillez à ralentir et à vous arrêter lorsque cela est nécessaire.
8. Deux personnes sont nécessaires pour le montage.
9. Respectez uniquement le mode d'emploi. Conservez les instructions.

NE PAS DÉPASSER LA CAPACITÉ DE CHARGE MAXIMALE – Risque d'effondrement.
INSTALLATION PAR UN PROFESSIONNEL RECOMMANDÉE – Assurez-vous d'une fixation sécurisée.
UTILISEZ DES FIXATIONS APPROPRIÉES POUR LE MATÉRIAU DES MEUBLES .
GARDER LES MAINS DISTANCE LORS DU DÉPLACEMENT DU TIROIR .
NE PAS UTILISER DANS DES ENVIRONNEMENTS HUMIDES OU CORROSIFS .
VÉRIFIER PÉRIODIQUEMENT S'IL Y A DU LÂCHEMENT OU DE L'USURE .
NE PAS MODIFIER NI ALTÉR LE MÉCANISME DE GLISSIÈRE .

Présentation du produit

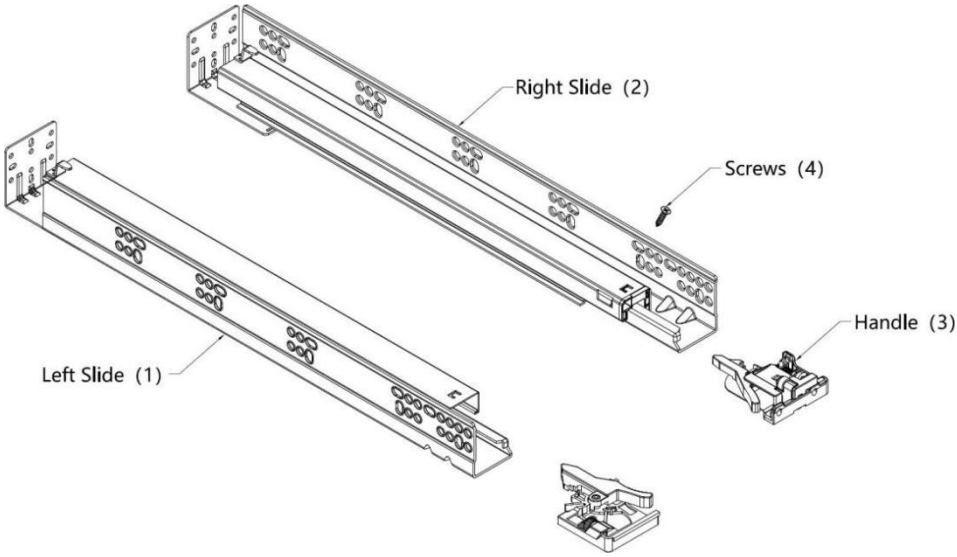

Partie Liste						
Code	Image	Nom	30201B.3 81-6	30201B.4 57-6	30201B.5 33-6	30201B.5 33-10
1		Gauche Glisser	6 pièces	6 pièces	6 pièces	10 pièces
2		Droite Glisser	6 pièces	6 pièces	6 pièces	10 pièces
3		Poignée	6set	6set	6set	10 jeux
4		vis	72 pièces	72 pièces	72 pièces	120 pièces

Modèle	30201B.381-6	30201B.457-6	30201B.533-6	30201B.533-10
En vigueur Longueur du tiroir (pouces)	15	18	21	21
Longueur coulissante (mm)	333	408	483	483
Dynamique max. Charge (lbs/kg)	80 / 36,3			
Statique max. Charge (lbs/kg)	100 / 45,4			

Standard Tiroir (mm)

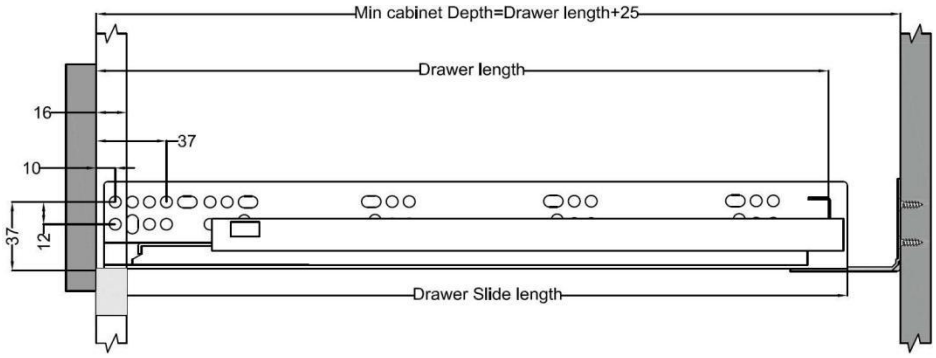

Intérieur Tiroir (mm)

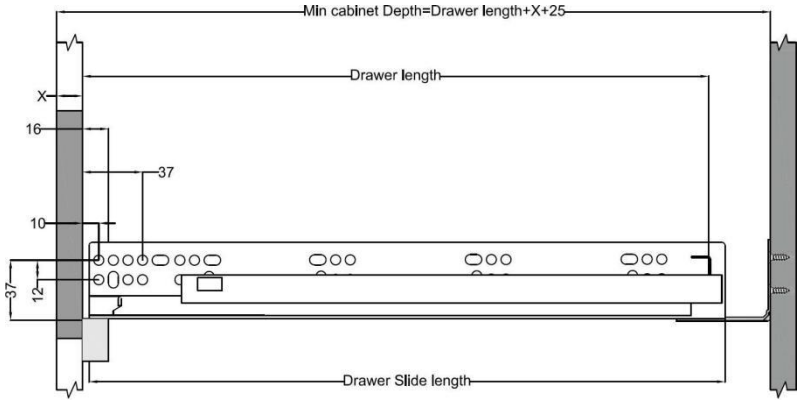

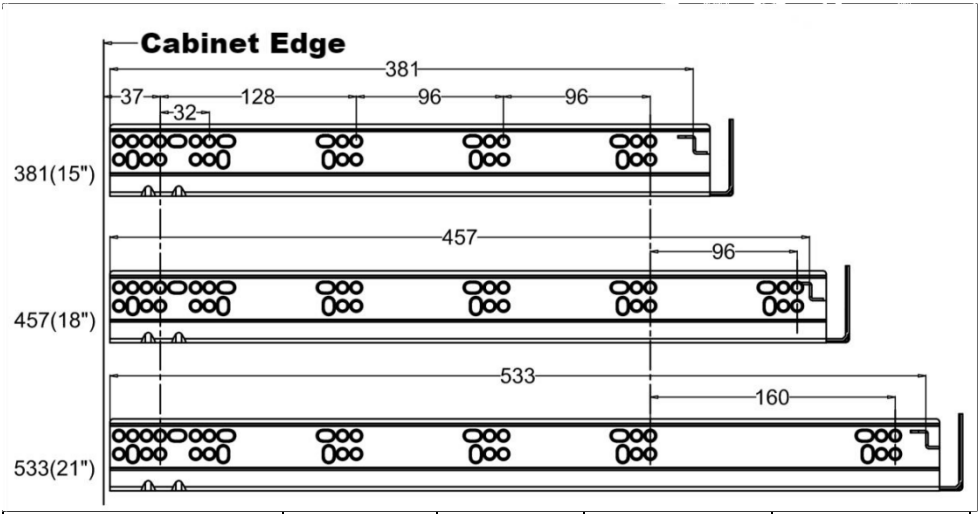

Modèle	SL (mm)	NL (mm)	Min KT(mm)	Max KT(mm)
30201B.381-6	392	381	40 6	436
30201B.457-6	468	457	48 2	512
30201B.533-6	544	533	55 8	588
30201B.533-10	544	533	55 8	588

- SL = Longueur de glissement NL = Nominal Glisser Longueur

- KT = Profondeur De Armoire PL = Tiroir Le Longueur

1. Tiroir Installation Dimensions (mm)

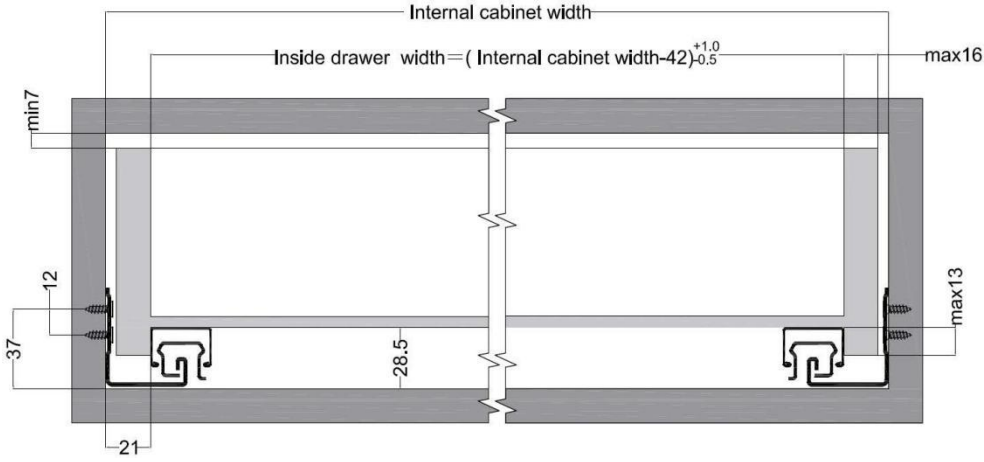

- LW = Interne Armoire Largeur NL = Nominale Glisser Longueur

1.1 : Glisser À Armoire (mm)

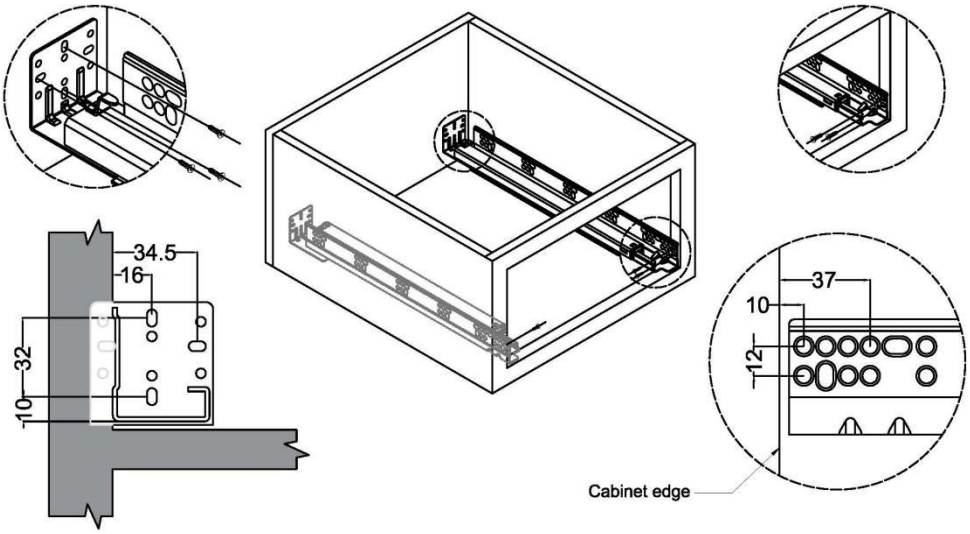

2.Trou Taille Sur Arrière Panneau De Le Tiroir (mm)

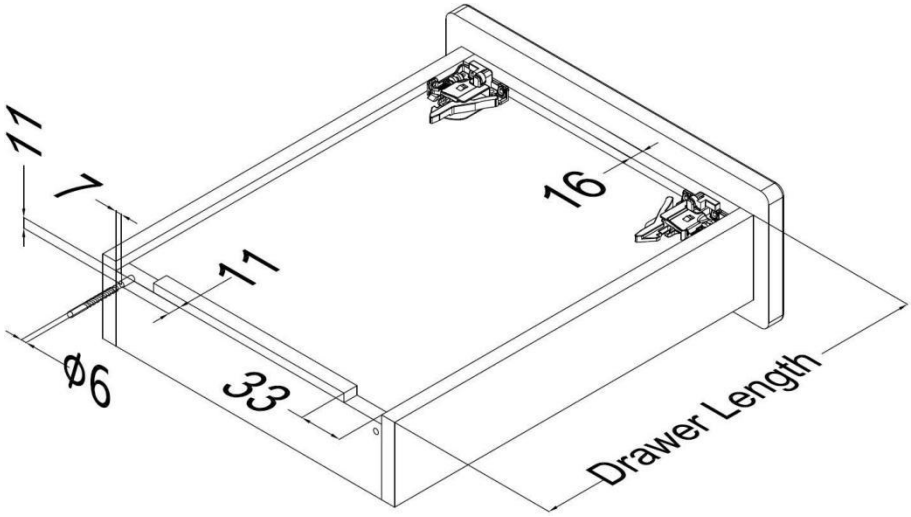

2.1:Verrouillage À Armoire

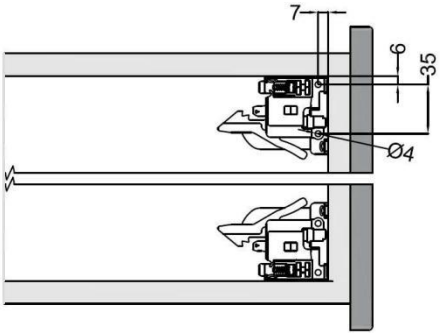

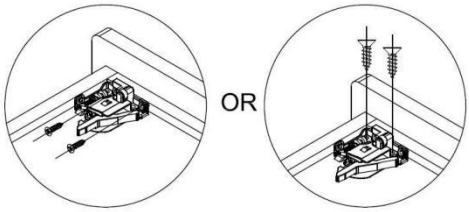

3 : Ajuster le meuble



1.Put the drawer on the slide.



2.Push the drawer against the end
hole until it is connected to the locking devices.

4 : Réglage en hauteur

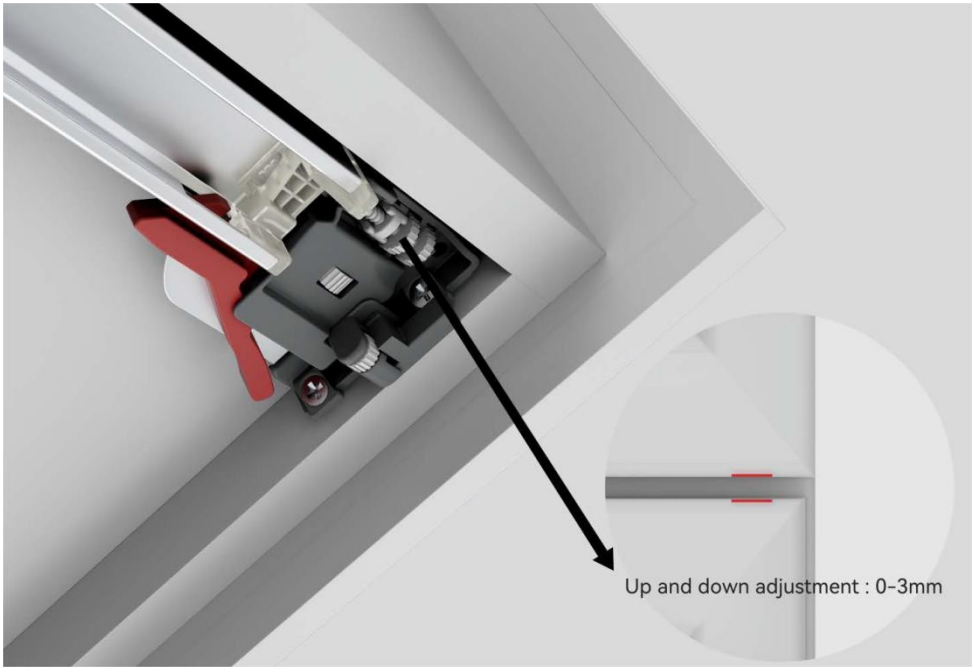

4.1 : Réglage gauche et droite

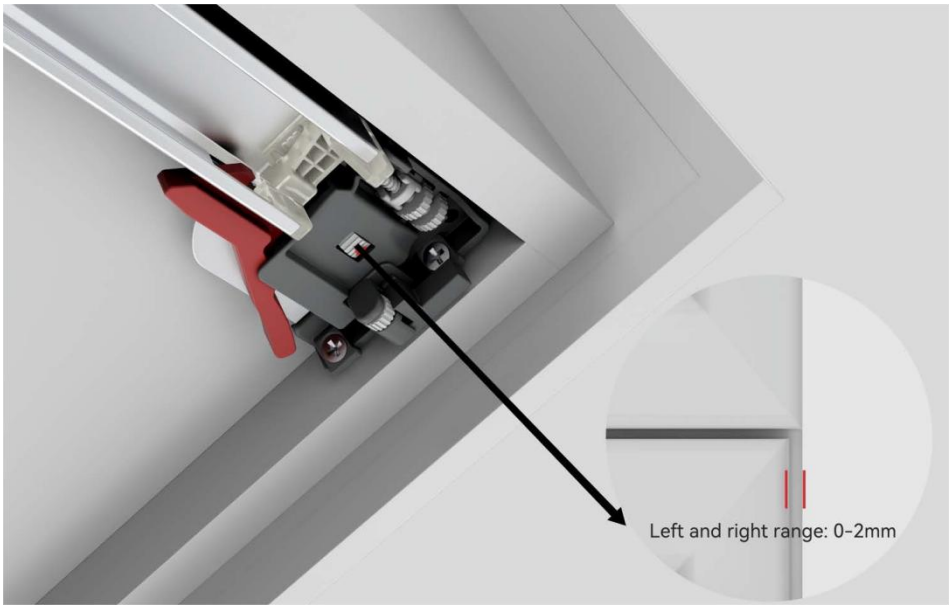

4.2 : Réglage avant et arrière

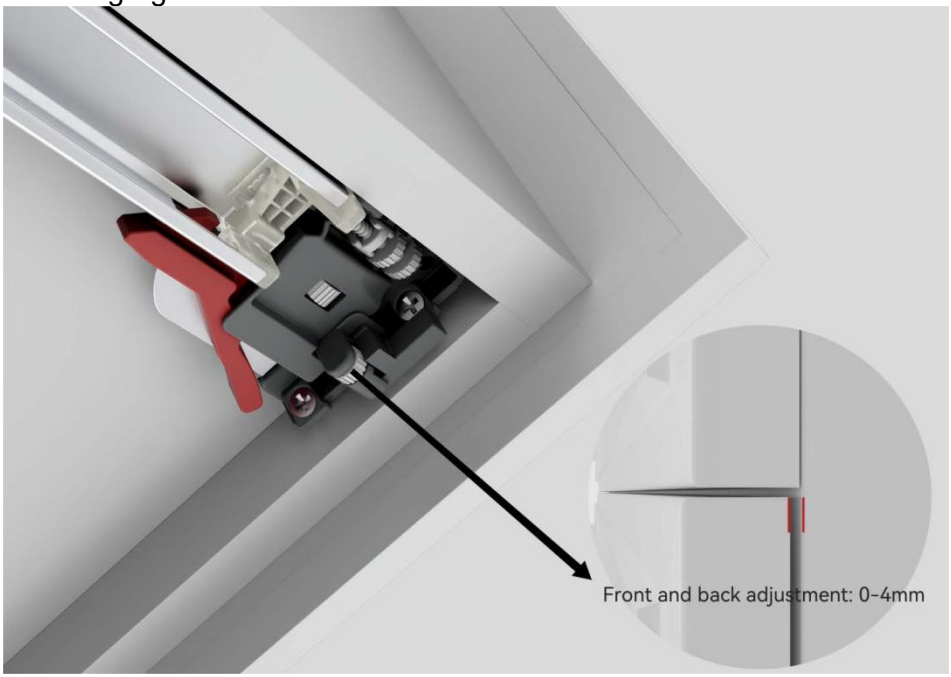

5 : Démontage du meuble

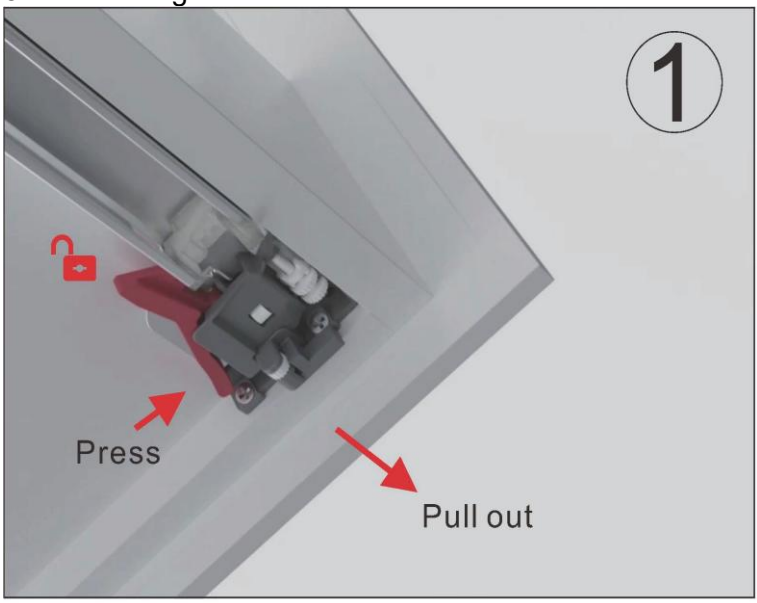

1.Press the separator on both sides at the same time to unlock, and pull the drawer out;



2.After pulling out the drawer, lift it up to disassemble the drawer.



VEVOR

Upgrade · The Home Creator Way

SCHUBLADE DIAS

MODELL: 30201B.533-10 30201B.381-6 30201B.533-6

30201B.457-6

VEVOR | Upgrade
The Home Creator Way

MODELL: 30201B.533-10 30201B.381-6 30201B.533-6 30201B.457-6

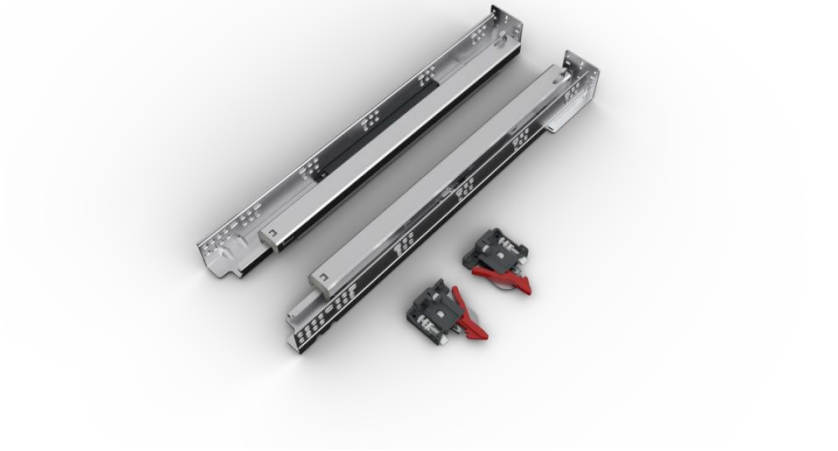

Dies ist die Originalanleitung. Bitte lesen Sie die gesamte Bedienungsanleitung vor der Inbetriebnahme sorgfältig durch. VEVOR behält sich die Auslegung der Bedienungsanleitung vor. Das Aussehen des Produkts kann von dem gelieferten Produkt abweichen. Wir bitten um Verständnis, dass wir Sie nicht erneut über etwaige Technologie- oder Software-Updates informieren werden .

	Warnung – Um das Verletzungsrisiko zu verringern, muss der Benutzer die Bedienungsanleitung sorgfältig lesen.

WARNUNG:
Das Produkt entspricht den geltenden Normen und Vorschriften. Die Installation dieses Geräts muss allen anwendbaren Vorschriften entsprechen und es darf nur in gut belüfteten Bereichen betrieben werden. Bitte lesen Sie die Bedienungsanleitung vor der Installation und Inbetriebnahme des Geräts.
1. Bitte montieren Sie das Produkt genau gemäß der Anleitung. Eine

unsachgemäße Montage kann gefährlich sein.
2. Bitte tragen Sie während der Montage eine Schutzbrille und Arbeitshandschuhe ordnungsgemäß.
3. Versuchen Sie nicht, das Produkt zusammenzubauen, wenn Sie müde sind oder unter dem Einfluss von Alkohol, Drogen oder Medikamenten stehen.
4. Die Tragfähigkeit und andere Produktparameter gelten nur für das ordnungsgemäß und vollständig montierte Produkt.
5. Alle Teile und Hardware aussortieren und zählen.
6. Bereiten Sie folgendes Werkzeug vor: Kreuzschlitzschraubendreher.
7. Bei der Verwendung von Elektrowerkzeugen ist darauf zu achten, die Geschwindigkeit zu reduzieren und gegebenenfalls anzuhalten.
8. Für die Montage werden zwei Personen benötigt.
9. Nur bestimmungsgemäß verwenden. Gebrauchsanweisung aufbewahren.

MAXIMALE BELASTBARKEIT NICHT ÜBERSCHREITEN – Einsturzgefahr.
Professionelle Installation empfohlen – Sichere Montage gewährleisten.
Für das Schrankmaterial geeignete Befestigungsmittel verwenden .
Beim Öffnen und Schließen der Schublade sollten die Hände frei bleiben .
NICHT IN FEUCHTER ODER KORROSIVER UMGEBUNG VERWENDEN .
ÜBERPRÜFEN SIE REGELMÄSSIG AUF LOSE ODER VERSCHLEISS .
Den Schiebemechanismus nicht verändern oder anpassen .

Produkteinführung

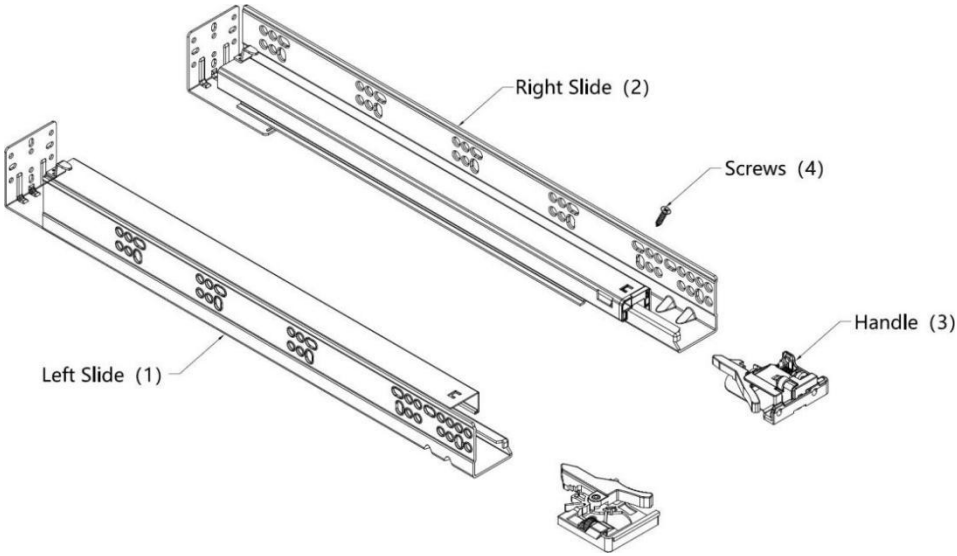

Teil Liste						
Code	Bild	Name	30201B.381-6	30201B.457-6	30201B.533-6	30201B.533-10
1		Links Gleiten	6 Stück	6 Stück	6 Stück	10 Stück
2		Rechts Gleiten	6 Stück	6 Stück	6 Stück	10 Stück
3		Handhaben	6er-Set	6er-Set	6er-Set	10er-Set
4		Schrauben	72 Stück	72 Stück	72 Stück	120 Stück

Modell	30201B.381-6	30201B.457-6	30201B.533-6	30201B.533-10
Anwendbar Schubladenlänge (Zoll)	15	18	21	21
Gleitlänge (mm)	333	408	483	483
Max. Dynamik Last (lbs/kg)	80 / 36,3			

Max. Statisch Last (lbs/kg)	100 / 45,4

Standard Schublade (mm)

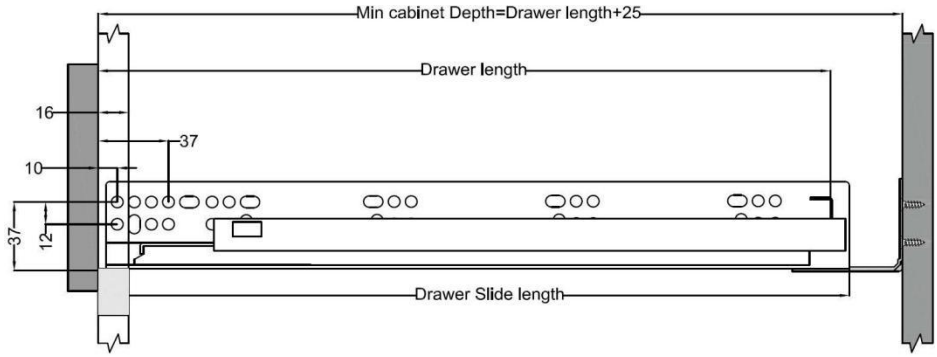

Innere Schublade (mm)

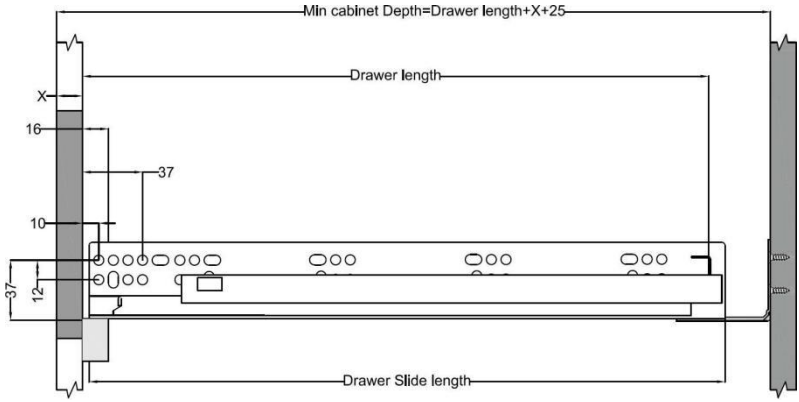

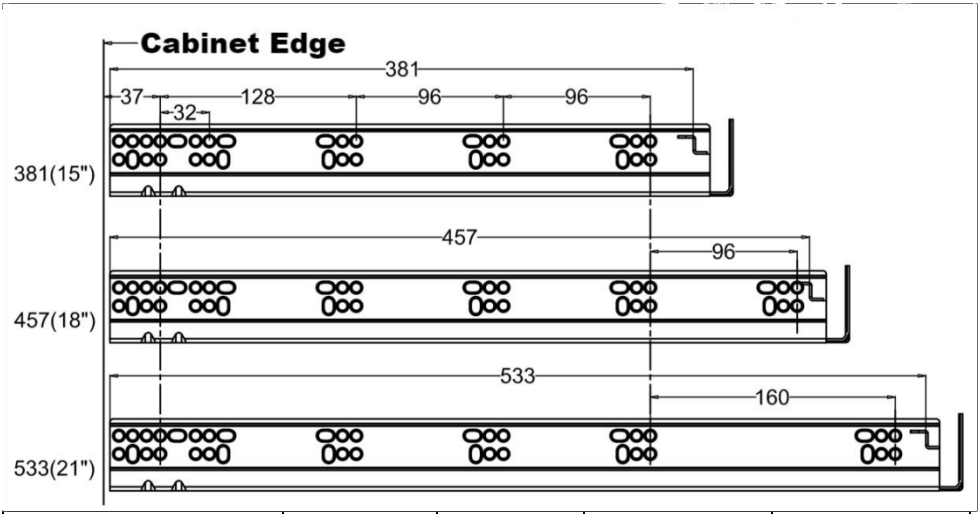

Modell	SL (mm)	NL (mm)	Min KT(mm)	Max KT(mm)
30201B.381-6	392	381	40 6	436
30201B.457-6	468	457	48 2	512
30201B.533-6	544	533	55 8	588
30201B.533-10	544	533	55 8	588

- SL = Schlittenlänge NL = Nennlänge Gleiten Länge

- KT = Tiefe Von Schrank PL = Auszug Der Länge

1. Schublade Installation Abmessungen (mm)

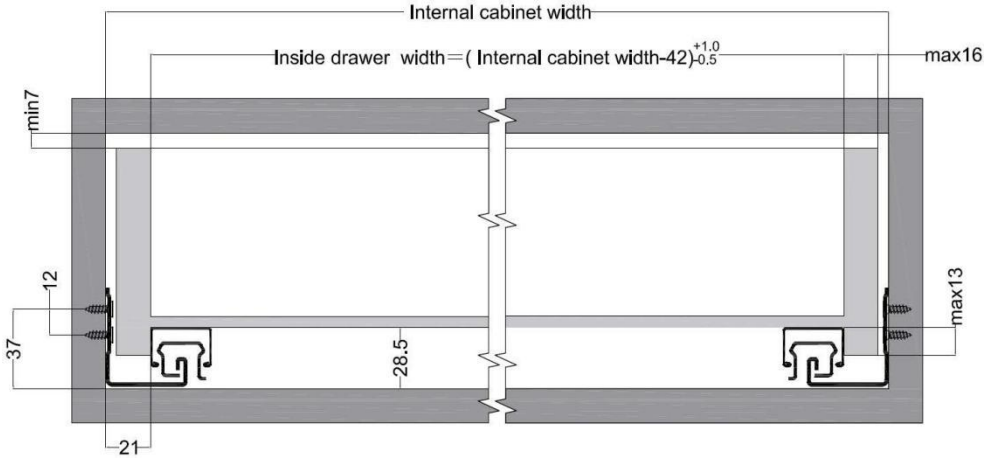

- LW = Intern Kabinett Breite NL = Nominal Gleiten Länge

1.1: Gleiten Zu Kabinett (mm)

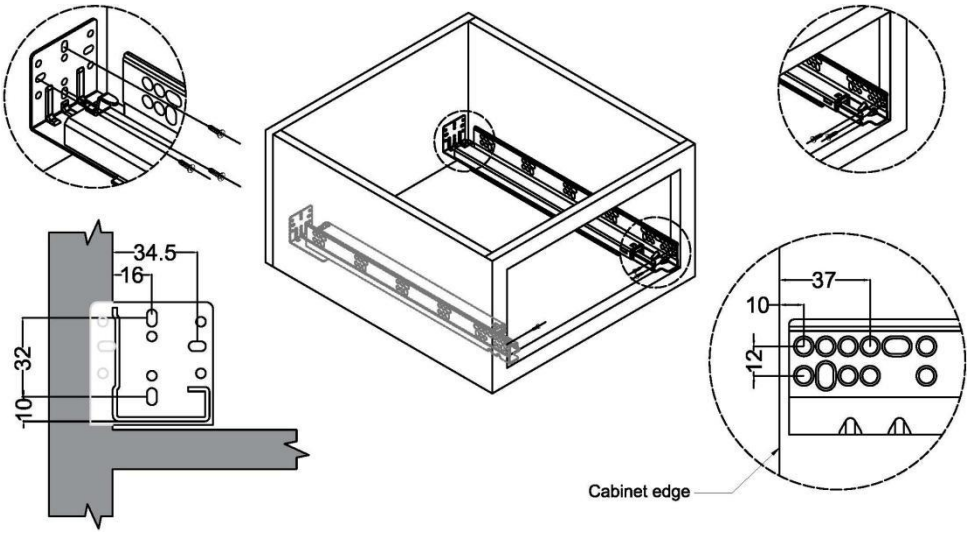

2.Loch Größe An Hinteren Panel Von Der Schublade (mm)

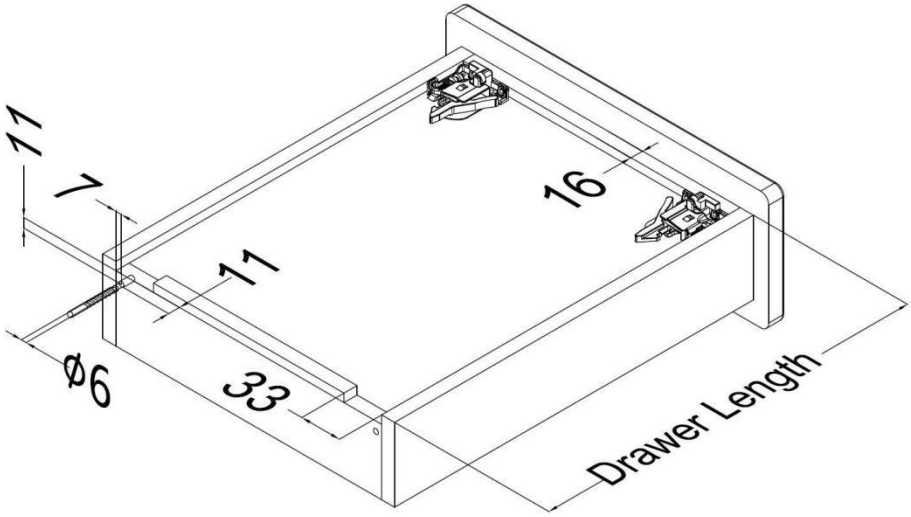

2.1 Sperren Zu Kabinett

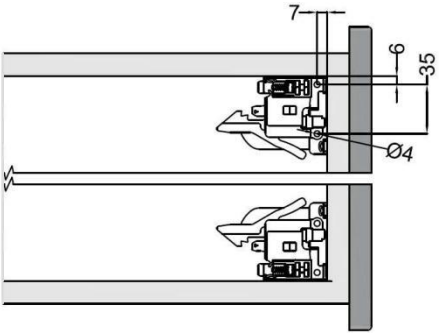

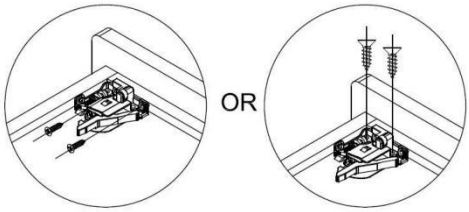

3: Schrank einstellen



1.Put the drawer on the slide.



2.Push the drawer against the end
hole until it is connected to the locking devices.

4: Höhenverstellung

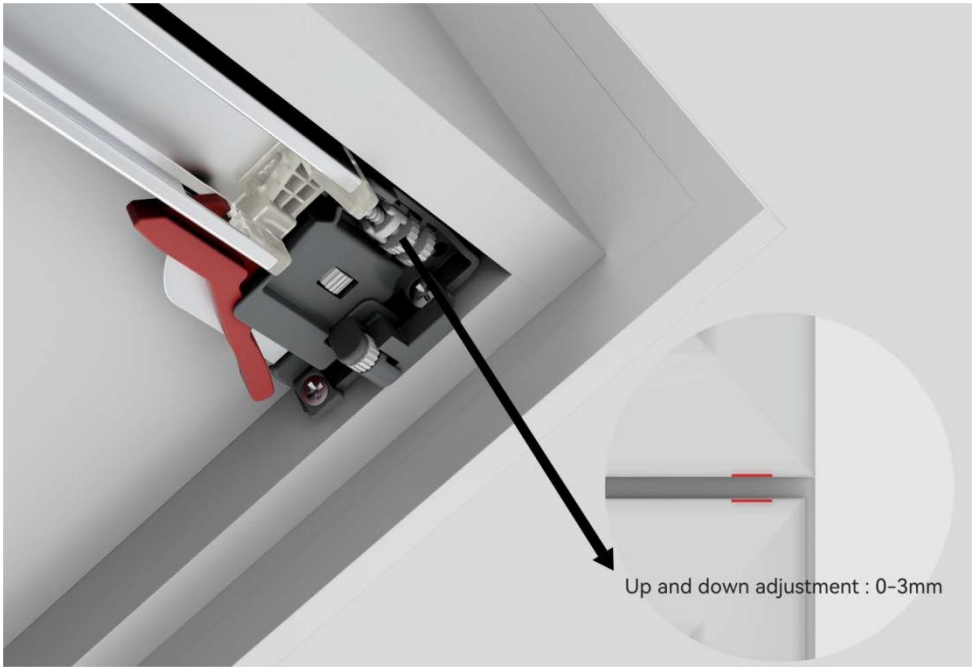

4.1 : Links- und Rechtsverstellung

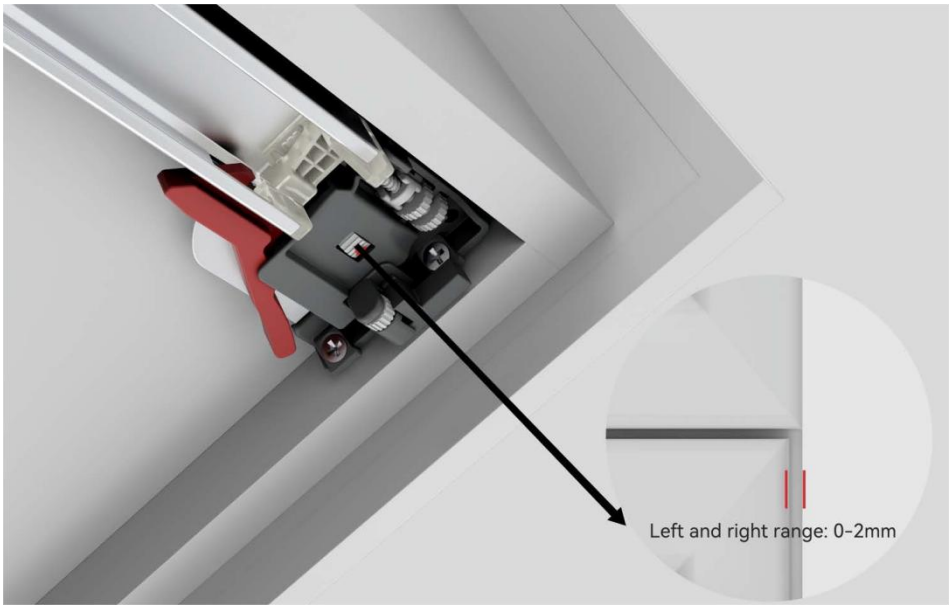

4.2 :Vorder- und Hintereinstellung

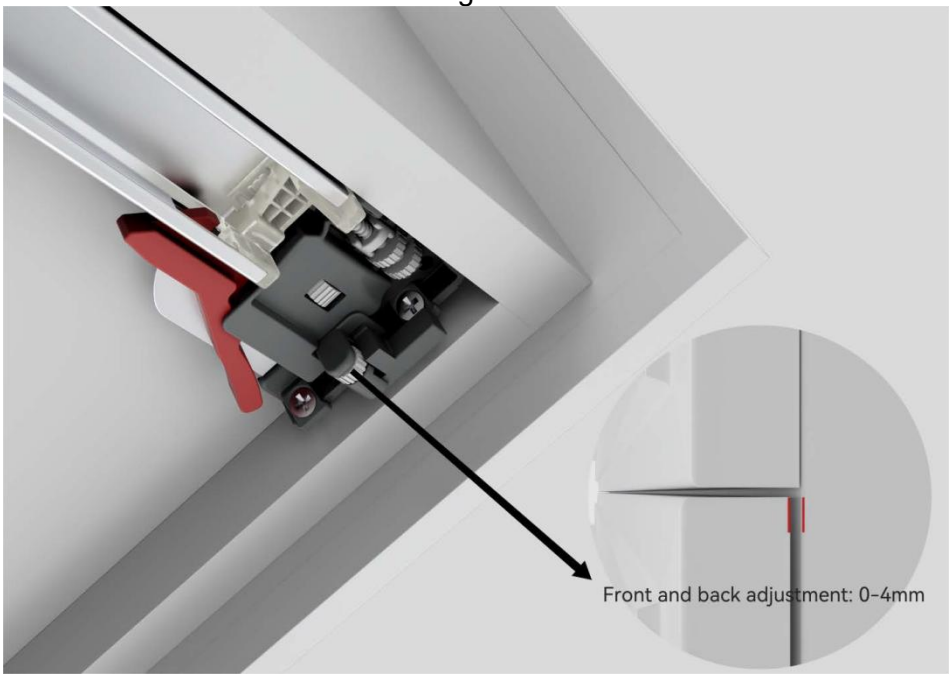

5: Demontage des Schranks

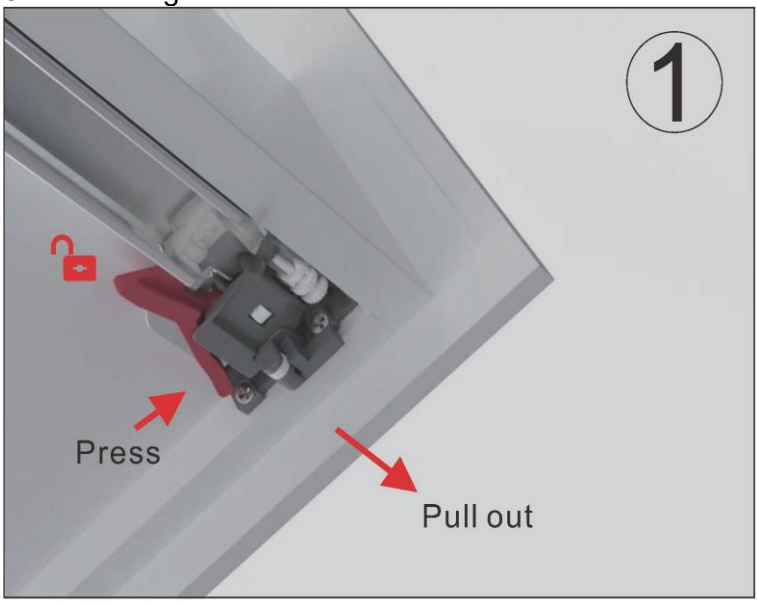

1.Press the separator on both sides at the same time to unlock, and pull the drawer out;

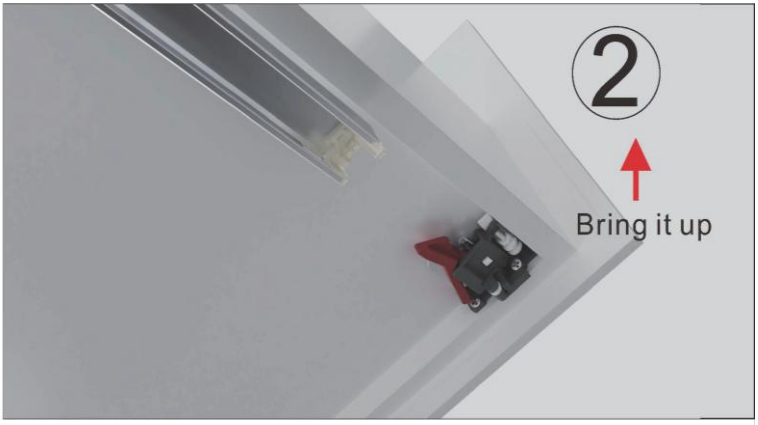

2.After pulling out the drawer, lift it up to disassemble the drawer.



VEVOR

Upgrade · The Home Creator Way

CASSETTO DIAPOSITIVE

MODELLO: 30201B.533-10 30201B.381-6 30201B.533-6

30201B.457-6

VEVOR | Upgrade
The Home Creator Way

MODELLO: 30201B.533-10 30201B.381-6 30201B.533-6 30201B.457-6

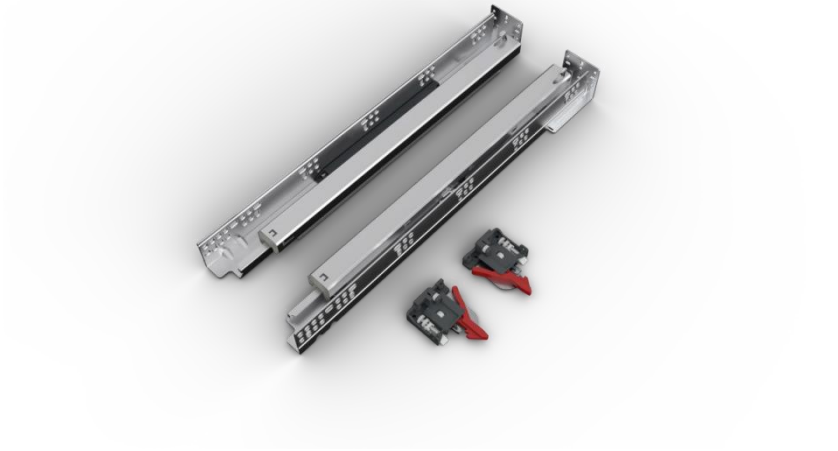

Queste sono le istruzioni originali, si prega di leggere attentamente tutte le istruzioni del manuale prima dell'uso. VEVOR si riserva il diritto di interpretare a proprio piacimento il presente manuale d'uso. L'aspetto del prodotto potrebbe differire leggermente da quello del prodotto ricevuto. Ci scusiamo se non vi informeremo tempestivamente di eventuali aggiornamenti tecnologici o software del nostro prodotto.

	Attenzione: per ridurre il rischio di lesioni, l'utente deve leggere attentamente il manuale di istruzioni.

AVVERTIMENTO:
Il prodotto è conforme agli standard e alle normative vigenti. L'installazione di questo dispositivo deve essere conforme a tutte le normative applicabili e il suo utilizzo deve avvenire esclusivamente in aree ben ventilate. Si prega di leggere il manuale d'uso prima di installare e utilizzare l'apparecchiatura.
1. Si prega di assemblare il prodotto attenendosi scrupolosamente alle

istruzioni. Un assemblaggio errato potrebbe essere pericoloso.
2. Si prega di indossare correttamente occhiali di sicurezza e guanti da lavoro durante l'assemblaggio.
3. Non tentare di assemblare il prodotto se ti senti stanco o se sei sotto l'effetto di alcol, droghe o farmaci.
4. La capacità di carico e gli altri parametri del prodotto si applicano solo al prodotto correttamente e completamente assemblato.
5. Separare e contare tutte le parti e la ferramenta.
6. Preparare il seguente strumento: cacciavite a croce.
7. Se si utilizzano utensili elettrici, si prega di rallentare e fermarsi quando necessario.
8. Per il montaggio sono necessarie due persone.
9. Attenersi esclusivamente agli usi previsti. Conservare le istruzioni.

NON SUPERARE LA CAPACITÀ DI CARICO MASSIMA – Rischio di crollo.
SI RACCOMANDA L'INSTALLAZIONE DA PARTE DI UN PROFESSIONISTA – Assicurarsi di fissare saldamente il prodotto.
UTILIZZARE ELEMENTI DI FISSAGGIO ADEGUATI AL MATERIALE DEI MOBILI .
TENERE LE MANI LONTANE DURANTE L'APERTURA DEL CASSETTO .
NON UTILIZZARE IN AMBIENTI UMIDI O CORROSIVI .
CONTROLLARE PERIODICAMENTE LA PRESENZA DI ALLENTAMENTI O USURA .
NON MODIFICARE O ALTERARE IL MECCANISMO DI SCORRIMENTO .

Introduzione del prodotto

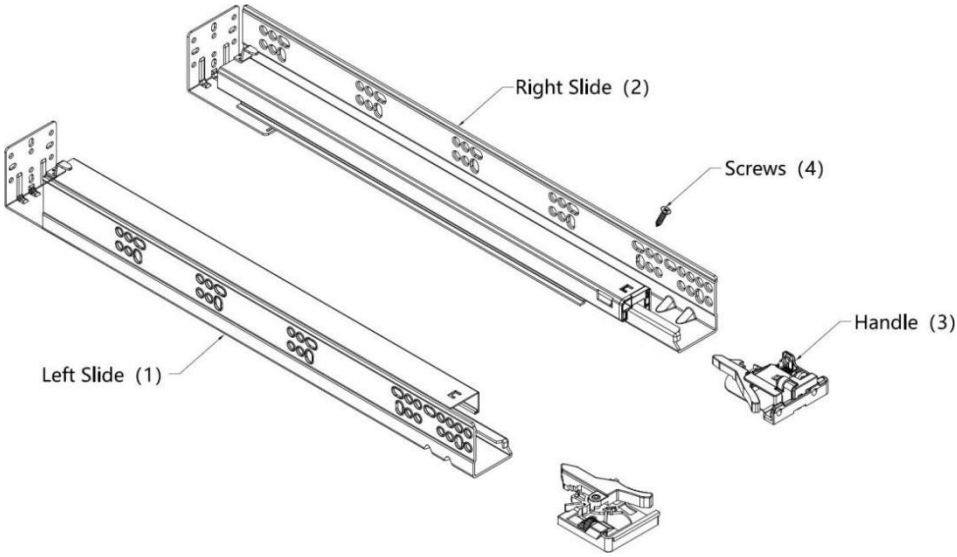

Parte Lista						
Codice	Immagine	Nome	30201B.3 81-6	30201B.4 57-6	30201B.5 33-6	30201B.5 33-10
1		Sinistra Diapositiva	6 pezzi	6 pezzi	6 pezzi	10 pezzi
2		Giusto Diapositiva	6 pezzi	6 pezzi	6 pezzi	10 pezzi
3		Maniglia	6 set	6 set	6 set	10 set
4		Viti	72 pezzi	72 pezzi	72 pezzi	120 pezzi

Modello	30201B.381-6	30201B.457-6	30201B.533-6	30201B.533-10
Applicabile Lunghezza del cassetto (pollici)	15	18	21	21
Lunghezza scorrevole (mm)	333	408	483	483
Dinamica massima Carico (libbre/kg)	80 / 36,3			
Massima statica Carico (libbre/kg)	100 / 45,4			

Standard Cassetto (mm)

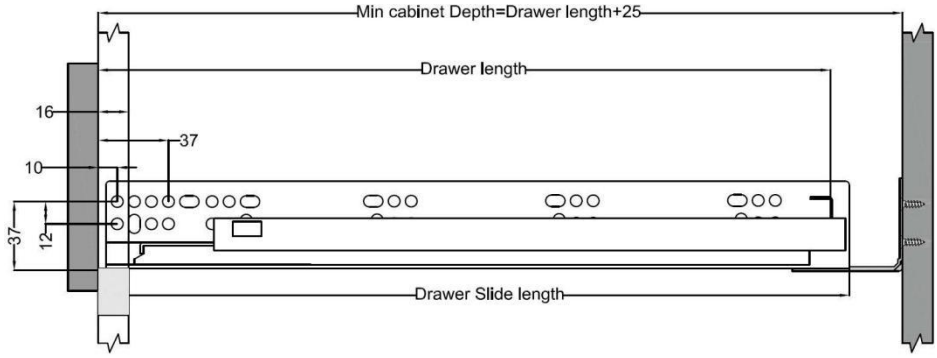

Interno Cassetto (mm)

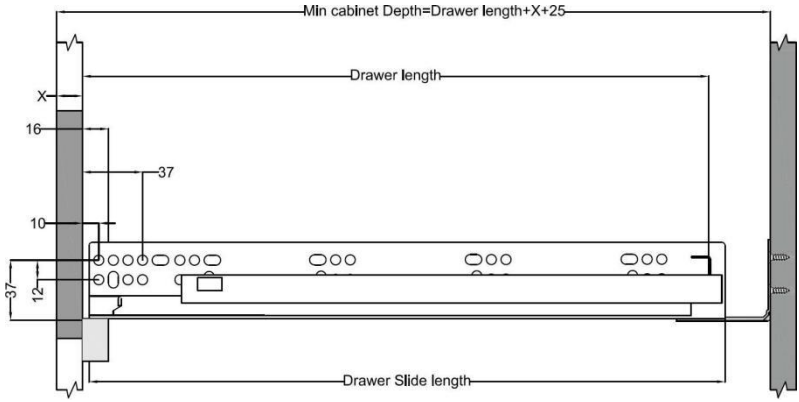

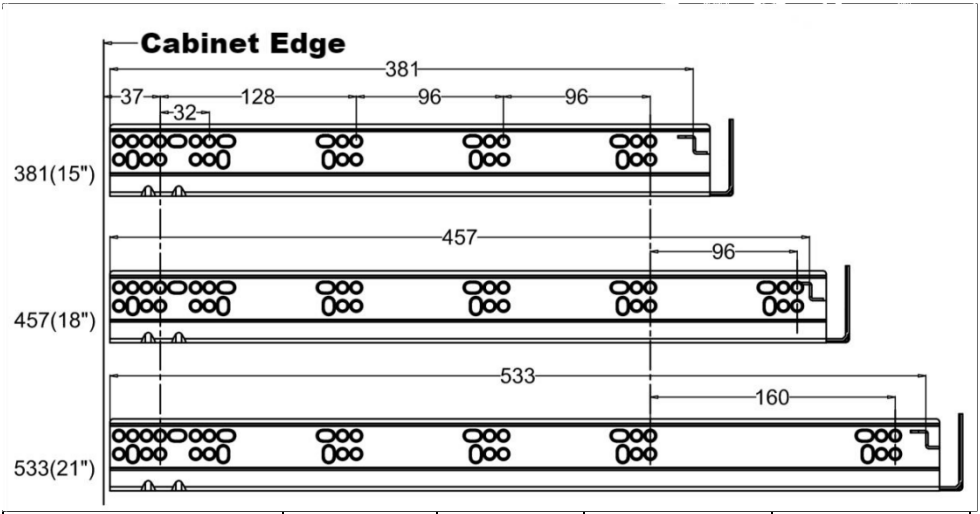

Modello	SL (mm)	NL (mm)	Min KT(mm)	Massimo KT(mm)
30201B.381-6	392	381	40 6	436
30201B.457-6	468	457	48 2	512
30201B.533-6	544	533	55 8	588
30201B.533-10	544	533	55 8	588

- SL = Lunghezza della diapositiva NL = Nominale Diapositiva

Lunghezza

- KT = Profondità Di Mobile PL = estraibile IL Lunghezza

1. Cassetto Installazione Dimensioni (mm)

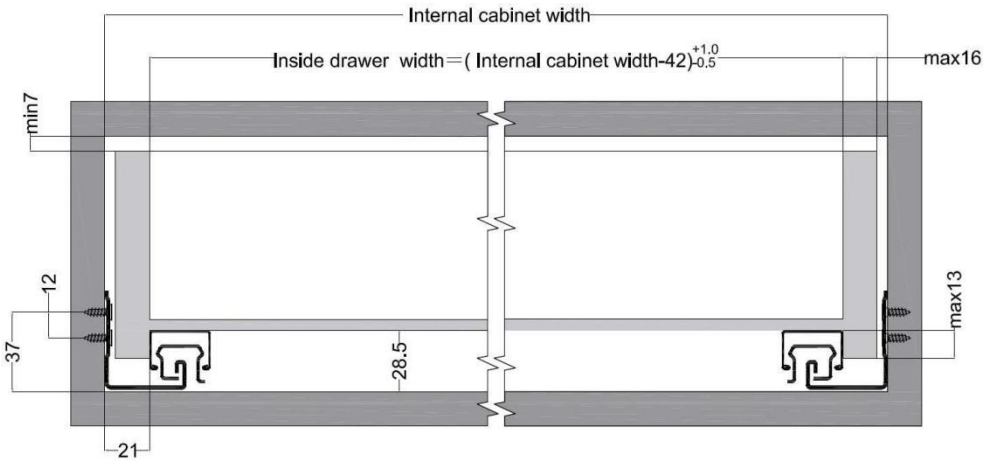

- LW = Interno Mobiletto Larghezza NL =Nominale Diapositiva Lunghezza

1.1 : Diapositiva A Mobiletto (mm)

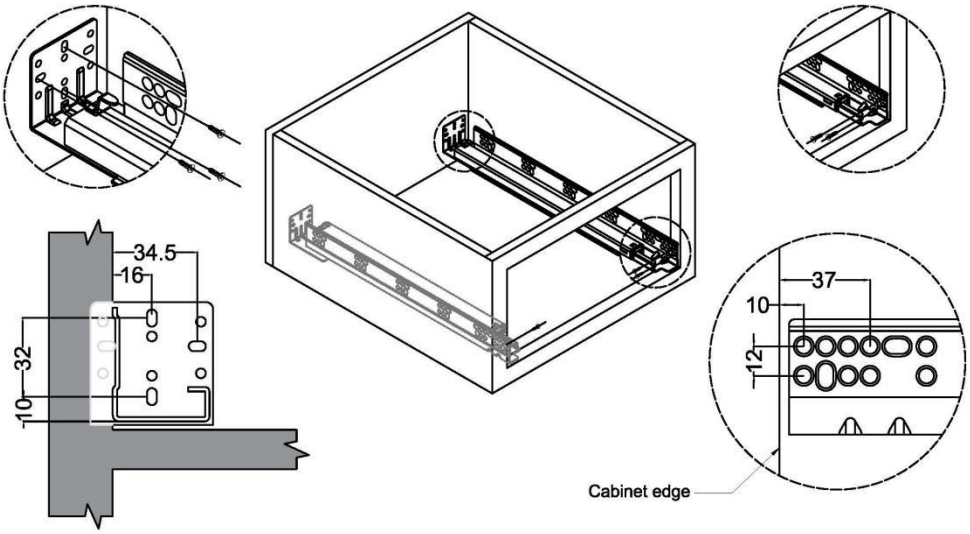

2.Buco Misurare SU Posteriore Pannello Di IL Cassetto (mm)

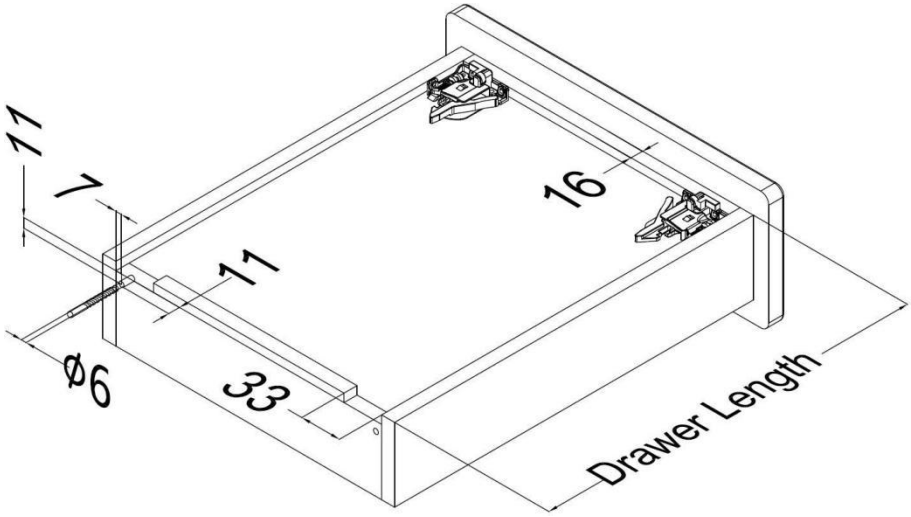

2.1:Blocco A Mobiletto

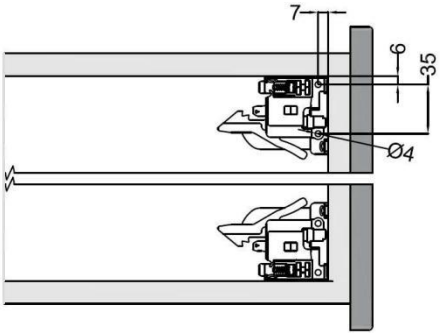

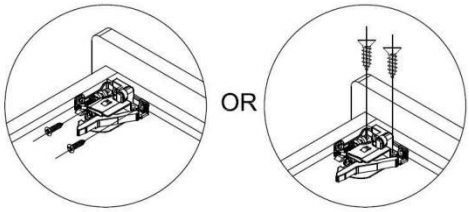

3: Regolare il mobile



1.Put the drawer on the slide.



2.Push the drawer against the end
hole until it is connected to the locking devices.

4: Regolazione in alto e in basso

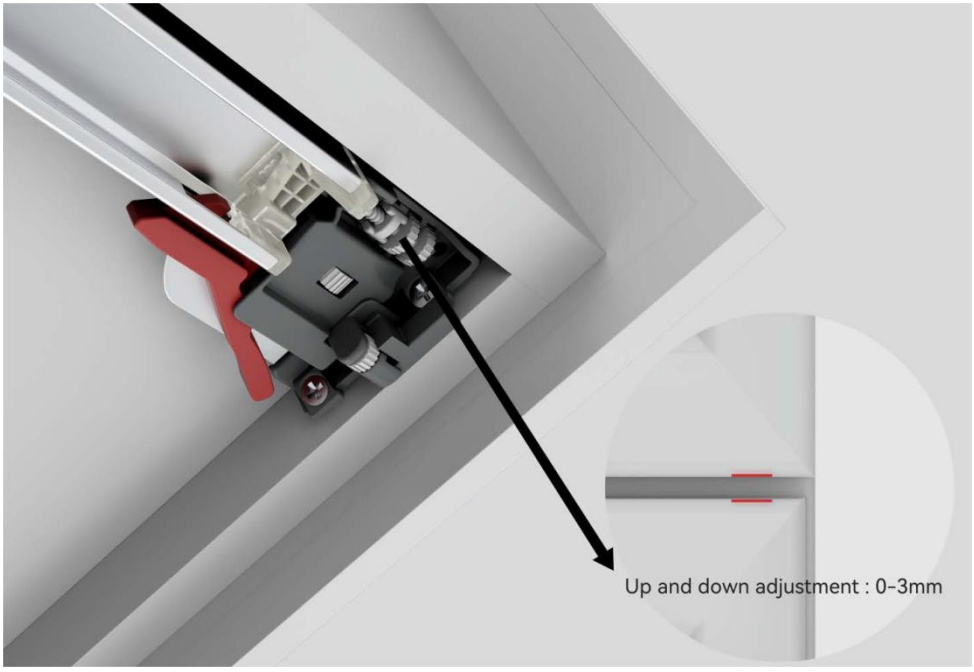

4.1 : Regolazione sinistra e destra

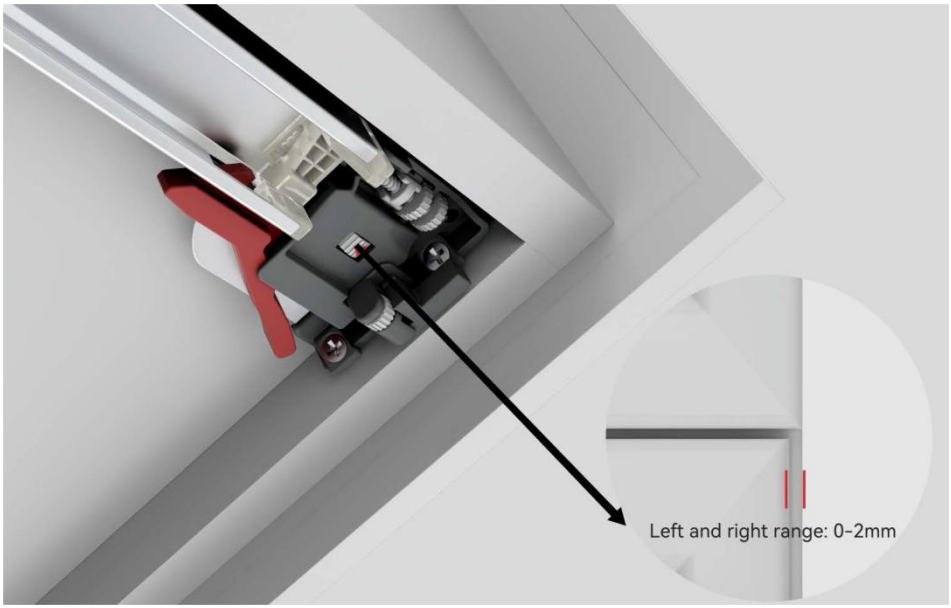

4.2 : Regolazione anteriore e posteriore

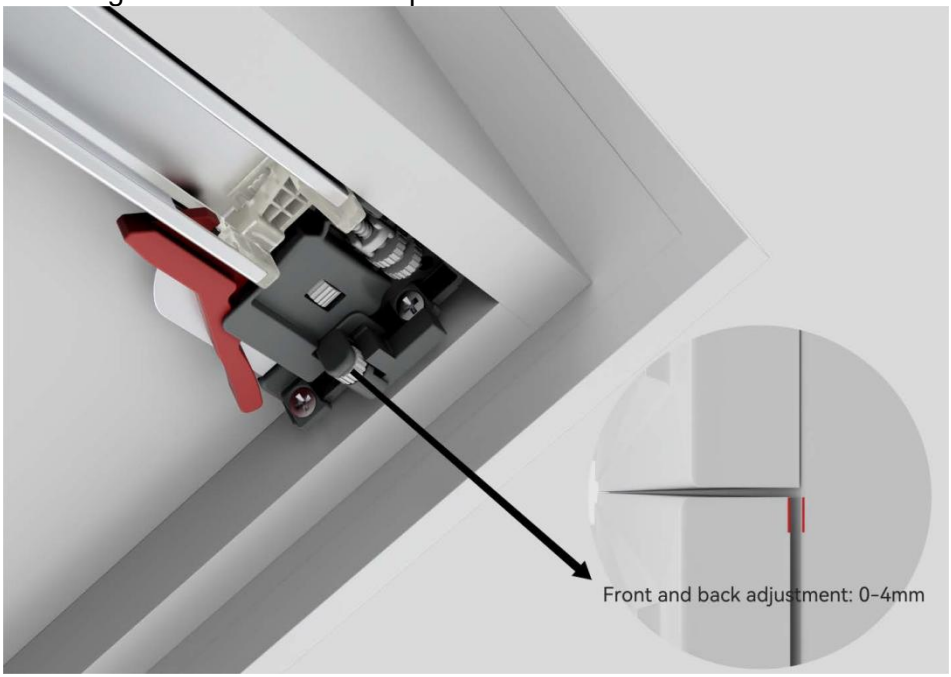

5: Smontaggio dell'armadio

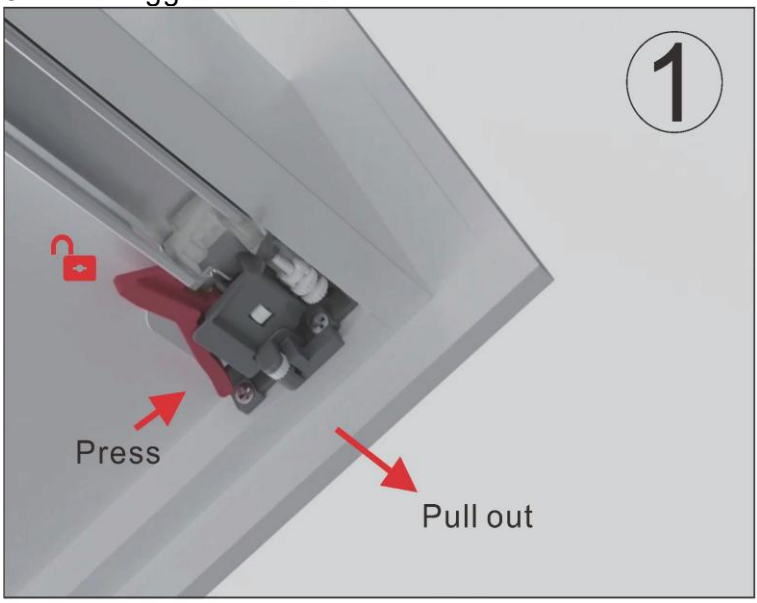

1.Press the separator on both sides at the same time to unlock, and pull the drawer out;

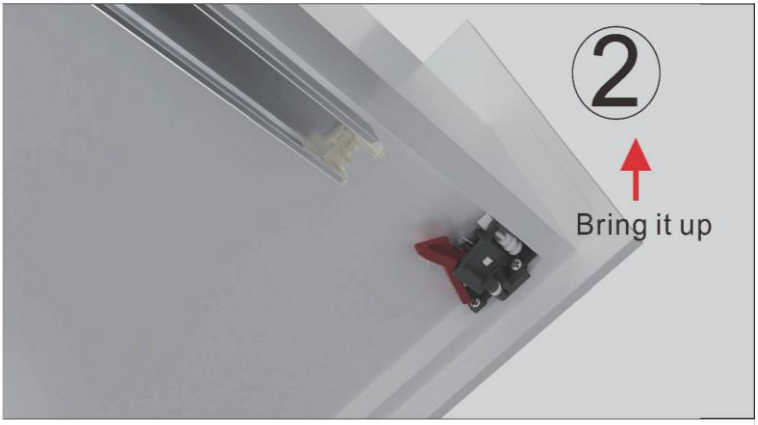

2.After pulling out the drawer, lift it up to disassemble the drawer.



VEVOR

Upgrade · The Home Creator Way

CAJÓN DIAPOSITIVAS

MODELO: 30201B.533-10 30201B.381-6 30201B.533-6

30201B.457-6

VEVOR | Upgrade
The Home Creator Way

MODELO: 30201B.533-10 30201B.381-6 30201B.533-6 30201B.457-6

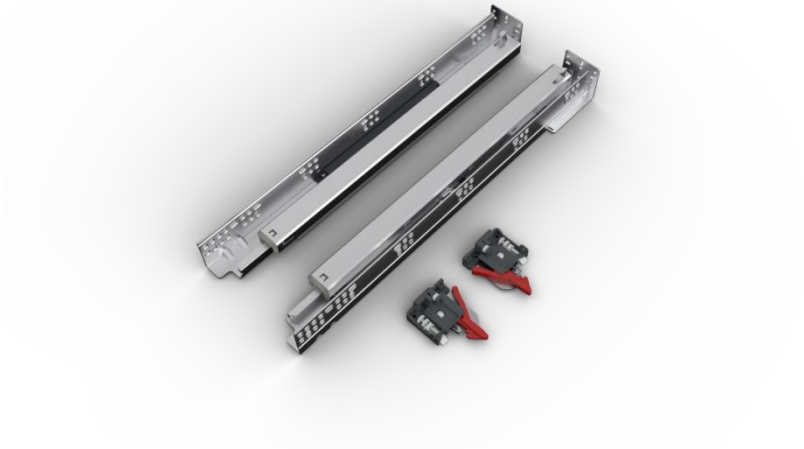

Estas son las instrucciones originales. Lea atentamente todo el manual antes de usar el producto. VEVOR se reserva el derecho de interpretar el manual de usuario. El aspecto del producto puede variar con respecto al que reciba. Le pedimos disculpas si no le informamos nuevamente sobre actualizaciones de tecnología o software.

	Advertencia: Para reducir el riesgo de lesiones, el usuario debe leer atentamente el manual de instrucciones.

ADVERTENCIA:
El producto cumple con las normas y regulaciones pertinentes. La instalación de este dispositivo debe cumplir con todas las normativas aplicables y solo debe utilizarse en áreas bien ventiladas. Lea el manual de usuario antes de instalar y utilizar este equipo.
1. Por favor, ensamble el producto siguiendo estrictamente las instrucciones. Un montaje incorrecto podría ser peligroso.

2. Por favor, utilice correctamente las gafas de seguridad y los guantes de trabajo durante el montaje.
3. No intente ensamblar el producto si se siente cansado o si está bajo los efectos del alcohol, las drogas o los medicamentos.
4. La capacidad de carga y otros parámetros del producto se aplican únicamente al producto correctamente y completamente ensamblado.
5. Separe y cuente todas las piezas y el hardware.
6. Prepare la siguiente herramienta: destornillador de cabeza Phillips.
7. Si utiliza herramientas eléctricas, tenga cuidado de reducir la velocidad y detenerse cuando sea necesario.
8. Se requieren dos personas para el montaje.
9. Siga únicamente las instrucciones de uso previstas. Guarde las instrucciones.

NO EXCEDER LA CAPACIDAD DE CARGA MÁXIMA – Riesgo de colapso.
SE RECOMIENDA LA INSTALACIÓN PROFESIONAL – Asegure una fijación segura.
UTILICE LOS SUJETADORES ADECUADOS PARA EL MATERIAL DEL GABINETE .
MANTENGA LAS MANOS ALEJADAS DURANTE EL MOVER EL CAJÓN .
NO UTILIZAR EN AMBIENTES HÚMEDOS O CORROSIVOS .
COMPRUEBE PERIÓDICAMENTE SI HAY SUELTA O DESGASTE .
NO MODIFIQUE NI ALTERE EL MECANISMO DESLIZANTE .

Introducción del producto

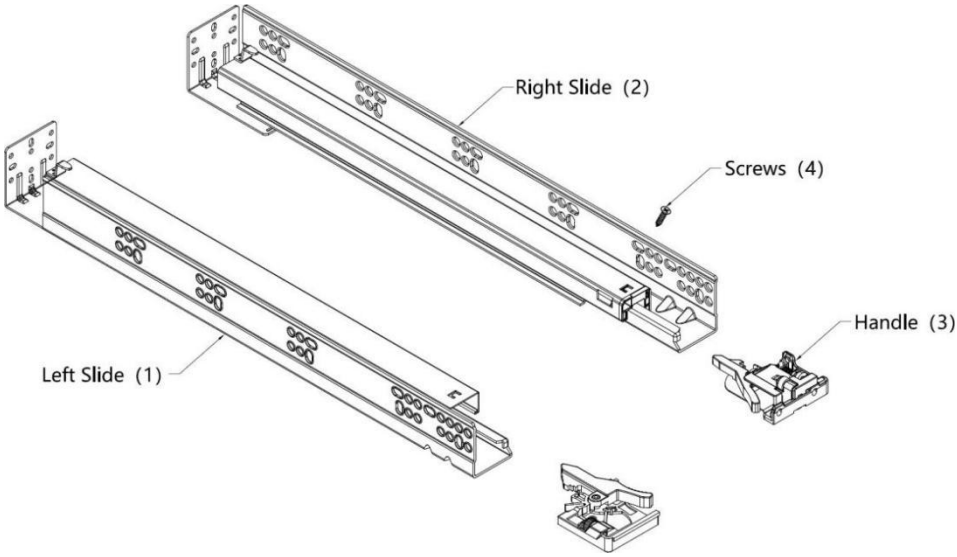

Parte Lista						
Código	Imagen	Nombre	30201B.3 81-6	30201B.4 57-6	30201B.5 33-6	30201B.5 33-10
1		Izquierda Deslizar	6 piezas	6 piezas	6 piezas	10 unidades
2		Bien Deslizar	6 piezas	6 piezas	6 piezas	10 unidades
3		Manejar	Juego de 6 piezas	Juego de 6 piezas	Juego de 6 piezas	10 juegos
4		Tornillos	72 piezas	72 piezas	72 piezas	120 unidades

Modelo	30201B.381-6	30201B.457-6	30201B.533-6	30201B.533-10
Aplicable Longitud del cajón (pulgadas)	15	18	21	21
Longitud deslizante (mm)	333	408	483	483
Máx. Dinámico Carga (libras/kg)	80 / 36.3			
Máx. Estático Carga (libras/kg)	100 / 45,4			

Estándar Cajón (mm)

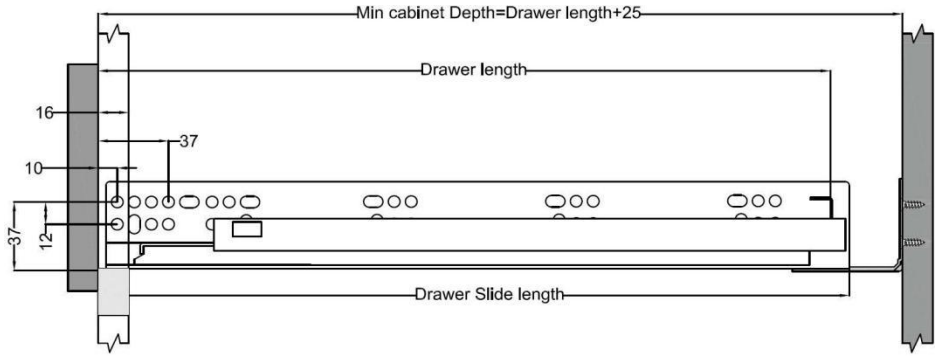

Interno Cajón (mm)

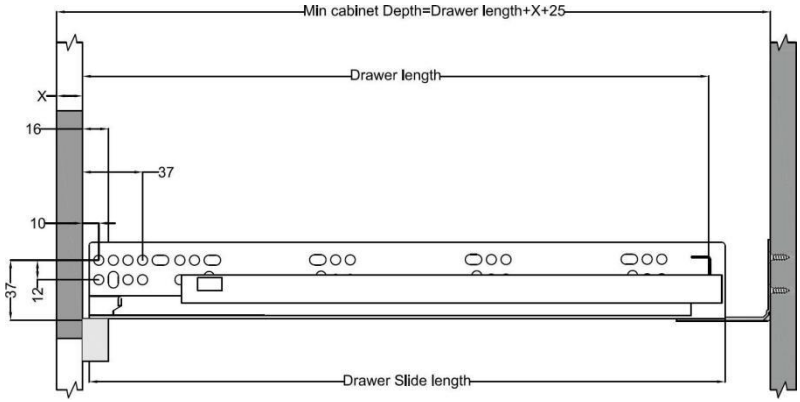

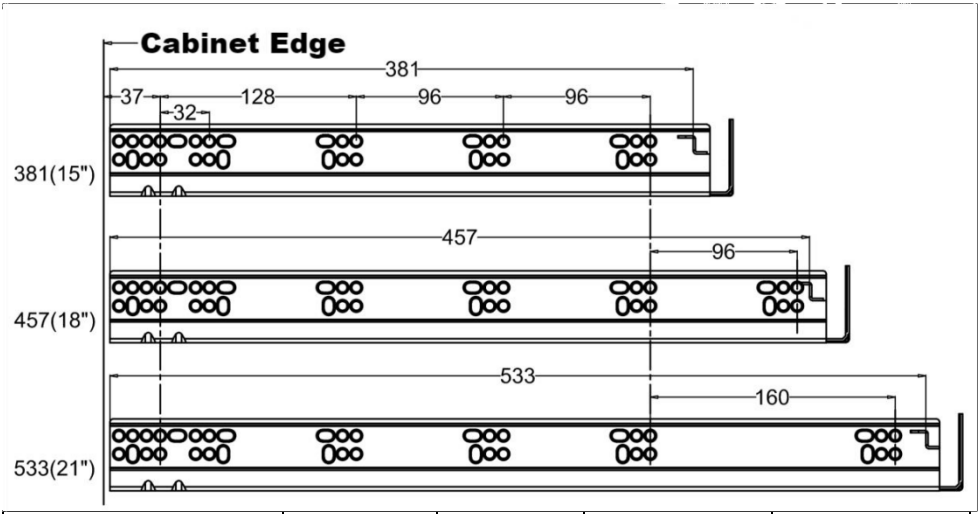

Modelo	SL (mm)	NL (mm)	Min KT(mm)	Máximo KT(mm)
30201B.381-6	392	381	40 6	436
30201B.457-6	468	457	48 2	512
30201B.533-6	544	533	55 8	588
30201B.533-10	544	533	55 8	588

- SL = Longitud de la diapositiva NL = Nominal Deslizar Longitud

- KT = Profundidad De Gabinete PL = Extraíble El Longitud

1. Cajón Instalación Dimensiones (mm)

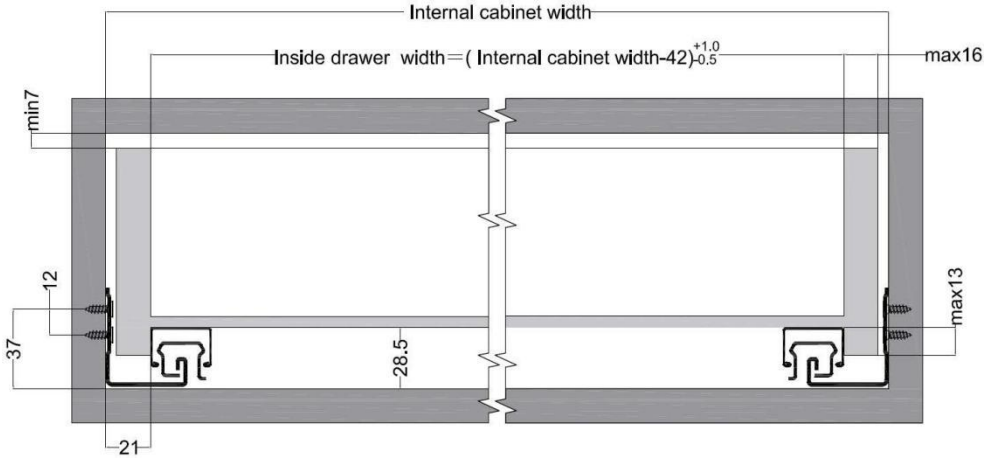

- LW = Interno Gabinete Ancho NL = Nominal Deslizar Longitud

1.1 : Deslizar A Gabinete (mm)

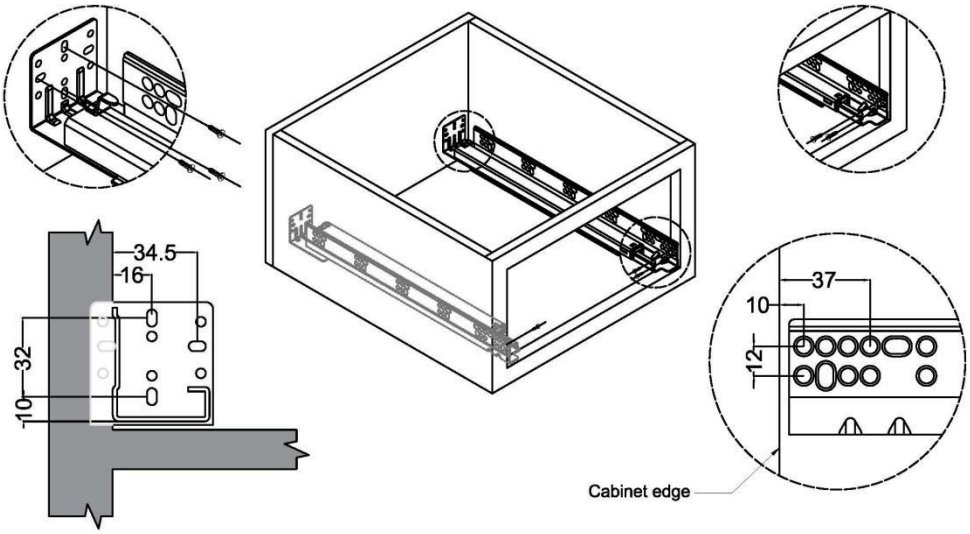

2.Agujero Tamaño En Trasero Panel De El Cajón (mm)

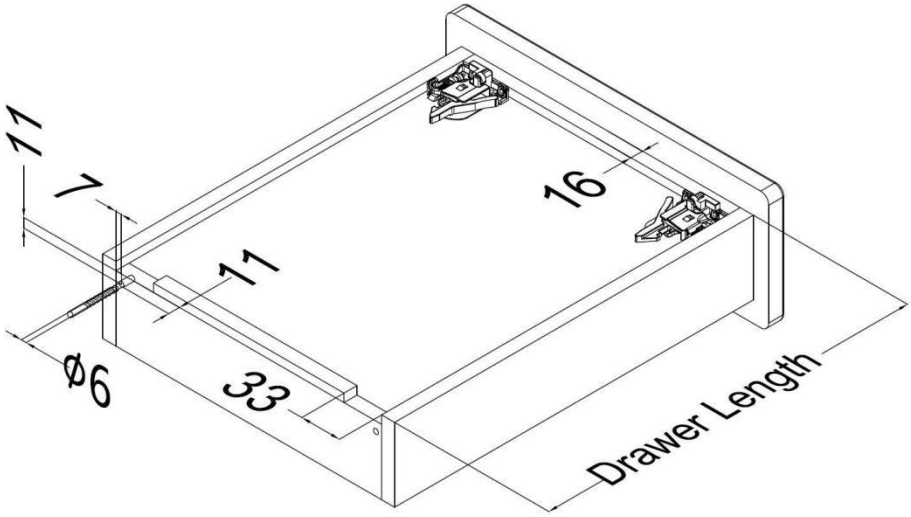

2.1:Cierre A Gabinete

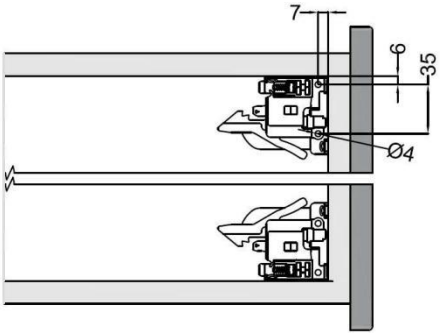

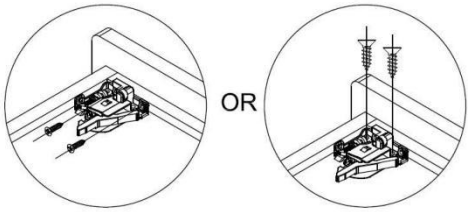

3: Ajustar el gabinete



1.Put the drawer on the slide.



2.Push the drawer against the end
hole until it is connected to the locking devices.

4: Ajuste hacia arriba y hacia abajo

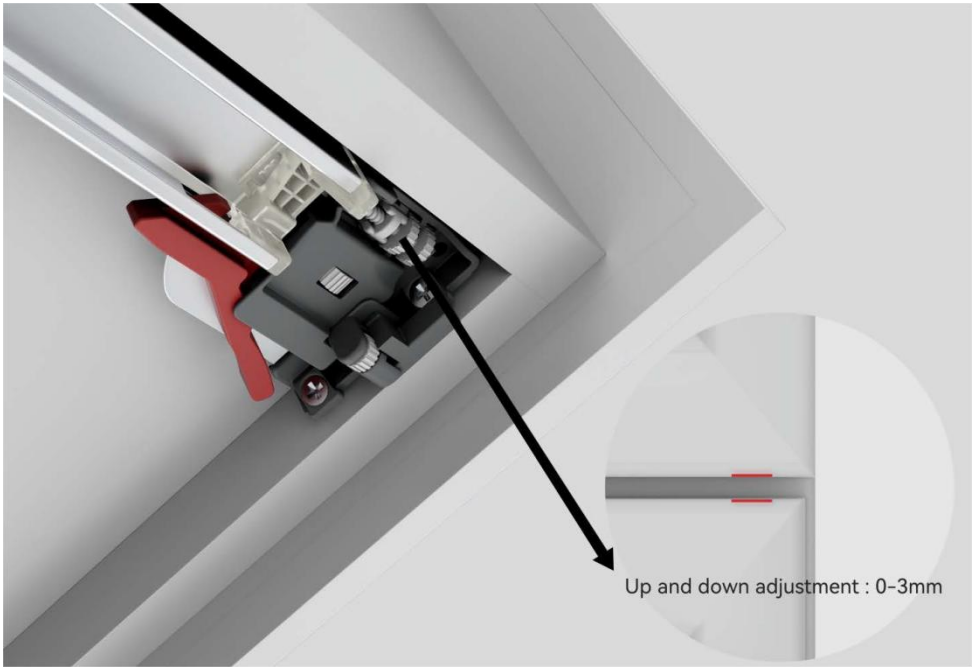

4.1 : Ajuste izquierdo y derecho

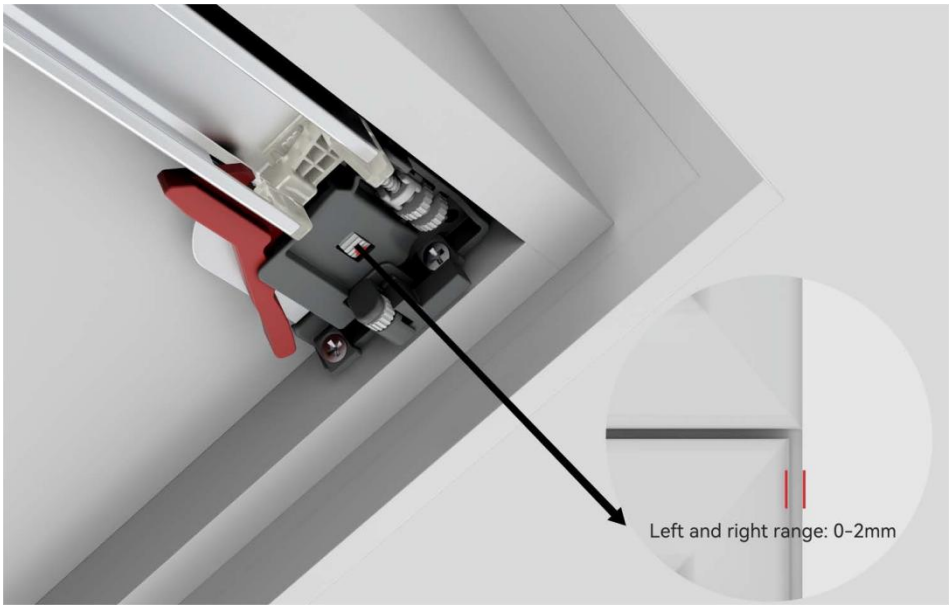

4.2 : Ajuste delantero y trasero

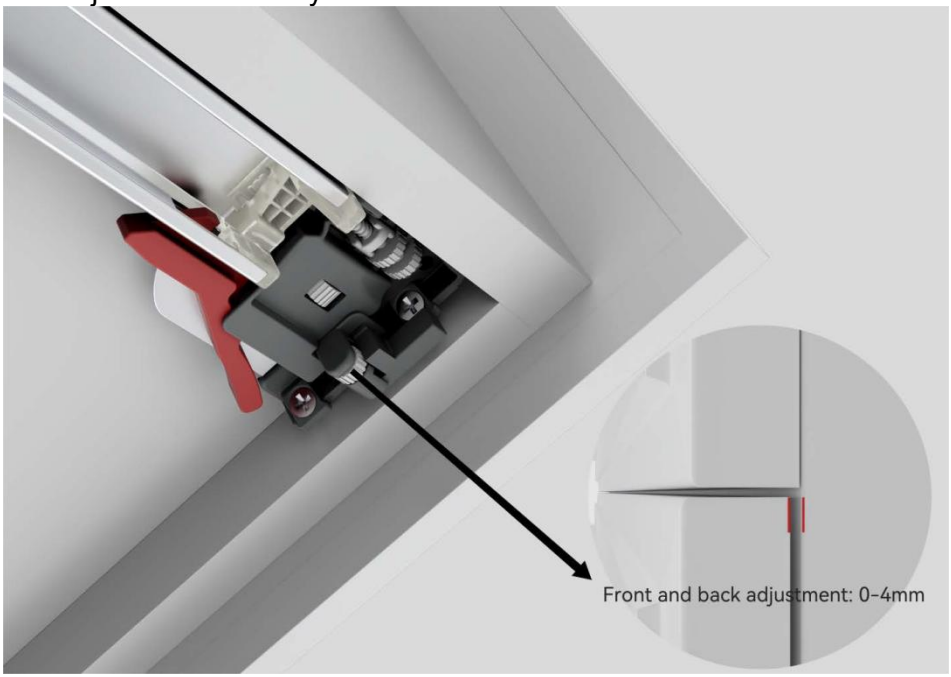

5: Gabinete de desmontaje

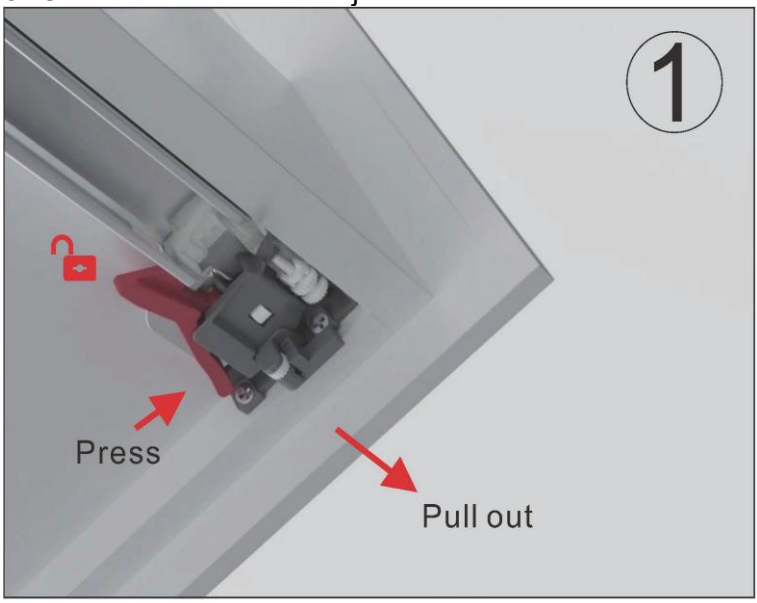

1.Press the separator on both sides at the same time to unlock, and pull the drawer out;

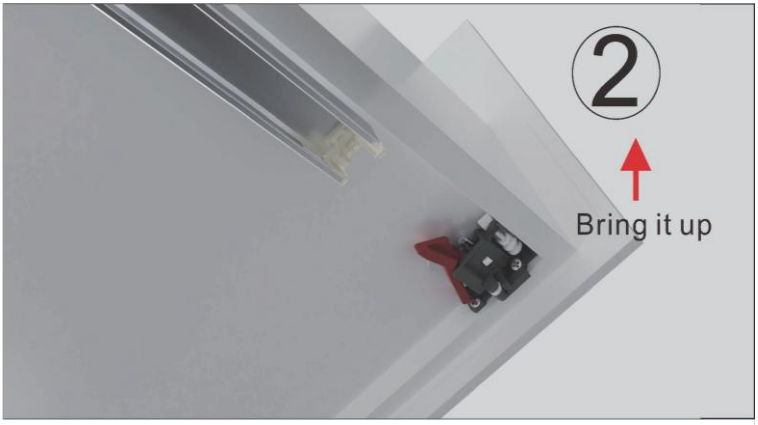

2.After pulling out the drawer, lift it up to disassemble the drawer.



VEVOR

Upgrade · The Home Creator Way

SZUFLADA SLAJDY

MODEL: 30201B.533-10 30201B.381-6 30201B.533-6

30201B.457-6

VEVOR | Upgrade
The Home Creator Way

MODEL: 30201B.533-10 30201B.381-6 30201B.533-6 30201B.457-6

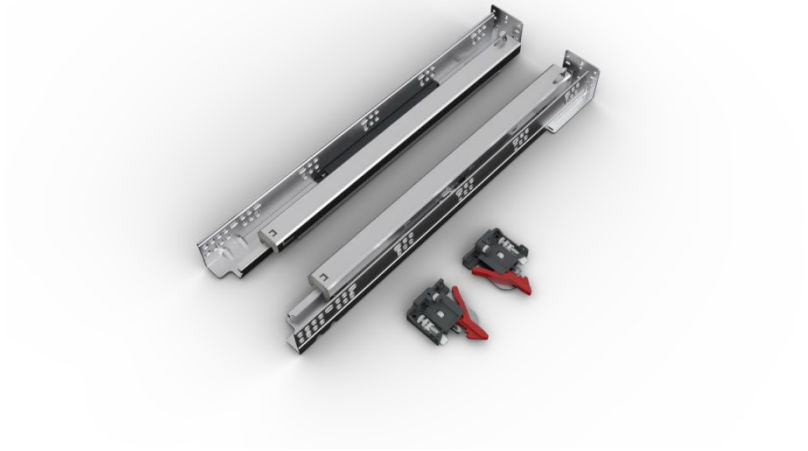

To jest oryginalna instrukcja obsługi. Przed użyciem prosimy o dokładne zapoznanie się z treścią instrukcji. Firma VEVOR zastrzega sobie prawo do jednoznacznej interpretacji niniejszej instrukcji obsługi. Wygląd produktu zależy od stanu, w jakim go otrzymali Państwo. Prosimy o wyrozumiałość, ale nie będziemy Państwa ponownie informować o aktualizacjach technologicznych lub oprogramowania naszego produktu.

	Ostrzeżenie: Aby zminimalizować ryzyko obrażeń, użytkownik powinien uważnie przeczytać instrukcję obsługi.

OSTRZEŻENIE:
Produkt jest zgodny z odpowiednimi normami i przepisami. Instalacja tego urządzenia musi być zgodna ze wszystkimi obowiązującymi przepisami i powinno być ono użytkowane wyłącznie w dobrze wentylowanych pomieszczeniach. Przed instalacją i użytkowaniem urządzenia należy zapoznać się z instrukcją obsługi.

1. Prosimy o montaż produktu ściśle według instrukcji. Nieprawidłowy montaż może być niebezpieczny.
2. Podczas montażu należy prawidłowo nosić okulary ochronne i rękawice robocze.
3. Nie należy podejmować prób montażu produktu, gdy jest się zmęczonym lub pod wpływem alkoholu, narkotyków lub leków.
4. Nośność i inne parametry produktu odnoszą się wyłącznie do produktu prawidłowo i kompletnie zmontowanego.
5. Oddziel i policz wszystkie części i elementy sprzętowe.
6. Przygotuj następujące narzędzie: śrubokręt krzyżakowy.
7. Używając elektronarzędzi, pamiętaj o zwolnieniu i zatrzymaniu się, gdy jest to konieczne.
8. Do montażu potrzebne są dwie osoby.
9. Stosuj wyłącznie zgodnie z przeznaczeniem. Zachowaj instrukcję.

NIE PRZEKRACZAĆ MAKSYMALNEGO NOŚNOŚCI – Ryzyko zawalenia się.
ZALECANY PROFESJONALNY MONTAŻ – należy zadbać o bezpieczne mocowanie.
STOSUJ ODPOWIEDNIE ŁĄCZNIKI DO MATERIAŁU, Z KTÓREGO ZROBIONE SĄ SZAFKI .
TRZYMAJ RĘCE Z DALA PODCZAS PRZESUWANIA SZUFLADY .
NIE UŻYWAĆ W ŚRODOWISKACH WILGOTNYCH LUB KOROZYJNYCH .
OKRESOWO SPRAWDZAJ, CZY NIE MA LUZU LUB ZUŻYCIA .
NIE MODYFIKOWAĆ ANI NIE ZMIENIAĆ MECHANIZMU PRZESUWANIA .

Wprowadzenie do produktu

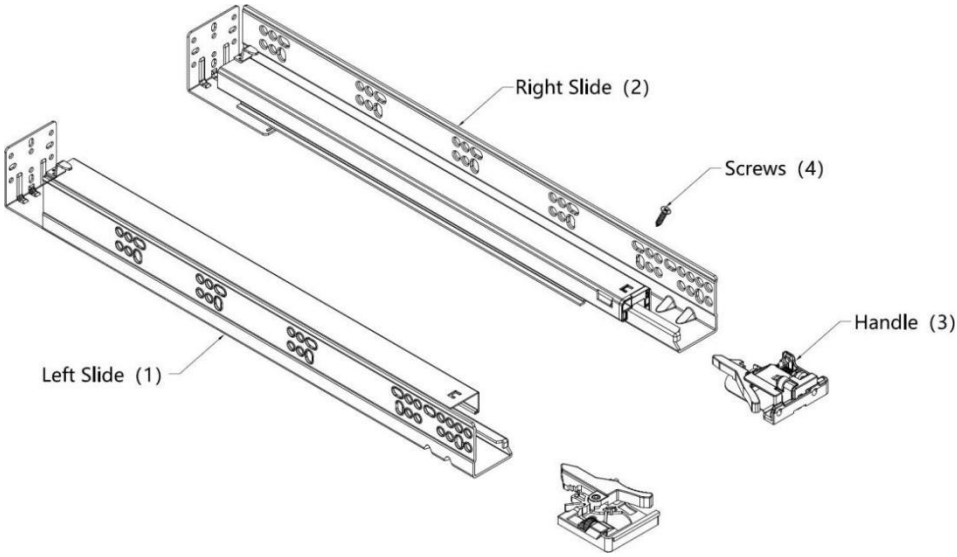

Część Lista						
Kod	Zdjęcie	Nazwa	30201B.3 81-6	30201B.4 57-6	30201B.5 33-6	30201B.5 33-10
1		Lewy Slajd	6 szt.	6 szt.	6 szt.	10 szt.
2		Prawidłowy Slajd	6 szt.	6 szt.	6 szt.	10 szt.
3		Uchwyt	6 zestawów	6 zestawów	6 zestawów	10 zestawów
4		Śruby	72 szt.	72 szt.	72 szt.	120 szt.

Model	30201B.381-6	30201B.457-6	30201B.533-6	30201B.533-10
Odpowiedni Długość szuflady (cale)	15	18	21	21
Długość przesuwna (mm)	333	408	483	483
Maksymalna dynamika Obciążenie (funty/kg)	80 / 36,3			
Maksymalna statyczność Obciążenie (funty/kg)	100 / 45,4			

Standard Szuflada (mm)

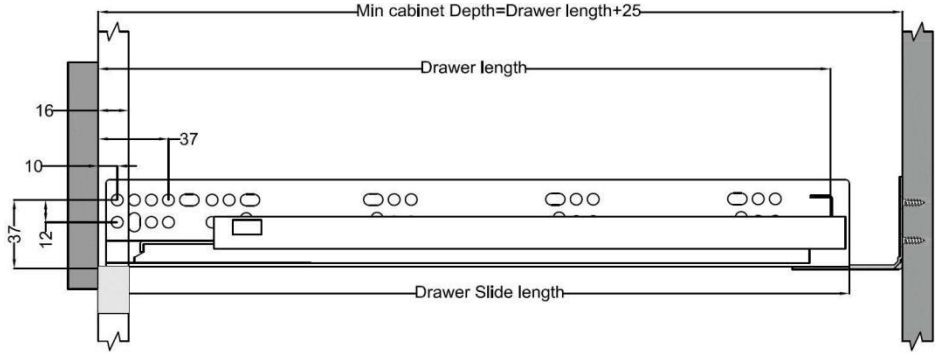

Wewnętrzny Szuflada (mm)

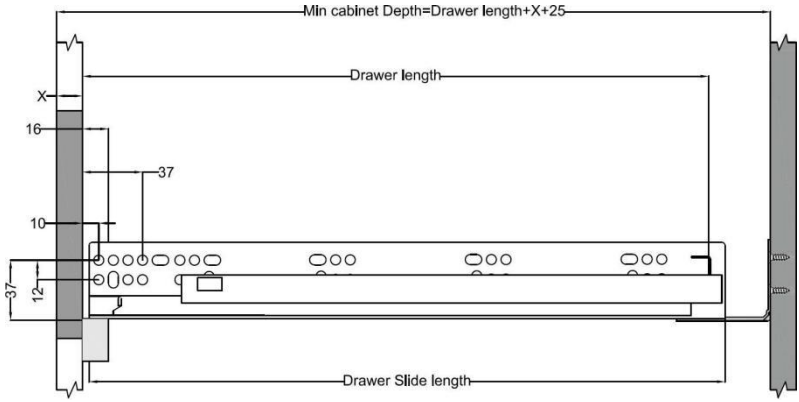

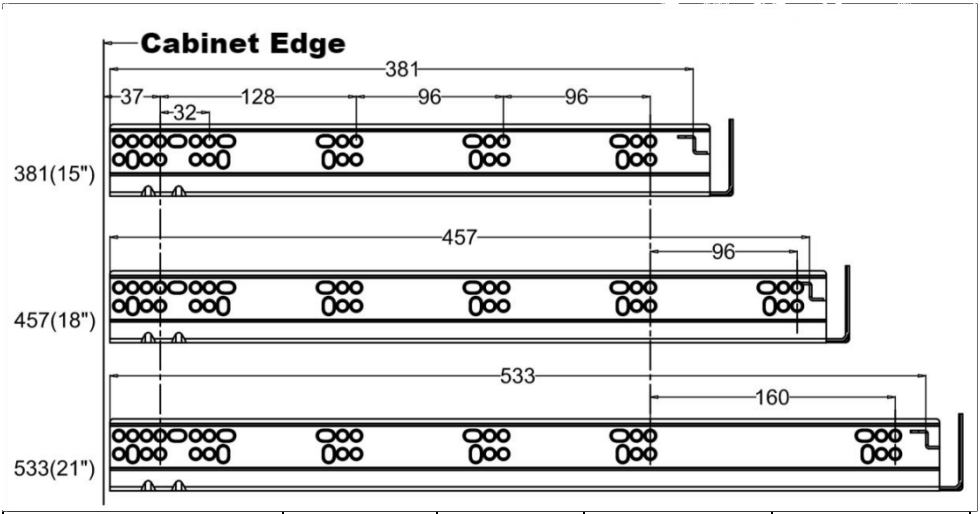

Model	SL (mm)	Holandia (mm)	Min KT(mm)	Maksym KT(mm)
30201B.381-6	392	381	406	436
30201B.457-6	468	457	482	512
30201B.533-6	544	533	558	588
30201B.533-10	544	533	558	588

- SL = Długość przesuwu NL = Nominalna Slajd Długość
- KT = Głębokość Z Szafka PL = Wysuwana Ten Długość

1. Szuflada Instalacja Wymiary (mm)

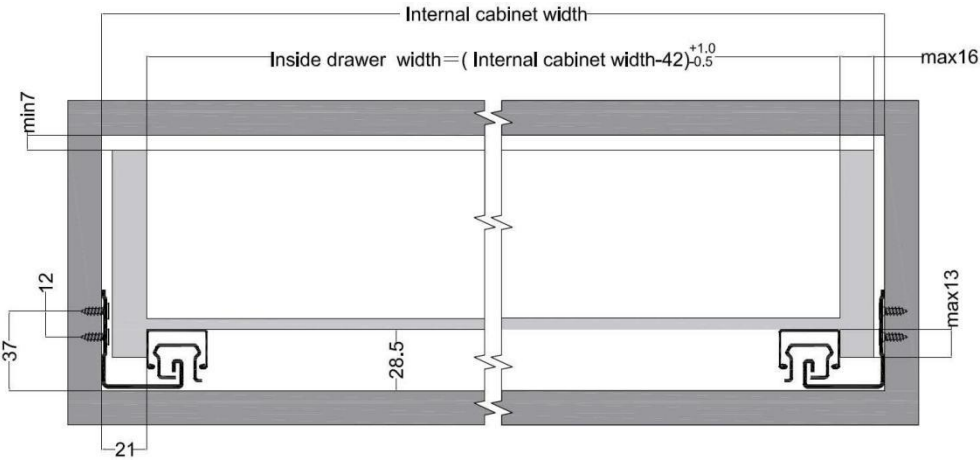

- LW = Wewnętrzny Gabinet Szerokość NL =Nominalna Slajd Długość

1.1 : Slajd Do Gabinet (mm)

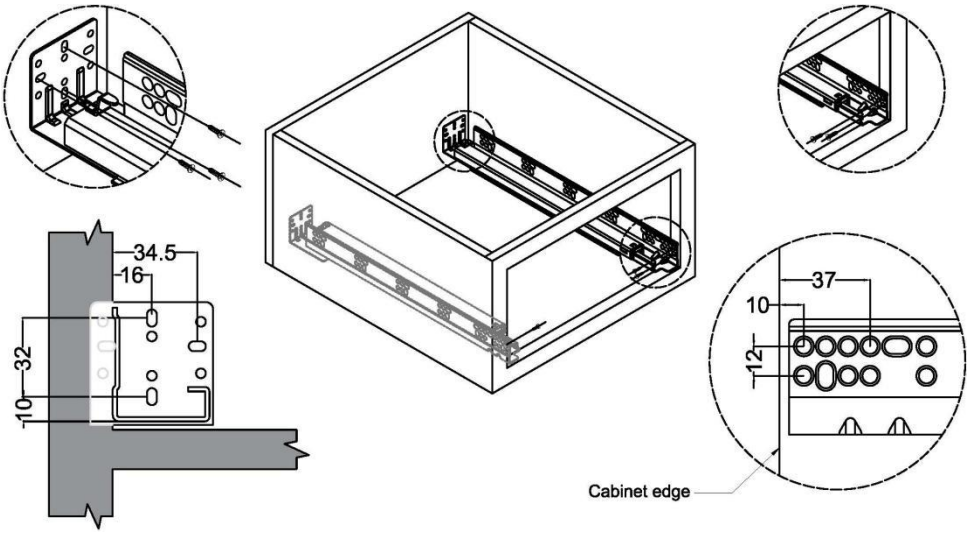

2. Otwór Rozmiar NA Tył Płyta Z Ten Szuflada (mm)

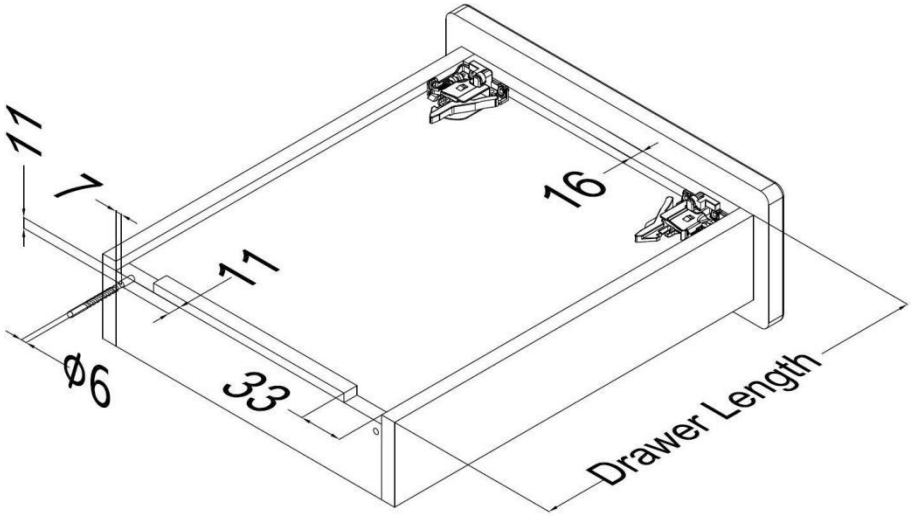

2.1: Zamykający Do Gabinet

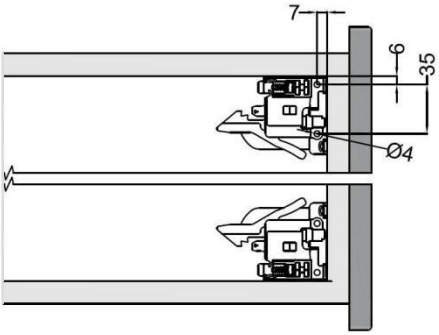

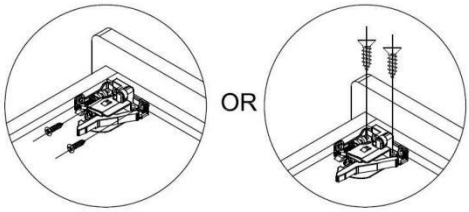

3: Regulacja szafki



1.Put the drawer on the slide.



2.Push the drawer against the end
hole until it is connected to the locking devices.

4: Regulacja w górę i w dół

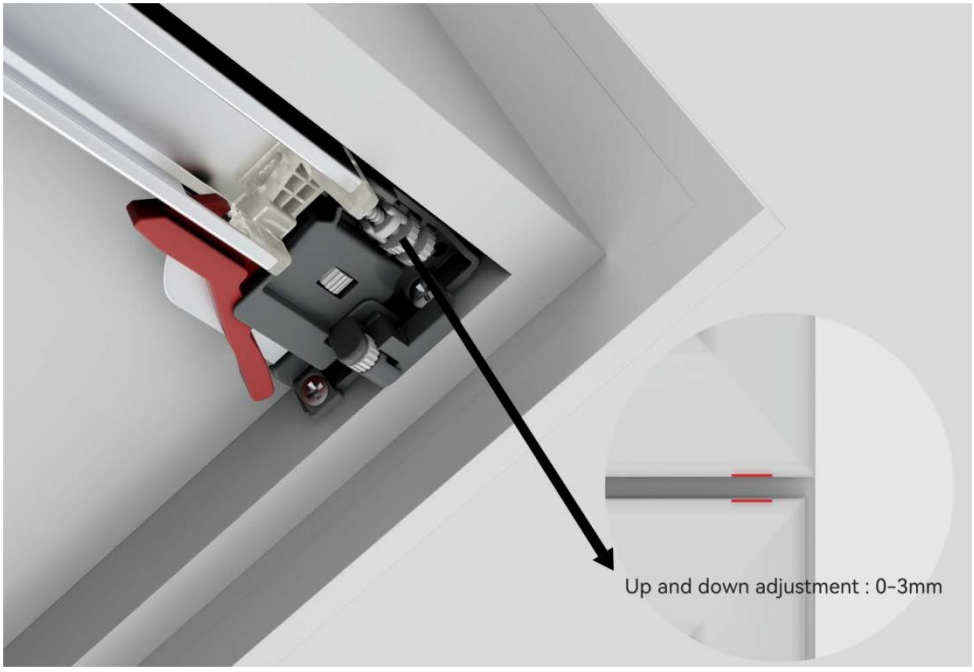

4.1 :Regulacja lewej i prawej strony

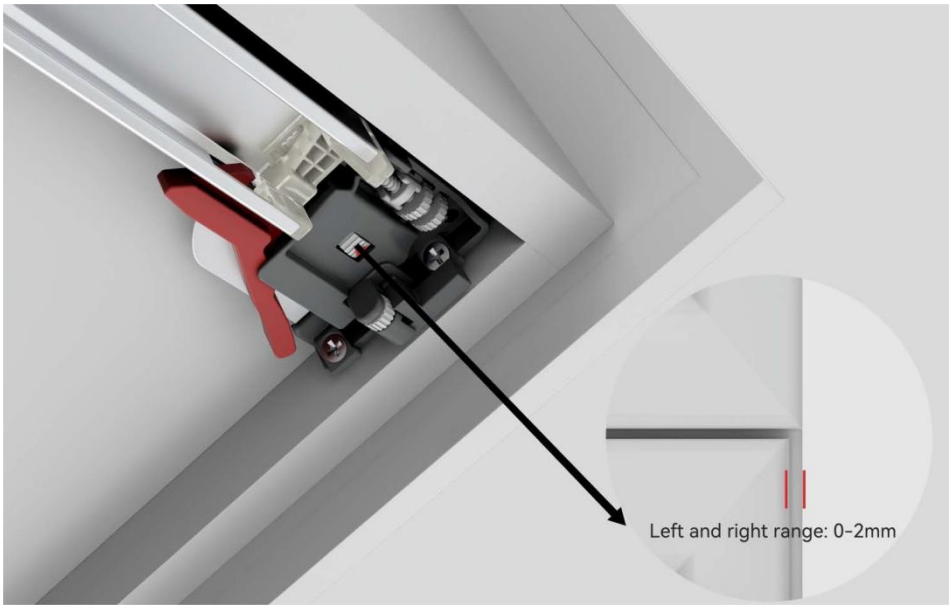

4.2 :Regulacja przodu i tyłu

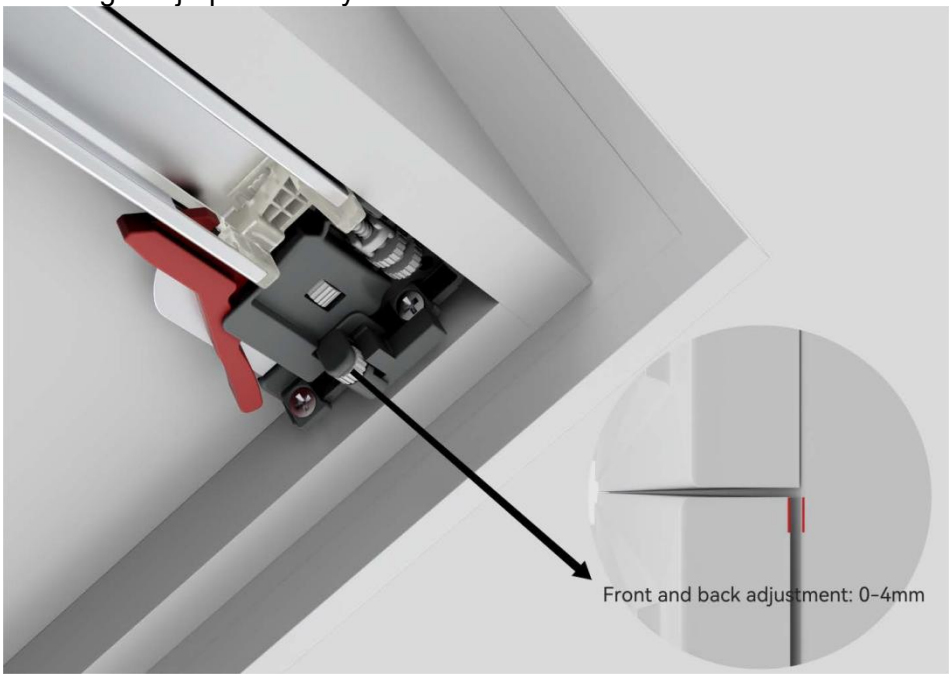

5: Demontaż szafki

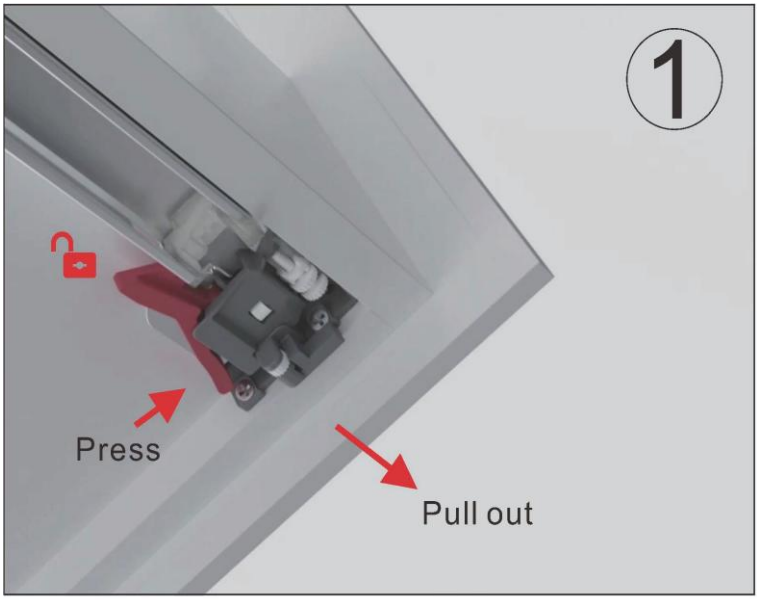

1.Press the separator on both sides at the same time to unlock, and pull the drawer out;



2.After pulling out the drawer, lift it up to disassemble the drawer.



VEVOR

Upgrade · The Home Creator Way

LADE DIA'S

MODEL: 30201B.533-10 30201B.381-6 30201B.533-6

30201B.457-6

VEVOR | Upgrade
The Home Creator Way

MODEL: 30201B.533-10 30201B.381-6 30201B.533-6 30201B.457-6

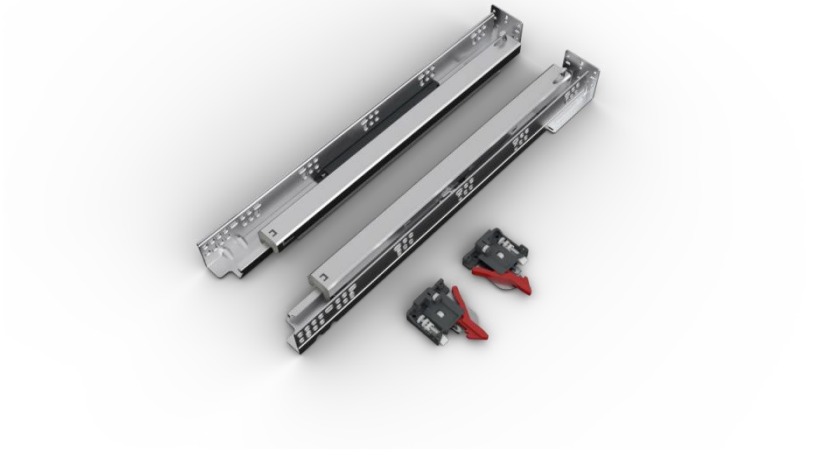

Dit is de originele handleiding. Lees alle instructies in de handleiding zorgvuldig door voordat u het product in gebruik neemt. VEVOR behoudt zich het recht voor om de gebruikershandleiding anders te interpreteren. Het uiterlijk van het product kan afwijken van het product dat u ontvangt. Wij zullen u niet opnieuw informeren over eventuele technologische of software-updates voor ons product.

	Waarschuwing: Om het risico op letsel te verminderen, dient de gebruiker de gebruiksaanwijzing zorgvuldig te lezen.

WAARSCHUWING:
Het product voldoet aan de relevante normen en voorschriften. De installatie van dit apparaat moet voldoen aan alle geldende voorschriften en het mag alleen worden gebruikt in goed geventileerde ruimtes. Lees de gebruikershandleiding voordat u dit apparaat installeert en gebruikt.
1. Monteer het product strikt volgens de instructies. Onjuiste montage kan

gevaarlijk zijn.
2. Draag tijdens de montage een veiligheidsbril en werkhandschoenen.
3. Probeer het product niet in elkaar te zetten als u moe bent of onder invloed bent van alcohol, drugs of medicijnen.
4. Het draagvermogen en andere productparameters gelden alleen voor het correct en volledig geassembleerde product.
5. Sorteer en tel alle onderdelen en bevestigingsmaterialen.
6. Zorg dat u het volgende gereedschap bij de hand hebt: een kruiskopschroevendraaier.
7. Als u elektrisch gereedschap gebruikt, zorg er dan voor dat u langzamer gaat werken en stopt wanneer nodig.
8. Voor de montage zijn twee personen nodig.
9. Gebruik het product alleen zoals aangegeven. Bewaar de gebruiksaanwijzing.

OVERSCHRIJD DE MAXIMALE BELASTINGSKRACHT NIET – Risico op instorting.
PROFESSIONELE INSTALLATIE AANBEVOLEN – Zorg voor een veilige montage.
GEBRUIK DE JUISTE BEVESTIGINGSMATERIALEN VOOR HET KASTMATERIAAL .
HOUD UW HANDEN UIT DE BUURT TIJDENS HET BEWEGEN VAN DE LADEN .
NIET GEBRUIKEN IN NATTE OF CORROSIEVE OMGEVINGEN .
CONTROLEER REGELMATIG OF DE ZADEN LOSZITTEN OF VERSLIJTING BESCHADIGD IS .
Wijzig of verander het schuifmechanisme niet .

Productintroductie

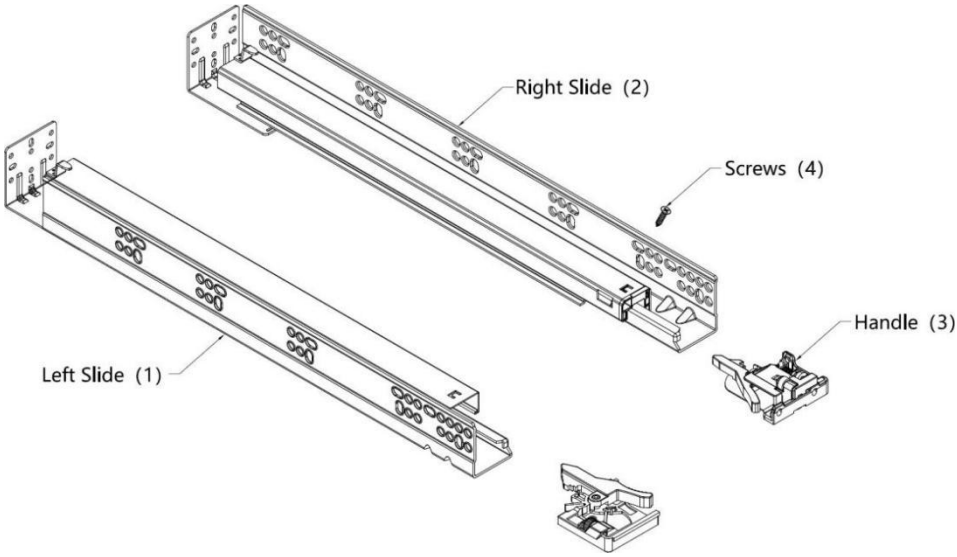

Deel Lijst						
Code	Afbeelding	Naam	30201B.3 81-6	30201B.4 57-6	30201B.5 33-6	30201B.5 33-10
1		Links Dia	6 stuks	6 stuks	6 stuks	10 stuks
2		Rechts Dia	6 stuks	6 stuks	6 stuks	10 stuks
3		Hendel	6-delige set	6-delige set	6-delige set	10 sets
4		Schroeven	72 stuks	72 stuks	72 stuks	120 stuks

Model	30201B.381-6	30201B.457-6	30201B.533-6	30201B.533-10
Van toepassing Ladelengte (inch)	15	18	21	21
Schuiflengte (mm)	333	408	483	483
Max. Dynamisch Belasting (lbs/kg)	80 / 36,3			
Max. Statisch Belasting (lbs/kg)	100 / 45,4			

Standaard Lade (mm)

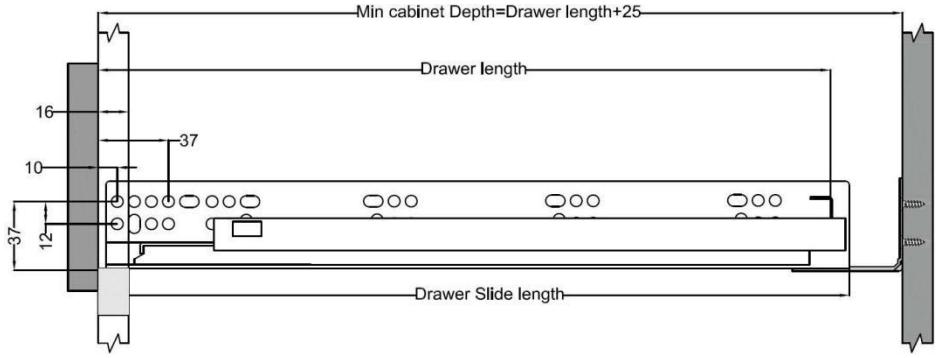

Inner Lade (mm)

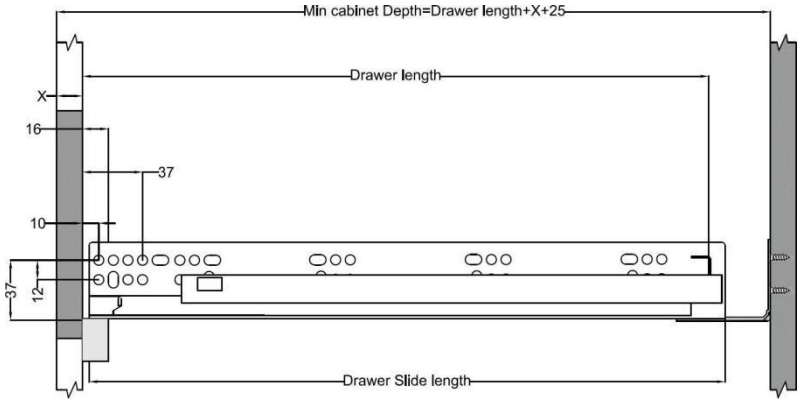

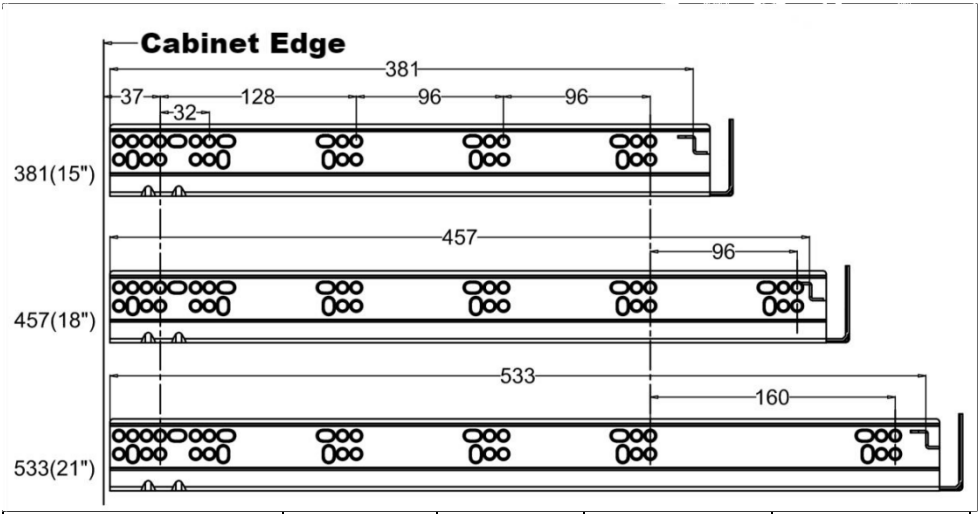

Model	SL (mm)	NL (mm)	Min KT(mm)	Max KT(mm)
30201B.381-6	392	381	40 6	436
30201B.457-6	468	457	48 2	512
30201B.533-6	544	533	55 8	588
30201B.533-10	544	533	55 8	588

- SL = Schuiflengte NL = Nominaal Dia Lengte

- KT = Diepte Van Kast PL = Uittrekbaar De Lengte

1. Lade Installatie Afmetingen (mm)

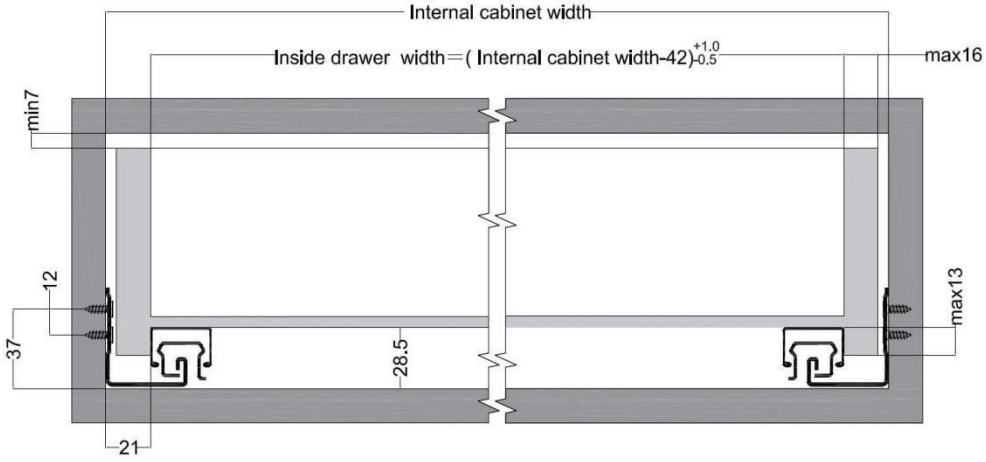

- LW = Intern Kastje Breedte NL = Nominaal Dia Lengte

1.1 : Dia Naar Kastje (mm)

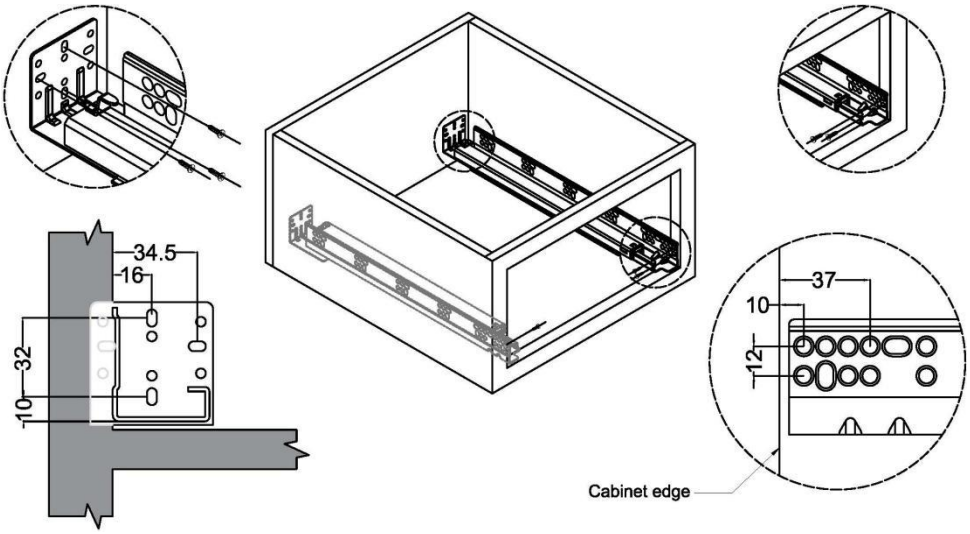

2. Gat Maat Op Achterkant Paneel Van De Lade (mm)

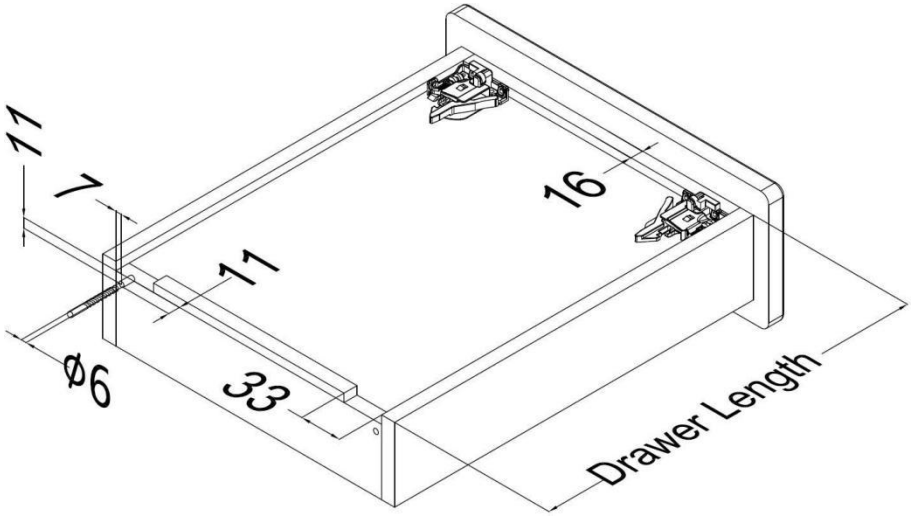

2.1 : Vergrendelen Naar Kastje

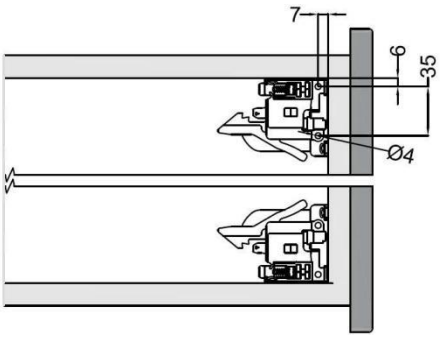

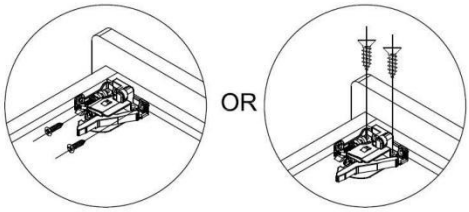

3: Kast aanpassen



1.Put the drawer on the slide.



2.Push the drawer against the end
hole until it is connected to the locking devices.

4: Omhoog en omlaag afstellen

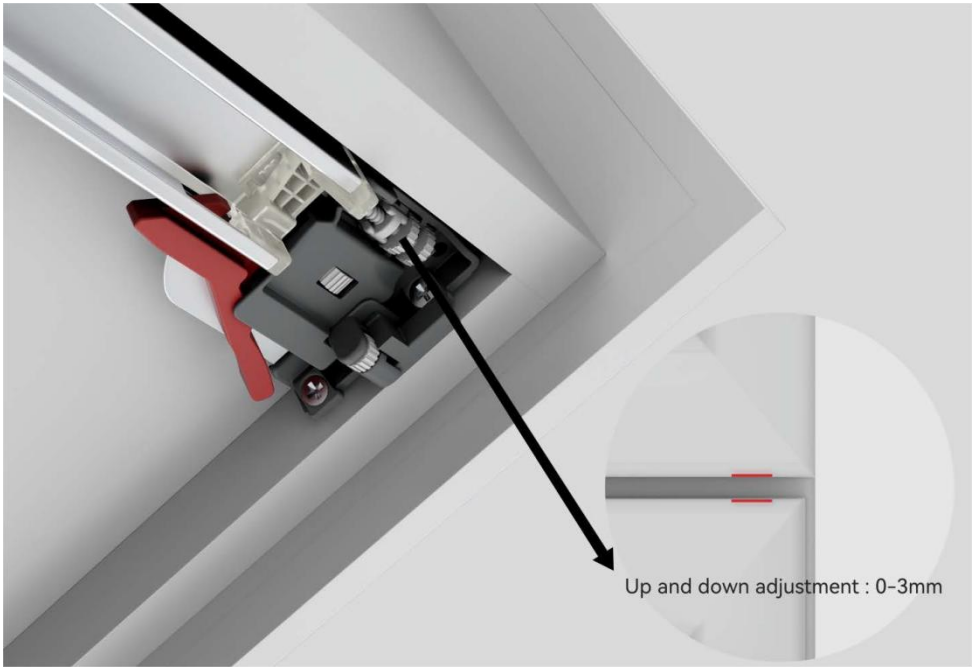

4.1 : Links- en rechtsafstelling

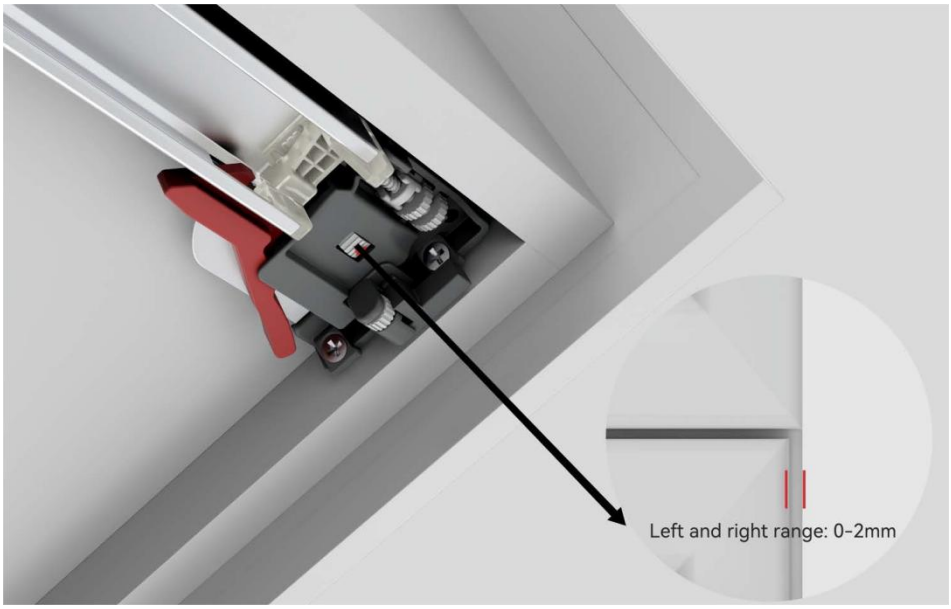

4.2 : Afstelling voor en achter

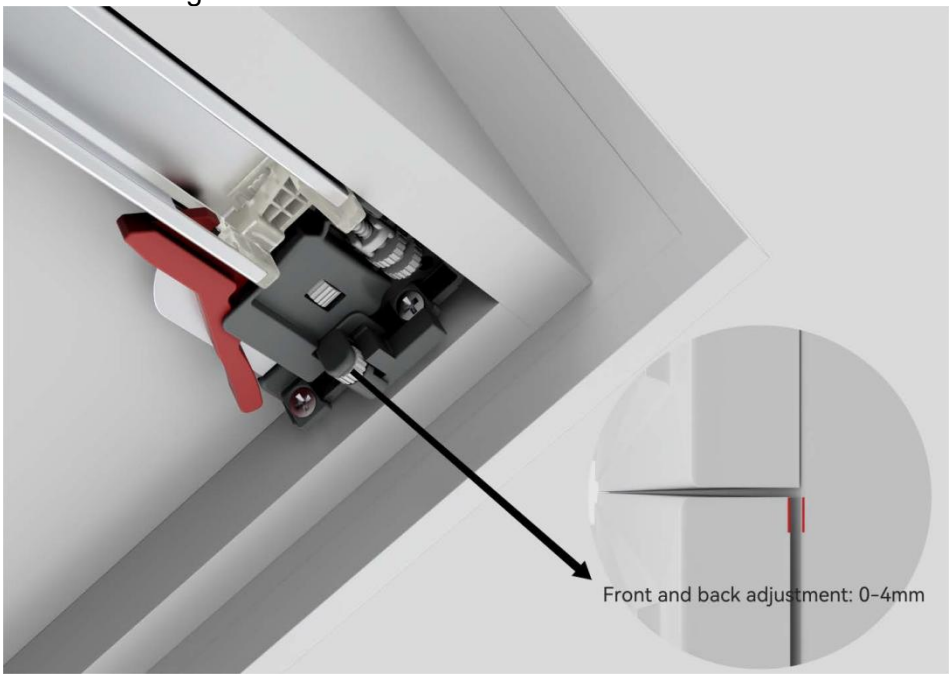

5: Demontage van de kast

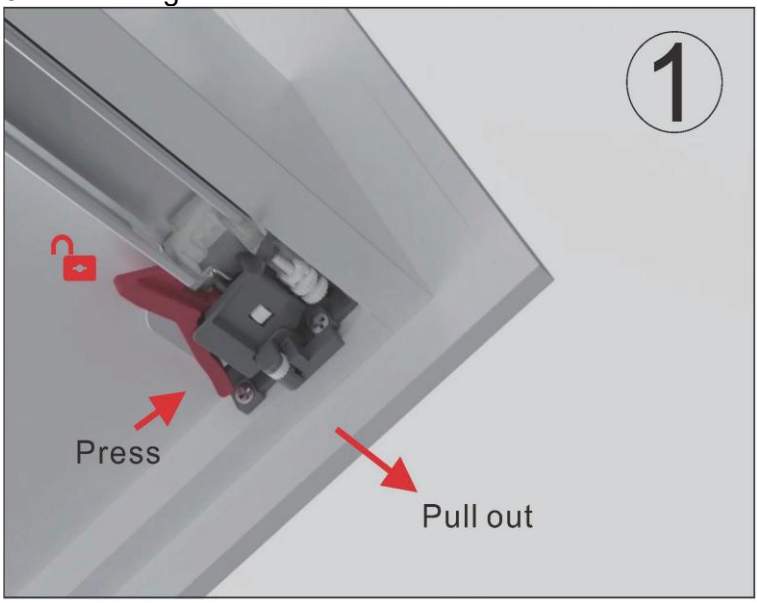

1.Press the separator on both sides at the same time to unlock, and pull the drawer out;

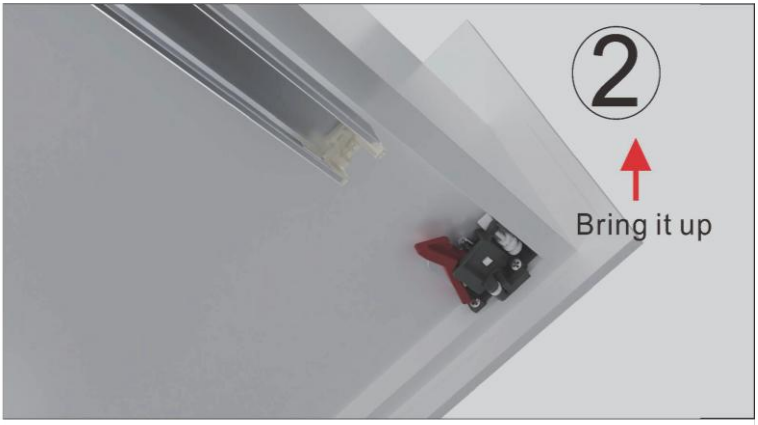

2.After pulling out the drawer, lift it up to disassemble the drawer.



VEVOR

Upgrade · The Home Creator Way

LÅDA BILDSKEDOR

MODELL: 30201B.533-10 30201B.381-6 30201B.533-6

30201B.457-6

VEVOR | Upgrade
The Home Creator Way

MODELL: 30201B.533-10 30201B.381-6 30201B.533-6 30201B.457-6

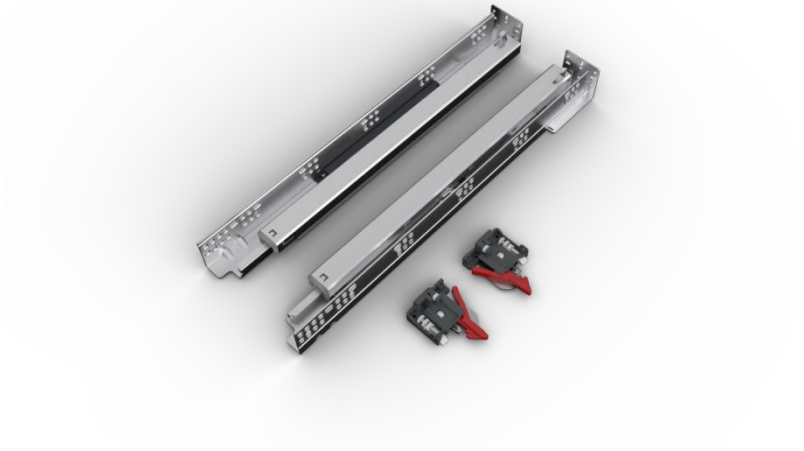

Detta är originalinstruktionerna, vänligen läs alla instruktioner noggrant innan du använder produkten. VEVOR förbehåller sig en tydlig tolkning av vår användarmanual. Produktens utseende ska vara beroende av den produkt du mottagit. Vi ber om ursäkt för att vi inte kommer att informera dig igen om det finns några teknik- eller programuppdateringar för vår produkt.

	Varning – För att minska risken för skador måste användaren läsa instruktionsmanualen noggrant.

VARNING:
Produkten uppfyller relevanta standarder och föreskrifter. Installationen av denna enhet måste uppfylla alla tillämpliga föreskrifter och den bör endast användas i välventilerade utrymmen. Läs användarmanualen innan du installerar och använder denna utrustning.
1. Montera produkten noggrant enligt instruktionerna. Felaktig montering kan vara farlig.

2. Använd skyddsglasögon och arbetshandskar under monteringen.
3. Försök inte montera produkten när du känner dig trött eller påverkad av alkohol, droger eller mediciner.
4. Bärförmåga och andra produktparametrar tillämpas endast på den korrekt och fullständigt monterade produkten.
5. Separera och räkna alla delar och hårdvara.
6. Förbered följande verktyg: Stjärnskruvmejsel.
7. Om du använder elverktyg, var noga med att sakta ner och stanna vid behov.
8. Två personer krävs för montering.
9. Följ endast avsedd användning. Spara instruktionerna.

ÖVERSKRID INTE MAXIMAL BELASTNINGSKAPACITET – Risk för kollaps.
PROFESSIONELL INSTALLATION REKOMMENDERAS – Säkerställ säker montering.
ANVÄND LÄMPLIGA FÄSTMEDEL FÖR SKÅPMATERIALET .
HÅLL HÄNDERNA BORT UNDER LÅDANS FÖRFÖRING .
ANVÄND INTE I VÅTA ELLER KORROSIVA MILJÖER .
KONTROLLERA REGELBUNDET EFTER LÖSNING ELLER SLITAGE .
MODIFIERA ELLER ÄNDRA INTE GLIDMEKANISMEN .

Produktintroduktion

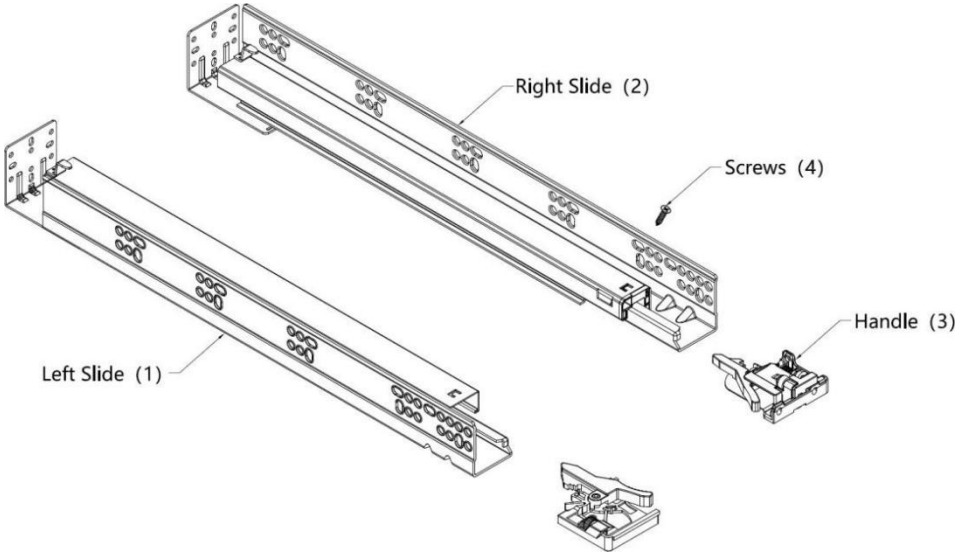

Del Lista						
Koda	Bild	Namn	30201B.381-6	30201B.457-6	30201B.533-6	30201B.533-10
1		Vänster Glida	6 st	6 st	6 st	10 st
2		Rätt Glida	6 st	6 st	6 st	10 st
3		Hantera	6 set	6 set	6 set	10 set
4		Skruvar	72 st	72 st	72 st	120 st

Modell	30201B.381-6	30201B.457-6	30201B.533-6	30201B.533-10
Tillämplig Lådlängd (tum)	15	18	21	21
Glidlängd (mm)	333	408	483	483
Max. Dynamisk Belastning (lbs/kg)	80 / 36,3			
Max. statisk Belastning	100 / 45,4			

(lbs/kg)	

Standard Låda (mm)

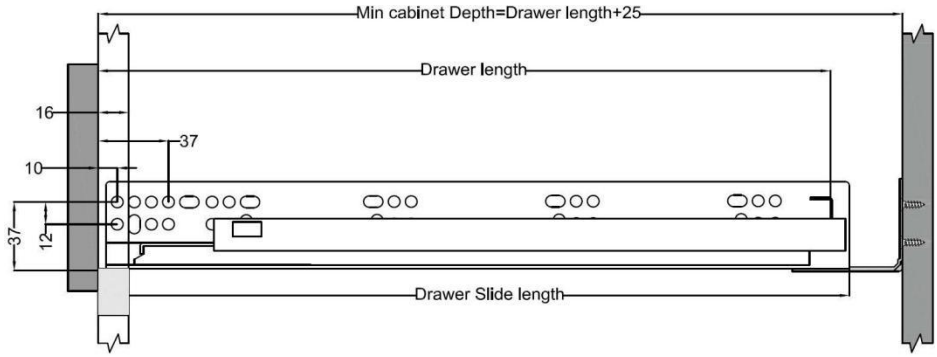

Inre Låda (mm)

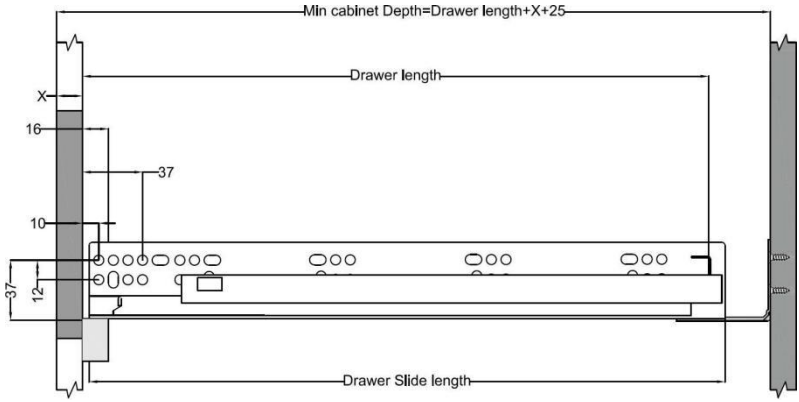

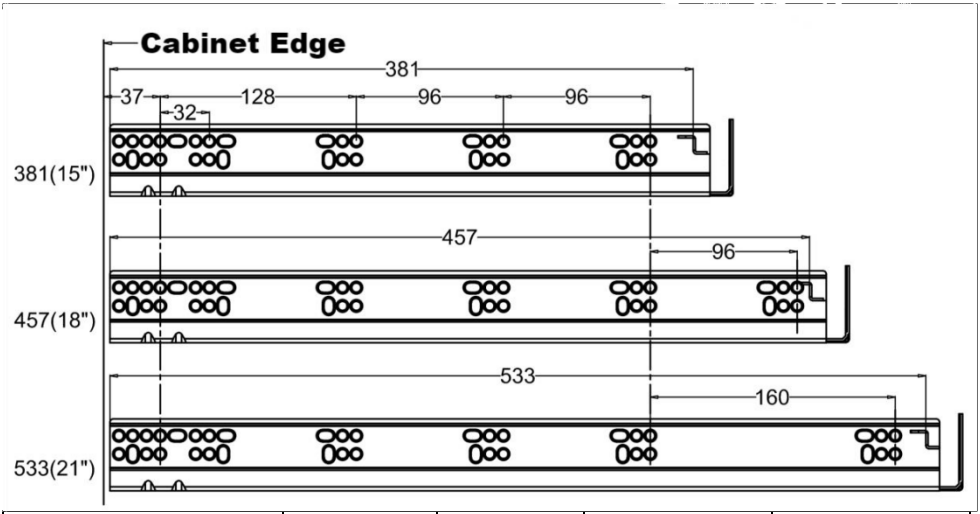

Modell	SL (mm)	Nederländern a (mm)	Min KT(mm)	Max KT(mm)
30201B.381-6	392	381	406	436
30201B.457-6	468	457	482	512
30201B.533-6	544	533	558	588
30201B.533-10	544	533	558	588

- SL = Slidlängd NL = Nominell Glida Längd
- KT =Djup Av Skåp PL = Utdragbar De Längd

1.Låda Installation Mått (mm)

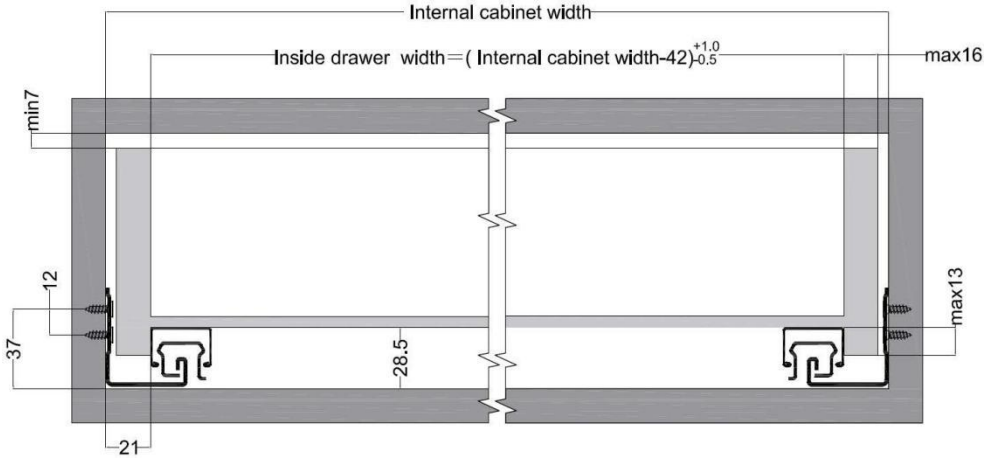

- LW = Intern Skåp Bredd NL = Nominell Glida Längd

1.1:Glida Till Skåp (mm)

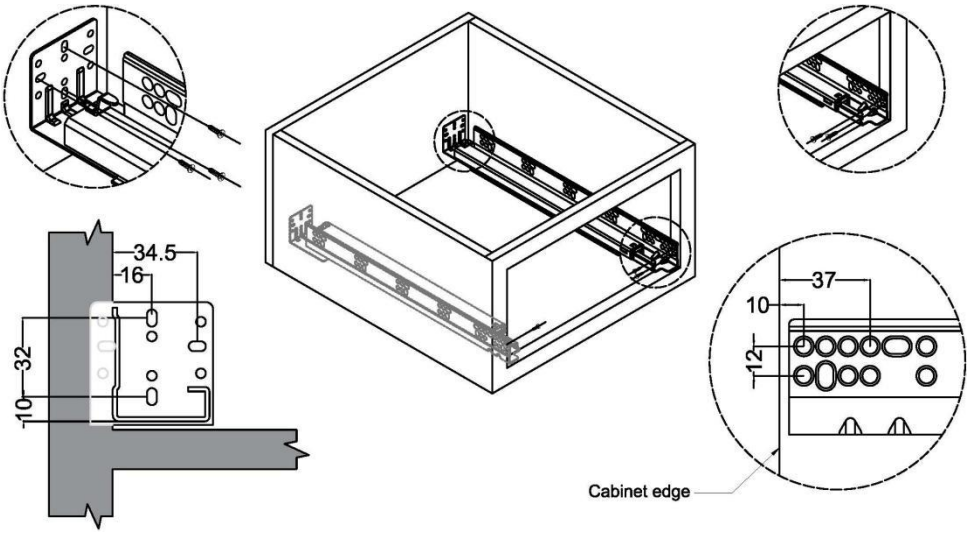

2. Hål Storlek På Bak Panel Av De Låda (mm)

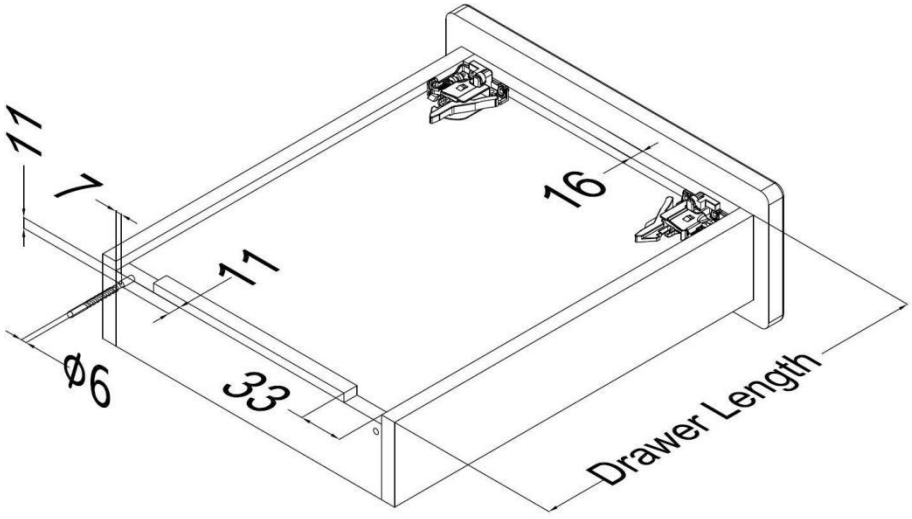

2.1 Låsning Till Skåp

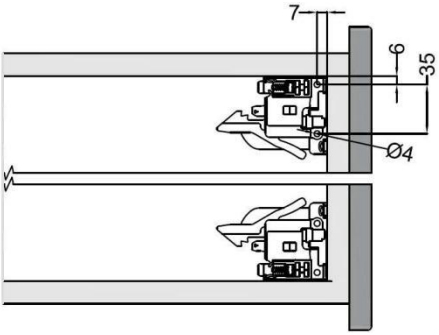

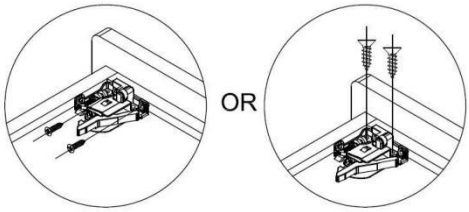

3: Justera skåpet



1.Put the drawer on the slide.



2.Push the drawer against the end
hole until it is connected to the locking devices.

4: Justering upp och ner

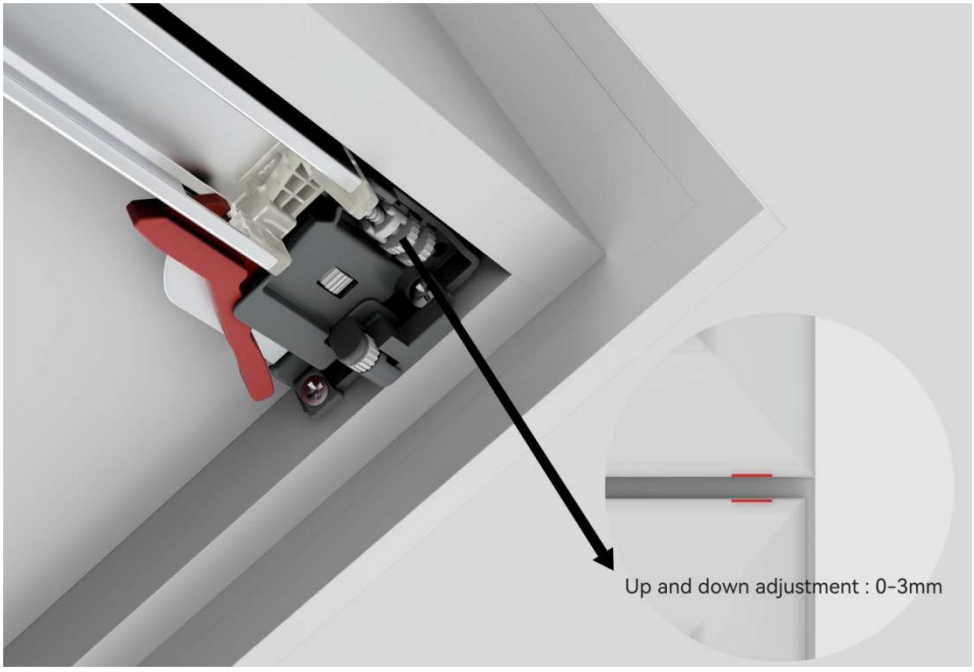

4.1 : Vänster- och högerjustering

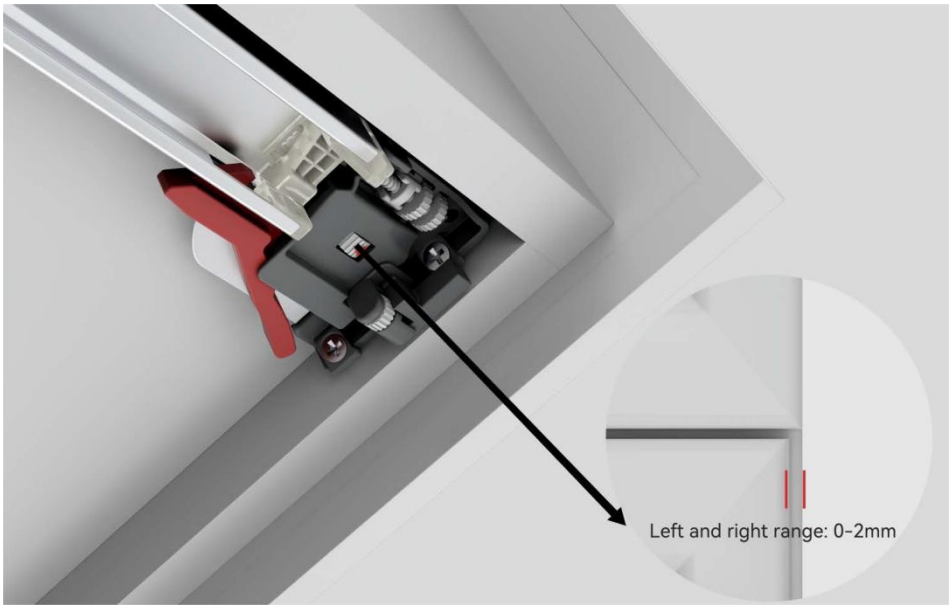

4.2 : Justering fram och bak

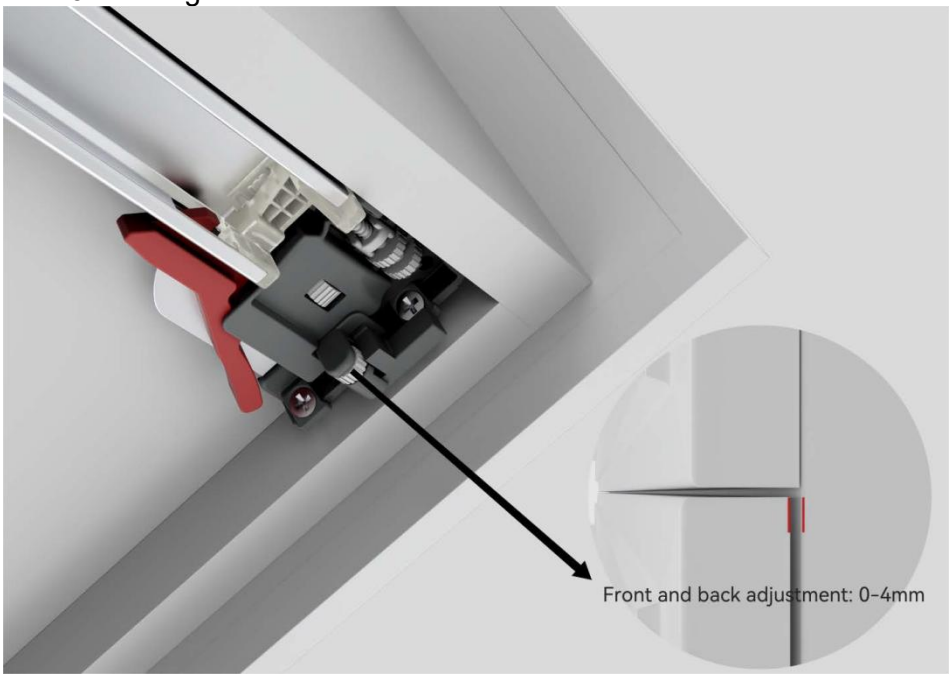

5: Demonteringsskåp

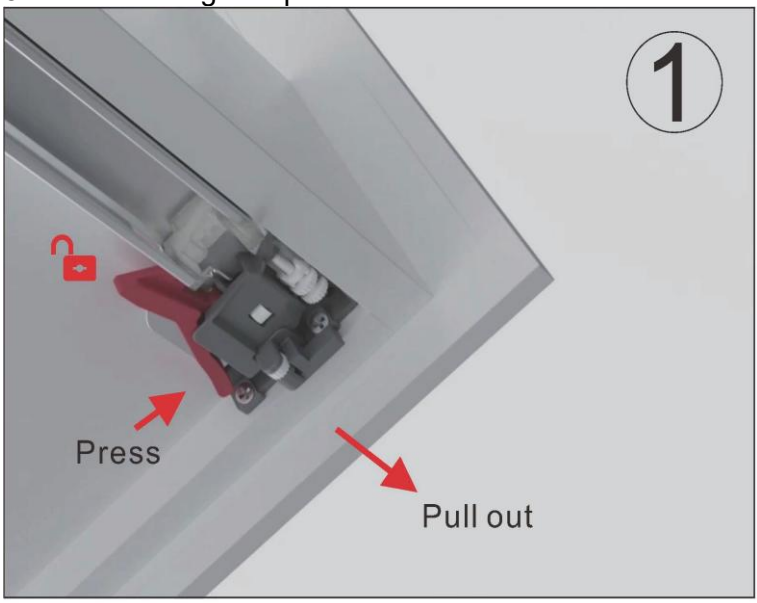

1.Press the separator on both sides at the same time to unlock, and pull the drawer out;

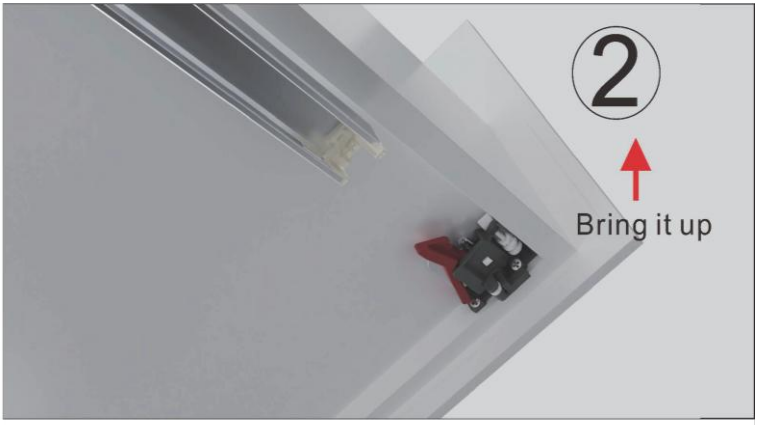

2.After pulling out the drawer, lift it up to disassemble the drawer.



VEVOR

Upgrade · The Home Creator Way

VÝSTAVCE SLIDE

MODEL: 30201B.533-10 30201B.381-6 30201B.533-6

30201B.457-6

VEVOR | Upgrade
The Home Creator Way

MODEL: 30201B.533-10 30201B.381-6 30201B.533-6 30201B.457-6

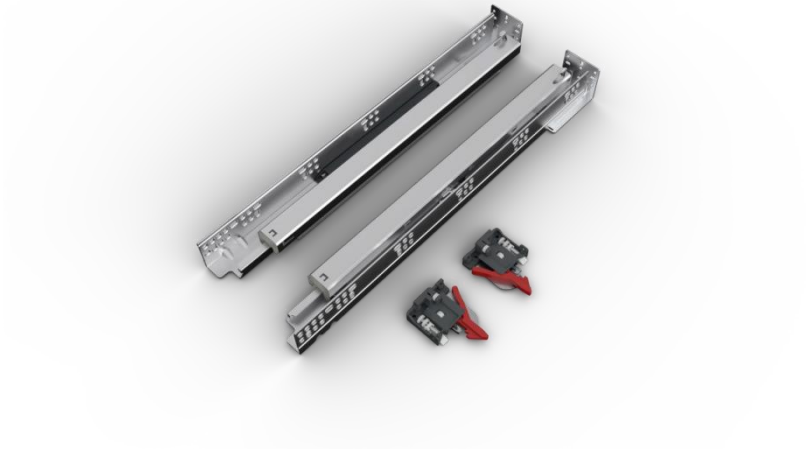

Toto je původní návod k použití, před použitím si prosím pečlivě přečtěte všechny pokyny v manuálu. Společnost VEVOR si vyhrazuje právo na jednoznačný výklad uživatelské příručky. Vzhled produktu se bude lišit v závislosti na produktu, který jste obdrželi. Prosíme, odpusťte nám, že vás nebudeme informovat o případných technologických nebo softwarových aktualizacích našeho produktu.

	Varování – Aby se snížilo riziko zranění, musí si uživatel pečlivě přečíst návod k obsluze.

VAROVÁNÍ:
Výrobek splňuje příslušné normy a předpisy. Instalace tohoto zařízení musí být v souladu se všemi platnými předpisy a mělo by být provozováno pouze v dobře větraných prostorách. Před instalací a používáním tohoto zařízení si prosím přečtěte uživatelskou příručku.

1. Sestavte výrobek přesně podle pokynů. Nesprávná montáž může být nebezpečná.
2. Během montáže prosím řádně používejte ochranné brýle a pracovní rukavice.
3. Nepokoušejte se produkt sestavovat, pokud se cítíte unavení nebo jste pod vlivem alkoholu, drog či léků.
4. Únosnost a další parametry výrobku se vztahují pouze na řádně a kompletně smontovaný výrobek.
5. Oddělte a spočítejte všechny díly a hardware.
6. Připravte si následující nástroj: křížový šroubovák.
7. Pokud používáte elektrické nářadí, dbejte na to, abyste v případě potřeby zpomalili a zastavili.
8. K montáži jsou potřeba dvě osoby.
9. Dodržujte pouze zamýšlené použití. Uschovejte si návod.

NEPŘEKRAČUJTE MAXIMÁLNÍ NOSNOST – Nebezpečí zřícení.
DOPORUČUJE SE PROFESIONÁLNÍ INSTALACE – Zajistěte bezpečné upevnění.
POUŽÍVEJTE VHODNÉ UPEVŇOVACÍ MATERIÁL SKŘÍŇKY .
BĚHEM POHYBU ZÁSUVKY MĚJTE RUCE V DOSAHU .
NEPOUŽÍVEJTE VE VLHKÉM NEBO KOROZIVNÍM PROSTŘEDÍ .
PRAVIDELNĚ KONTROLUJTE, ZDA NENÍ VOLNÝ NEBO OPOTŘEBOVANÝ .
NEMODIFIKUJTE ANI NEZMĚŇUJTE POSUVNÝ MECHANISMUS .

Úvod k produktu

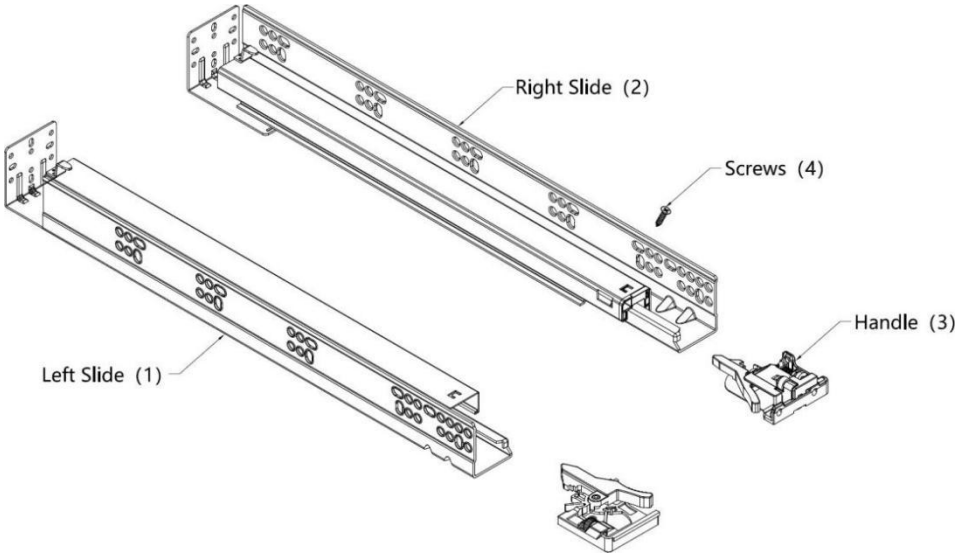

Část Seznam						
Kód	Obrázek	Jméno	30201B.3 81-6	30201B.4 57-6	30201B.5 33-6	30201B.5 33-10
1		Vlevo Skluzavka	6 ks	6 ks	6 ks	10 ks
2		Právo Skluzavka	6 ks	6 ks	6 ks	10 ks
3		Zacházet s	6setů	6setů	6setů	10 sad
4		Šrouby	72 ks	72 ks	72 ks	120 ks

Model	30201B.381-6	30201B.457-6	30201B.533-6	30201B.533-10
Použitelné Délka zásuvky (palce)	15	18 let	21	21
Posuvná délka (mm)	333	408	483	483
Max. dynamický Zatížení (lb/kg)	80 / 36,3			
Max. statické Zatížení (lb/kg)	100 / 45,4			

Norma Výstavce (mm)

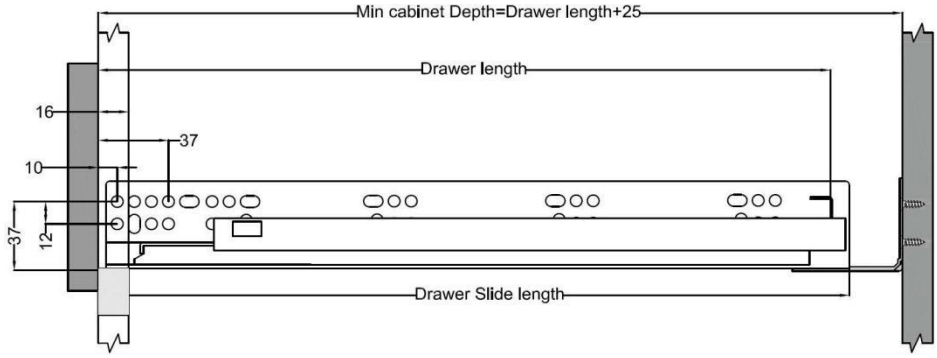

Vnitřní Výstavce (mm)

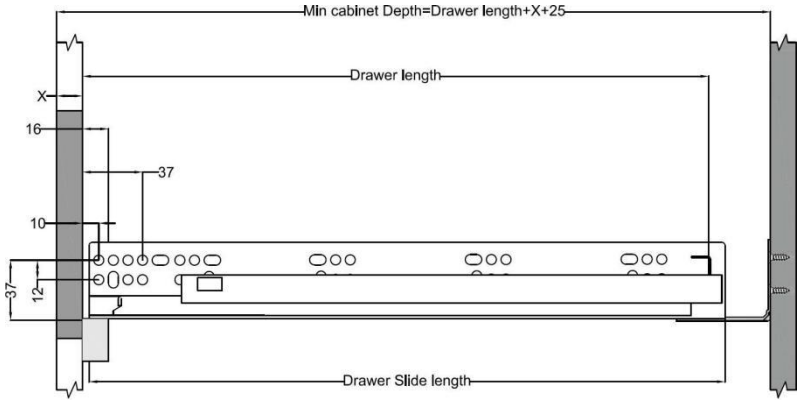

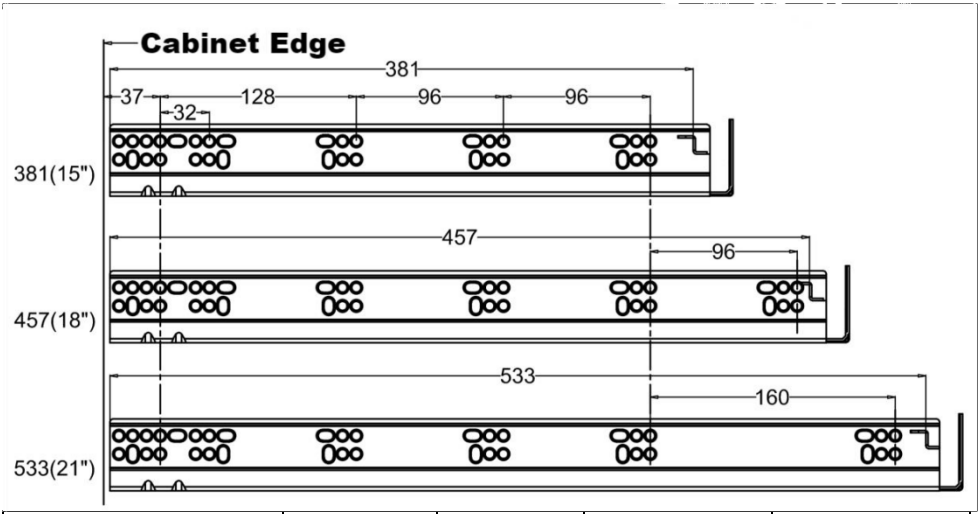

Model	SL (mm)	Nizoze msko (mm)	Min. KT(mm)	Max KT(mm)
30201B.381-6	392	381	40 6	436
30201B.457-6	468	457	48 2	512
30201B.533-6	544	533	55 8	588
30201B.533-10	544	533	55 8	588

- SL =Délka saní NL =Nominální Skluzavka Délka
- KT = Hloubka Z Skříň PL =Výsuvná Ten/Ta/To Délka

1. Výstavce Instalace Rozměry (mm)

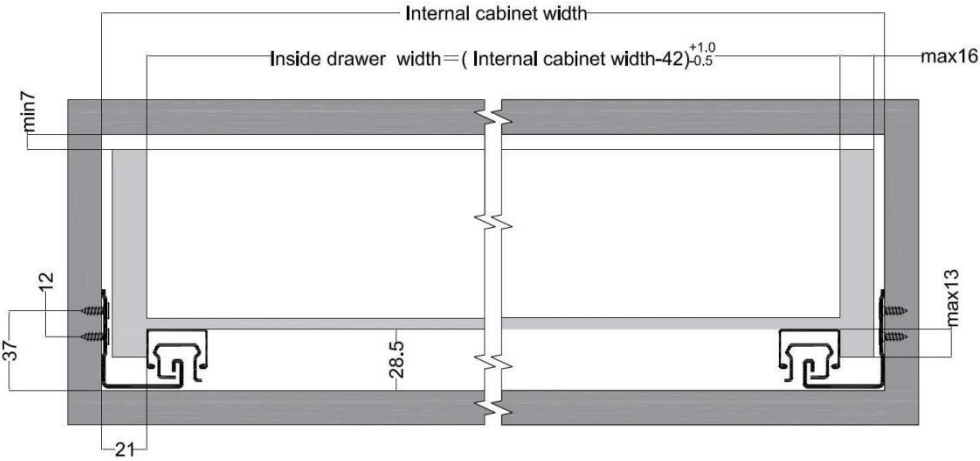

- LW =Vnitřní Skříň Šířka NL = Jmenovitá Skluzavka Délka

1.1 : Skluzavka Na Skříň (mm)

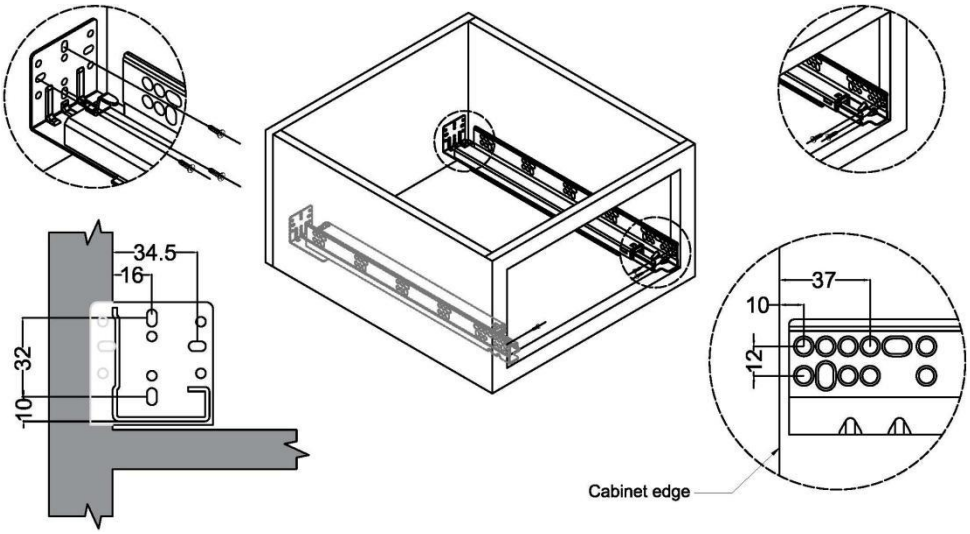

2. Otvor Velikost Na Zadní Panel Z Ten/Ta/To Zásuvka (mm)

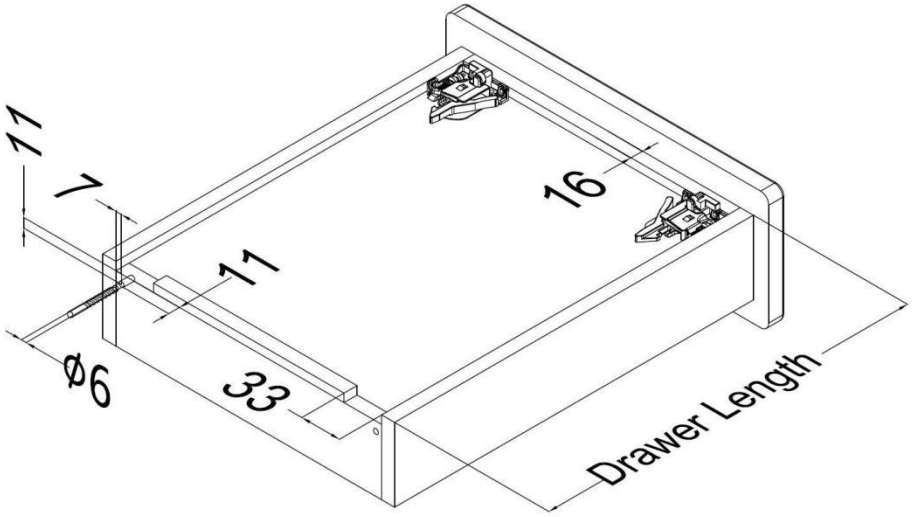

2.1 Zamykání Na Skříň

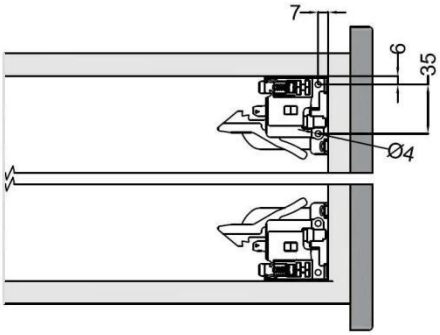

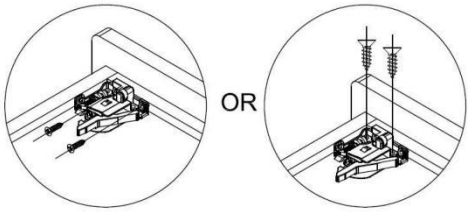

3: Úprava skříně



1.Put the drawer on the slide.



2.Push the drawer against the end
hole until it is connected to the locking devices.

4: Nastavení nahoru a dolů

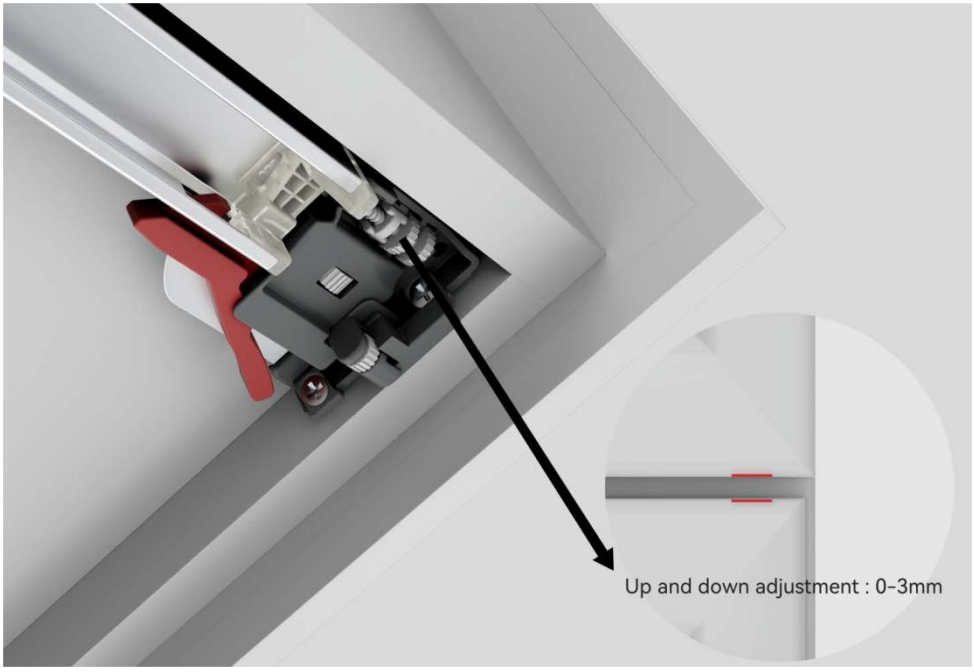

4.1 : Nastavení vlevo a vpravo

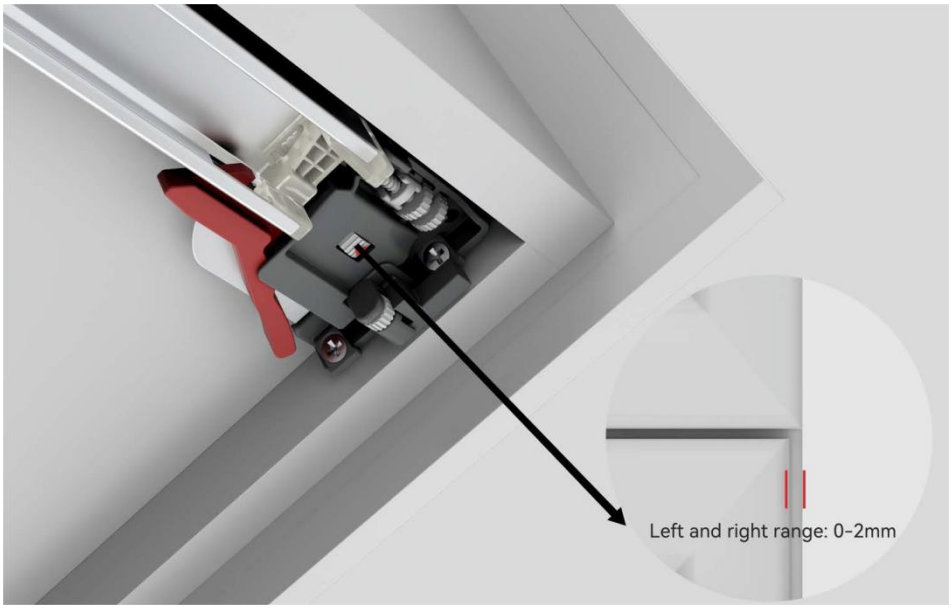

4.2 : Nastavení vpředu a vzadu

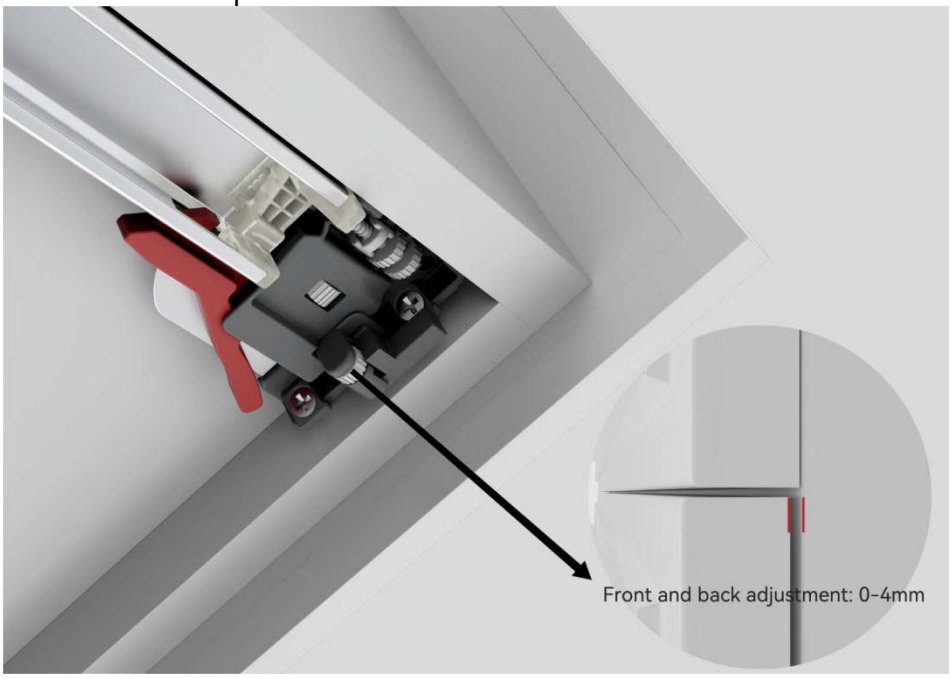

5: Demontážní skříň

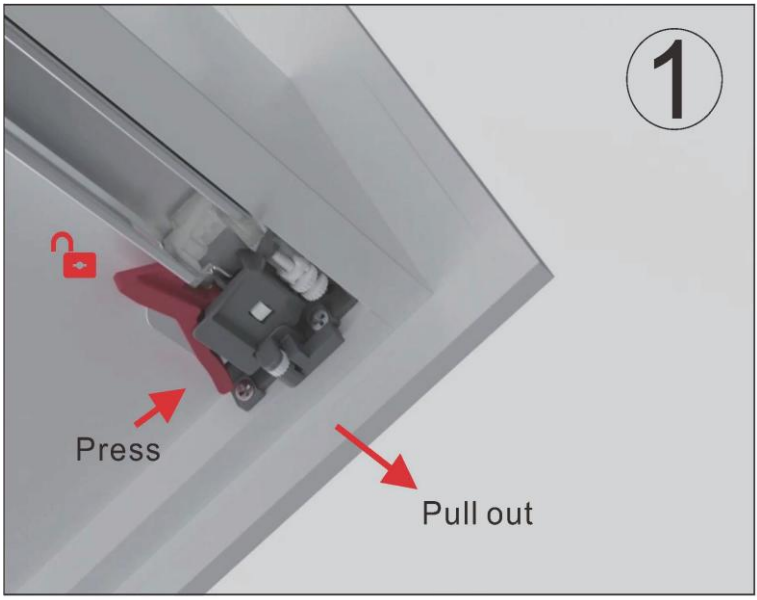

1.Press the separator on both sides at the same time to unlock, and pull the drawer out;



2.After pulling out the drawer, lift it up to disassemble the drawer.

