ASSEMBLY INSTRUCTION
INSTRUCTIONS DE MONTAGE

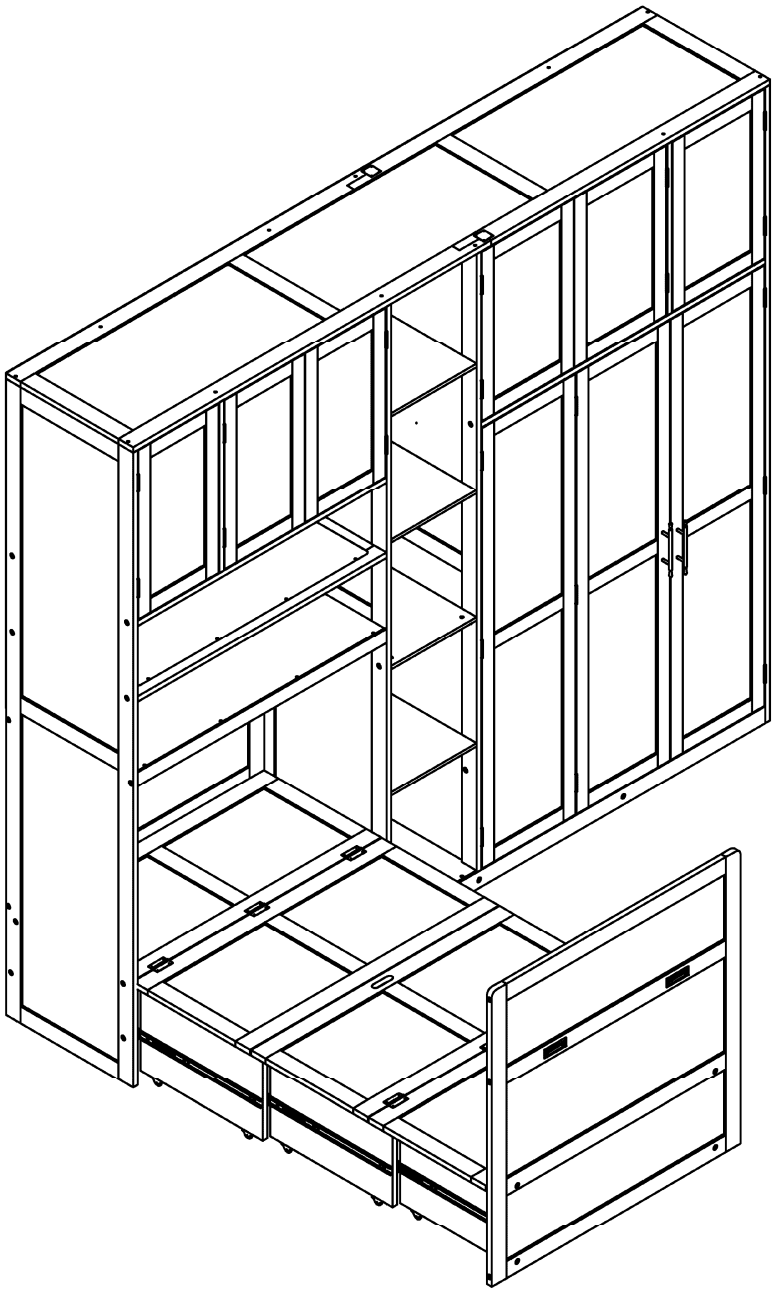

OPTION 1

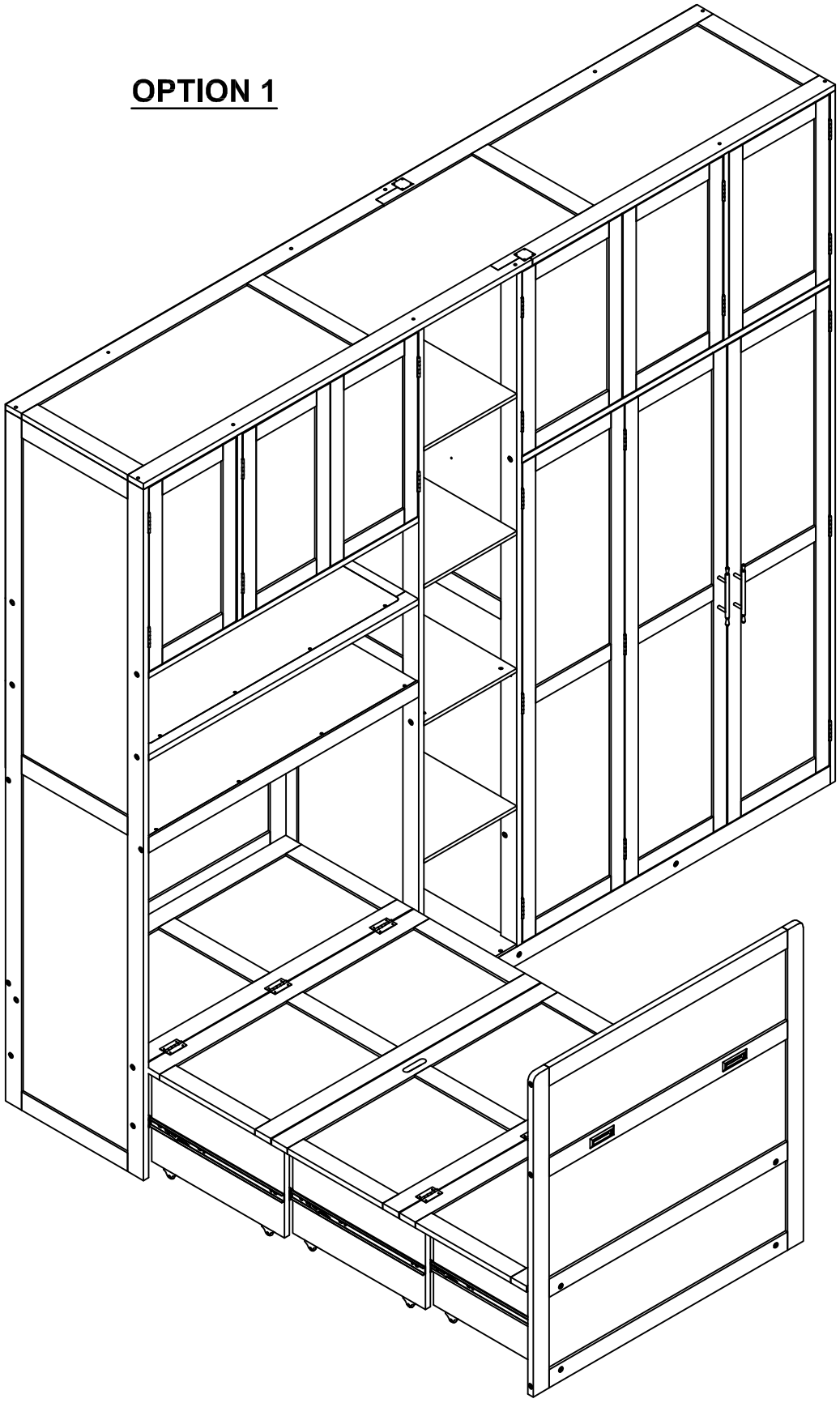

OPTION 2

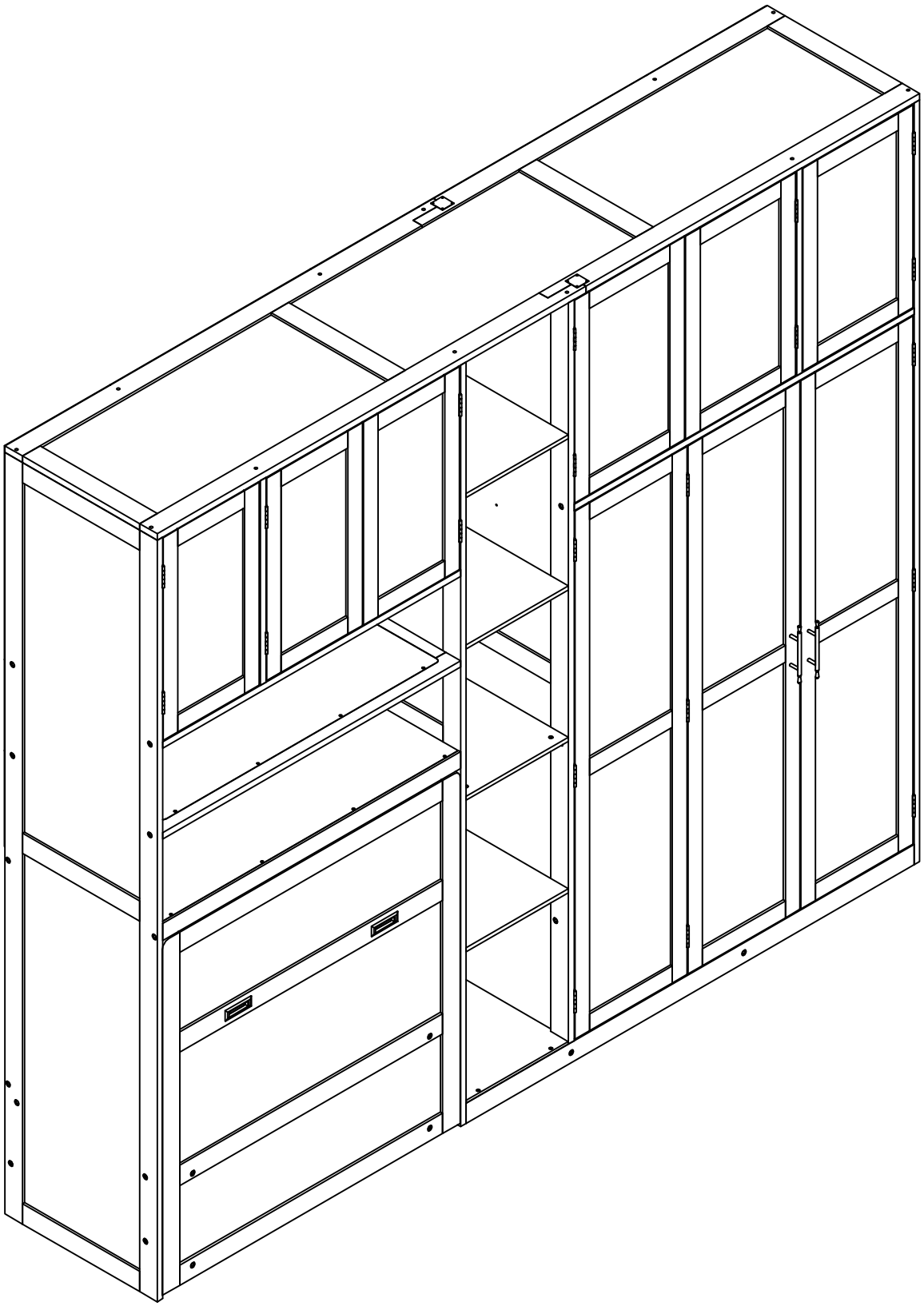

ASSEMBLY INSTRUCTION
INSTRUCTIONS DEMONTAGE

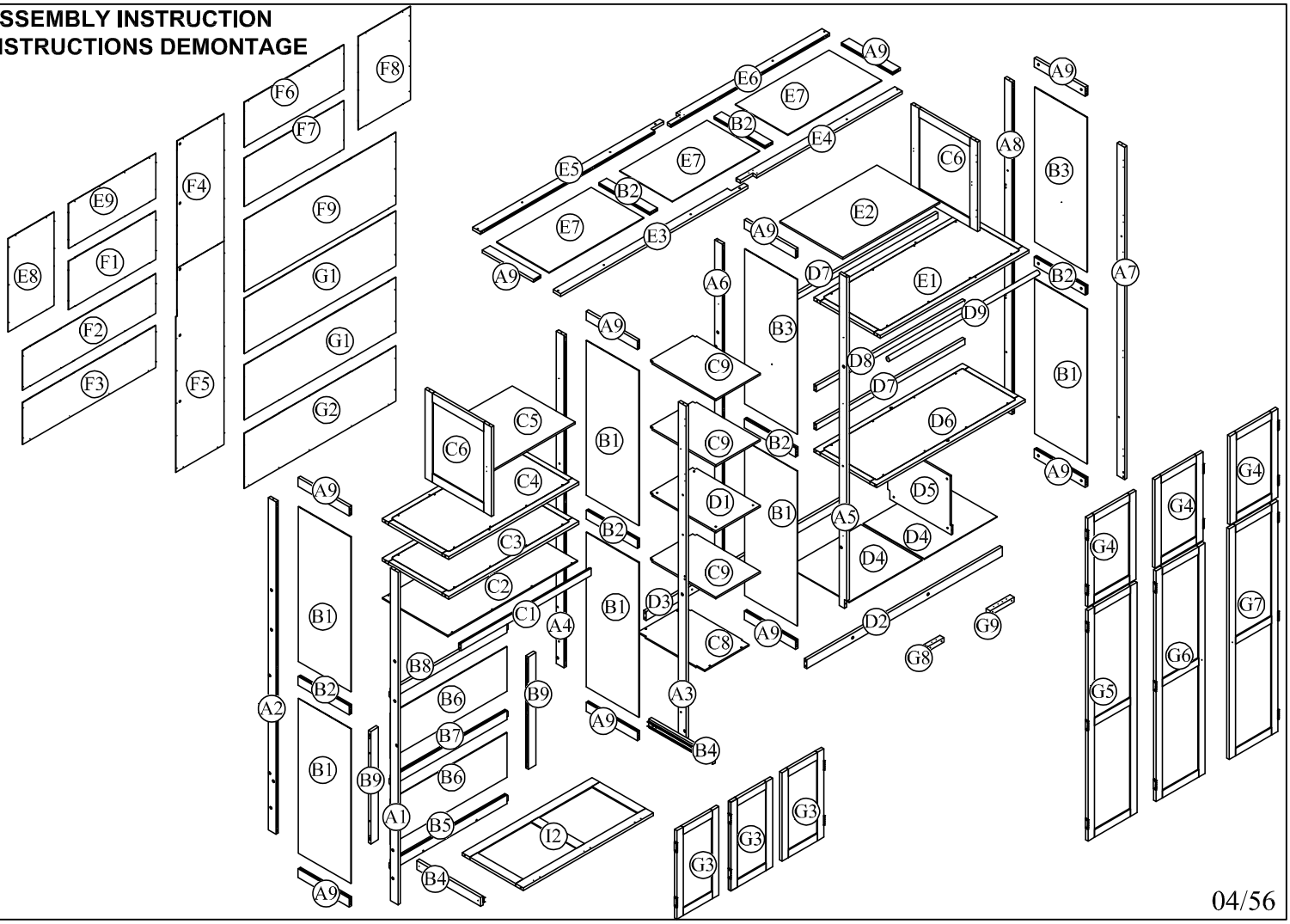

04/56

ASSEMBLY INSTRUCTION
INSTRUCTIONS DEMONTAGE

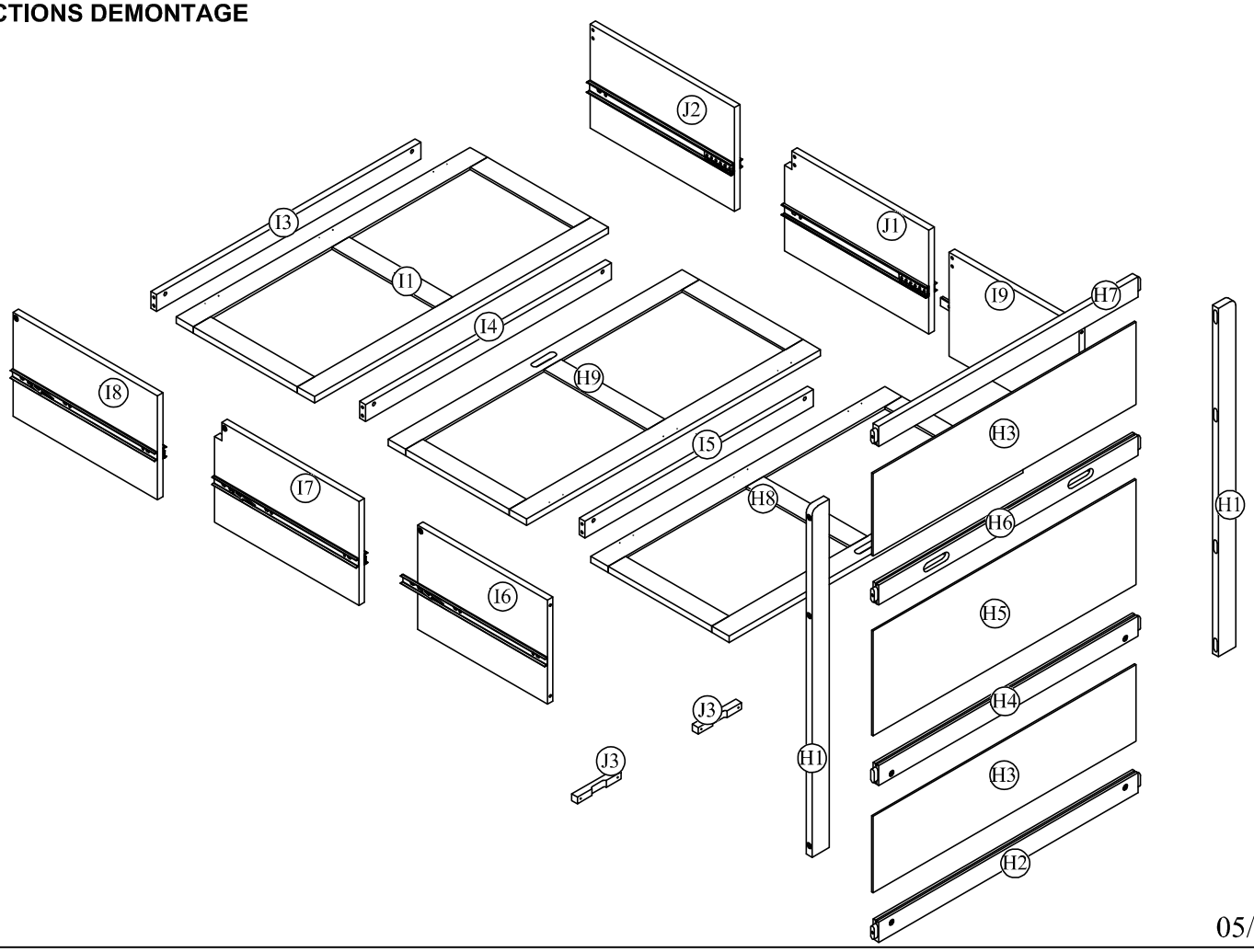

05/56

Part List (Box1)
Liste des pièces

C1

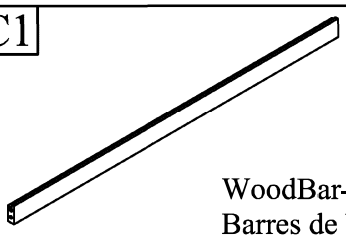

WoodBar-1pc
Barres de bois

C5

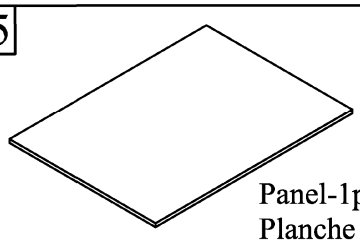

Panel-1pc
Planche

C6

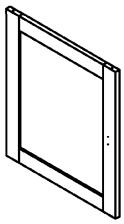

Panel-2pcs
Planche

C8

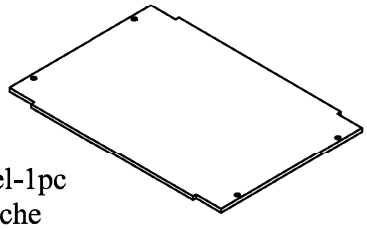

Panel-1pc
Planche

C9

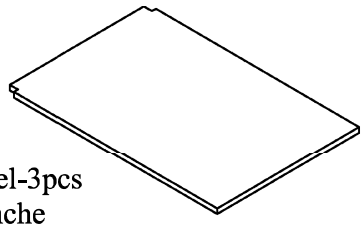

Panel-3pcs
Planche

D1

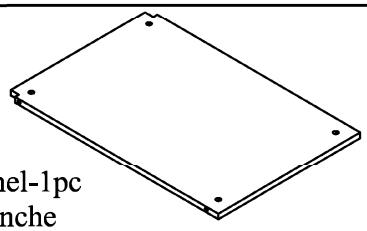

Panel-1pc
Planche

D5

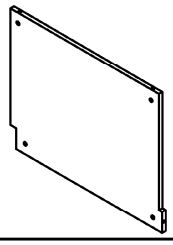

Panel-1pc
Planche

D7

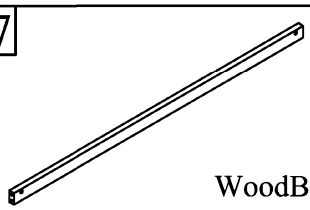

WoodBar-2pcs
Barres de bois

D8

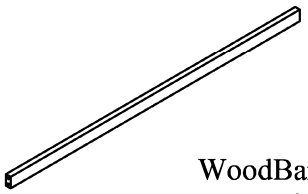

WoodBar-1pc
Barres de bois

I6

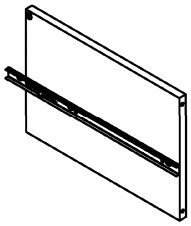

Panel-1pc
Planche

I7

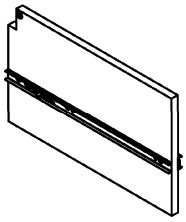

Panel-1pc
Planche

I8

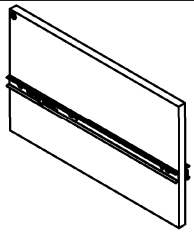

Panel-1pc
Planche

I9

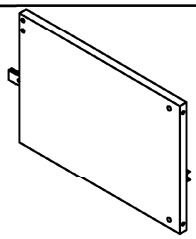

Panel-1pc
Planche

J1

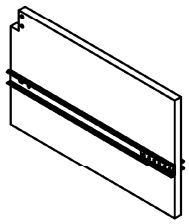

Panel-1pc
Planche

J2

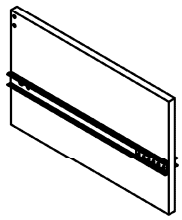

Panel-1pc
Planche

J4

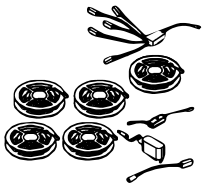

Led Light - 1set

I3

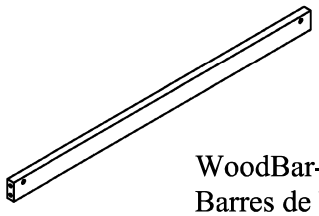

WoodBar-1pc
Barres de bois

I4

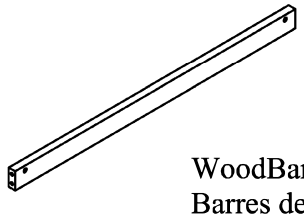

WoodBar-1pc
Barres de bois

I5

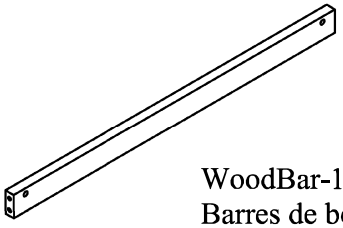

WoodBar-1pc
Barres de bois

F9

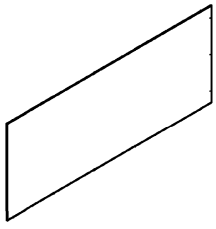

Panel-1pc
Planche

Part List (Box2)
Liste des pièces

A1  Leg-1pc Jambe	A2 Leg-1pc Jambe	A3 Leg-1pc Jambe
A4 Leg-1pc Jambe	A5 Leg-1pc Jambe	A6 Leg-1pc Jambe
A7 Leg-1pc Jambe	A8 Leg-1pc Jambe	A9 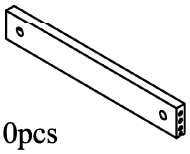 WoodBar-10pcs Barres de bois
B2 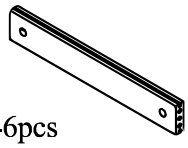 WoodBar-6pcs Barres de bois	B5 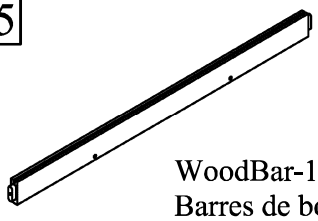 WoodBar-1pc Barres de bois	B7 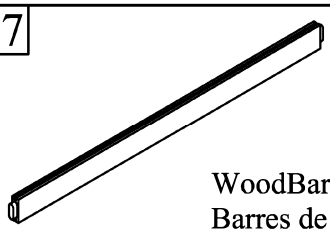 WoodBar-1pc Barres de bois
B8 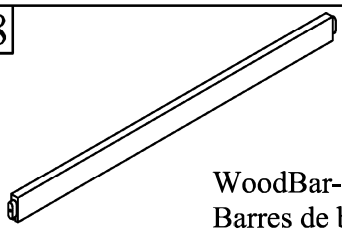 WoodBar-1pc Barres de bois	B9  WoodBar-2pcs Barres de bois	D2 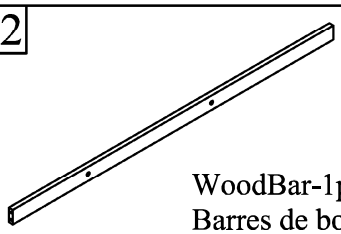 WoodBar-1pc Barres de bois
D3 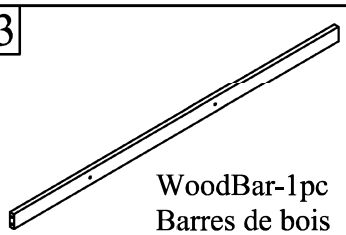 WoodBar-1pc Barres de bois	J3 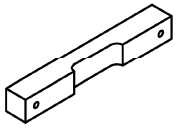 WoodBar-2pcs Barres de bois	E3 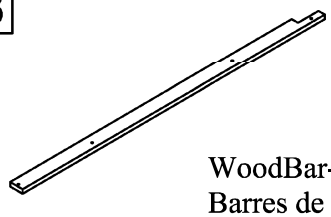 WoodBar-1pc Barres de bois
E4 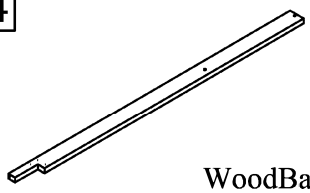 WoodBar-1pc Barres de bois	E5 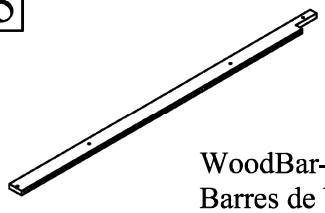 WoodBar-1pc Barres de bois	E6 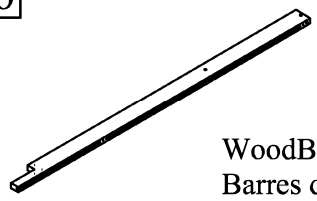 WoodBar-1pc Barres de bois

07/56

Part List (Box2)
Liste des pièces

H1

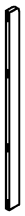

Leg-2pcs
Jambe

H2

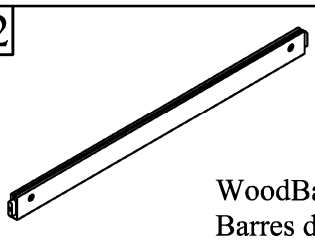

WoodBar-1pc
Barres de bois

H4

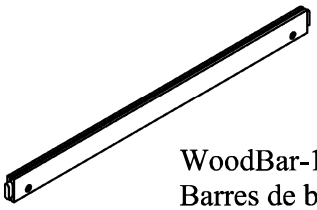

WoodBar-1pc
Barres de bois

H6

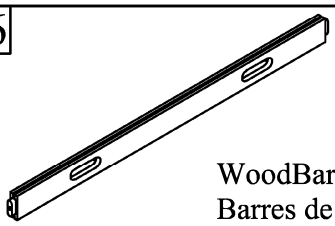

WoodBar-1pc
Barres de bois

H7

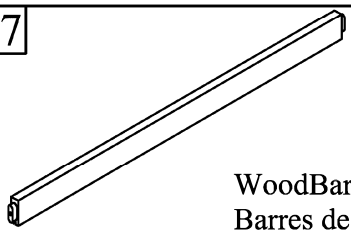

WoodBar-1pc
Barres de bois

G8

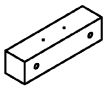

WoodBar-1pc
Barres de bois

G9

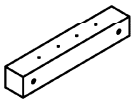

WoodBar-1pc
Barres de bois

Part List (Box3)
Liste des pièces

C2 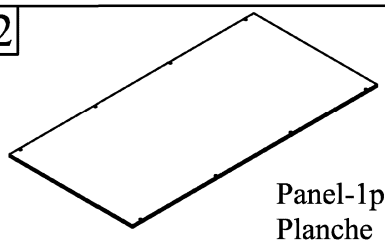 Panel-1pc Planche	C3 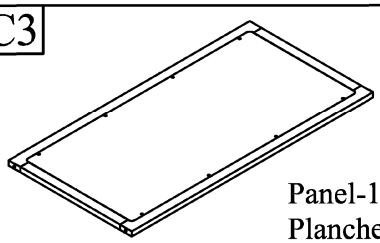 Panel-1pc Planche	C4 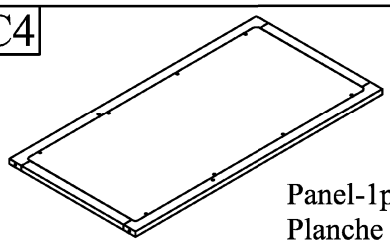 Panel-1pc Planche
D6 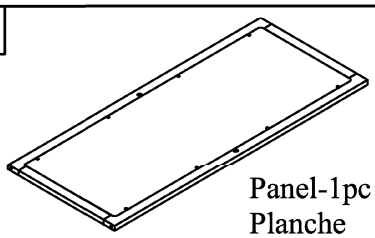 Panel-1pc Planche	E1 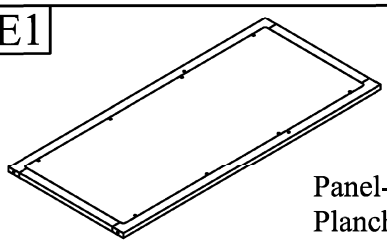 Panel-1pc Planche	H8 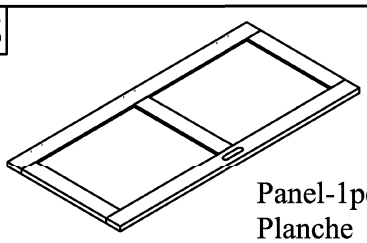 Panel-1pc Planche
H9 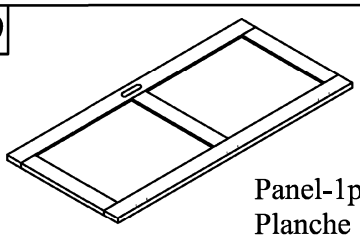 Panel-1pc Planche	I1 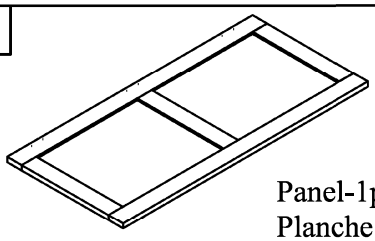 Panel-1pc Planche	I2 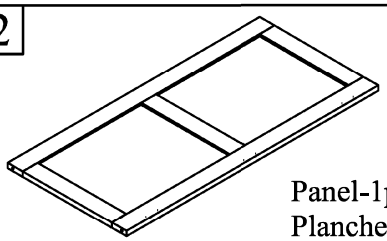 Panel-1pc Planche
D4 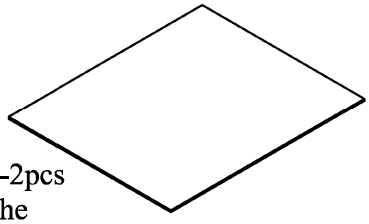 Panel-2pcs Planche	D9 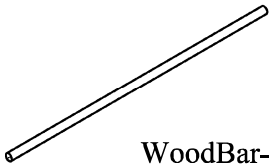 WoodBar-1pc Barres de bois	E2 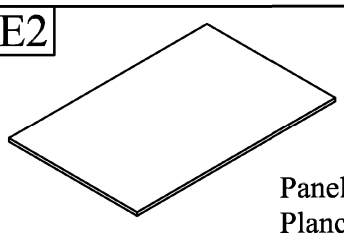 Panel-1pc Planche

Part List & Hardware List (Box4)
Liste des pièces et liste du matériel

B1 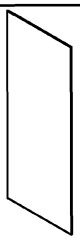 Panel-6pcs Planche	B3 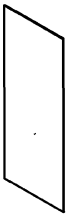 Panel-2pcs Planche	B4 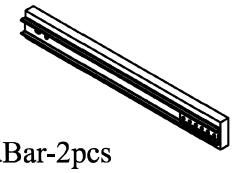 WoodBar-2pcs Barres de bois
B6 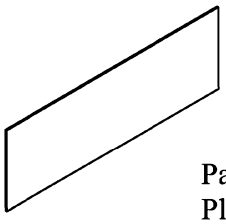 Panel-2pcs Planche	F4 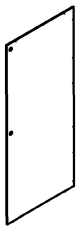 Panel-1pc Planche	E7 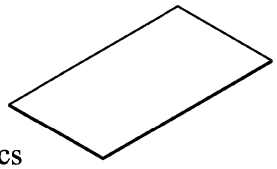 Panel-3pcs Planche
E8 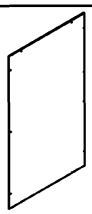 Panel-1pc Planche	E9 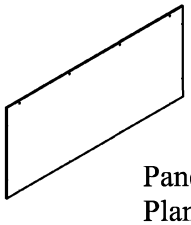 Panel-1pc Planche	F1 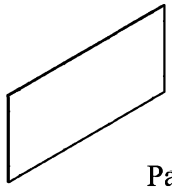 Panel-1pc Planche
F6 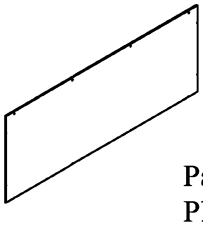 Panel-1pc Planche	F7 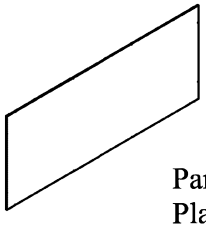 Panel-1pc Planche	F8 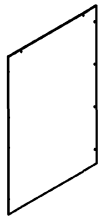 Panel-1pc Planche
H5 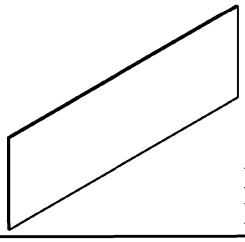 Panel-1pc Planche	G3 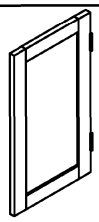 Panel-3pcs Planche	H3 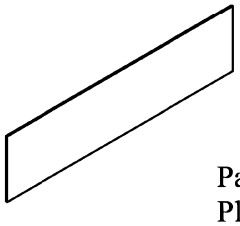 Panel-2pcs Planche

Part List (Box5)
Liste des pièces

F2 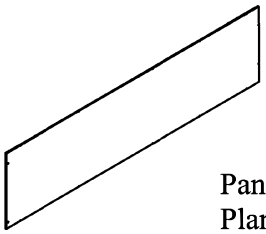 Panel-1pc Planche	F3 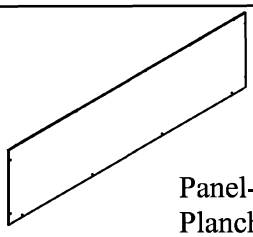 Panel-1pc Planche	F5 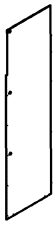 Panel-1pc Planche
G1 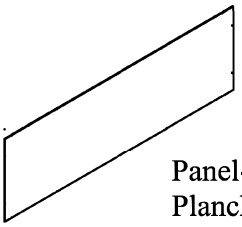 Panel-2pcs Planche	G2 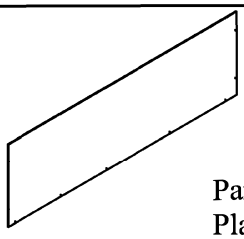 Panel-1pc Planche	G4 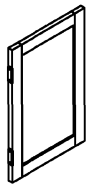 Panel-3pcs Planche
G5  Panel-1pc Planche	G6 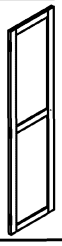 Panel-1pc Planche	G7  Panel-1pc Planche

Hardware List (Box4)
Liste du matériel

1 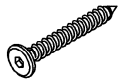 Screws 1/4" x40mm- 24pcs Vis	2 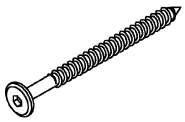 Screws 1/4" x70mm- 4pcs Vis	3 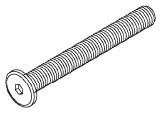 Bolts Ø1/4" x 60 mm - 50pcs Boulon
4  Bolts Ø1/4" x 100 mm - 6pcs Boulon	5  Wood dowel Ø8 x 30 mm - 90pcs Cheville en bois	6  Ø1/4" x 13 mm Horizontal-Hole bolts - 56pcs Boulons à trou horizontal
7 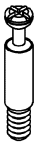 Cam bolt 32pcs Boulon à came	8  Cam lock Ø15 x 12 mm- 32pcs Serrure à came	9 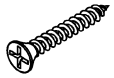 Wood Screws M4 x 20mm-12pcs Les vis à bois
10 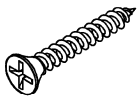 Wood Screws M4 x 30mm-10pcs Les vis à bois	11 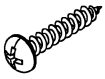 Wood Screws M4 x 15mm-180pcs Les vis à bois	12 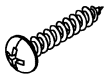 Wood Screws M3 x 12mm-60pcs Les vis à bois
13 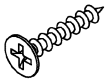 Wood Screws M3.5 x 15mm-117pcs Les vis à bois	14 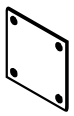 Steel Bracket - 2pcs Support en acier	15 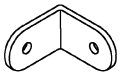 Angle Metal 28pcs Angle métallique
16 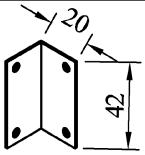 Angle Metal 2pcs Angle métallique	17 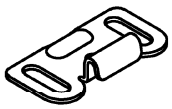 Door Wheel Catcher-3pcs Attrapeur de Roue de Porte	18  Door Wheel -3pcs Roue de Porte
19 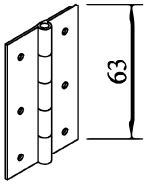 Hinges 9 pcs Charnières	20 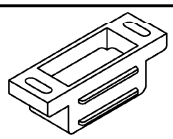 Magnet Door Catcher 3pcs Attrape-porte aimanté	21 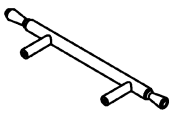 Handle2pcs Poignée

Hardware List (Box4)
Liste du matériel

22  Bolts Ø1/6" x 25 mm - 4pcs Boulon	23 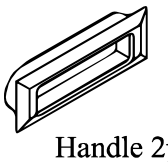 Handle 2pcs Poignée	24  Bolts Ø1/6" x 15 mm - 4pcs Boulon
25 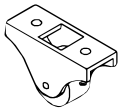 Wheels -12pcs Roues	26 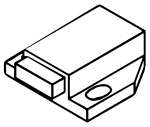 Door Wheel -4pcs Roue de Porte	27  Allen Key - 2pcs Clé Allen
28 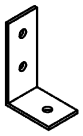 Angle Metal 3pcs Angle métallique	29 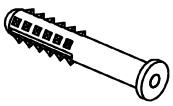 Plastic anchor - 6pcs Cheville en plastique	30 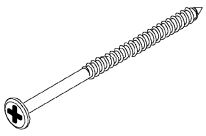 Wood Screws M5 x 75mm-6pcs Les vis à bois
31 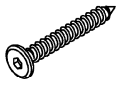 Screws 1/4" x30mm- 4pcs Vis		



Assembly Tools Required (Not Included)
Outils d'assemblage requis (Non Inclus)

STEP 1:

Étape 1:

7
6(pcs)

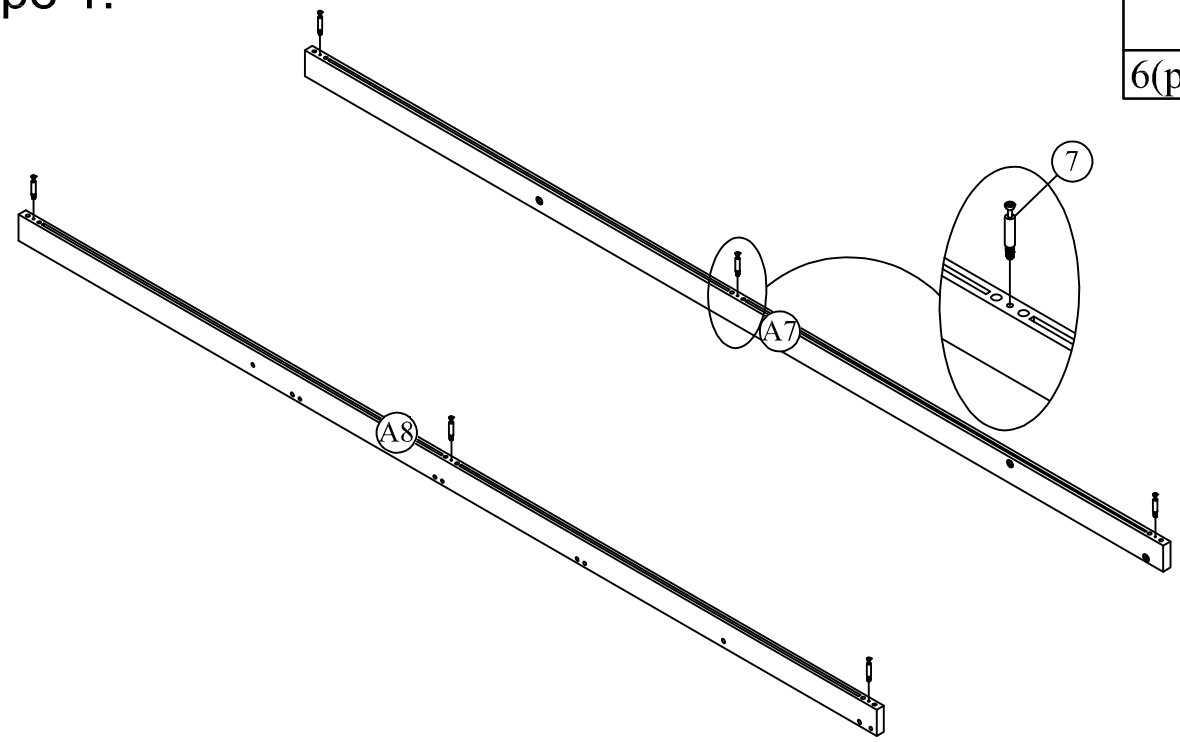

STEP 2:

Étape 2:

8	5
6(pcs)	12(pcs)

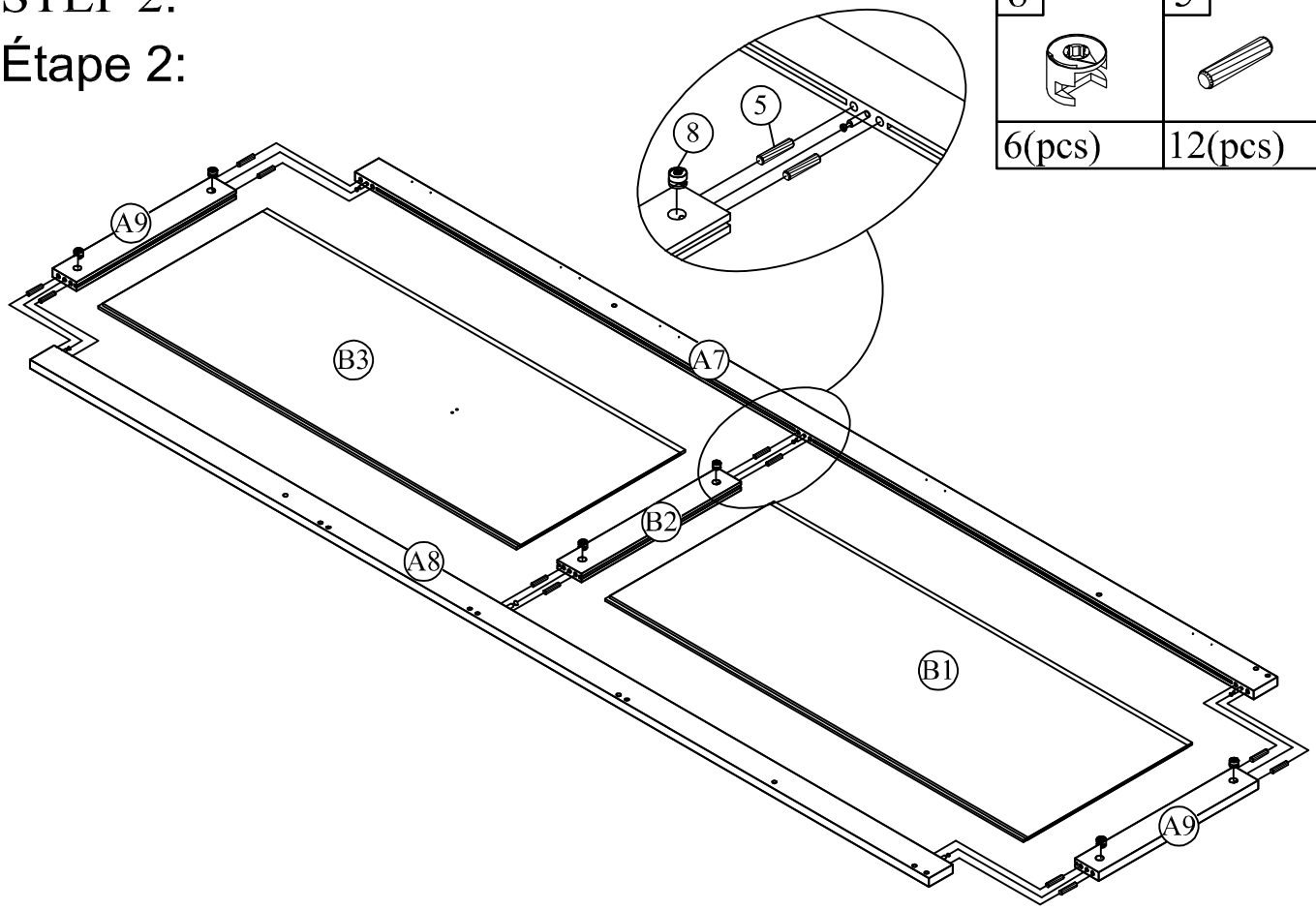

STEP 3:

Étape 3:

7
6(pcs)

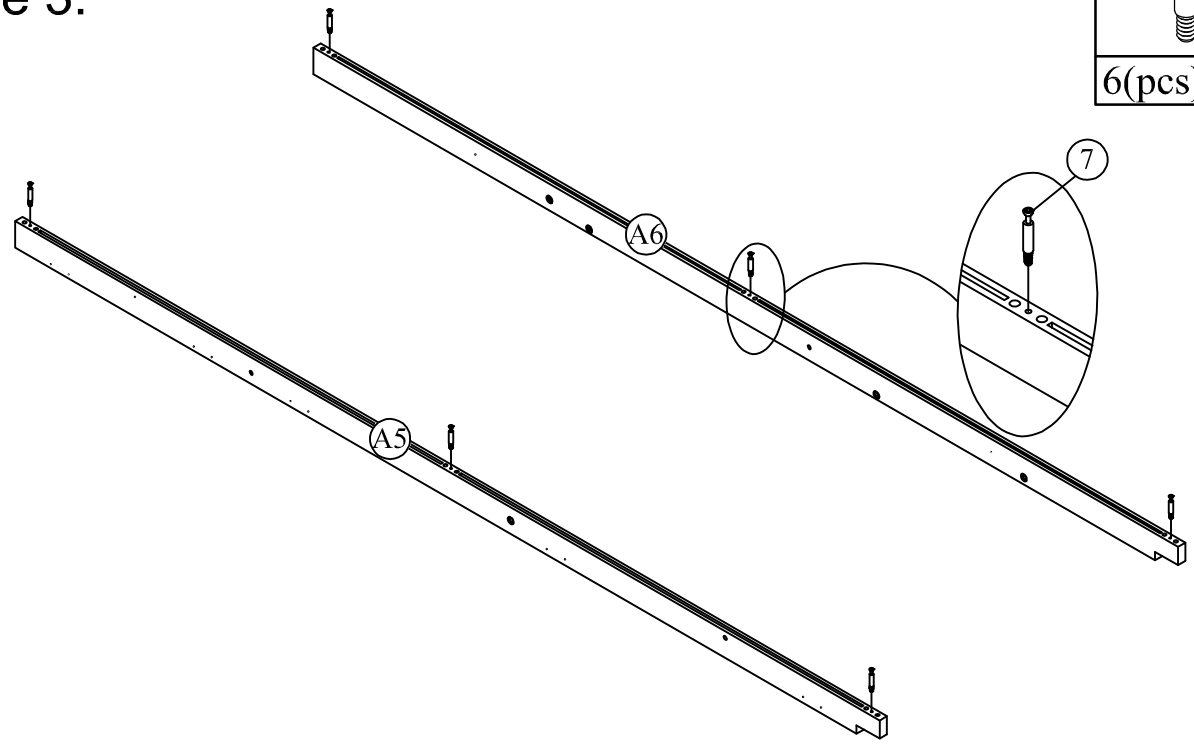

STEP 4:

Étape 4:

8	5
6(pcs)	12(pcs)

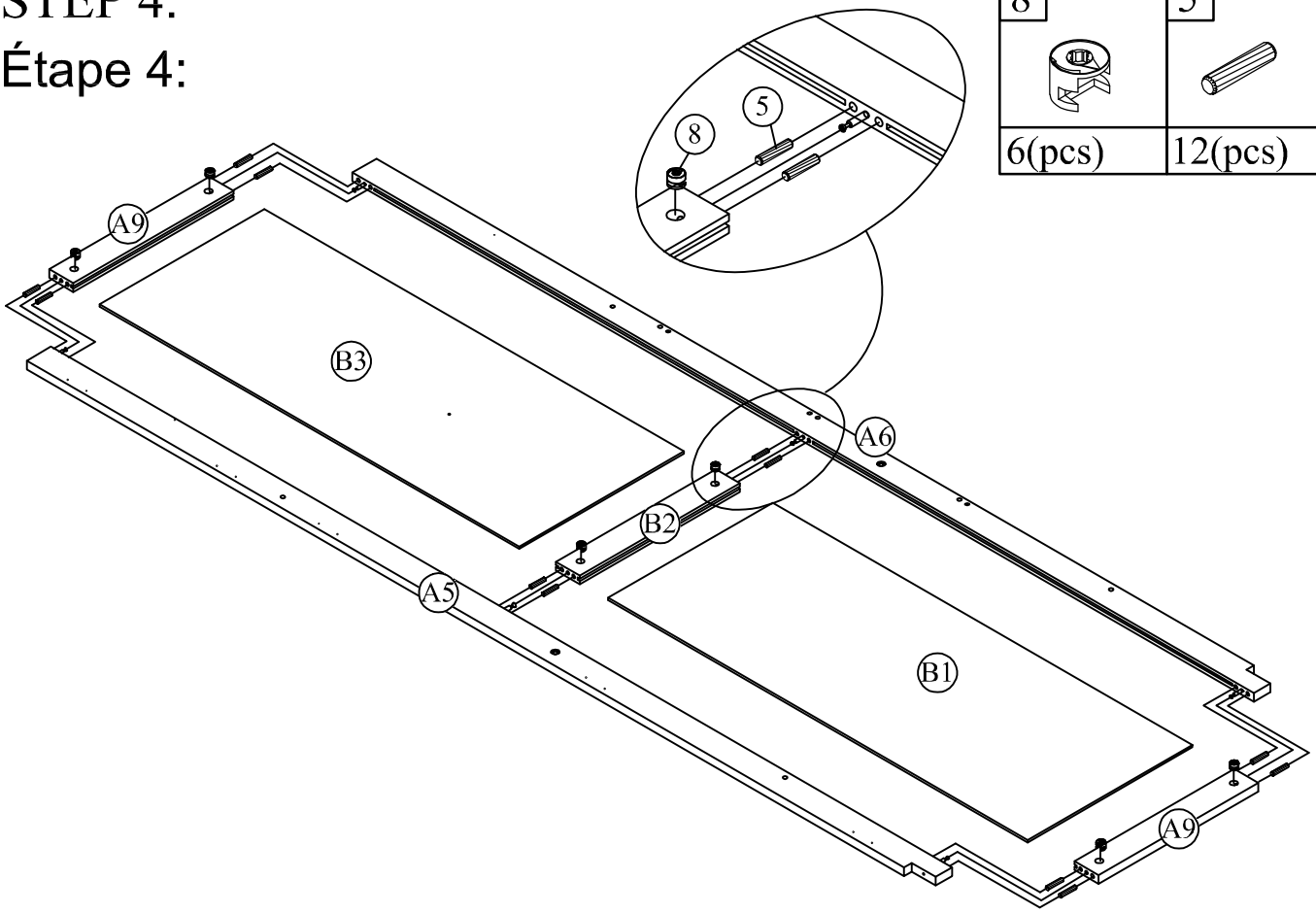

STEP 5:

Étape 5:

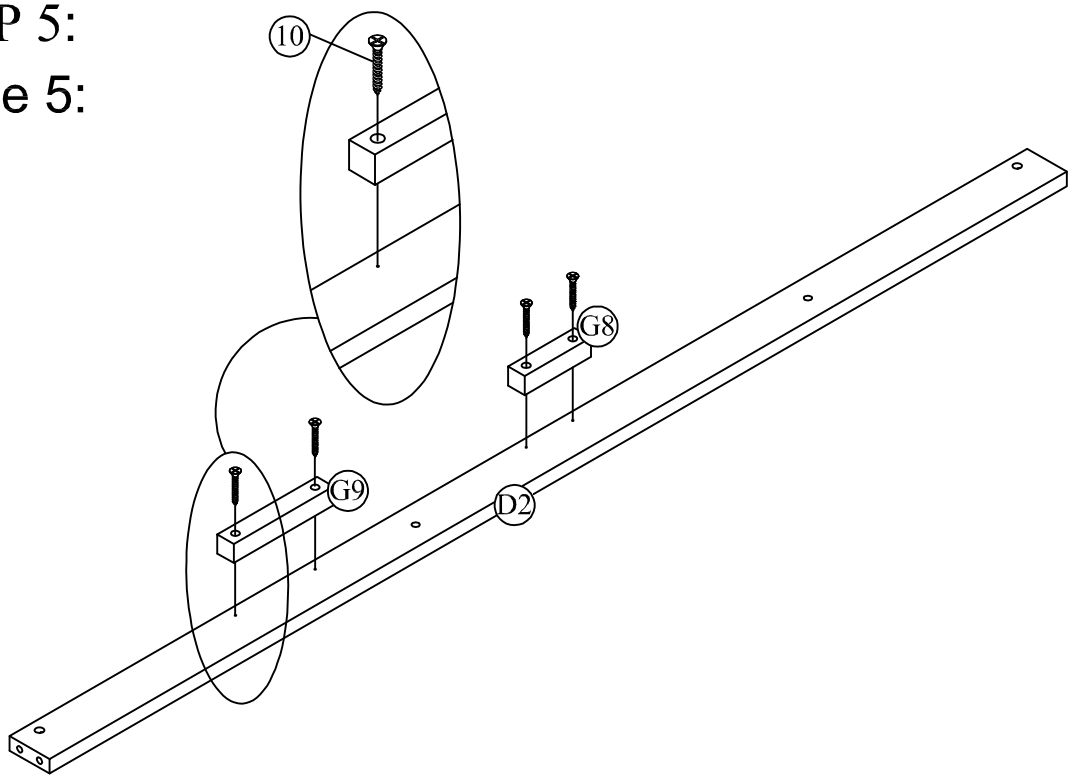

10
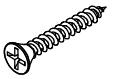
4(pcs)

STEP 6:

Étape 6:

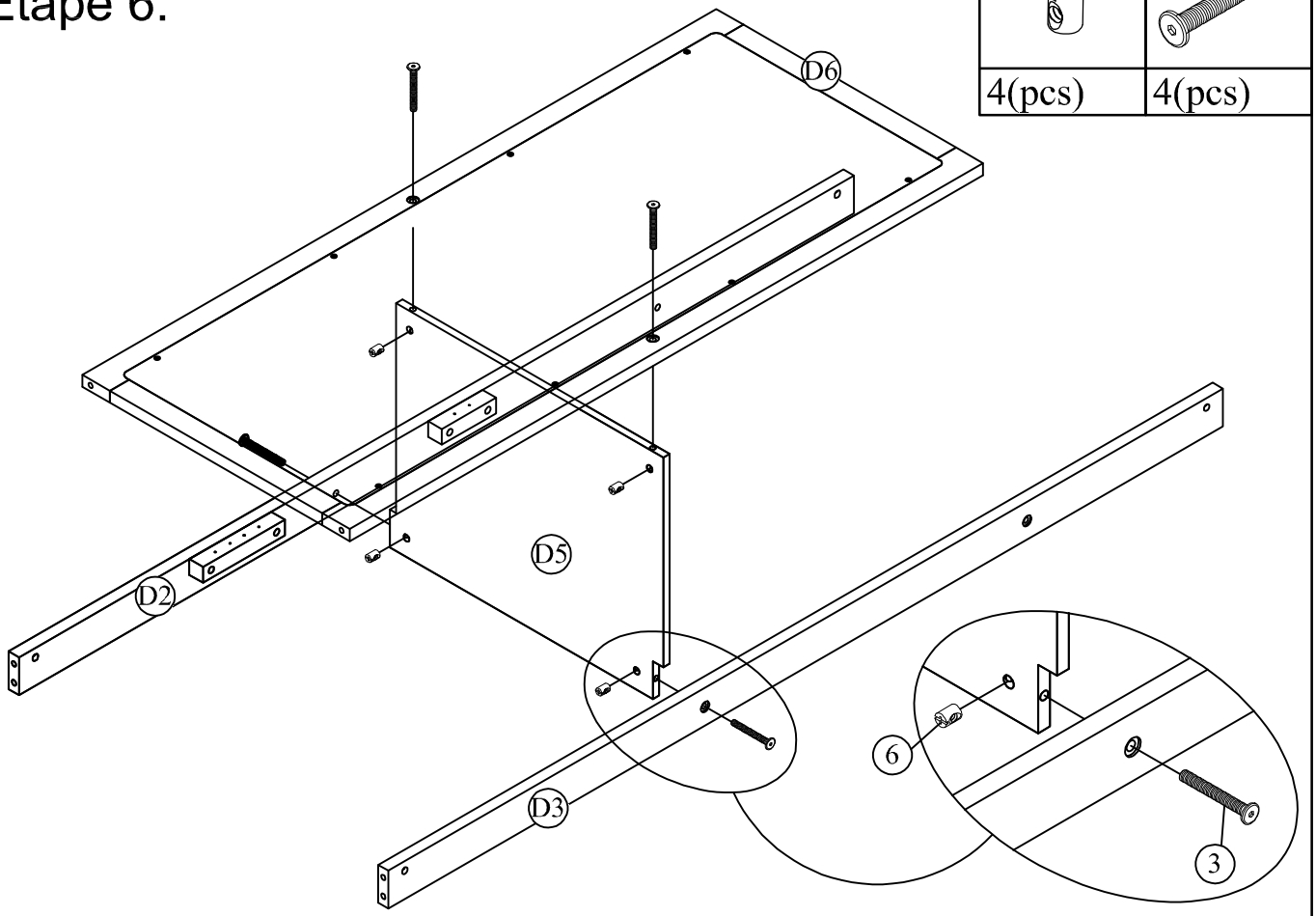

6	3
	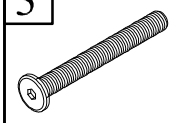
4(pcs)	4(pcs)

STEP 7:

Étape 7:

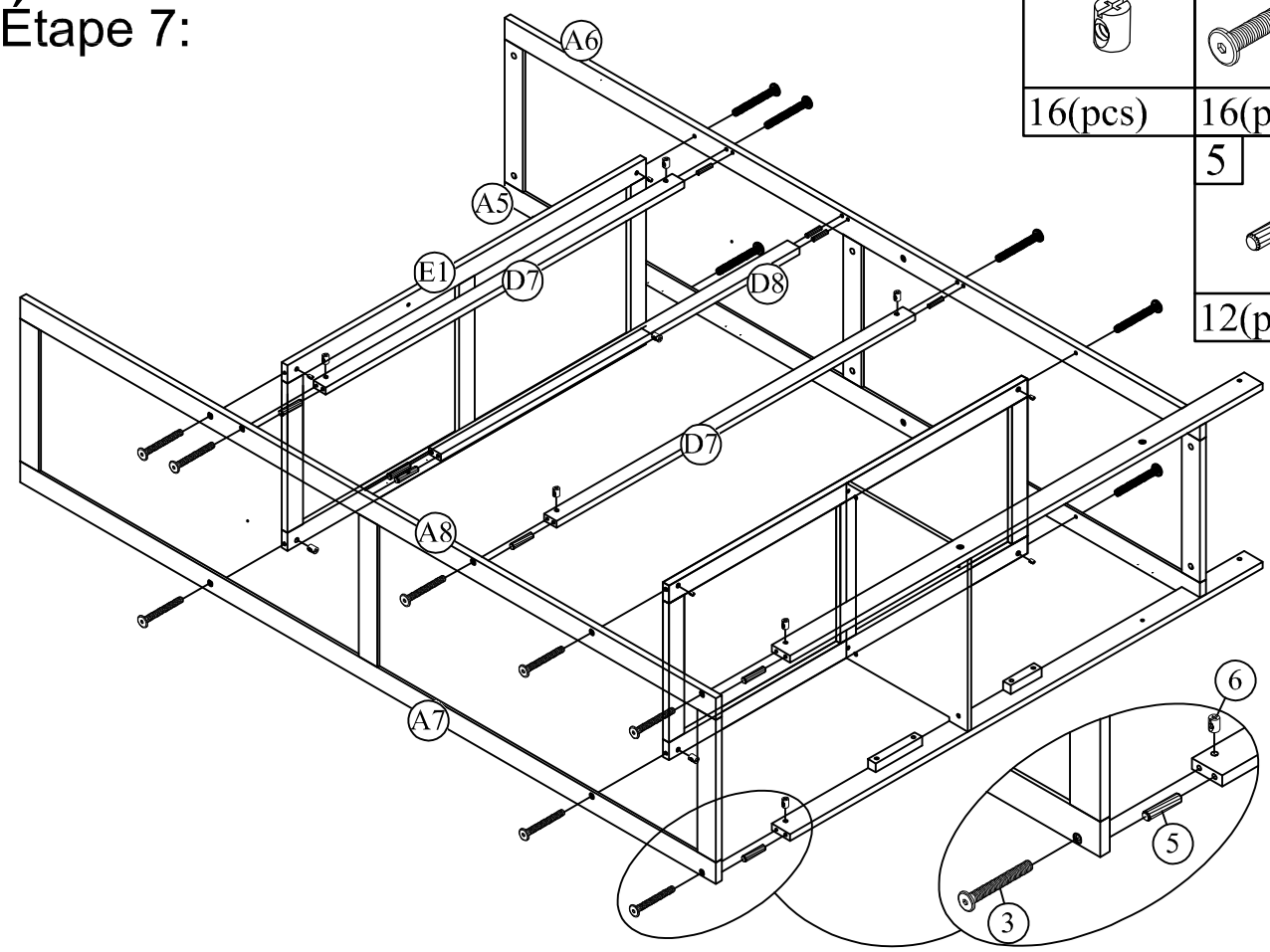

6	3	5
16(pcs)	16(pcs)	12(pcs)

STEP 8:

Étape 8:

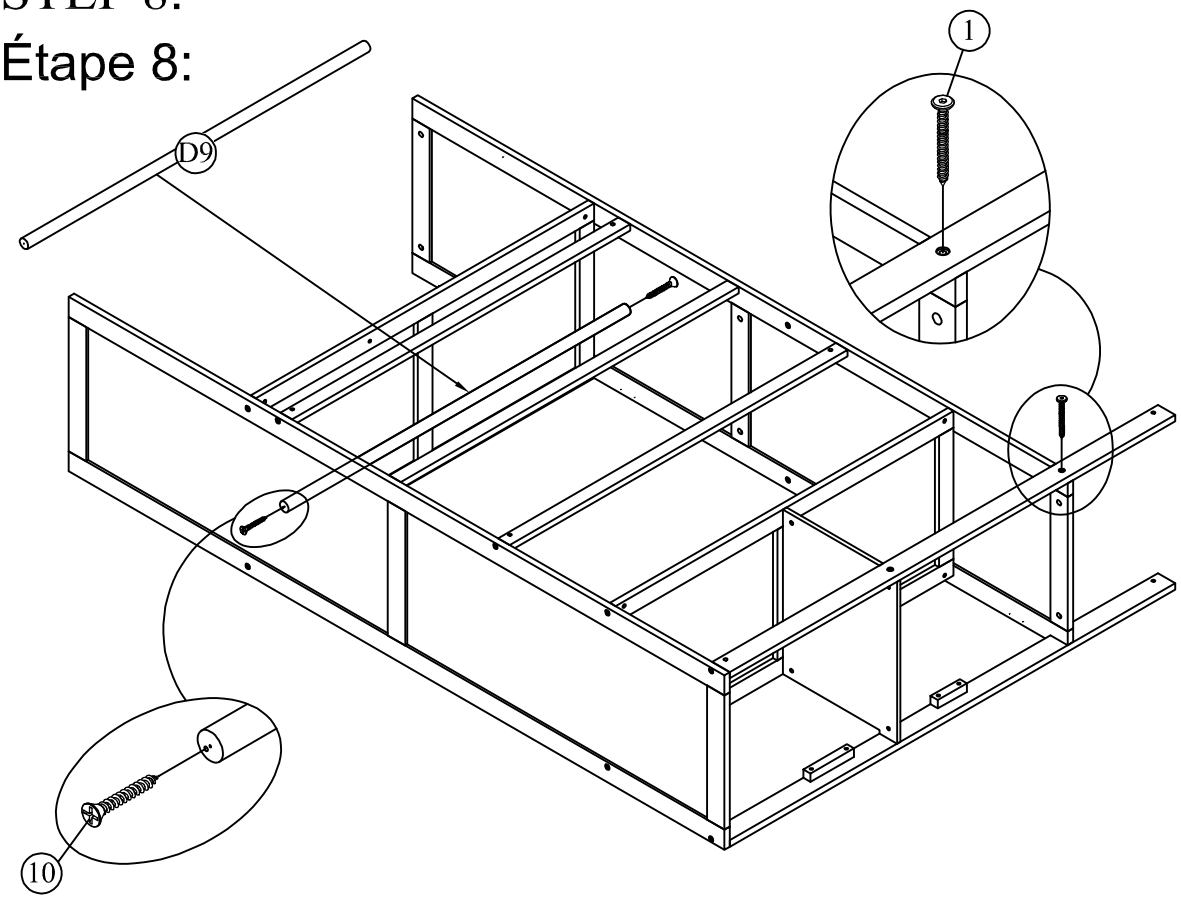

10	1
2(pcs)	1(pc)

STEP 9:

Étape 9:

7
6(pcs)

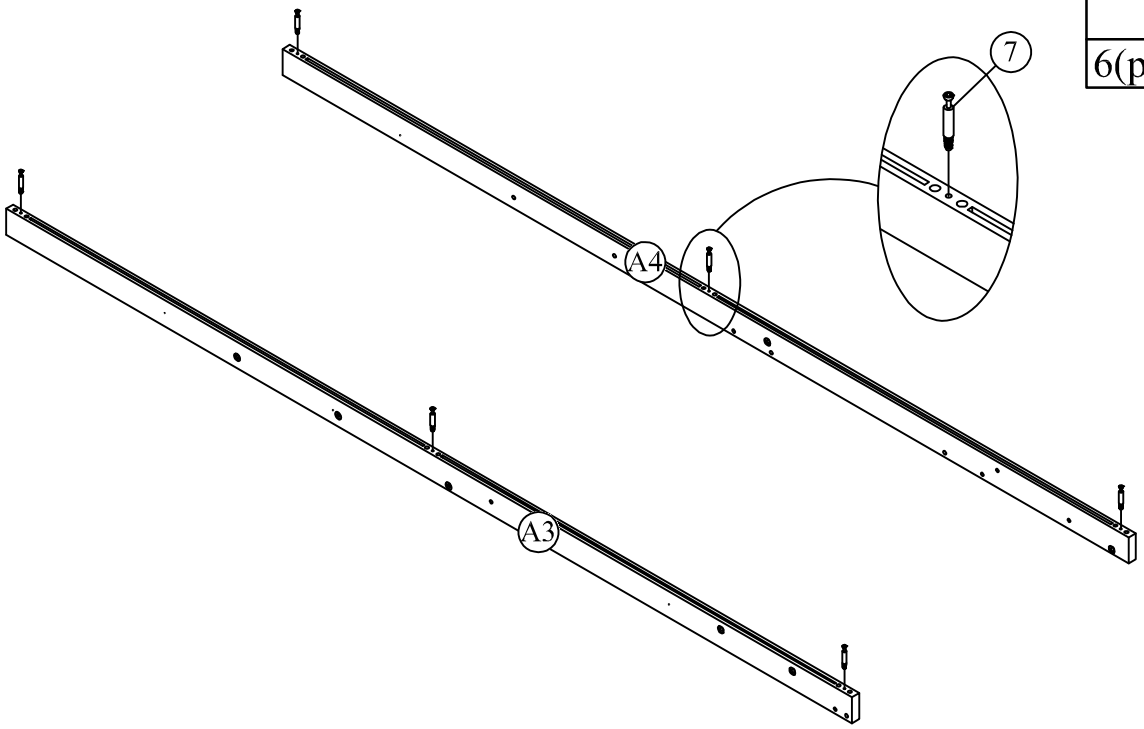

STEP 10:

Étape 10:

8	5
6(pcs)	12(pcs)

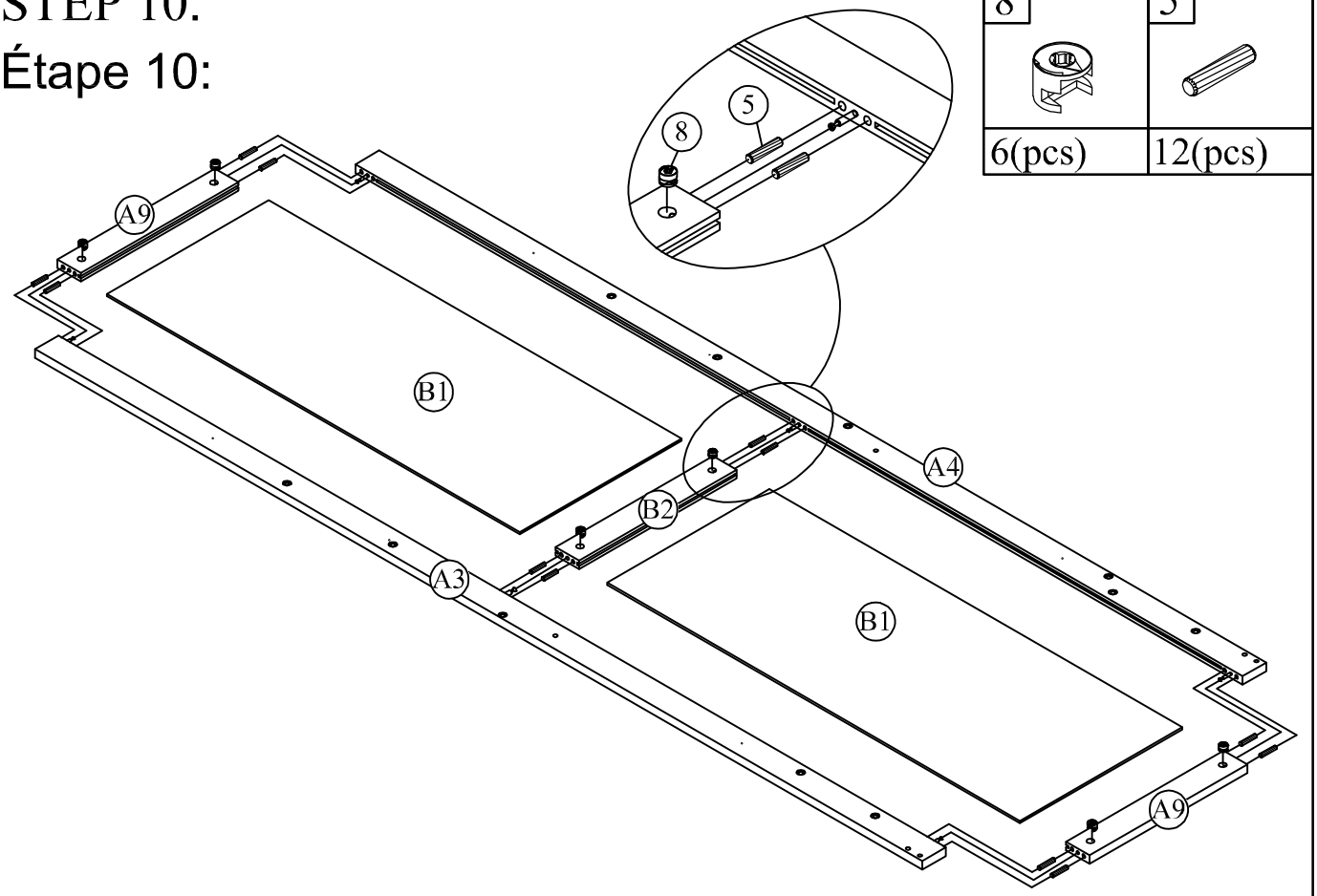

STEP 11:

Étape 11:

6	3
6(pcs)	6(pcs)
5	
2(pcs)	

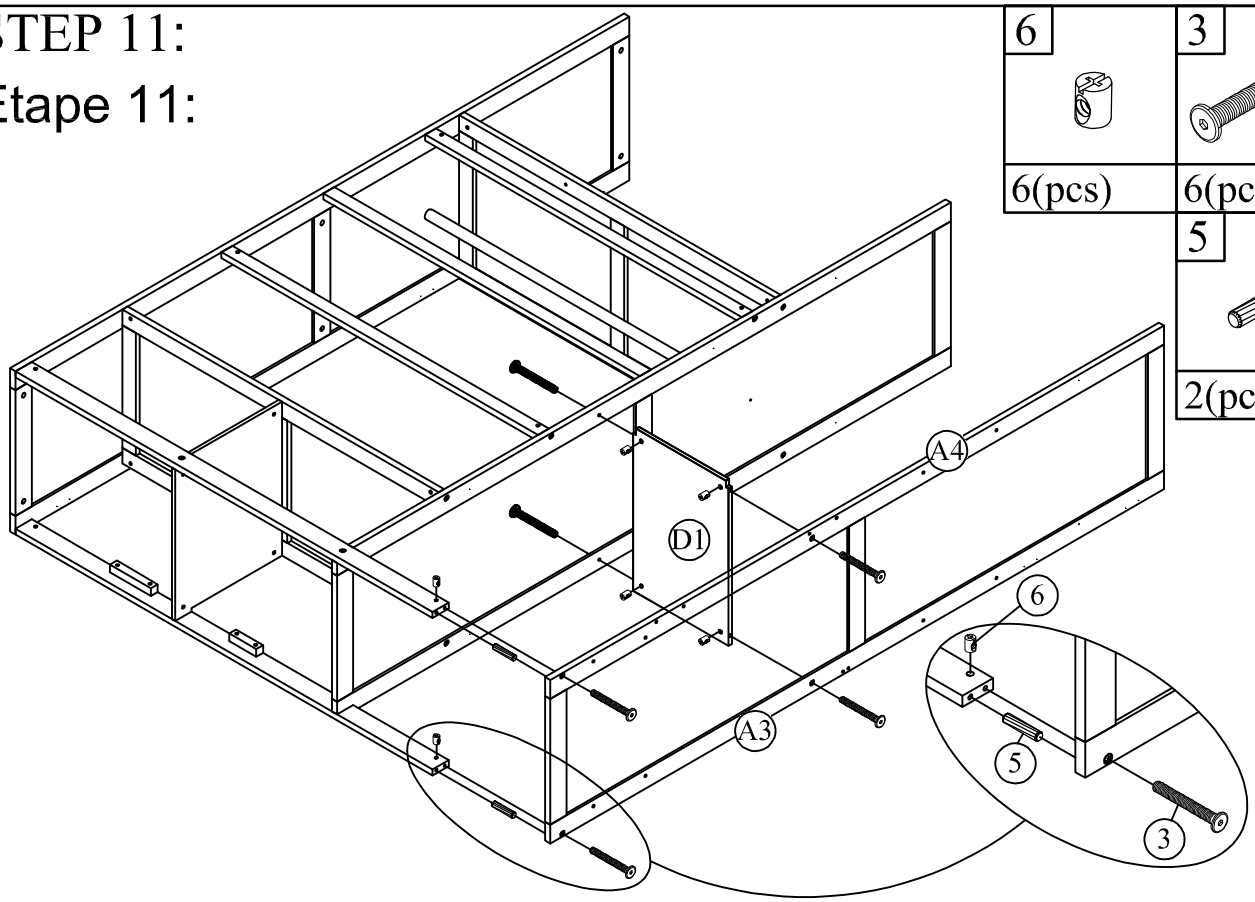

STEP 12:

Étape 12:

6	3
7(pcs)	7(pcs)
5	
1(pc)	

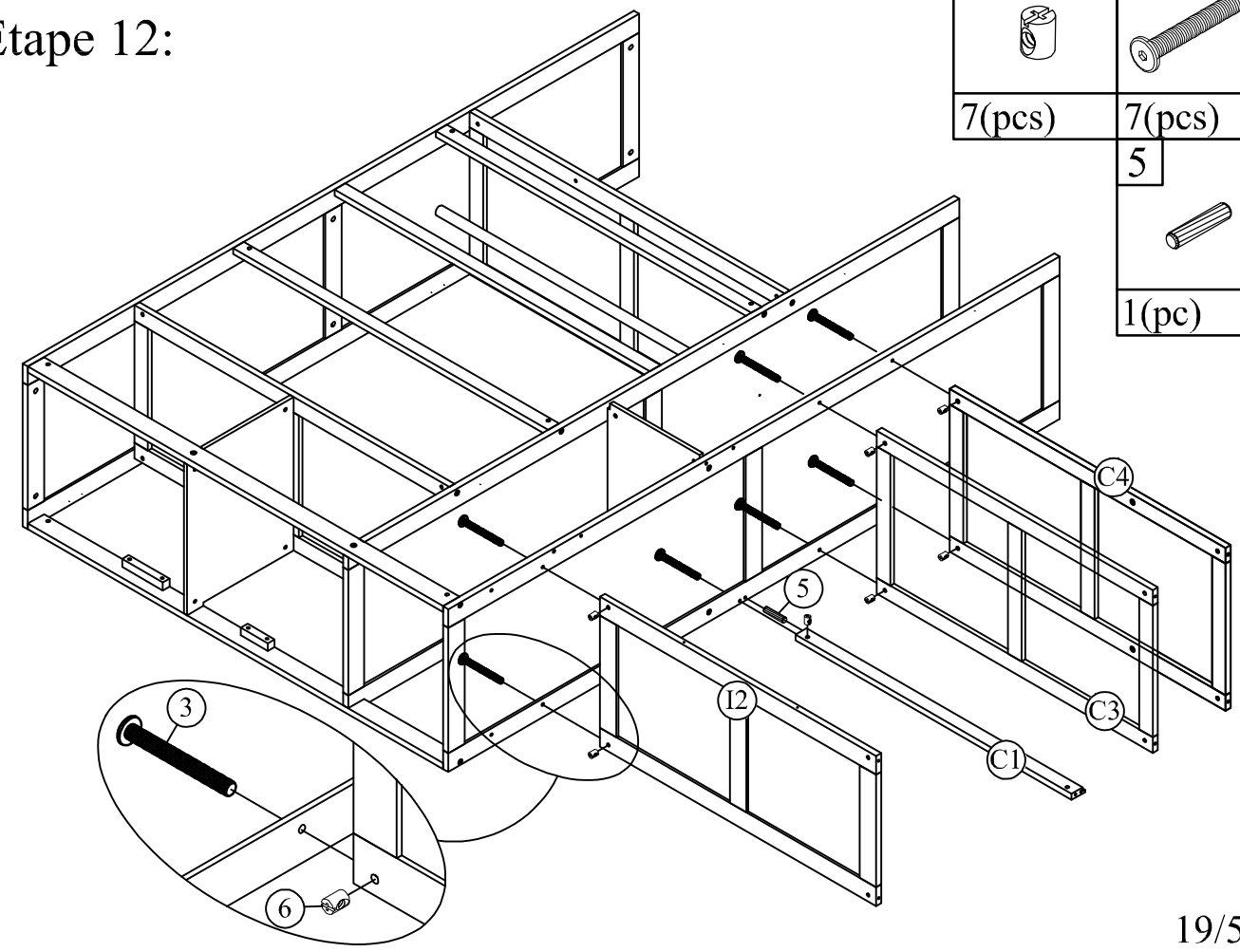

STEP 13:

Étape 13:

2
4(pcs)

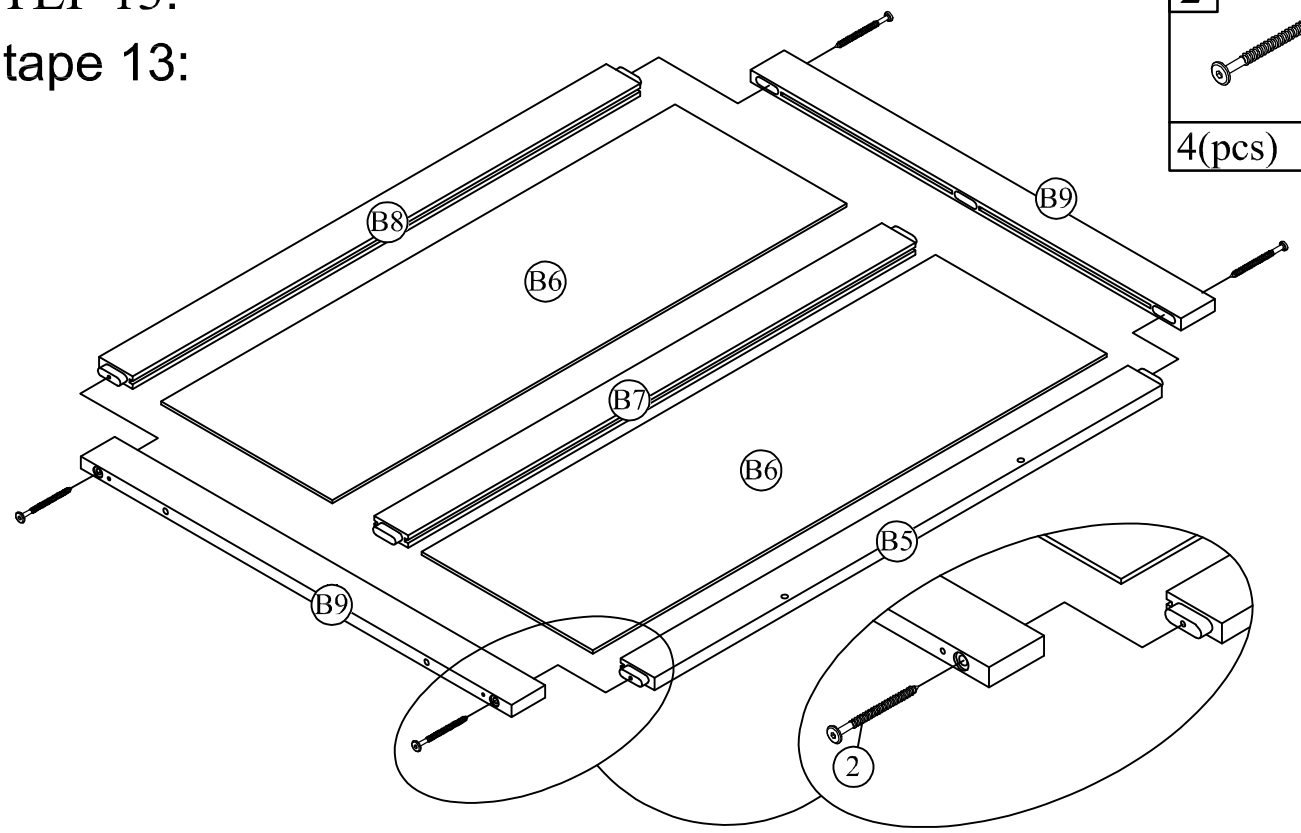

STEP 14:

Étape 14:

5	1
2(pcs)	4(pcs)

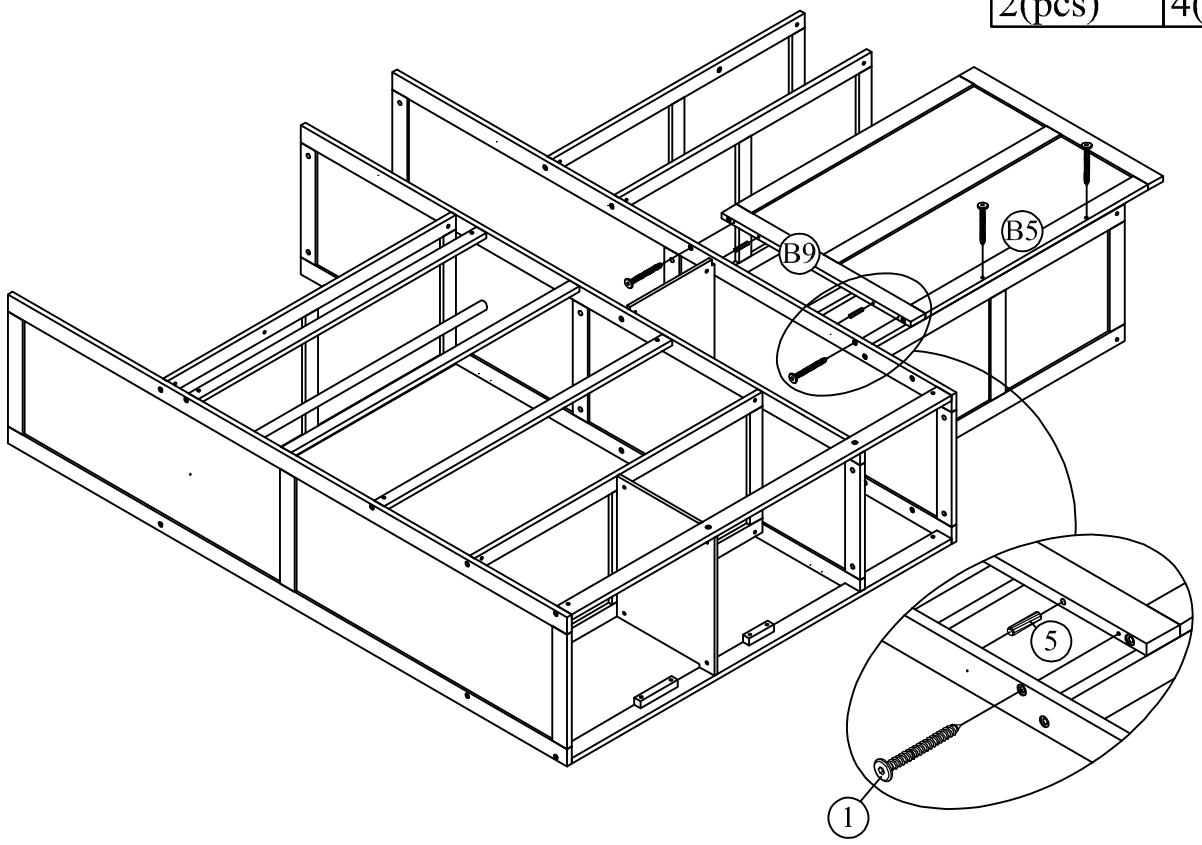

STEP 15:

Étape 15:

7
6(pcs)

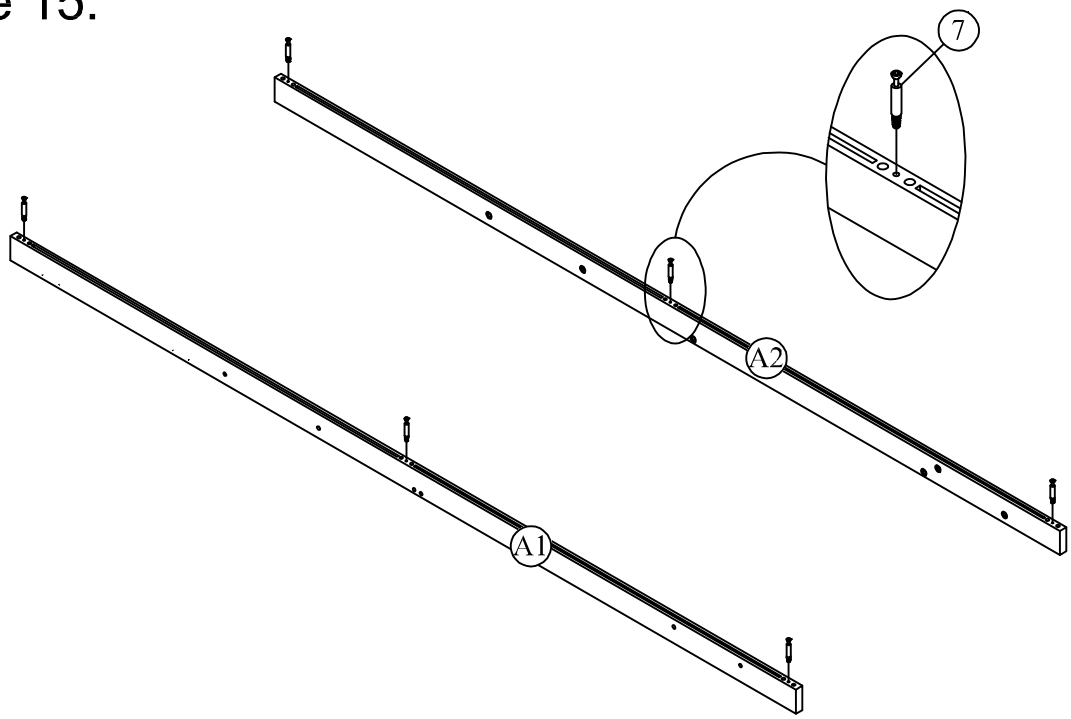

STEP 16:

Étape 16:

8	5
6(pcs)	12(pcs)

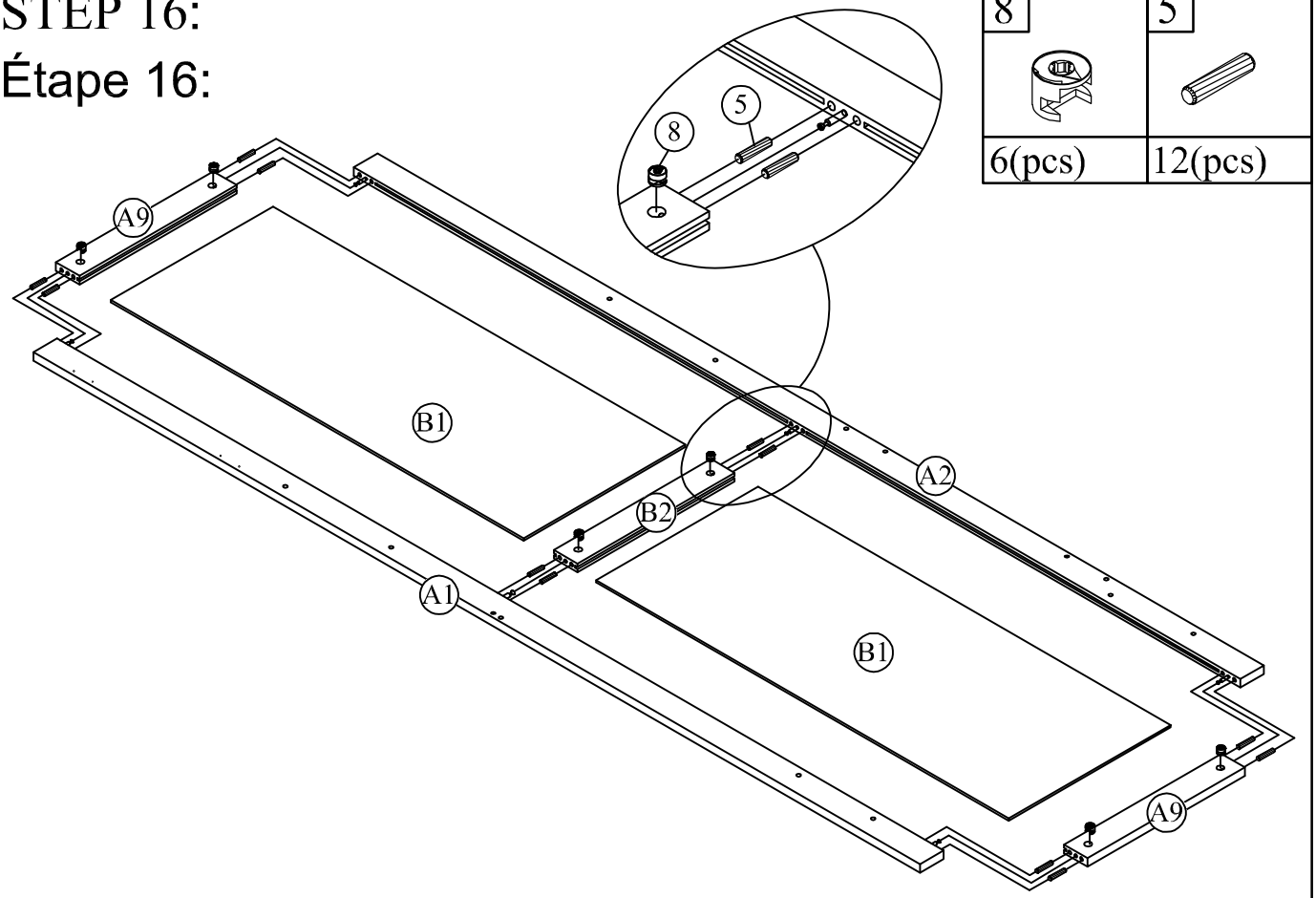

STEP 17:

Étape 17:

6	3
7(pcs)	7(pcs)
1	5
2(pcs)	3(pcs)

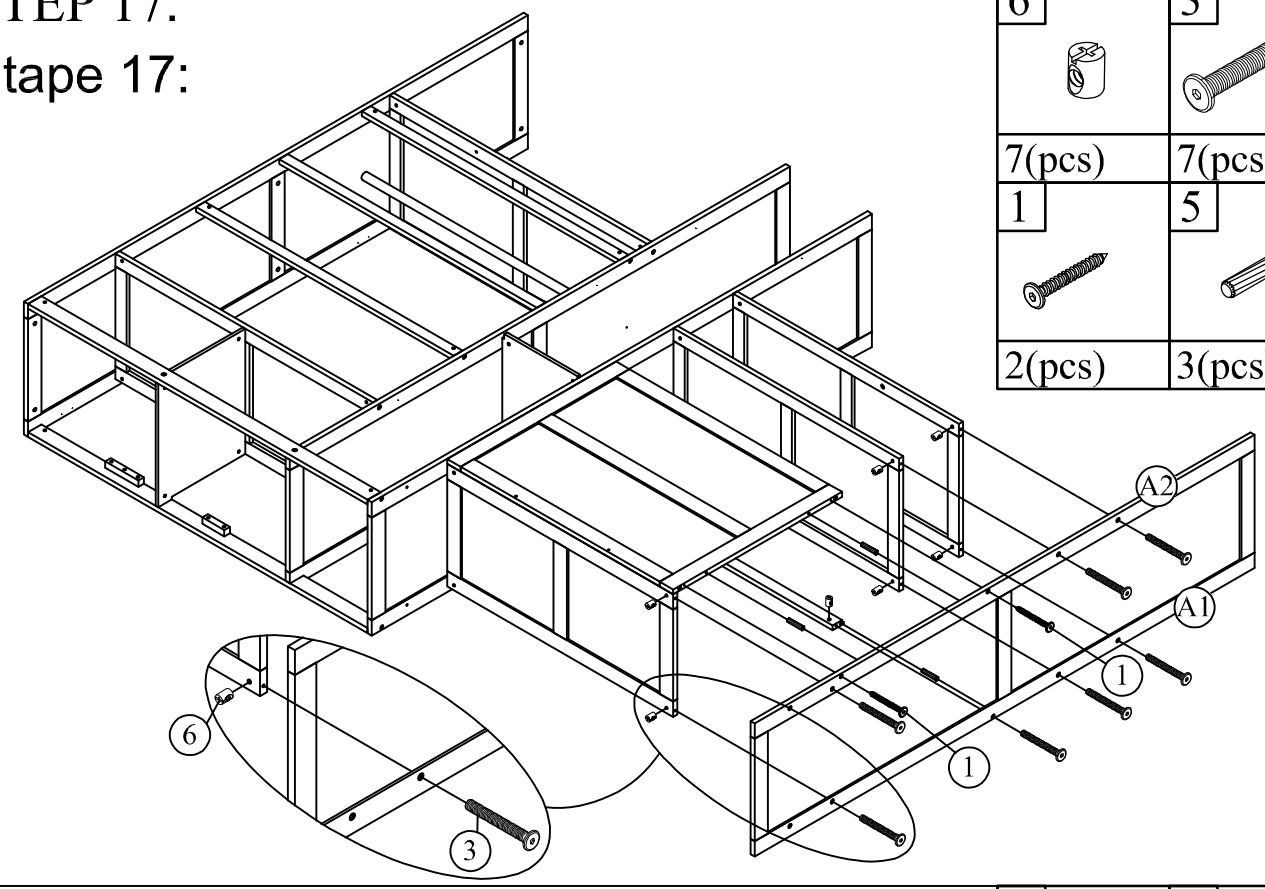

STEP 18:

Étape 18:

12	15
16(pcs)	8(pcs)

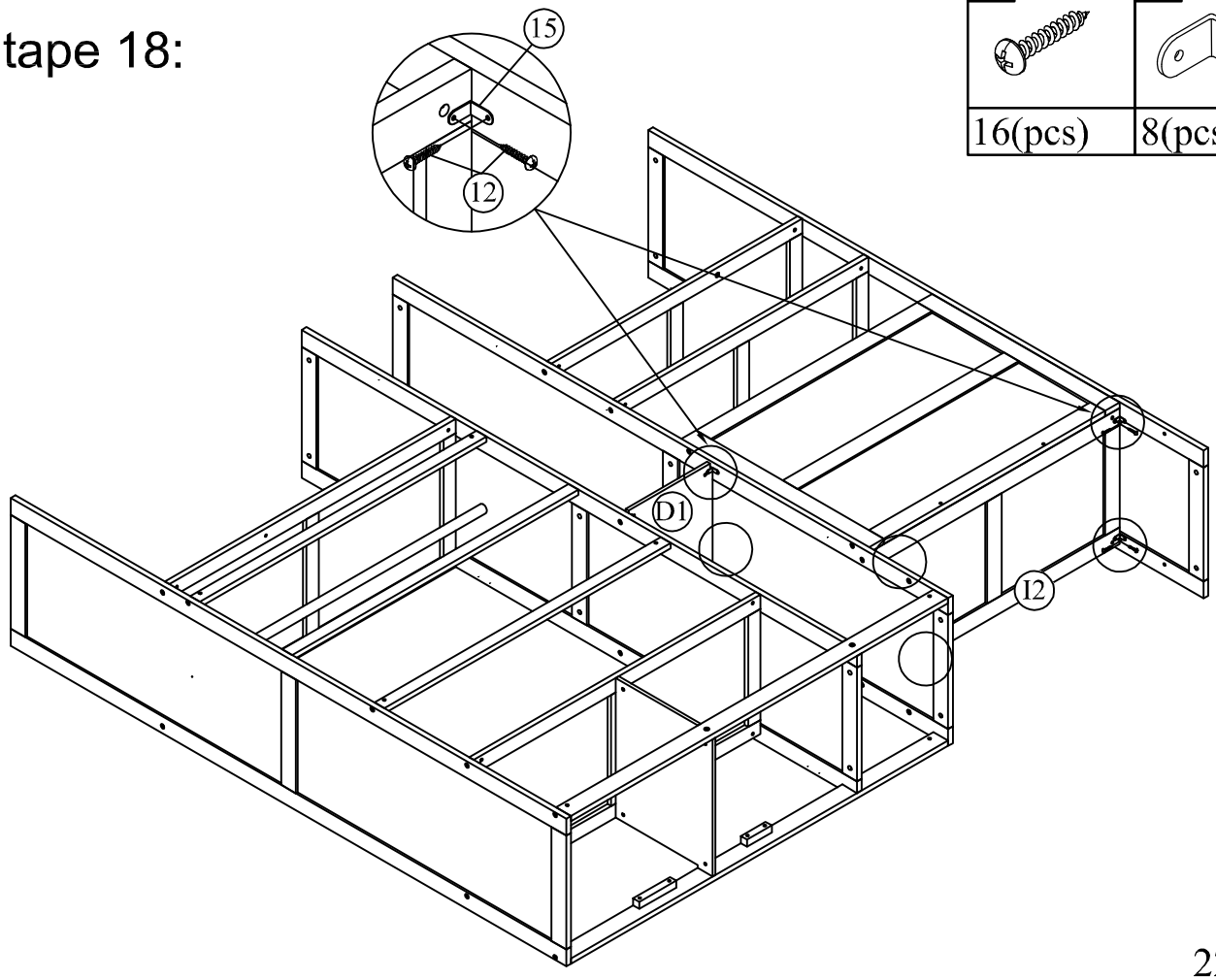

STEP 19:

Étape 19:

11	26
4(pcs)	2(pcs)

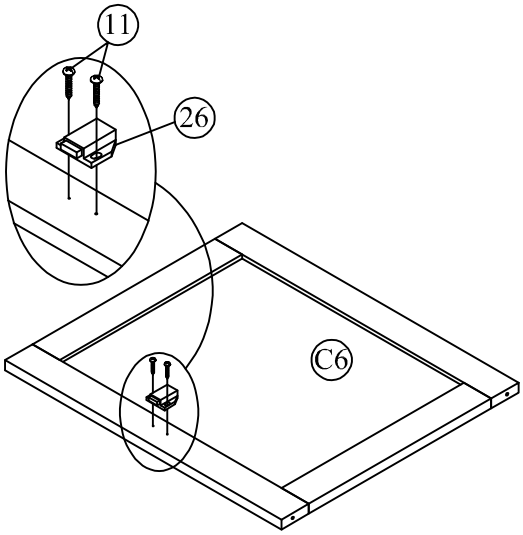

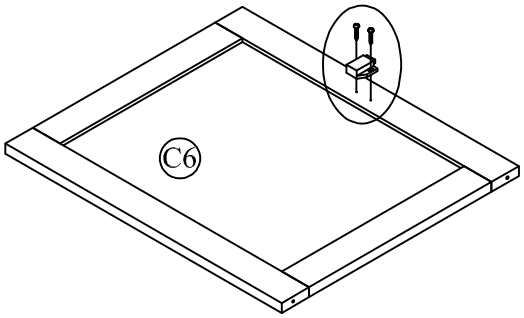

STEP 20:

Étape 20:

1
4(pcs)

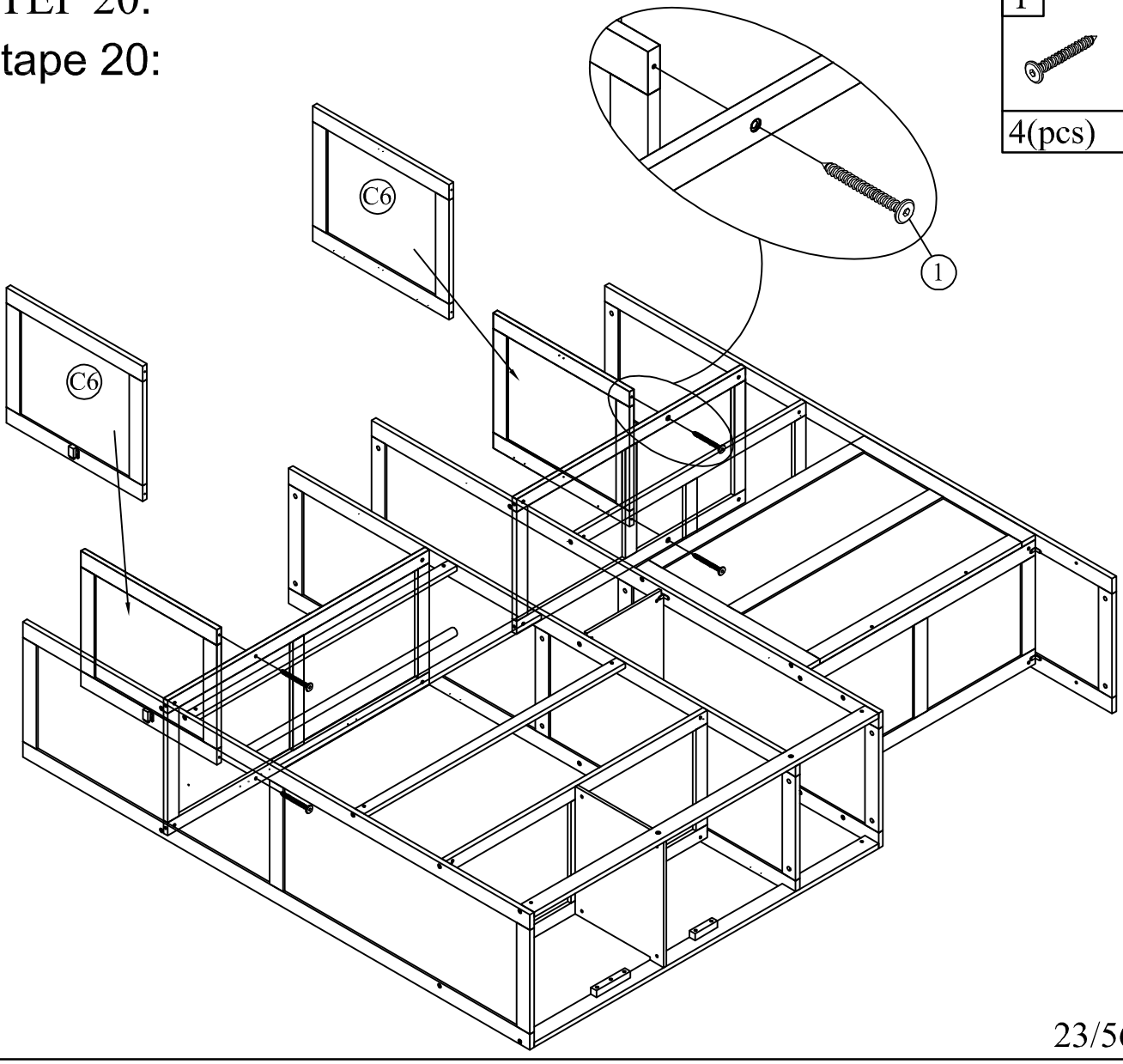

STEP 21:

Étape 21:

7
8(pcs)

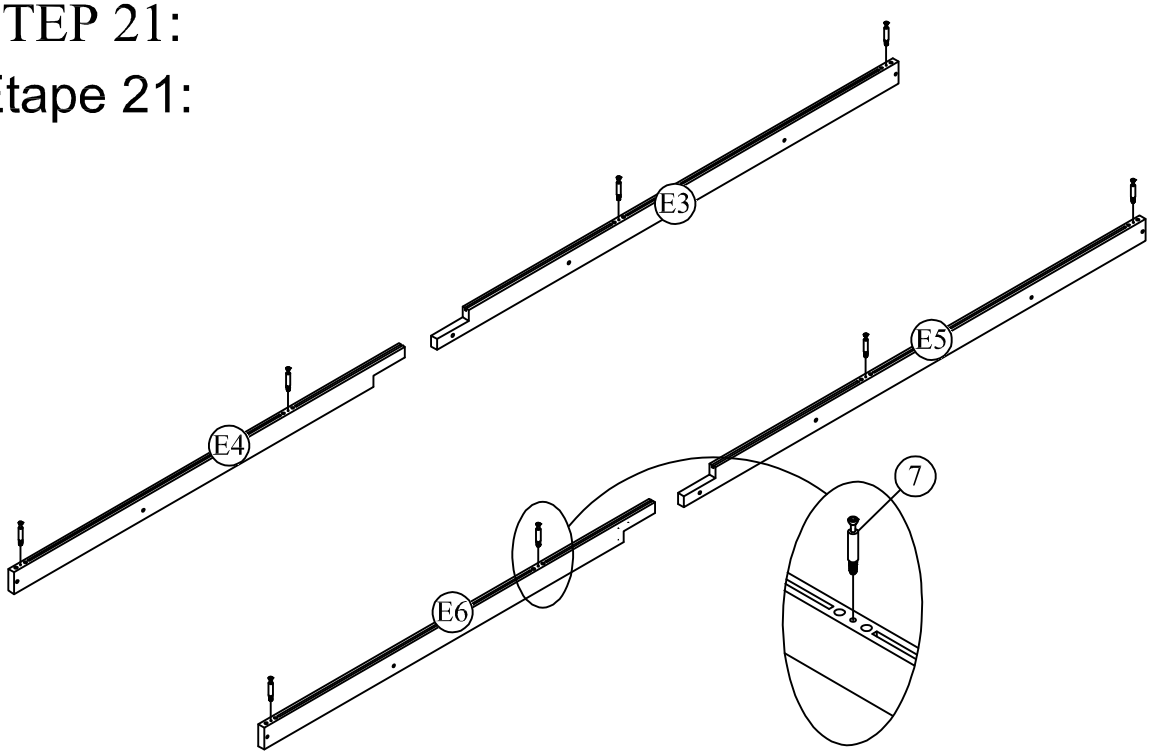

STEP 22:

Étape 22:

8	5
8(pcs)	16(pcs)

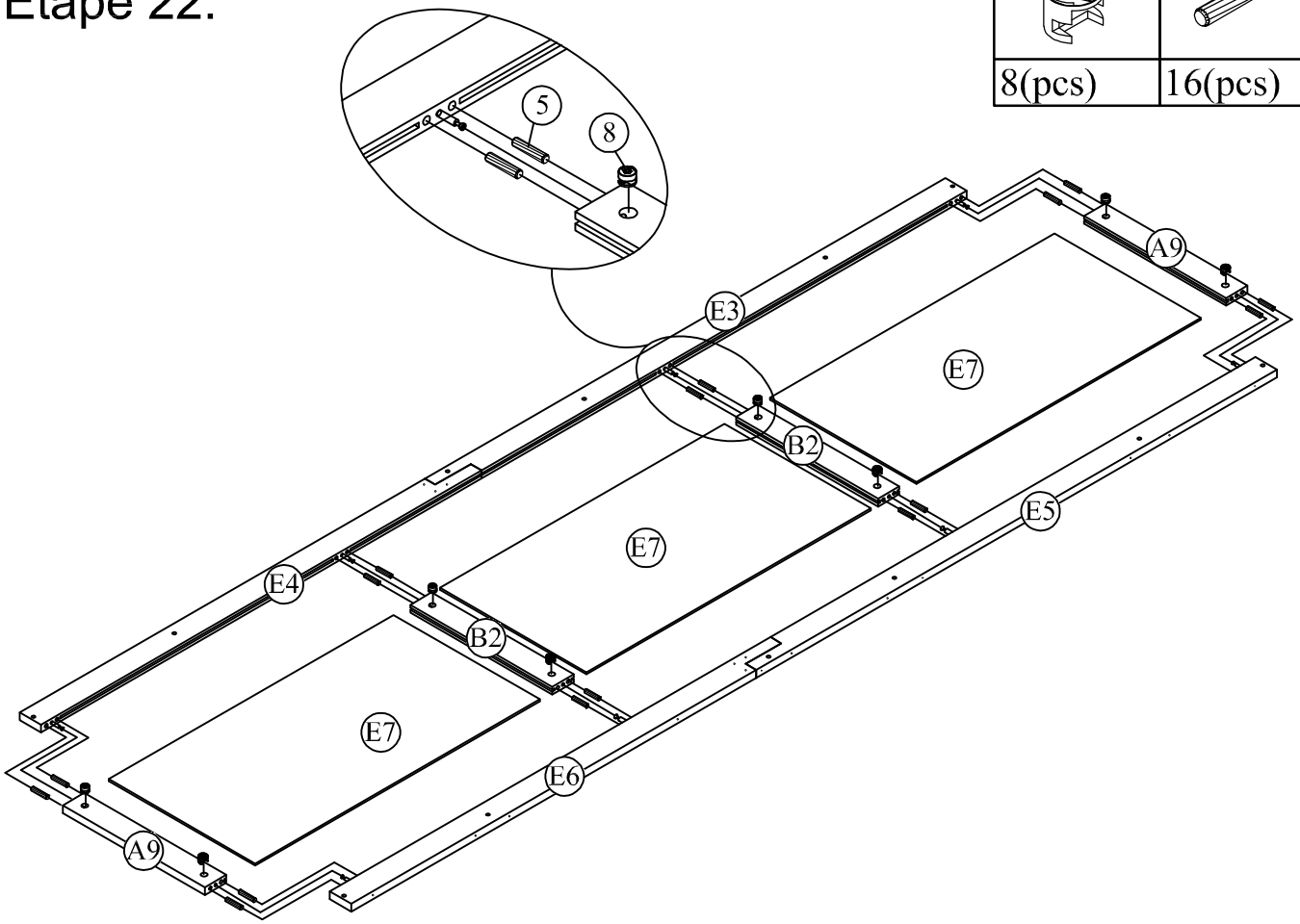

STEP 23:

Étape 23:

11	14
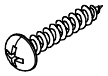	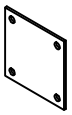
8(pcs)	2(pcs)

STEP 24:

Étape 24:

1

12(pcs)

STEP 25:

Étape 25:

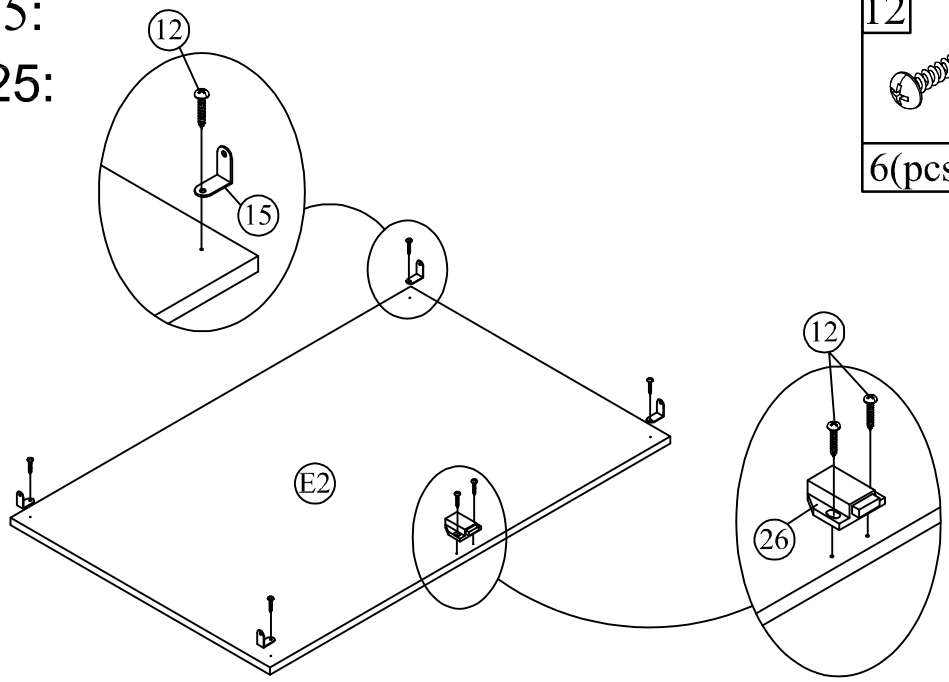

12	26
6(pcs)	1(pc)

15
4(pcs)

STEP 26:

Étape 26:

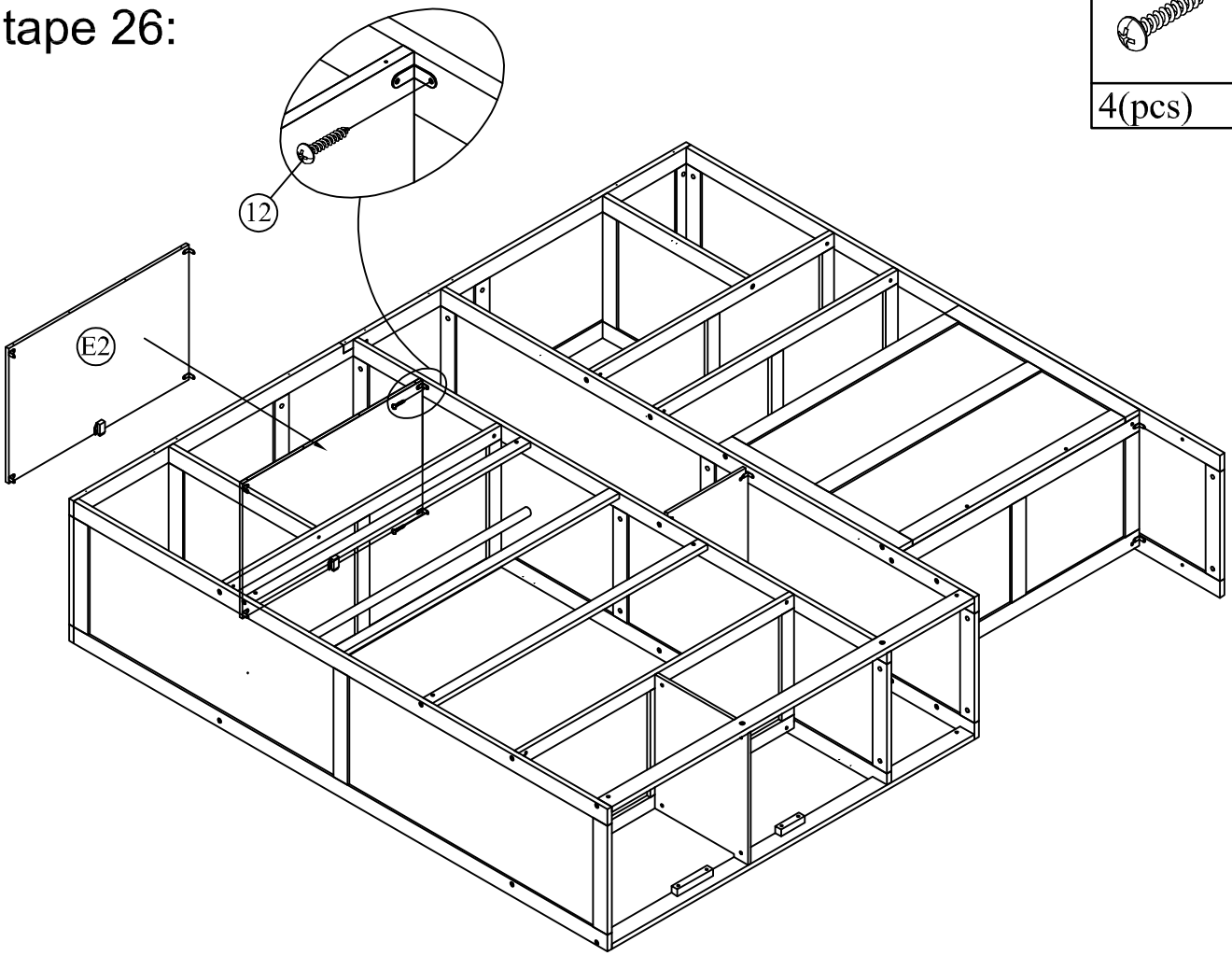

12
4(pcs)

STEP 27:

Étape 27:

12	15
24(pcs)	12(pcs)

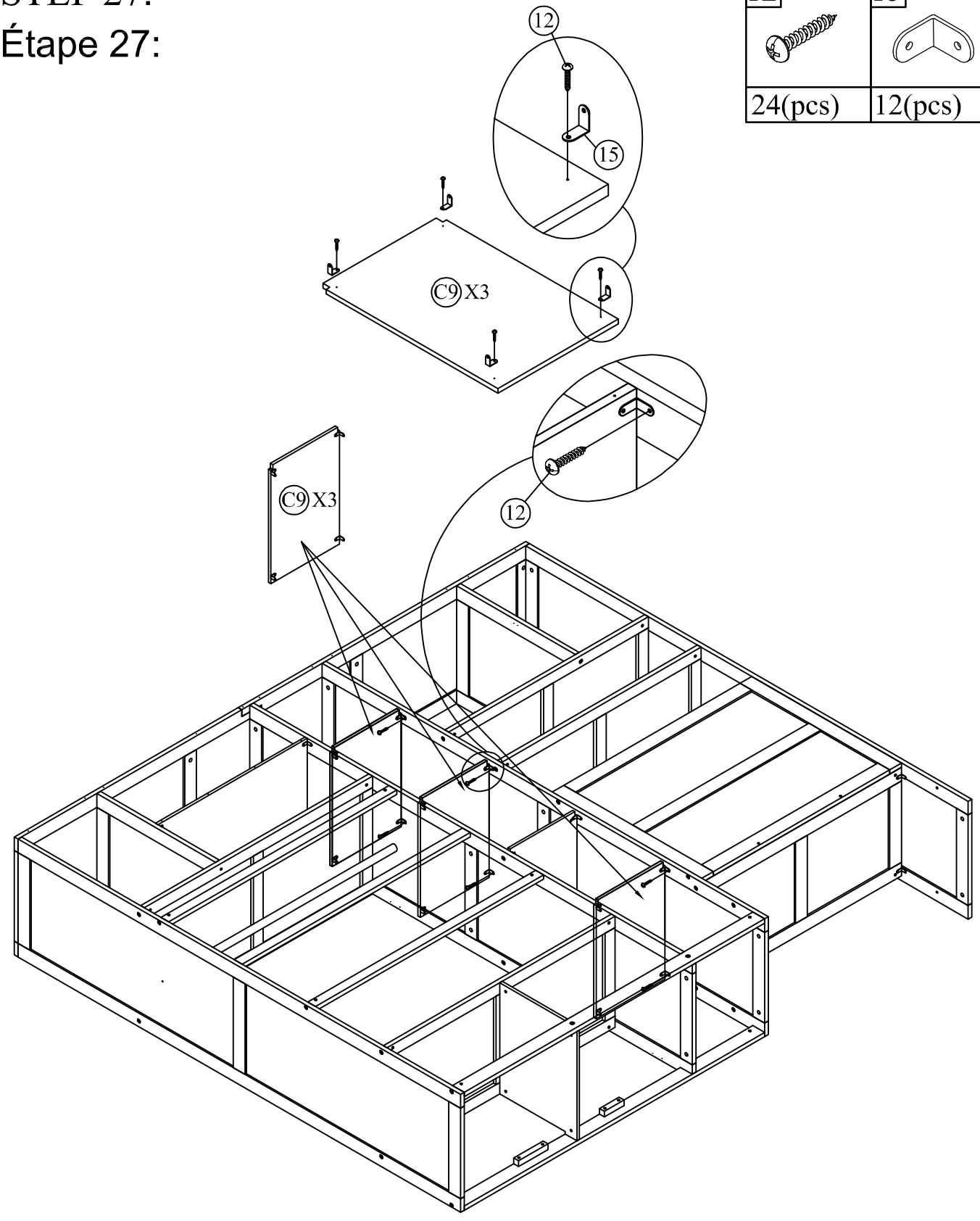

STEP 28:

Étape 28:

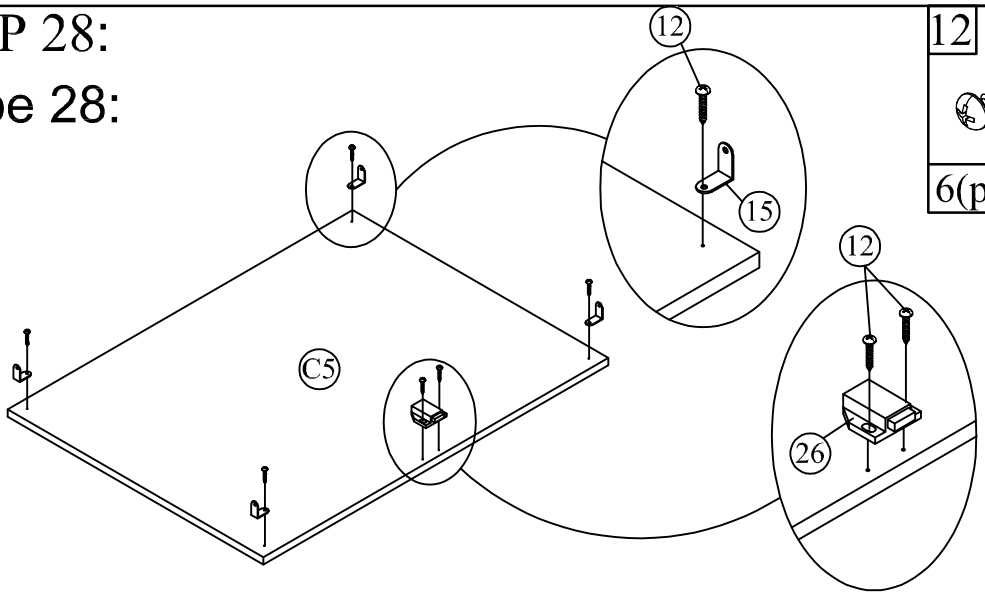

12	26
6(pcs)	1(pc)

15
4(pcs)

STEP 29:

Étape 29:

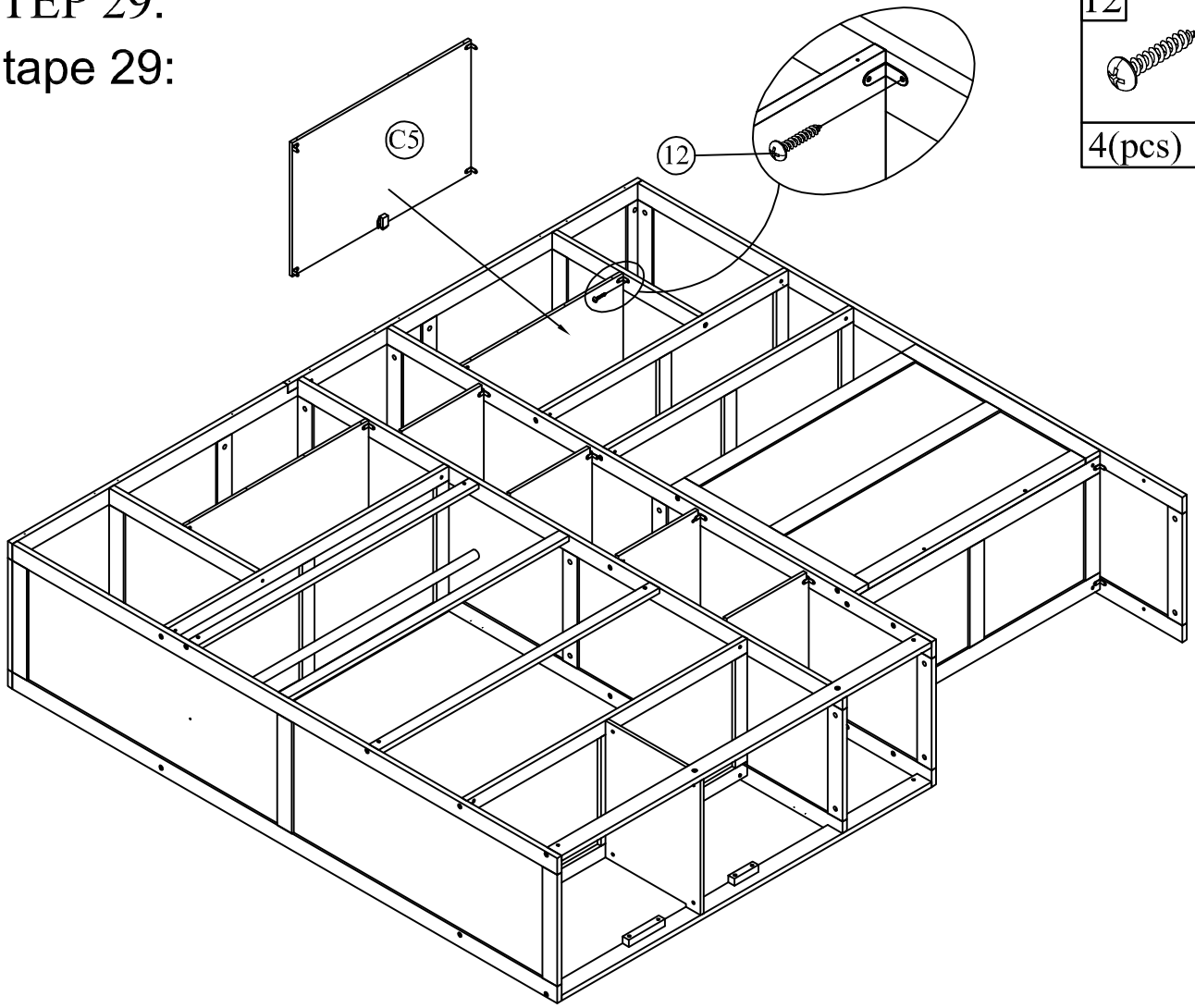

12
4(pcs)

STEP 30:

Étape 30:

11	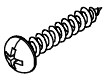
36(pcs)	

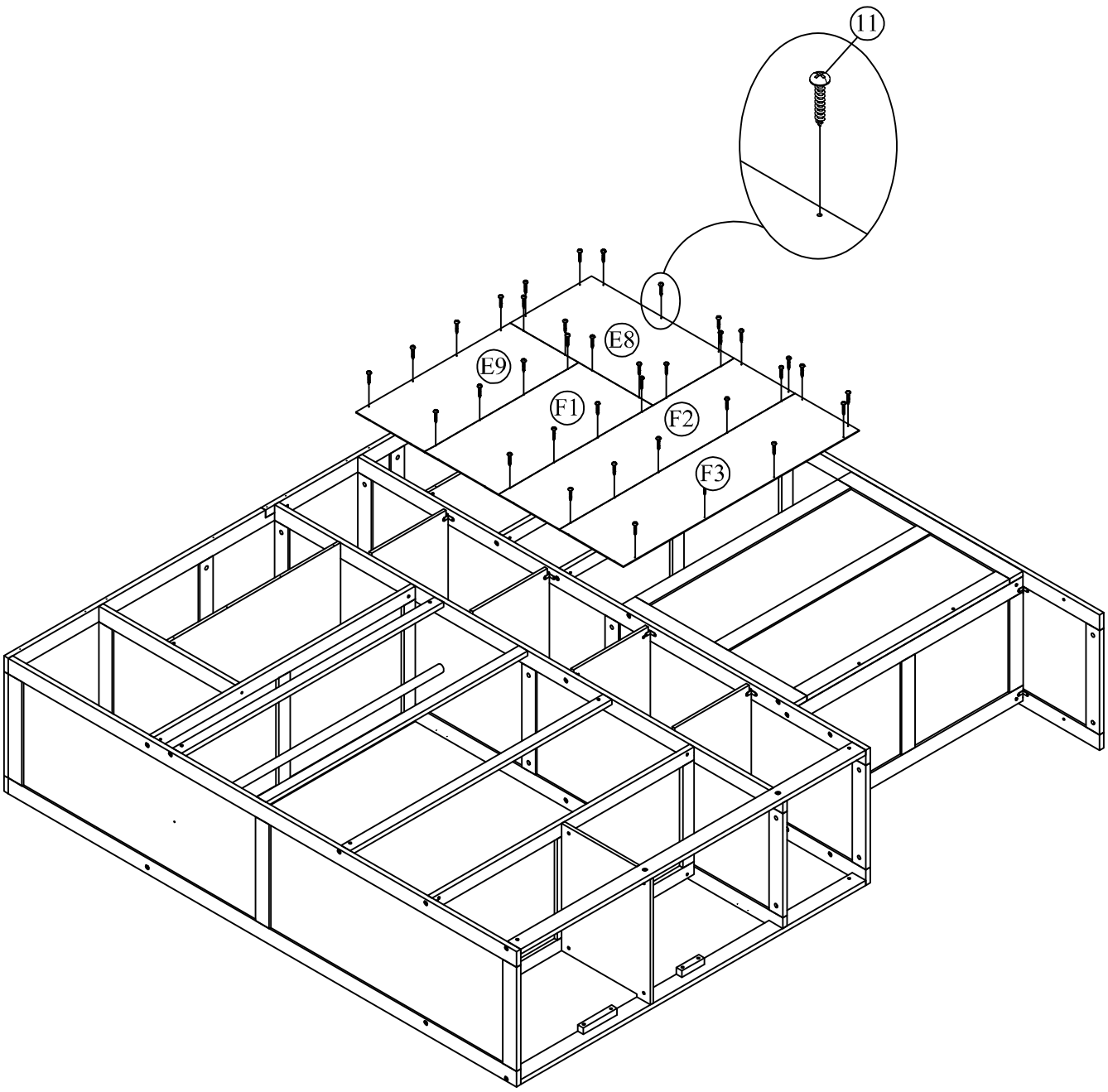

STEP 31:

Étape 31:

11

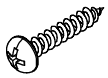

85(pcs)

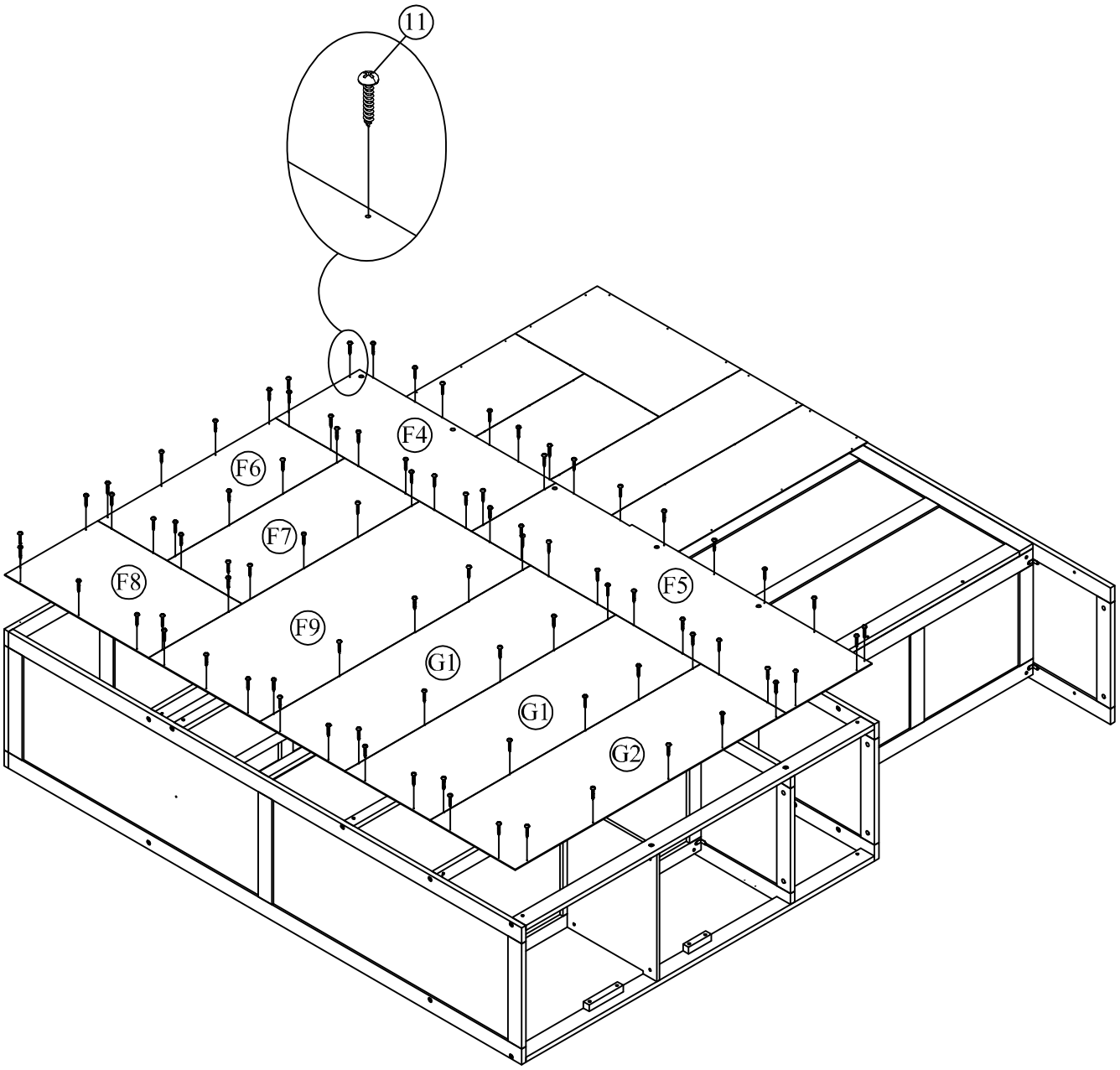

STEP 32:

Étape 32:

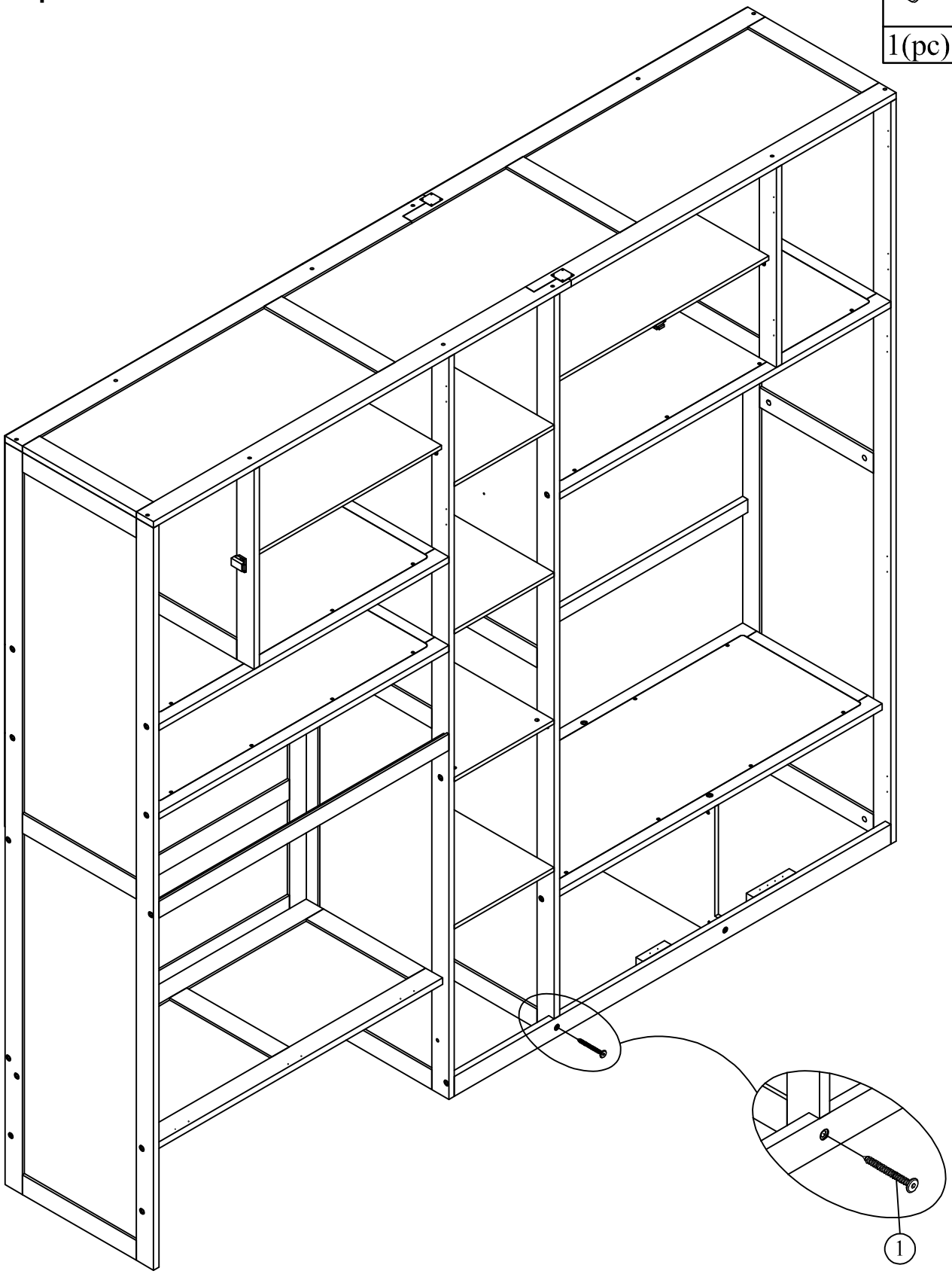

1

1(pc)

STEP 33:

Étape 33:

31

4(pcs)

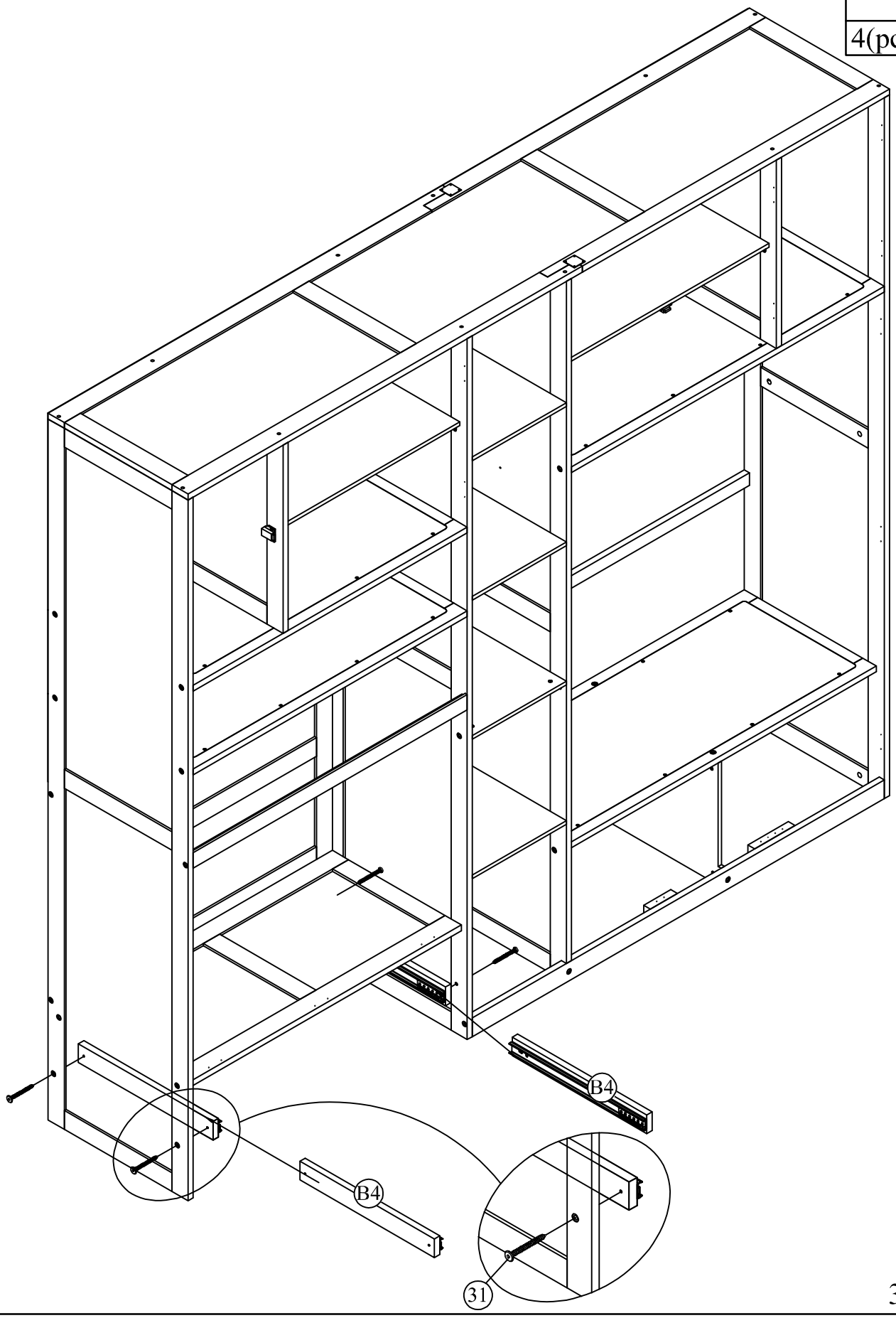

STEP 34:

Étape 34:

9
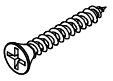
8(pcs)

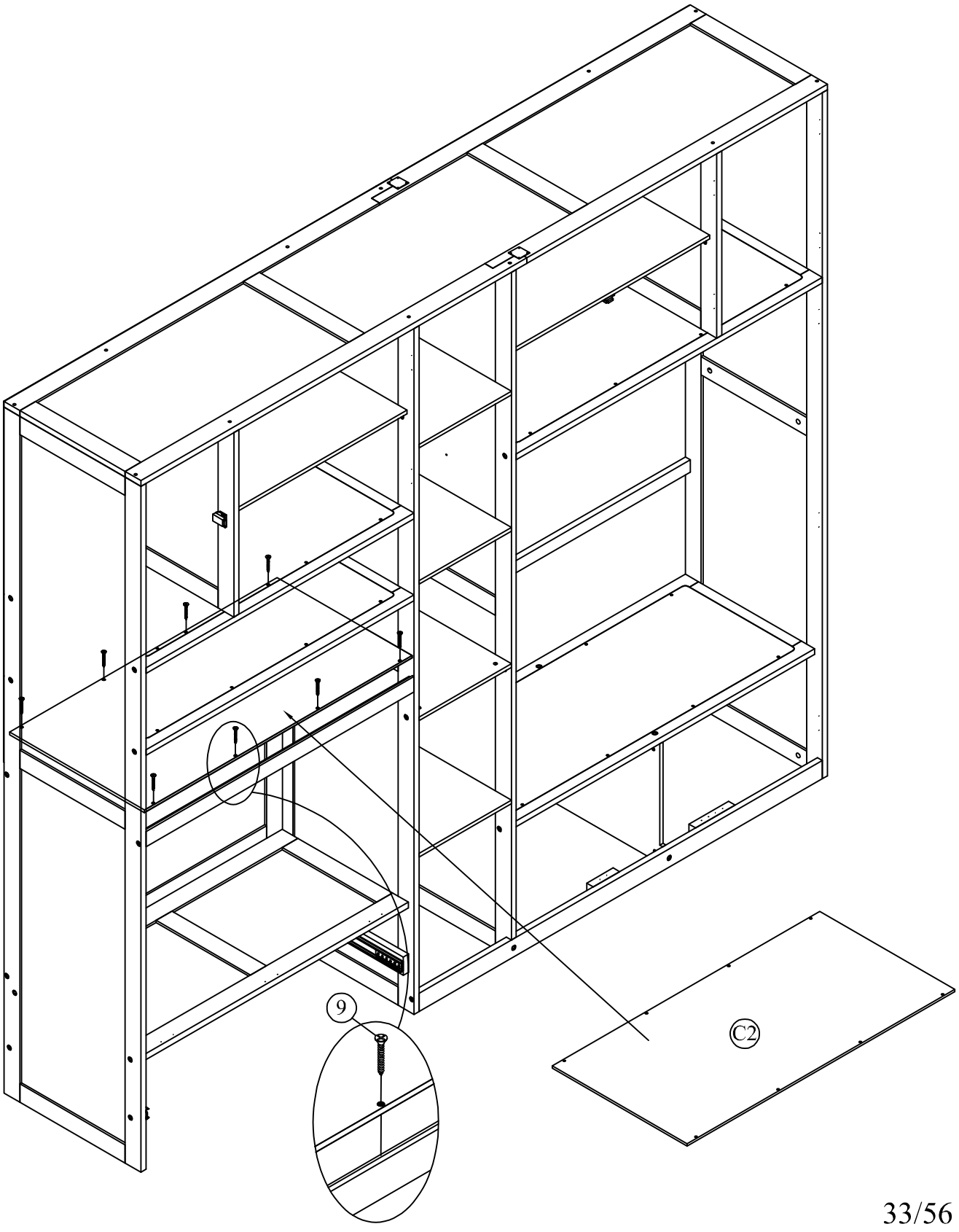

STEP 35:

Étape 35:

9
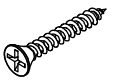
4(pcs)

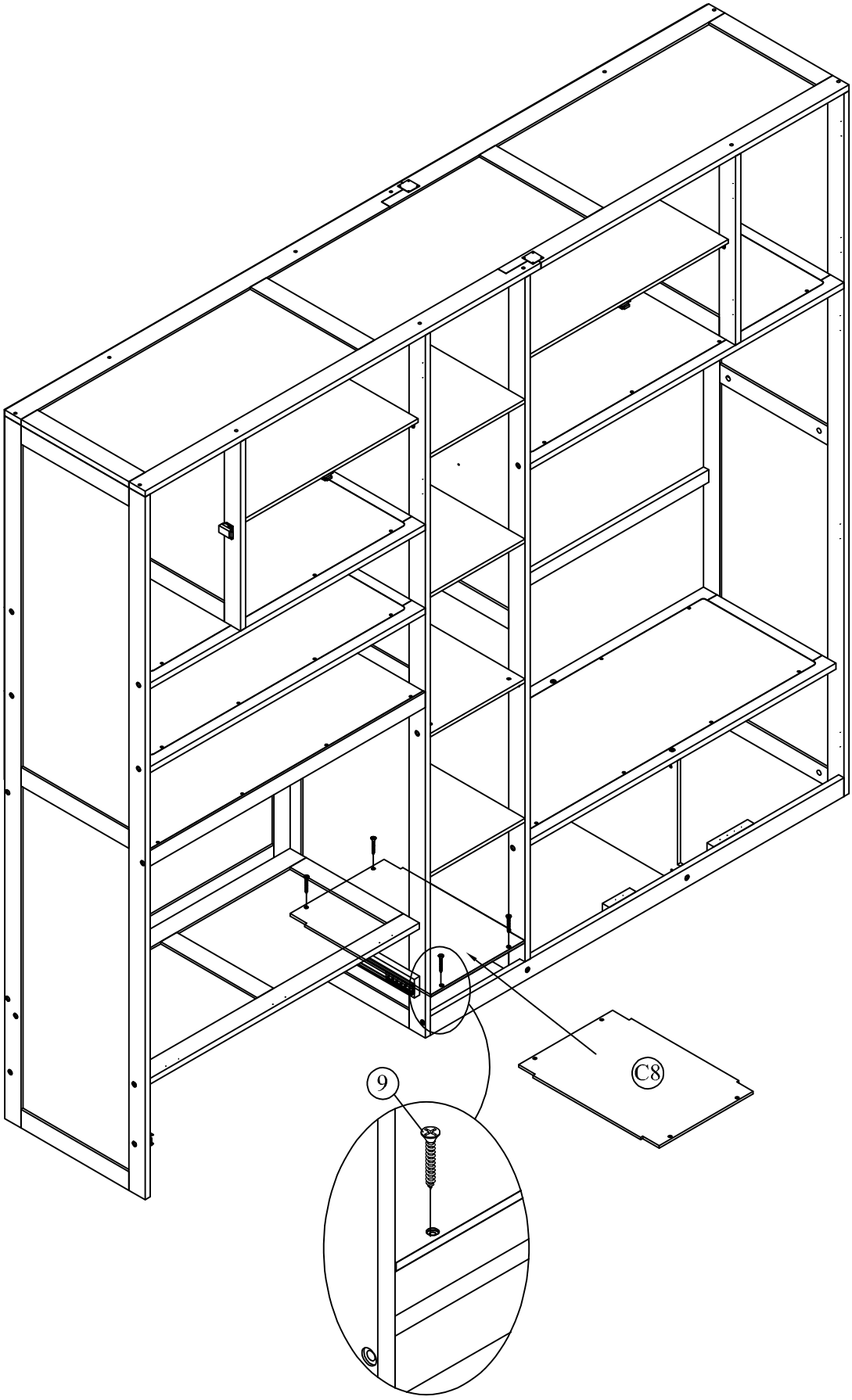

STEP 36:

Étape 36:

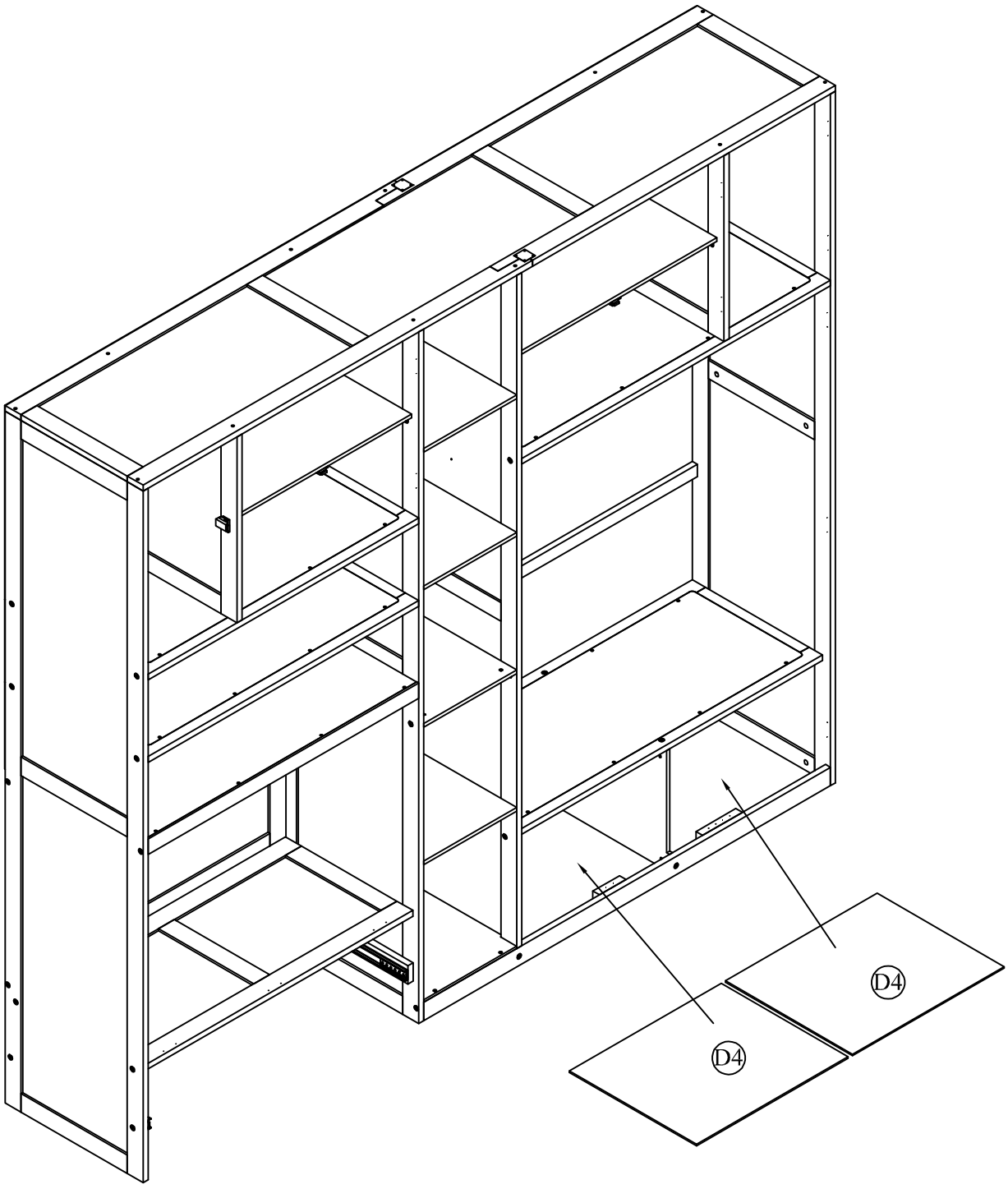

STEP 37:

Étape 37:

13

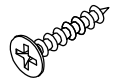

18(pcs)

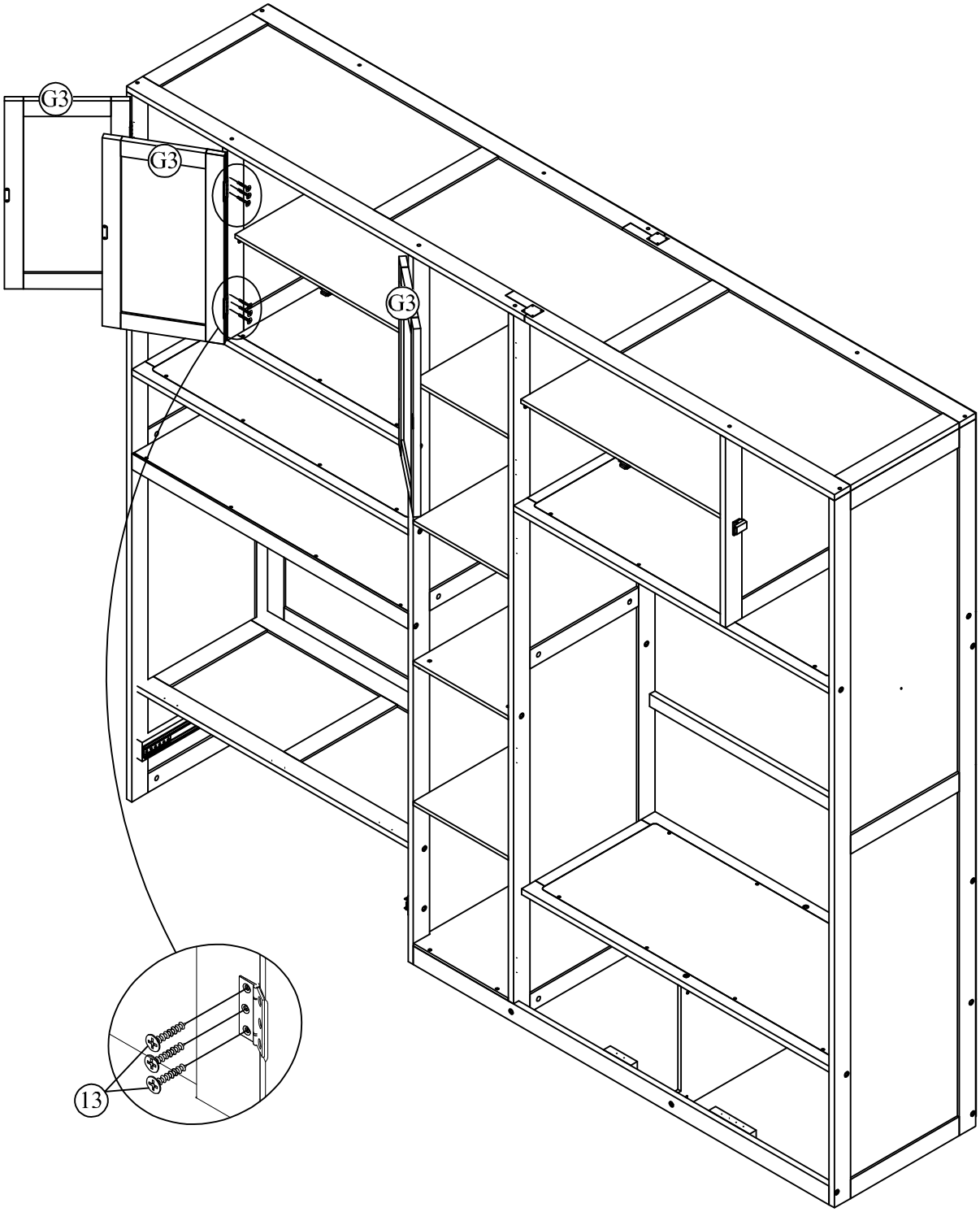

STEP 38:

Étape 38:

13

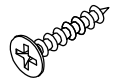

18(pcs)

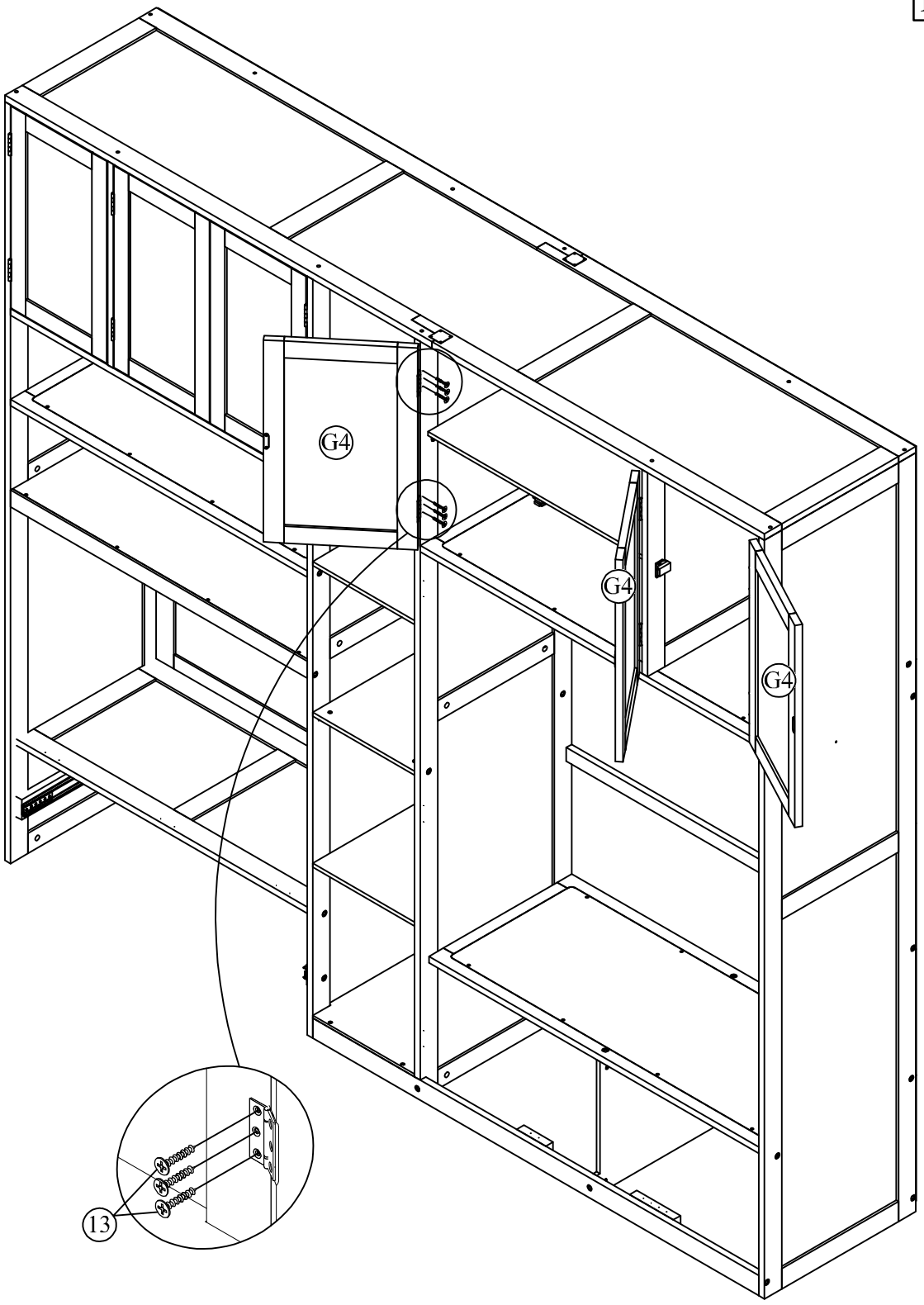

STEP 39:

Étape 39:

11	17	20
12(pcs)	3(pcs)	3(pcs)

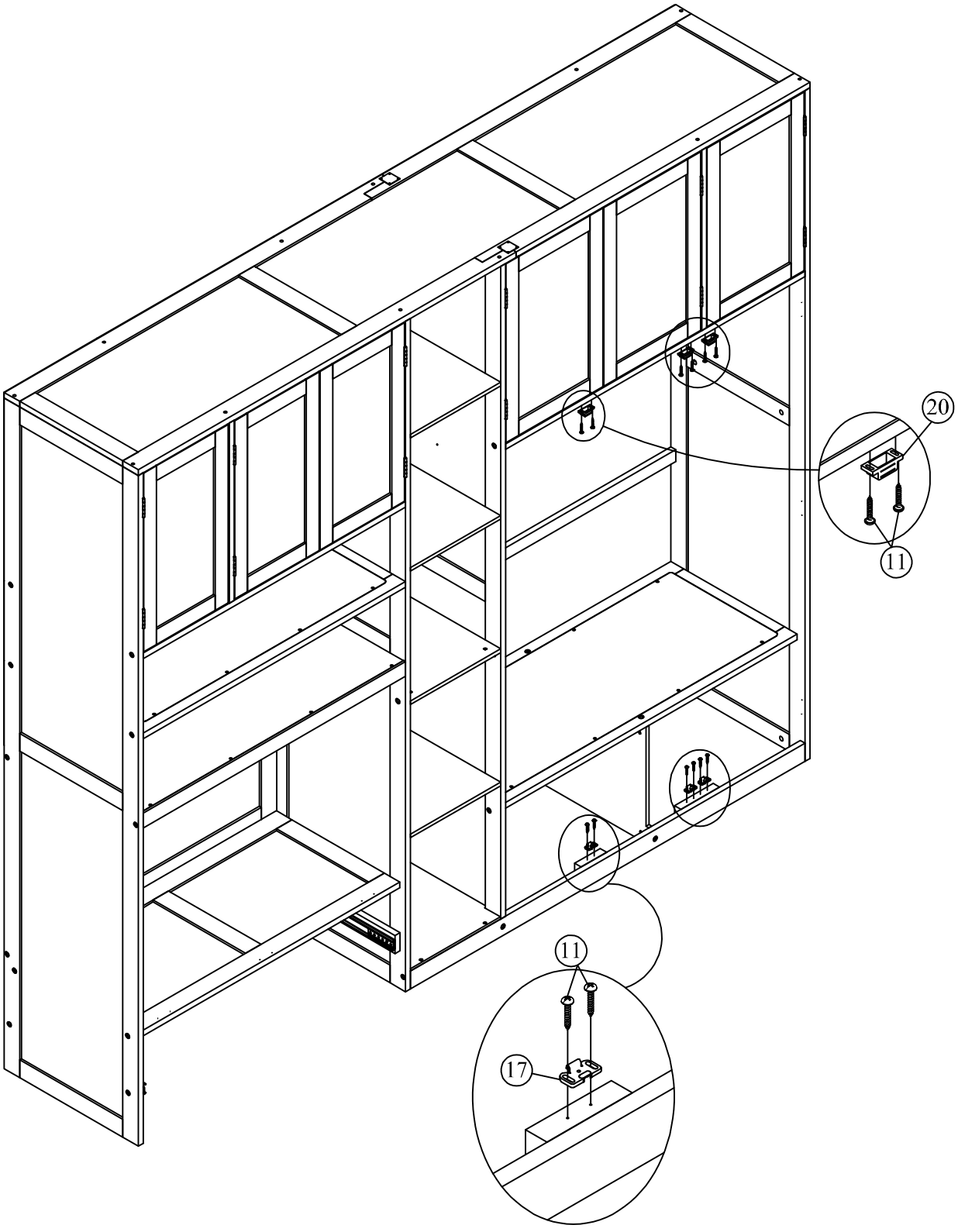

STEP 40:

Étape 40:

18	11	13
1(pc)	2(pcs)	9(pcs)

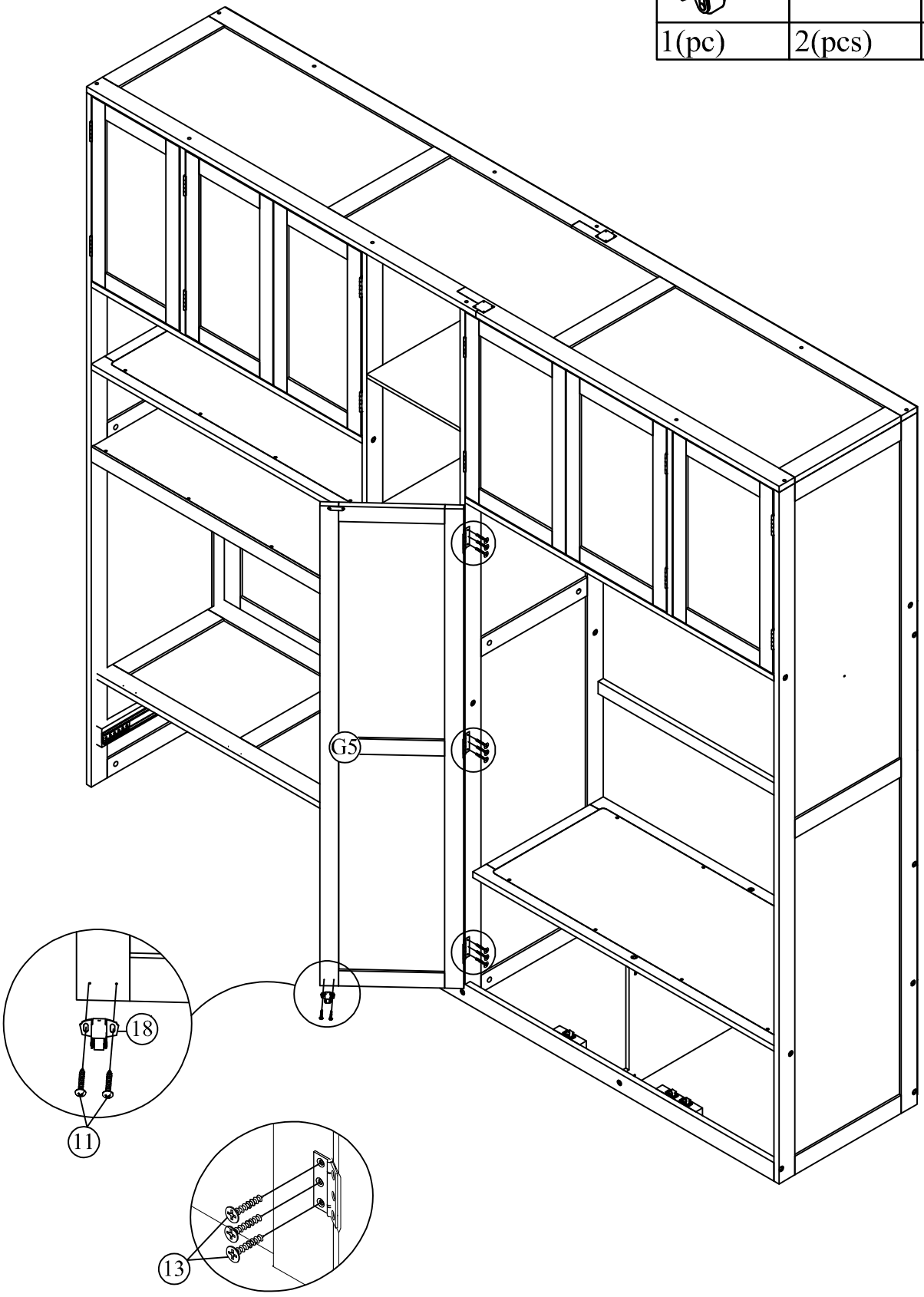

STEP 41:

Étape 41:

21	22	18	11
2(pcs)	4(pcs)	2(pcs)	4(pcs)

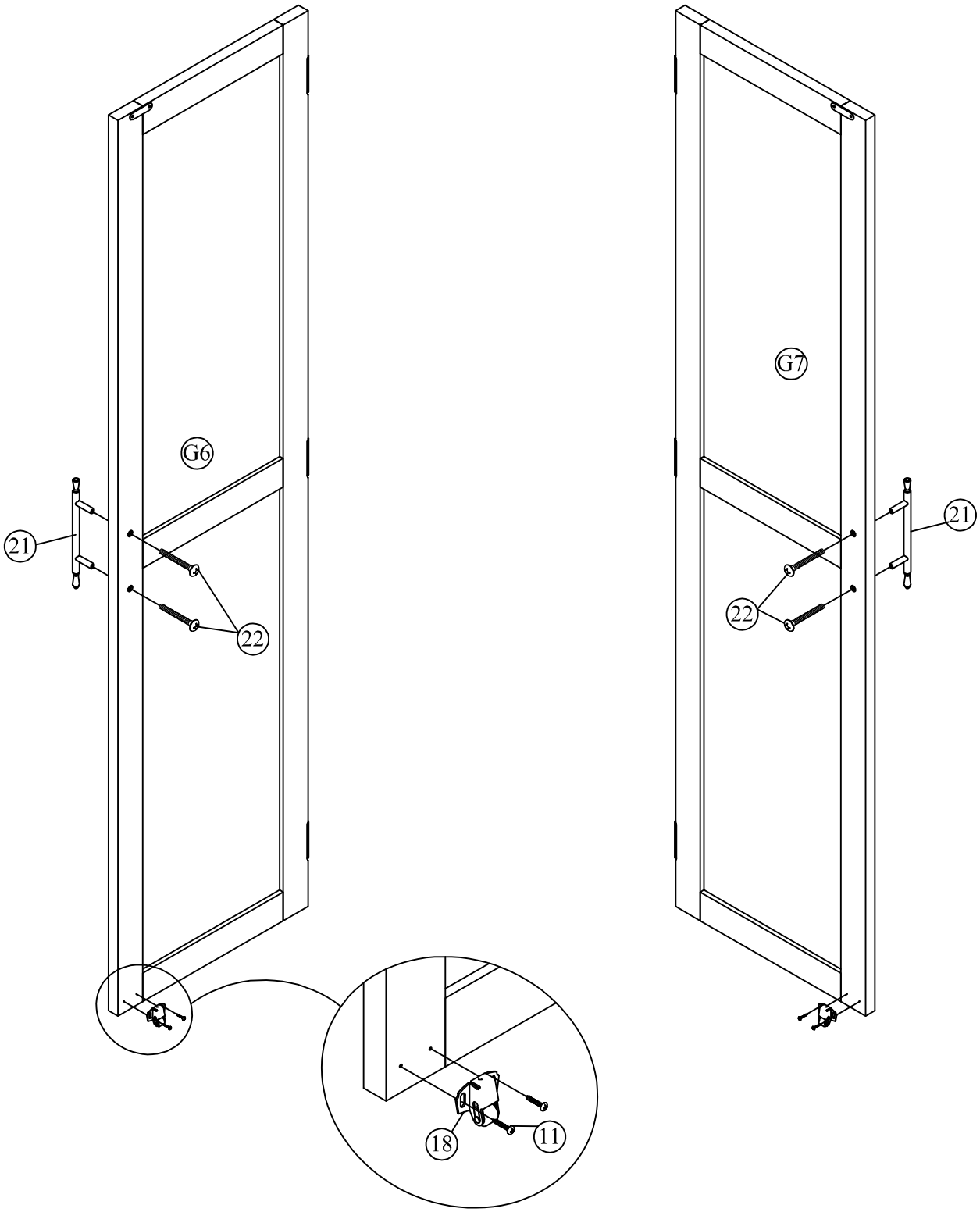

STEP 42:

Étape 42:

13	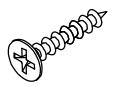
18(pcs)	

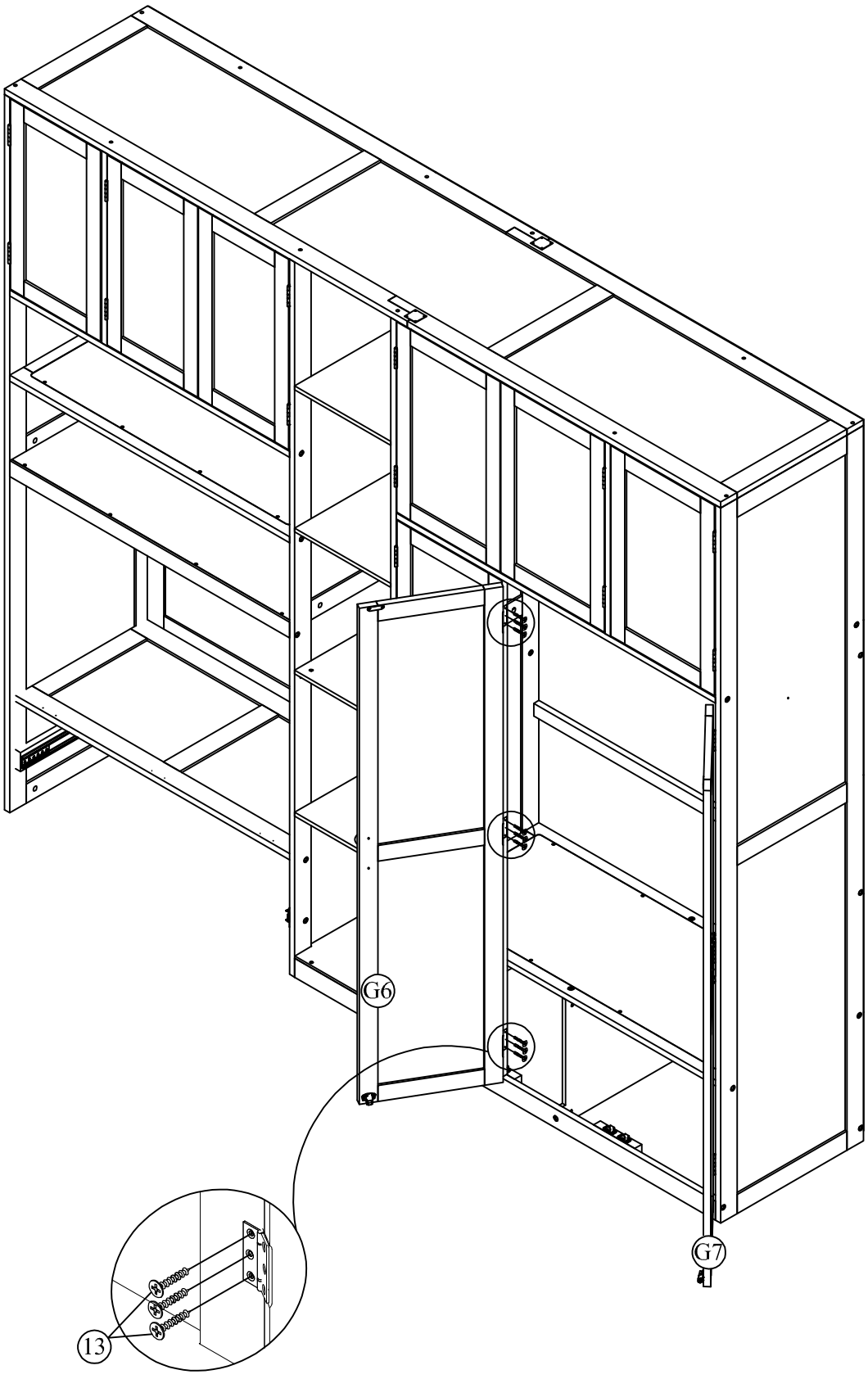

STEP 43:

Étape 43:

25	11
12(pcs)	24(pcs)

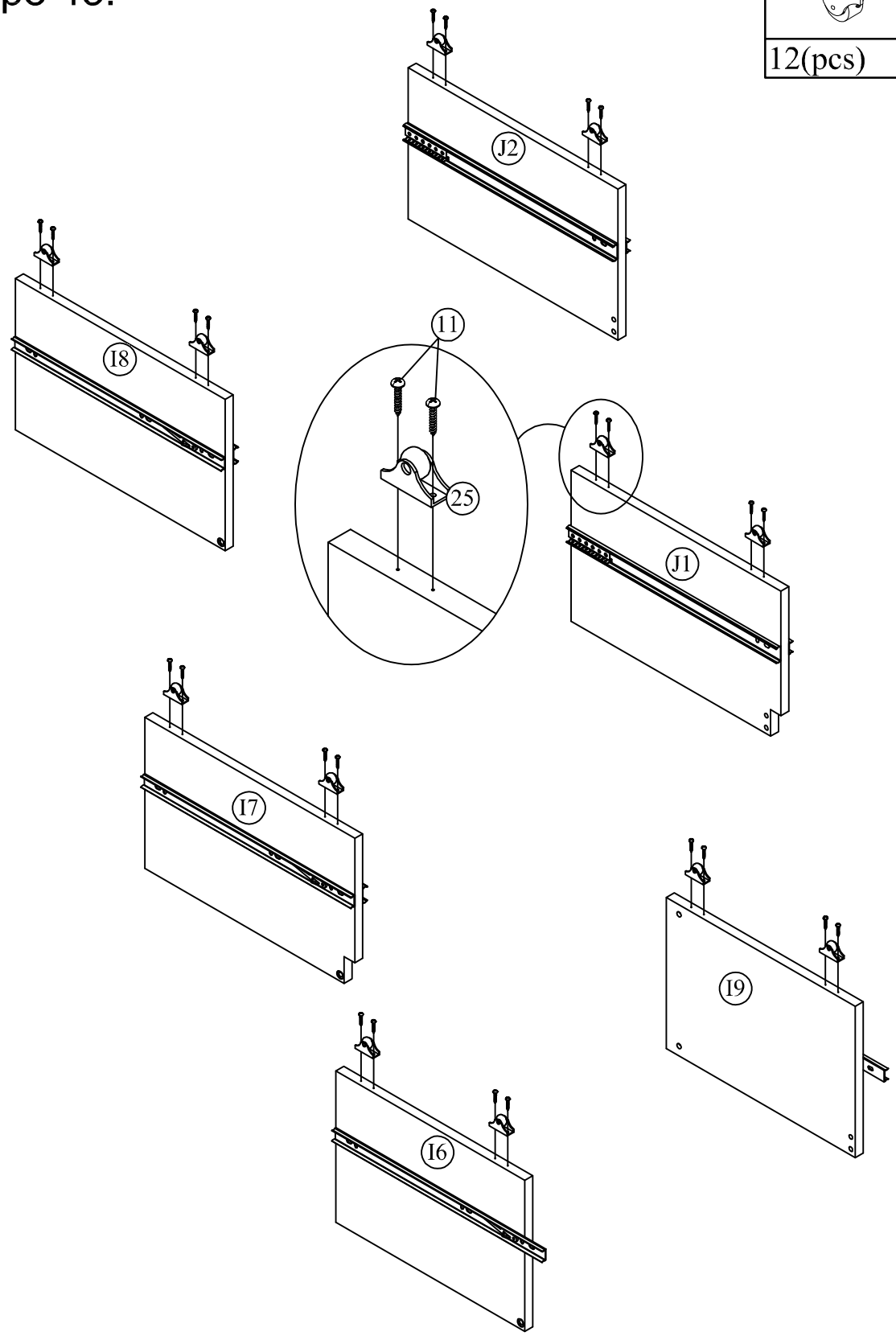

STEP 44:

Étape 44:

6	3
6(pcs)	6(pcs)
5	
6(pcs)	

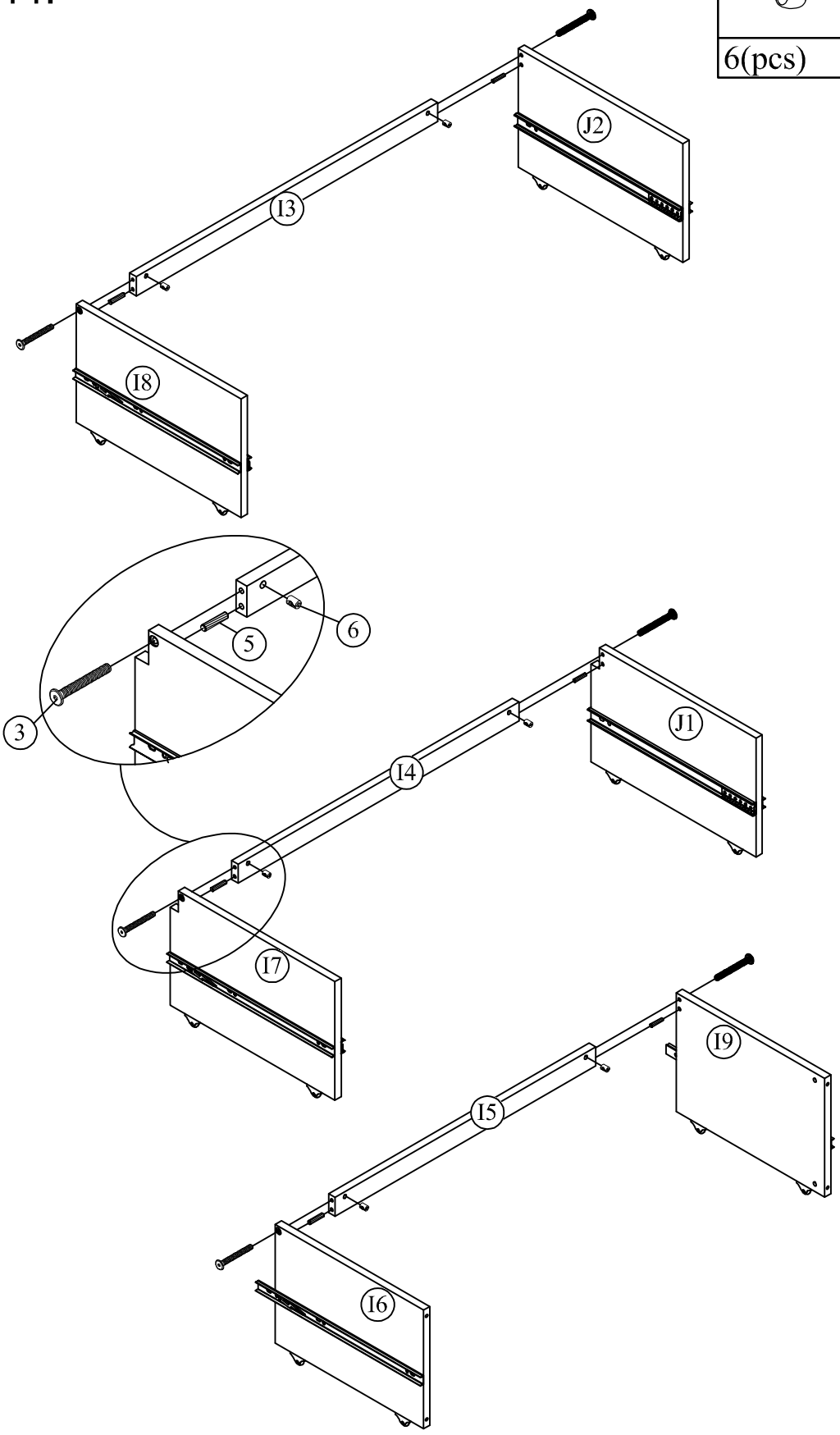

STEP 45:
Étape 45:

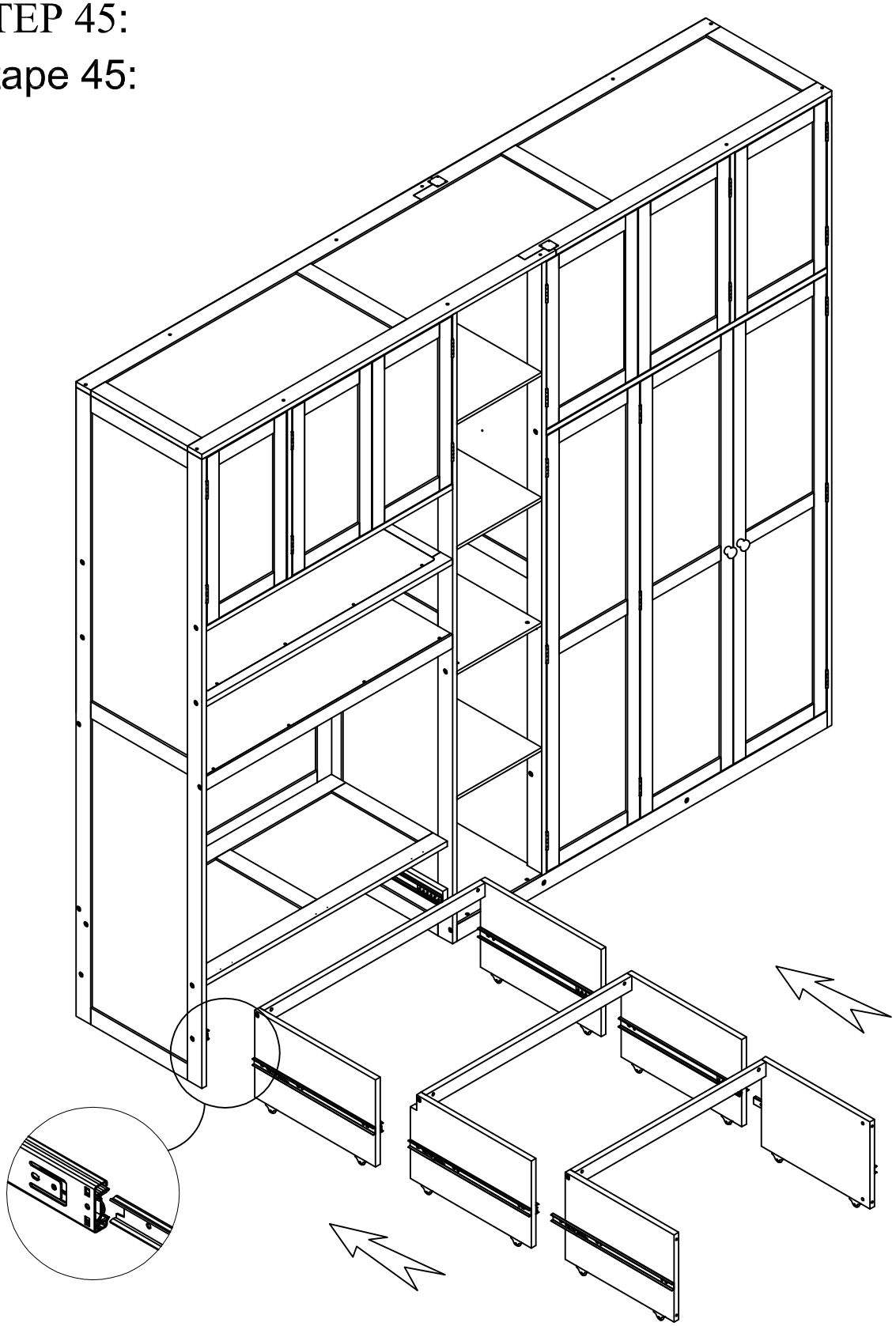

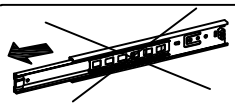

NOTE: Pull the inner ball bearing slides on each side all the way out till it stops. (may be slightly greasy)

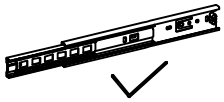

REMARQUE : Tirez complètement vers l'extérieur les glissières à billes intérieures de chaque côté jusqu'à ce qu'elles s'arrêtent. (elles peuvent être légèrement grasses)

STEP 46:

Étape 46:

6	4
6(pcs)	6(pcs)

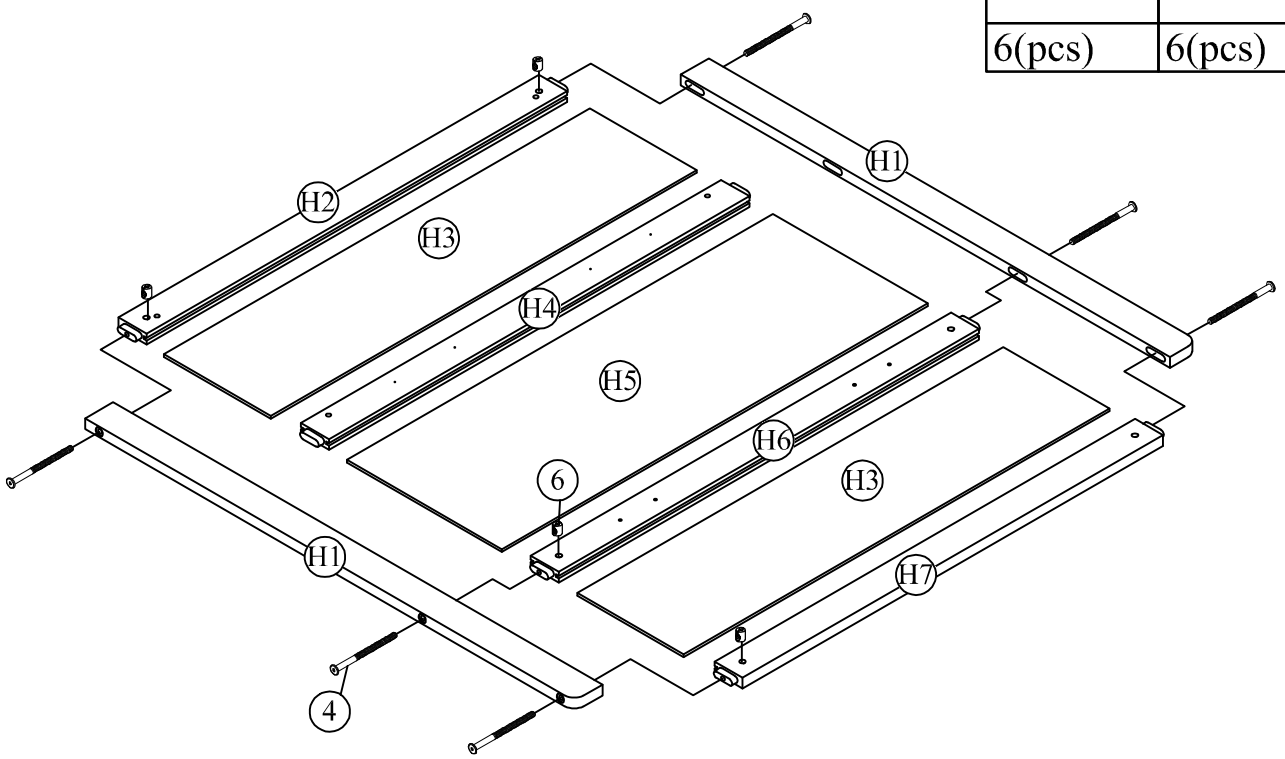

STEP 47:

Étape 47:

10
4(pcs)

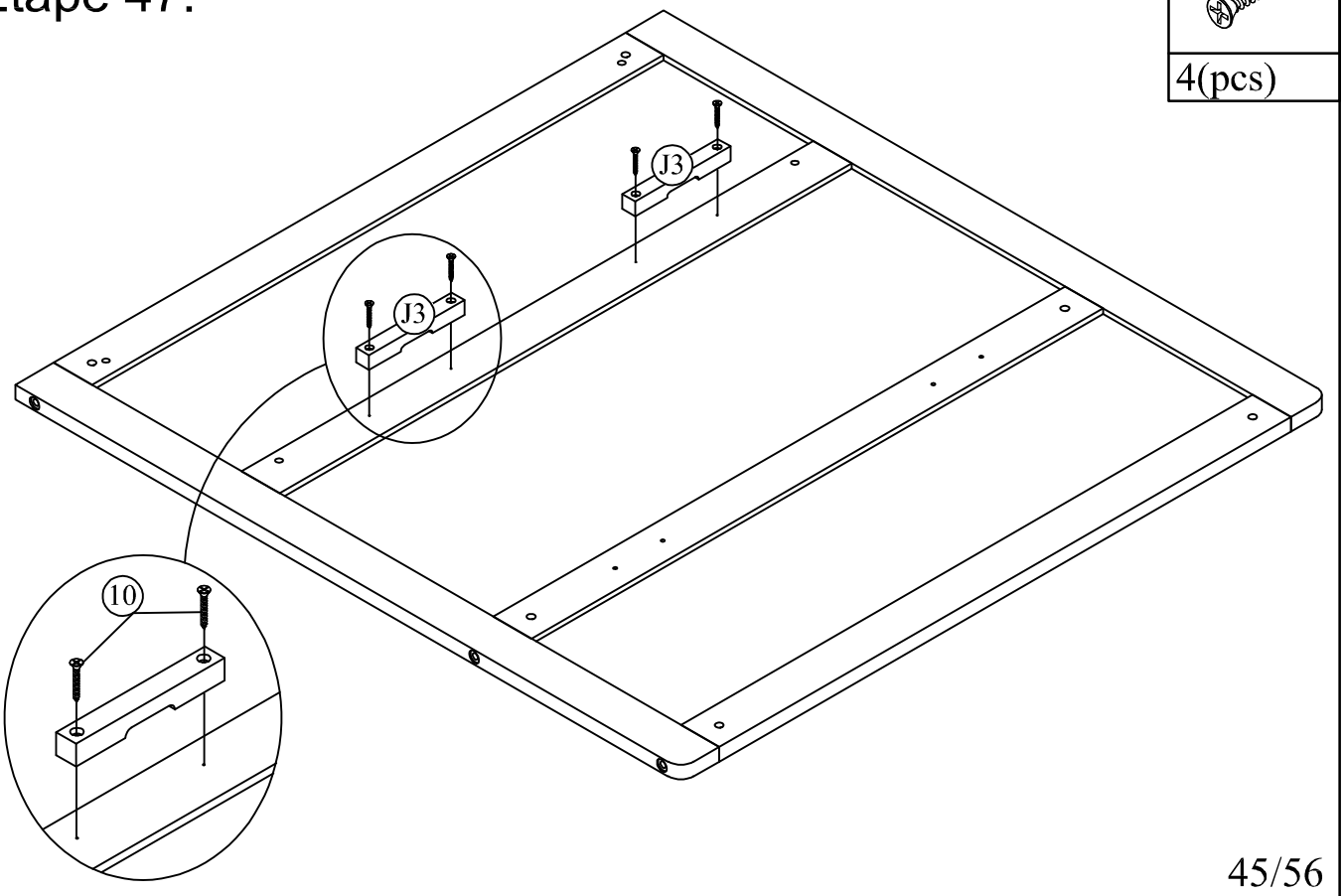

STEP 48:

Étape 48:

3
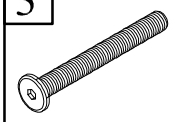
4(pcs)
6

4(pcs)

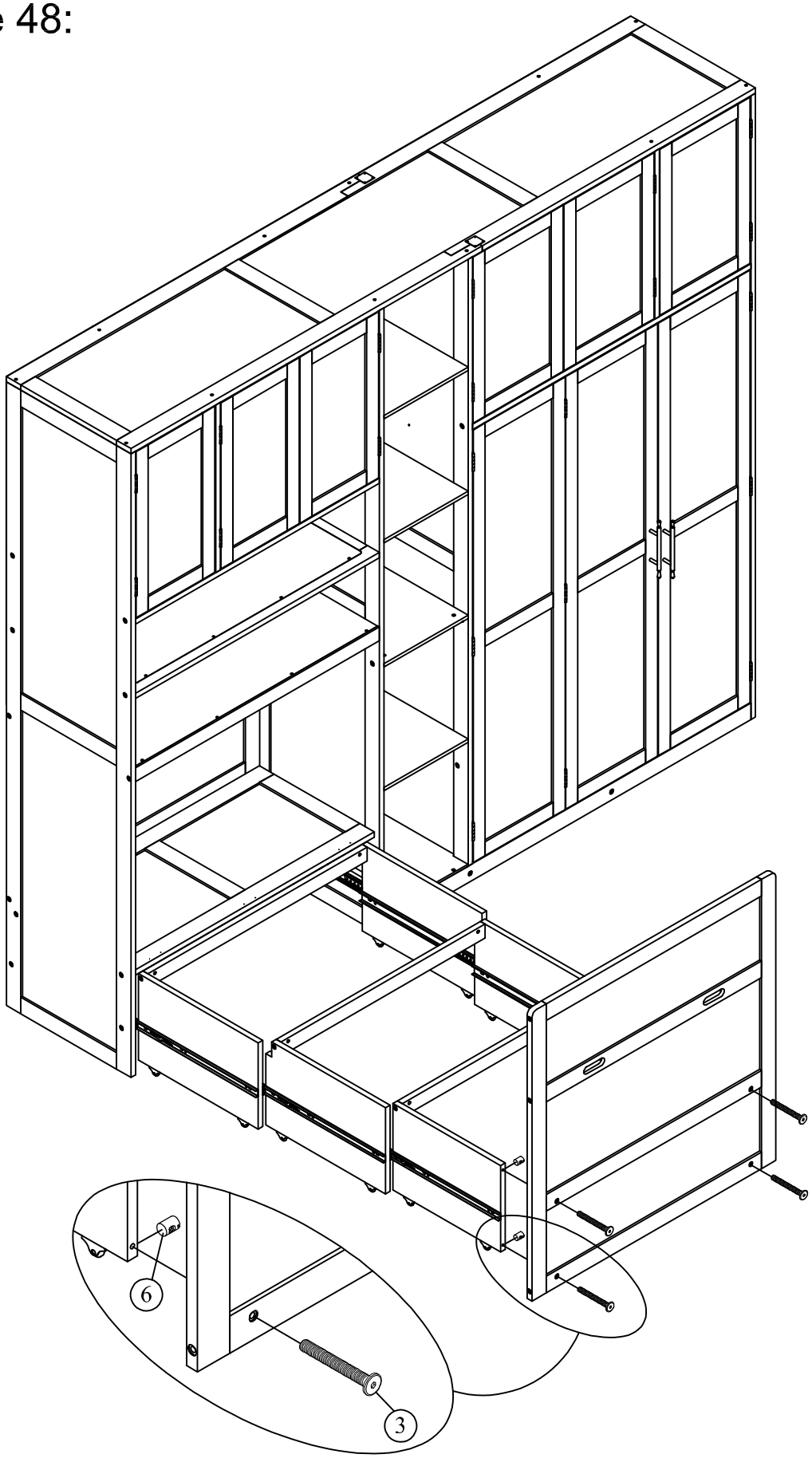

STEP 49:

Étape 49:

19	13
3(pcs)	18(pcs)

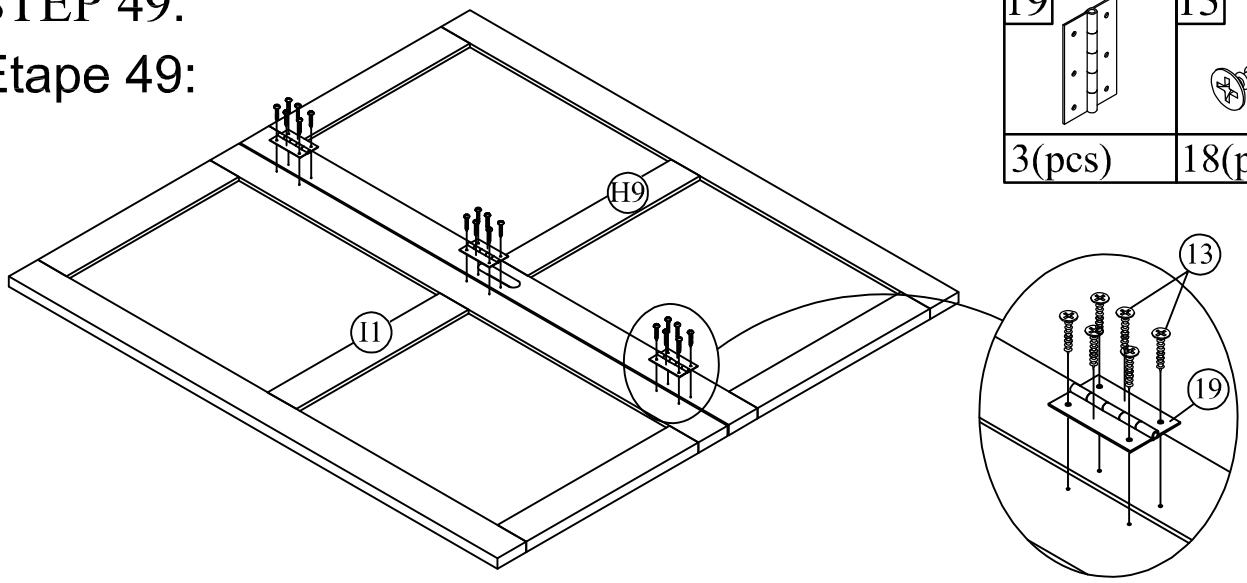

STEP 50:

Étape 50:

19	13
3(pcs)	18(pcs)

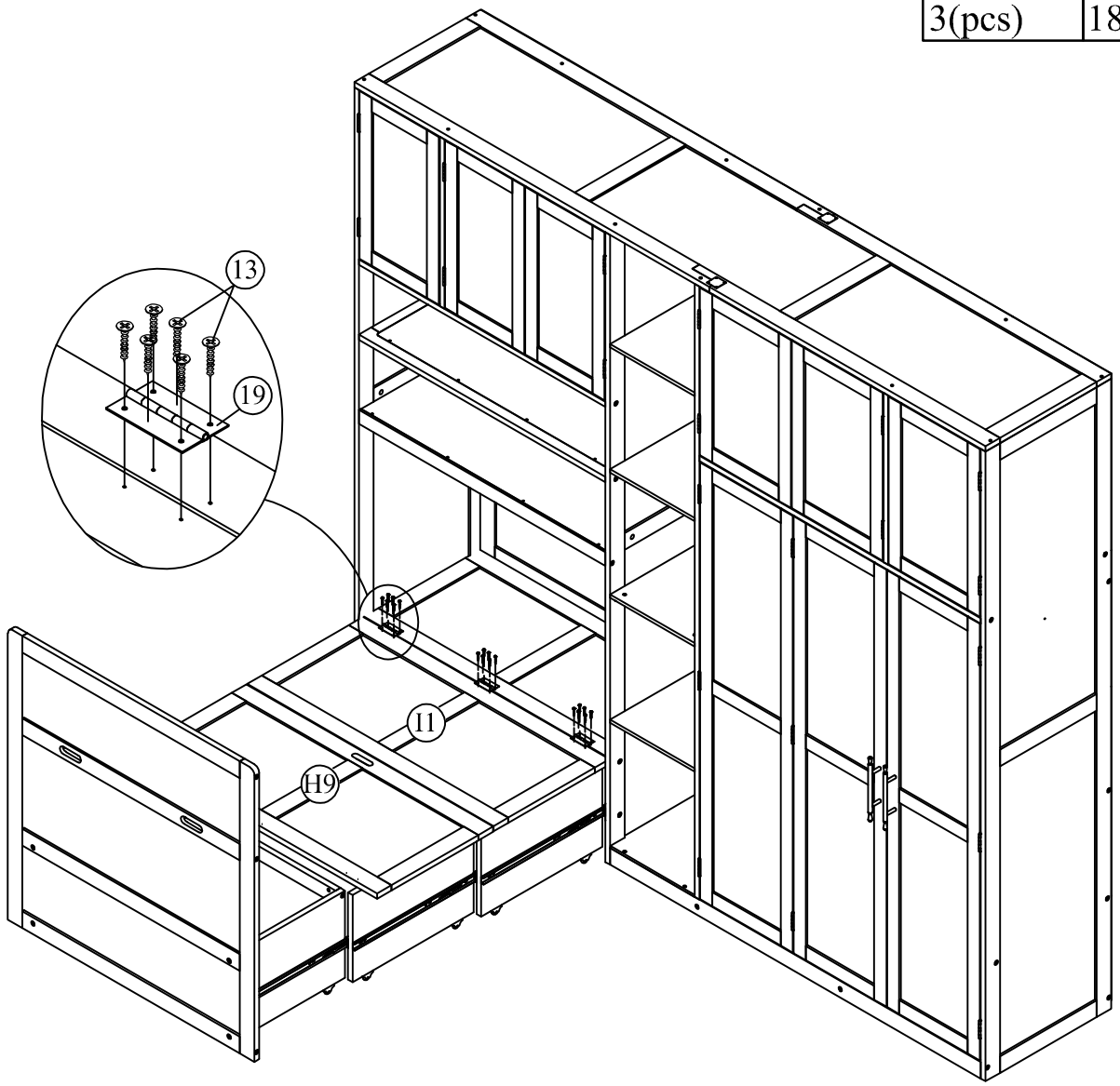

STEP 51:

Étape 51:

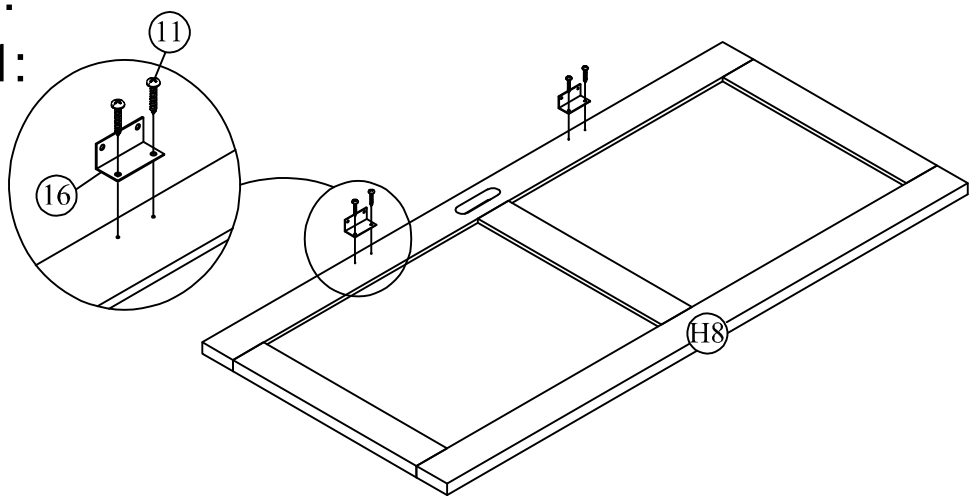

11	16
4(pcs)	2(pcs)

STEP 52:

Étape 52:

19	13
3(pcs)	18(pcs)

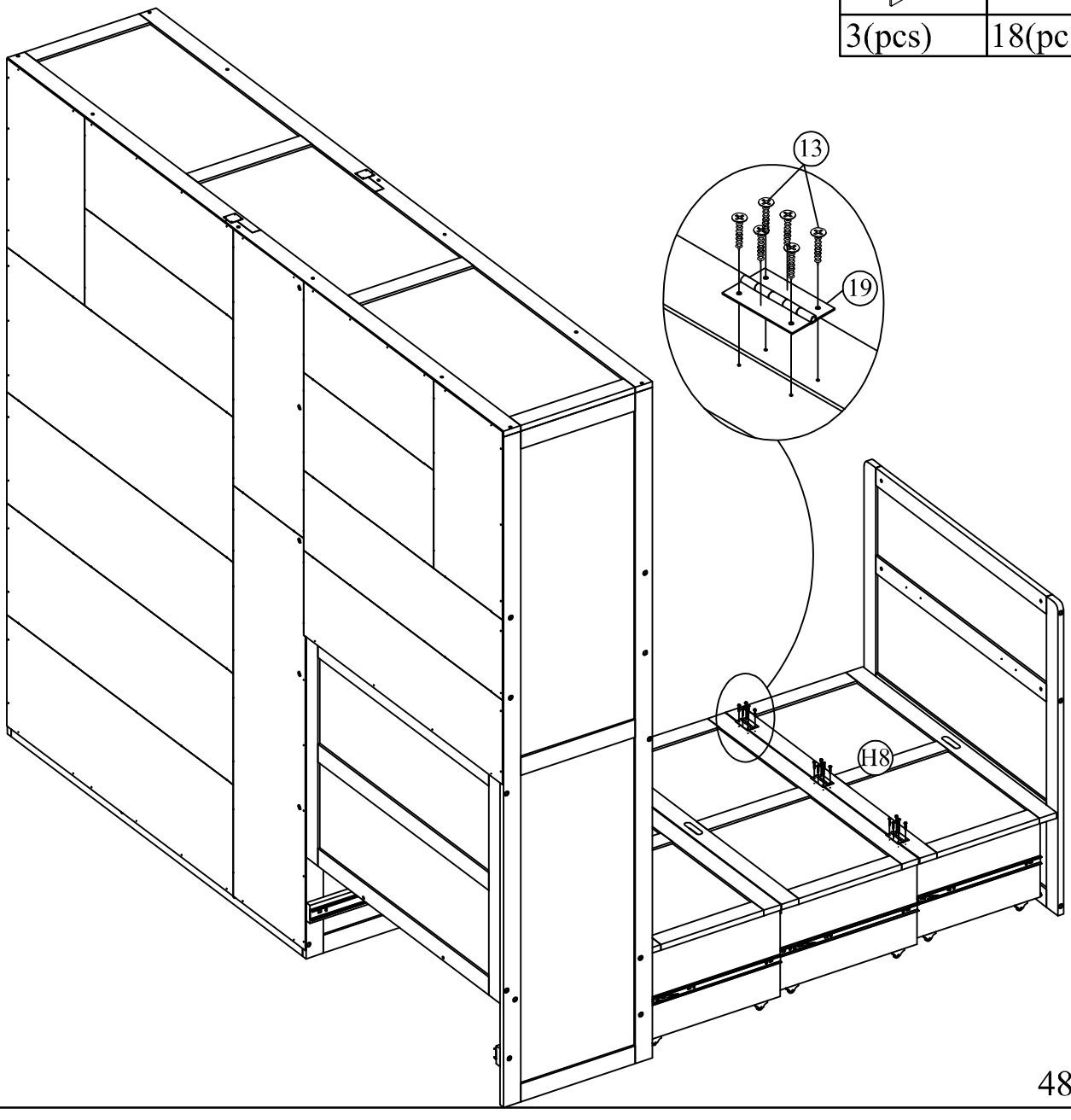

STEP 53:

Étape 53:

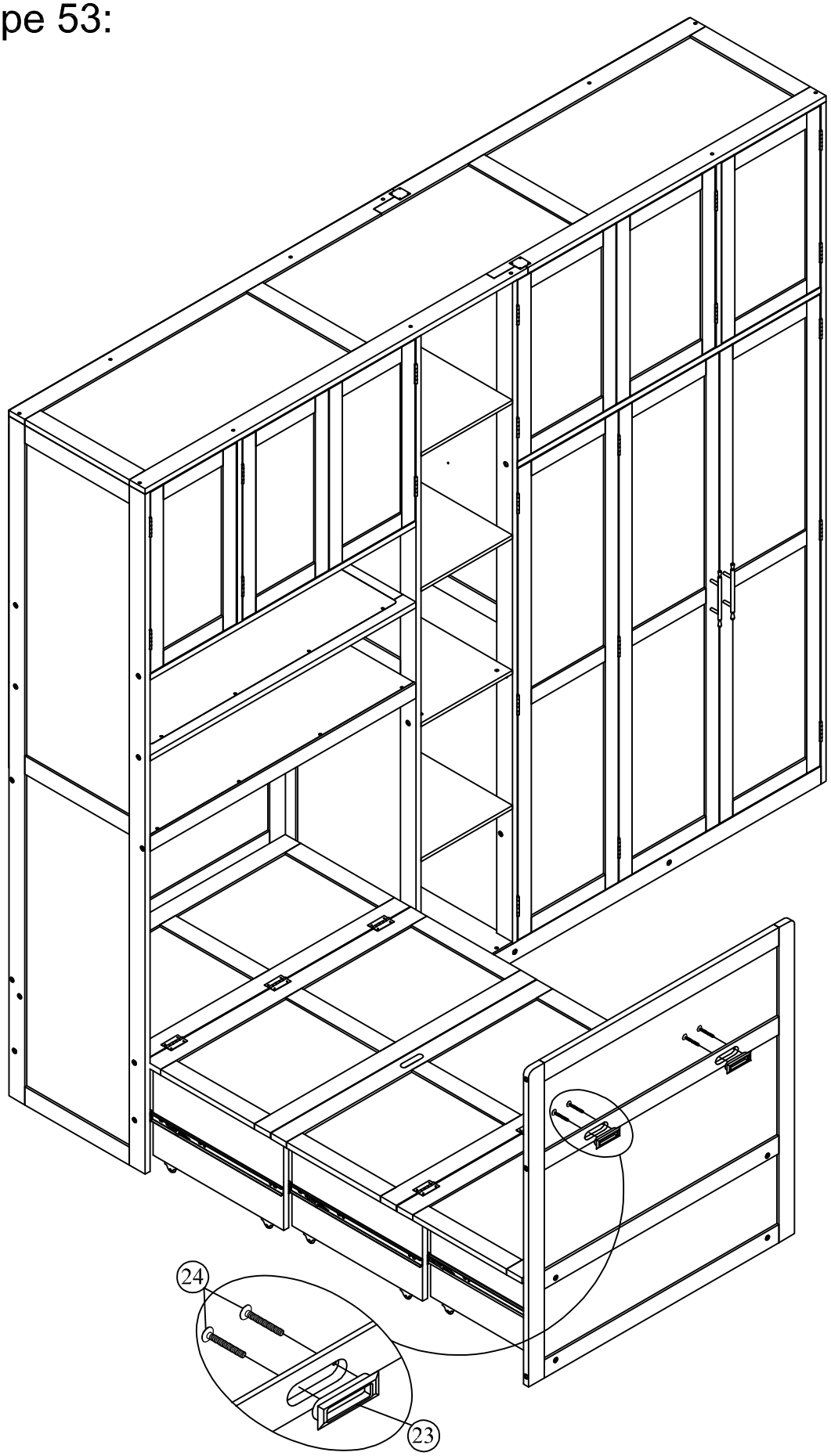

23

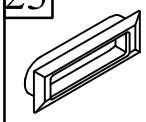

2(pcs)

24



4(pcs)

STEP 54:

Étape 54:

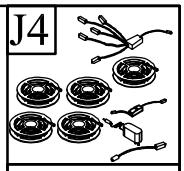

1(SET)

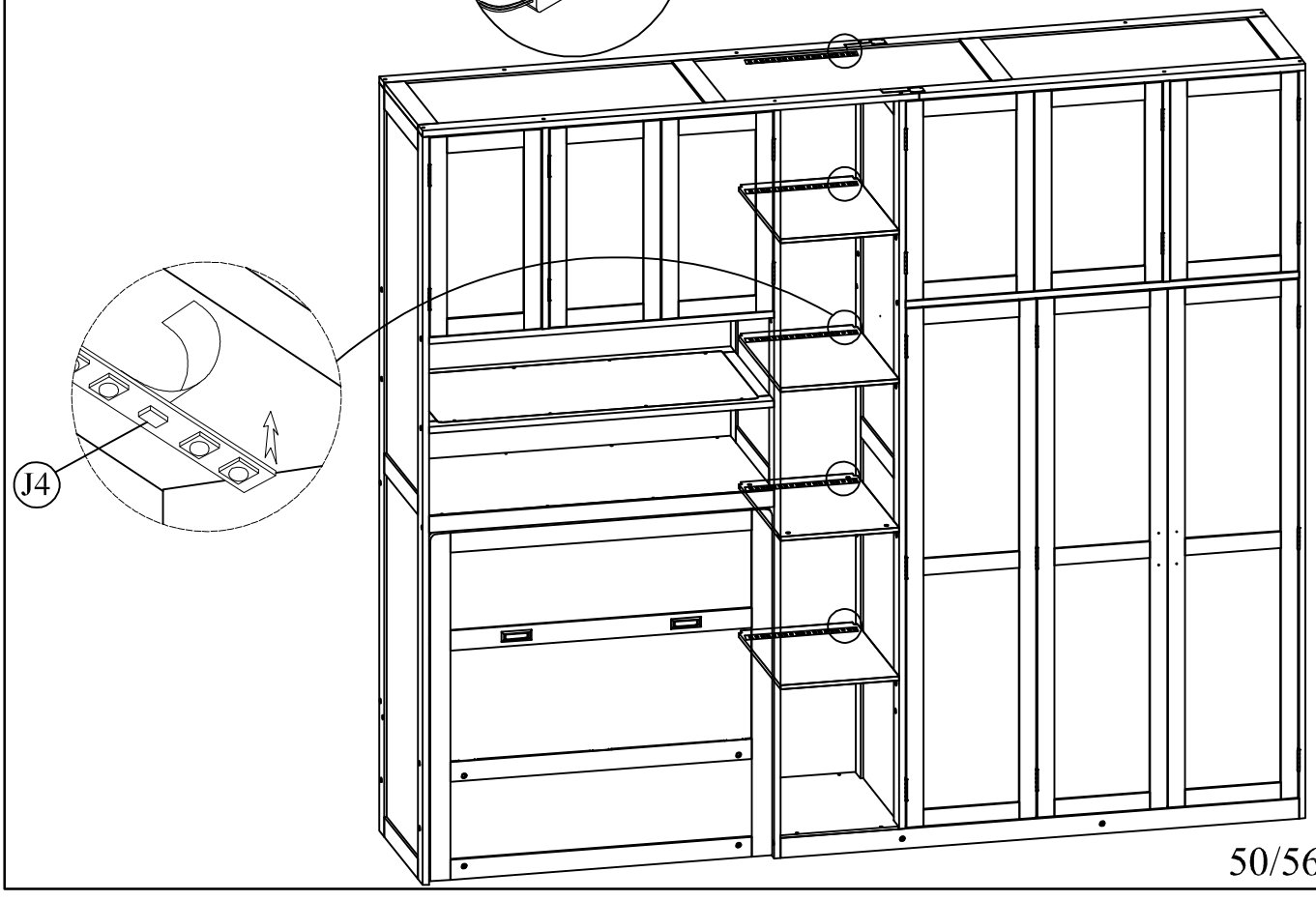

STEP 55:
Étape 55:

EN: WARNING

In order to prevent overturning this product must be used with the wall attachment device provided.

FR: AVERTISSEMENT

Pour éviter tout risque de basculement, ce produit doit être utilisé avec les fixations murales fournies.

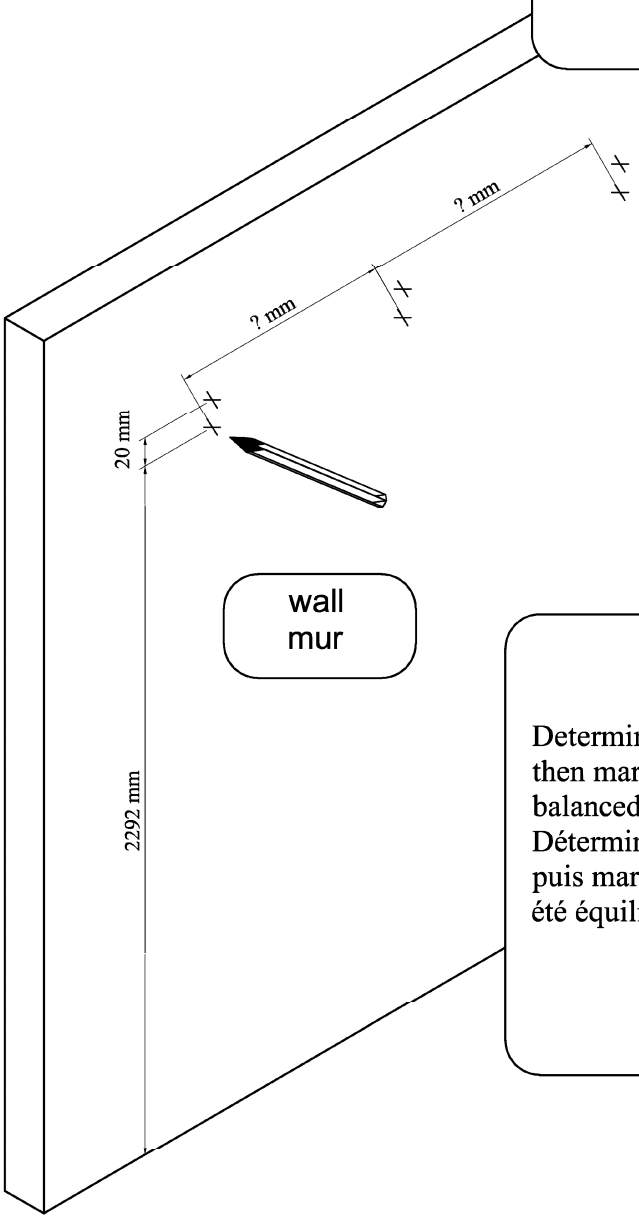

STEP A

Determine the location of the anti-overturning on the wall and then mark the position after confirming the product has been balanced.

Déterminez l'emplacement de l'anti-renversement sur le mur, puis marquez la position après avoir confirmé que le produit a été équilibré.

STEP 56:

Étape 56:

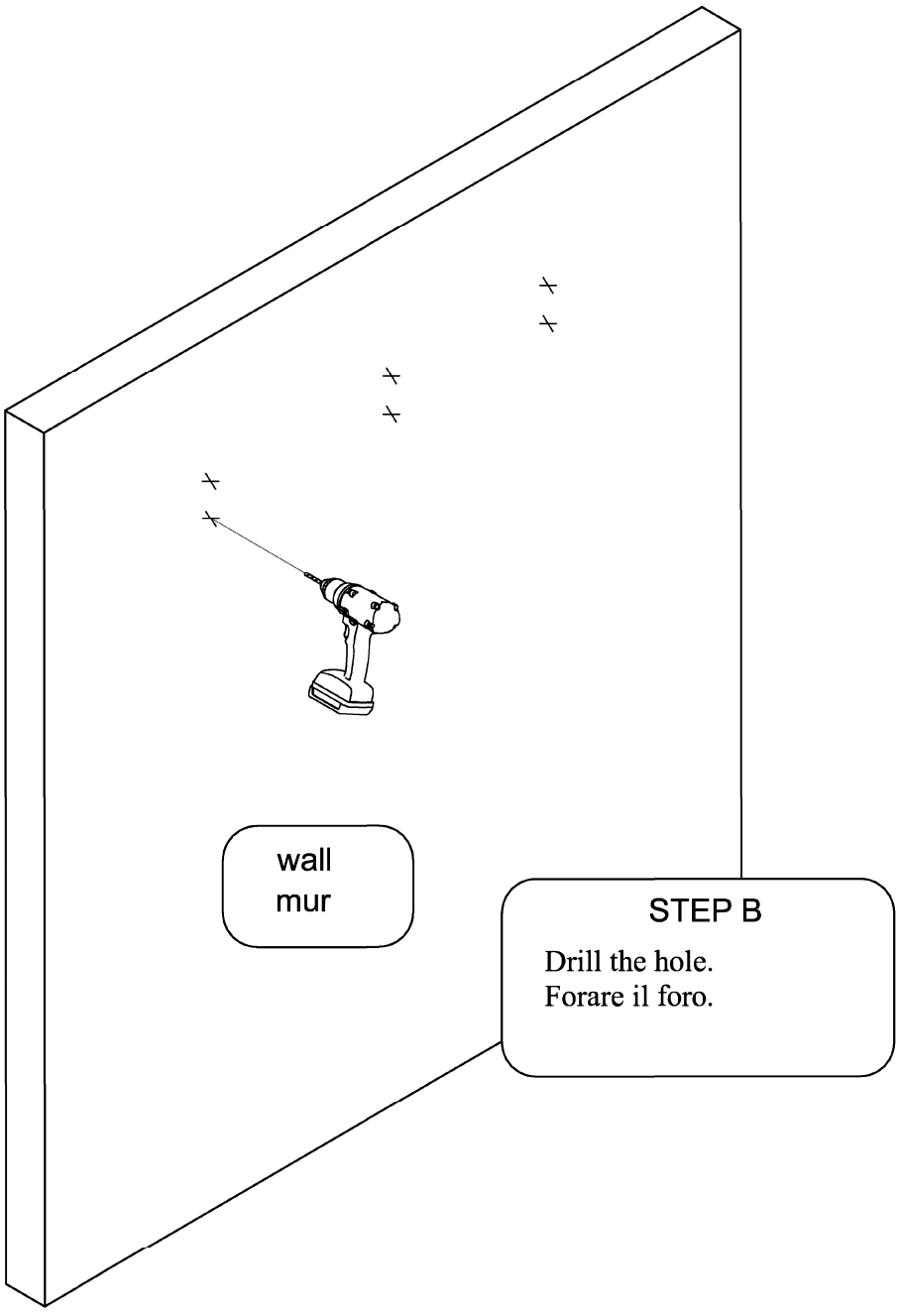

STEP 57:
Étape 57:

29



6(pcs)

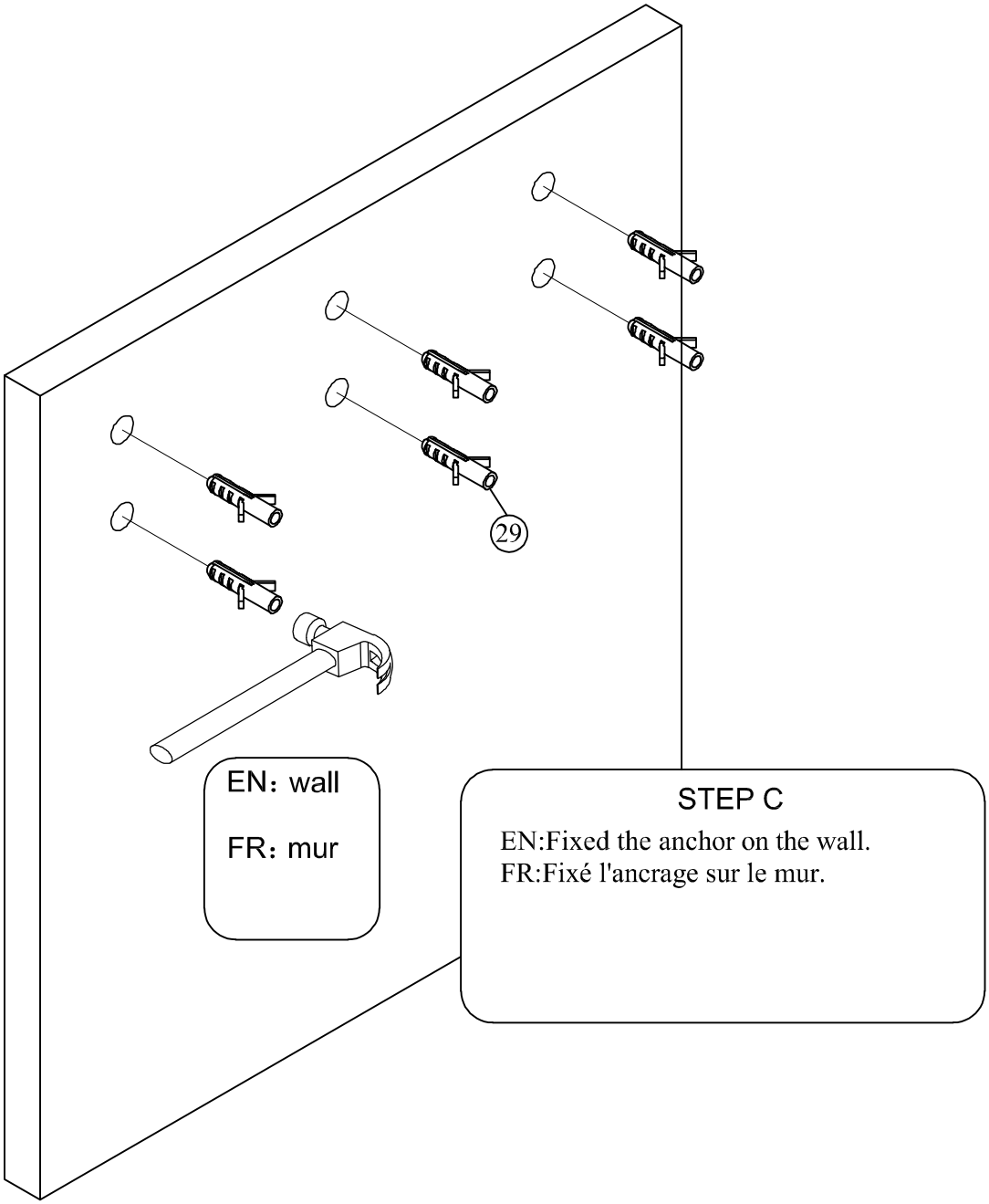

STEP 58:

Étape 58:

30	28	11
6(pcs)	3(pcs)	3(pcs)

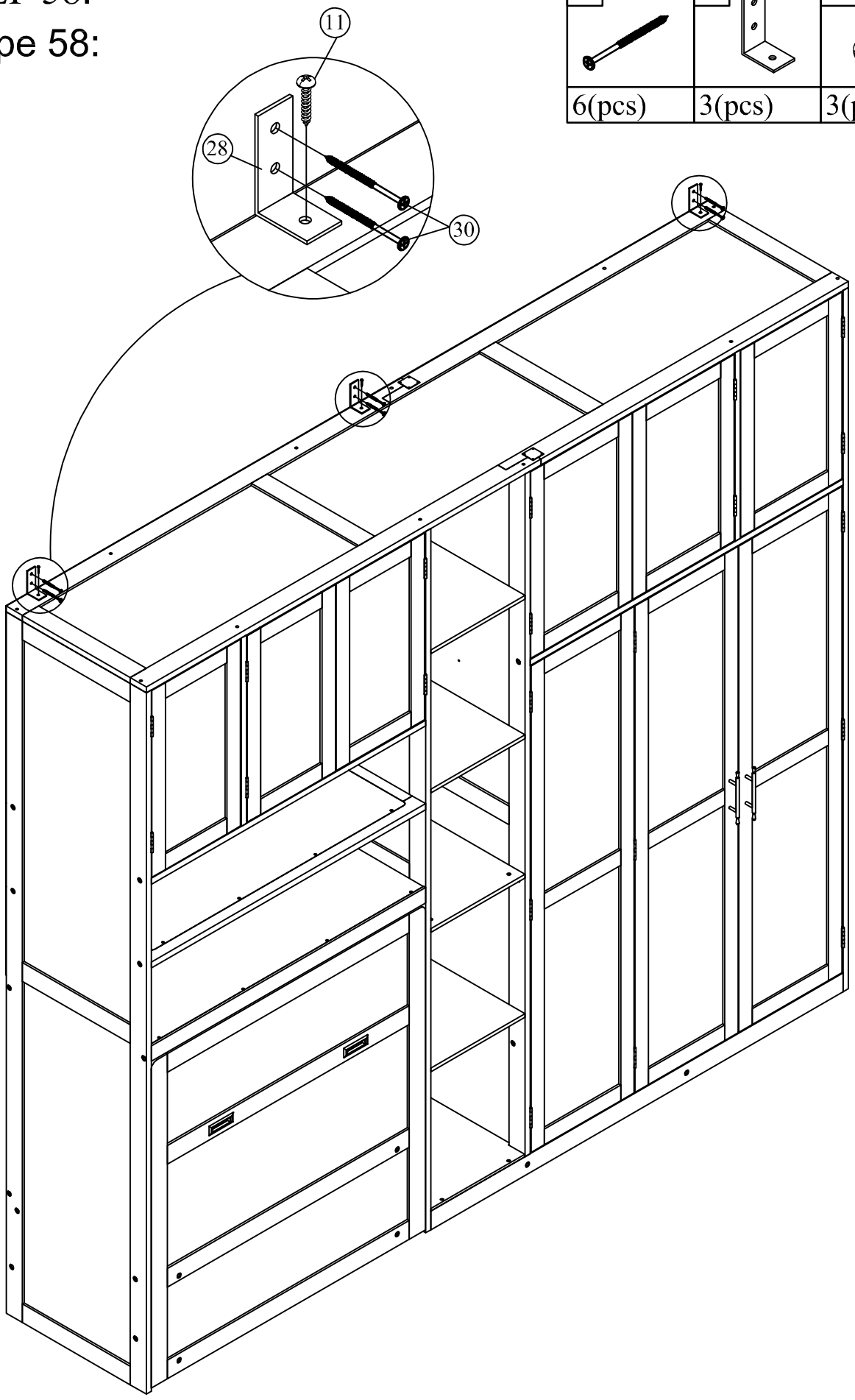

OPTION 1

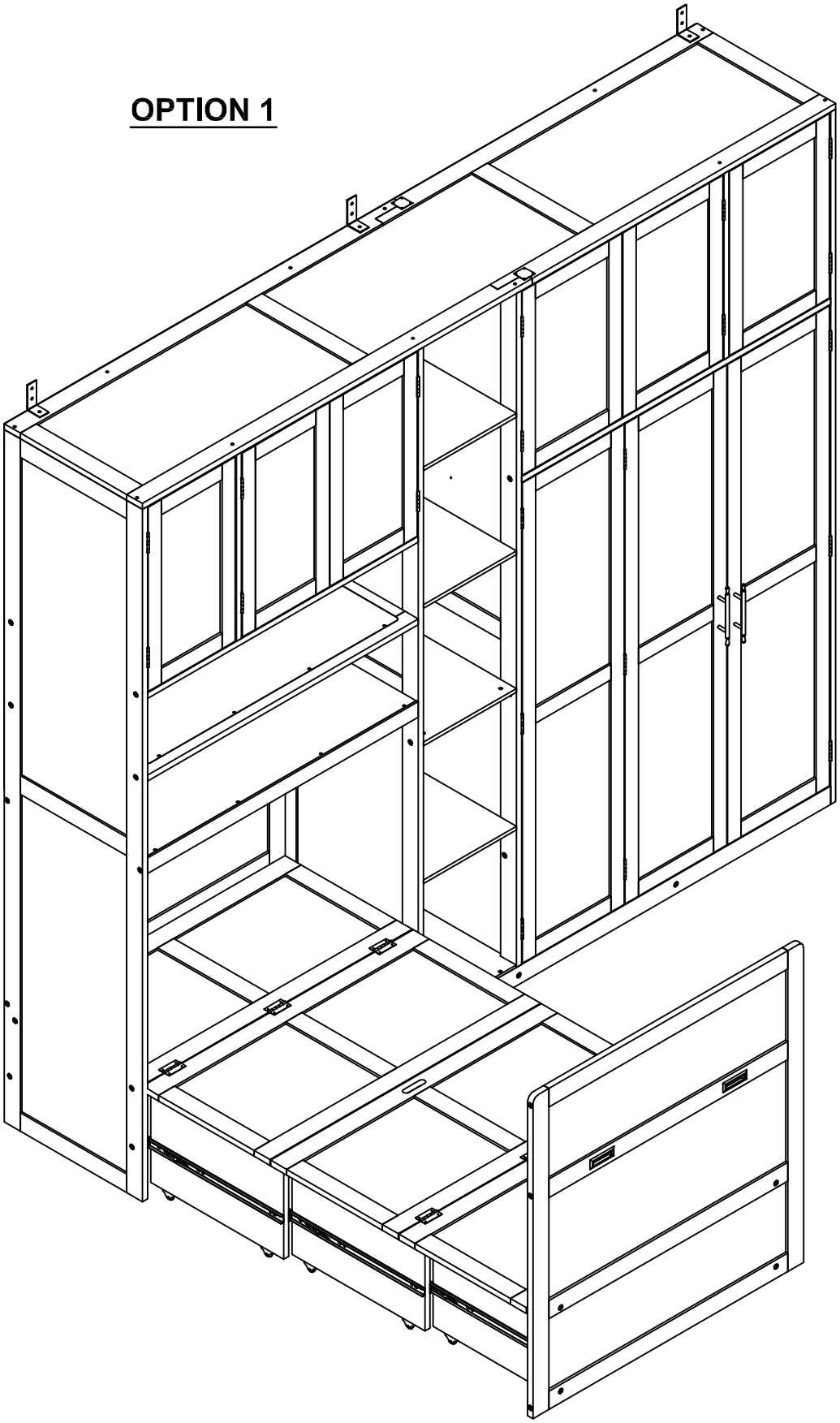

OPTION 2

