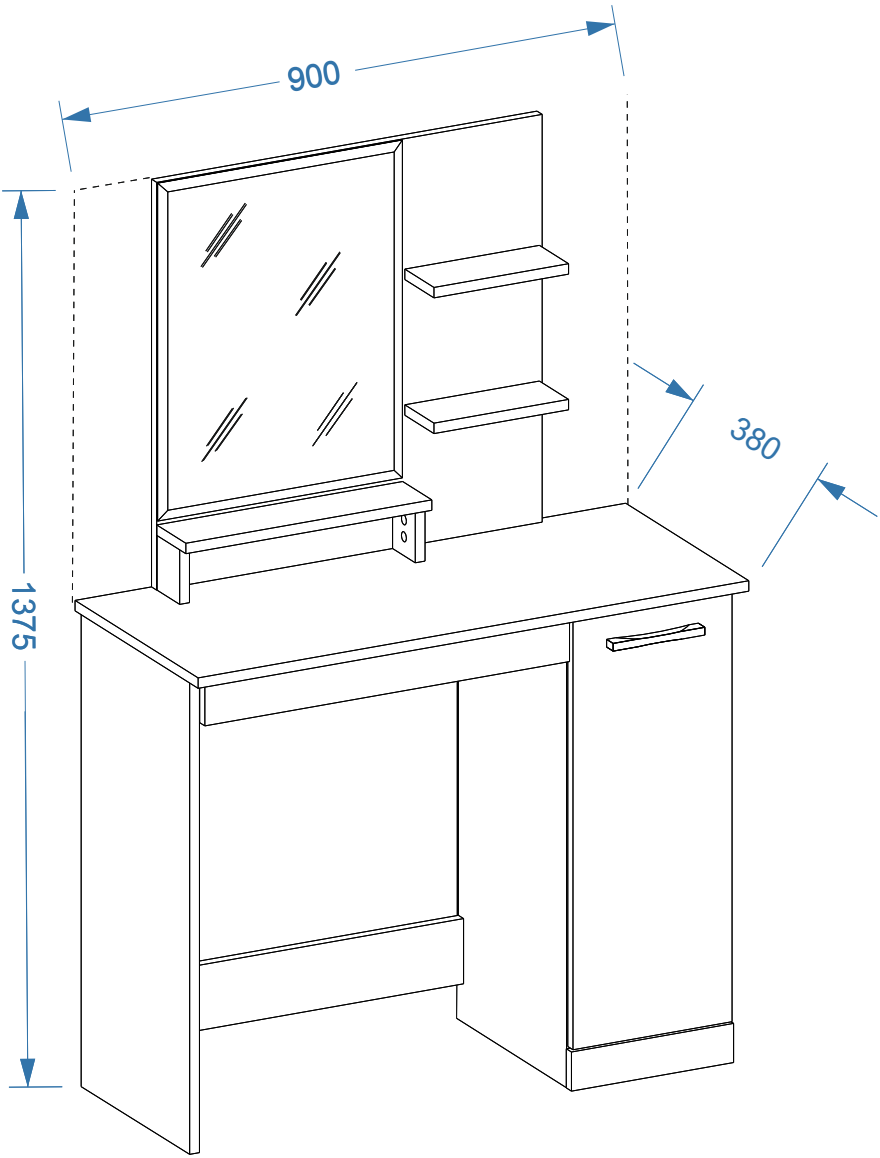
900
1375
380

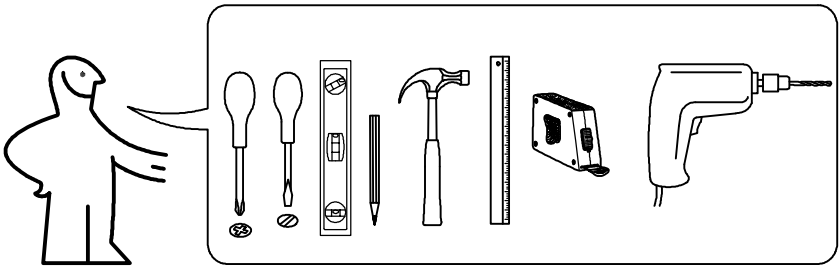

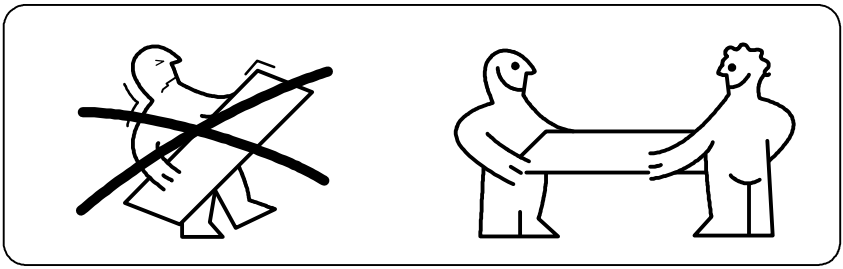

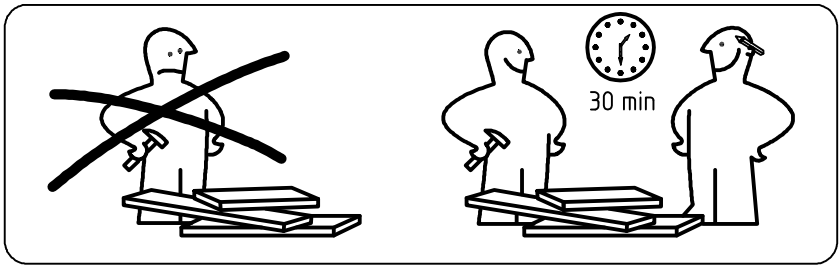
30 min

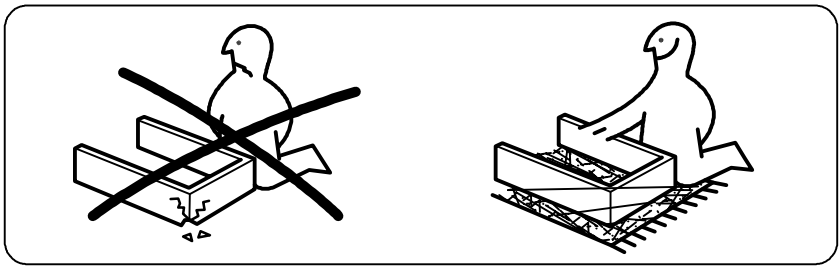

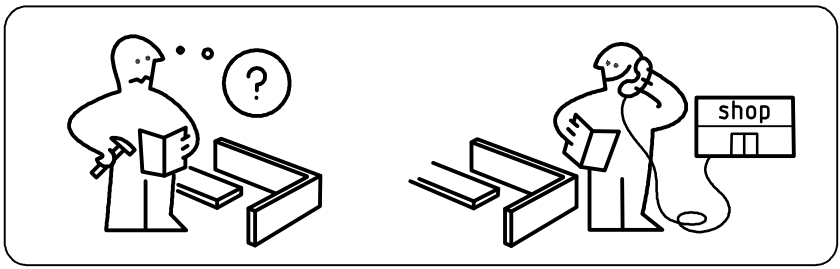
?
shop

Teileliste

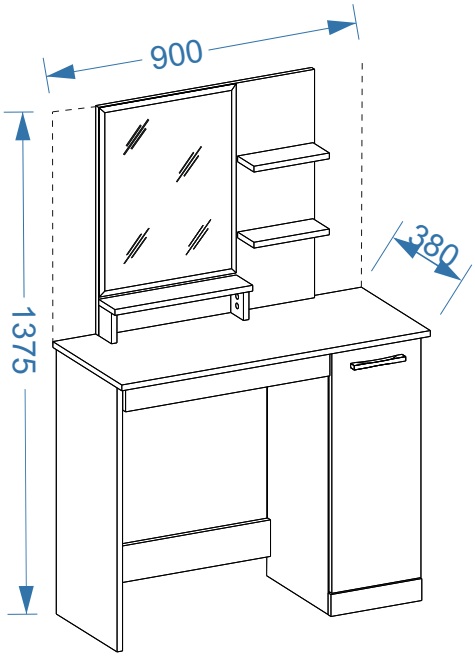

A1 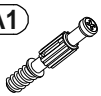 x27	A2  x27	B5  10x50 x1	C1 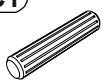 8x35 x14	D1 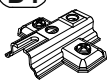 x2	E1 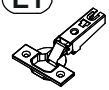 x2
G  x23	H13  x1	I  x1	N1  x6	Z2 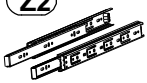 300 x1	R27  5,0x13 x10
S5  x19	S6  x1	Q  x2	R3  3x20 x11	R23  6,3x13 x4	R24  7x50 x15
R32  4x27 x2	R102  3,5x16 x4	P1  x4			

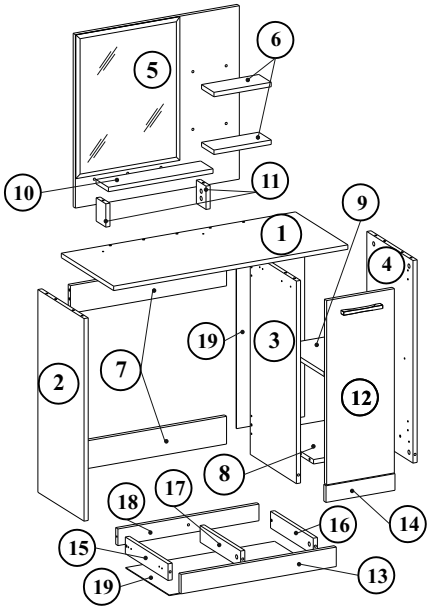

№	a*b*c	x	№→...
1	900x380x16	1	1/1
2	730x335x16	1	1/1
3	730x335x16	1	1/1
4	730x335x16	1	1/1
5	630x625x20	1	1/1
6	220x90x16	2	1/1
7	600x100x16	2	1/1
8	335x232x16	1	1/1
9	315x230x16	1	1/1
10	402x90x16	1	1/1
11	84x70xx16	2	1/1
12	260x664x16	1	1/1
13	612x70x16	1	1/1
14	265x60x16	1	1/1
15	310x60x16	1	1/1
16	310x60x16	1	1/1
17	294x60x16	1	1/1
18	542x60x16	1	1/1
19	572x315x2,5	1	1/1
20	682x262x2,5	1	1/1
	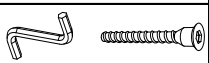		

1

A1 x6	A2 x5	C1 8x35 x4	D1 x2
N1 x4	P1 x2	R23 6,3x13 x4	

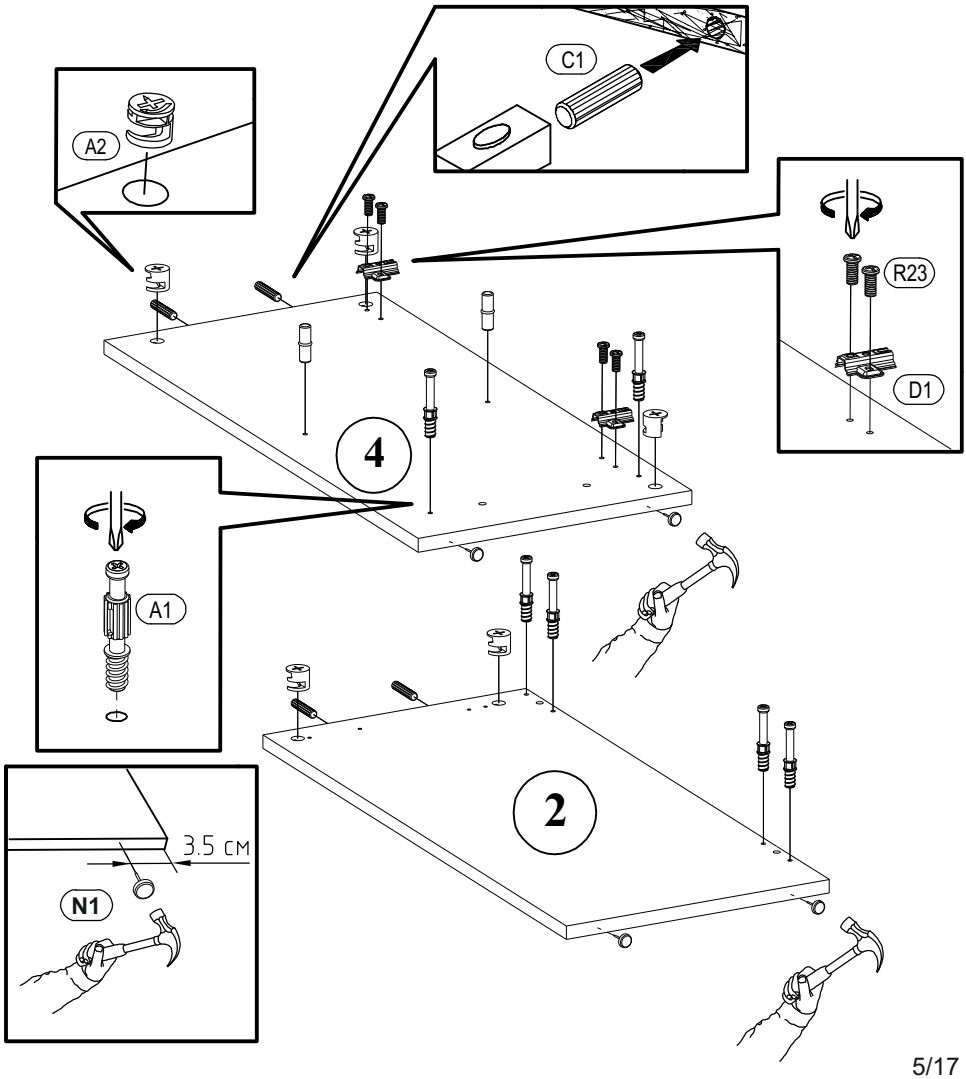

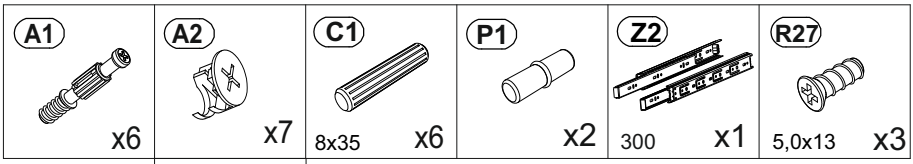
A1
x6
A2
x7
C1
8x35
x6
P1
x2
Z2
300
x1
R27
5,0x13
x3

2

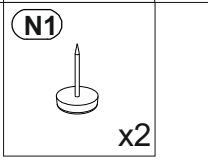
N1
x2

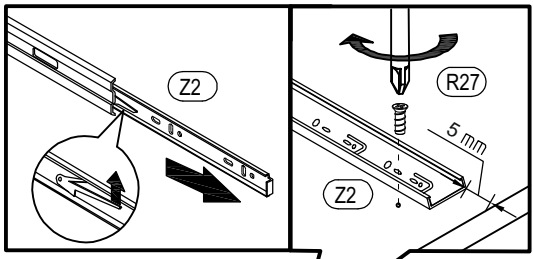
Z2
R27
5 mm
Z2

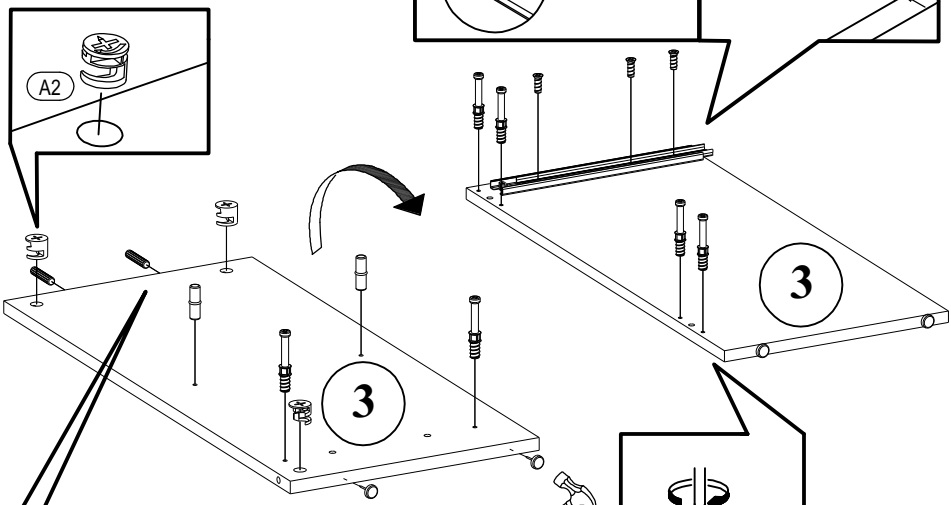
A2
3
3

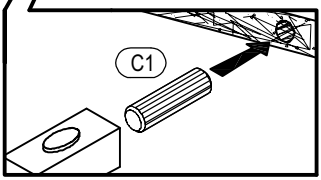
C1

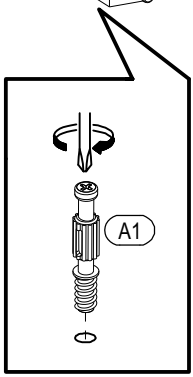
A1

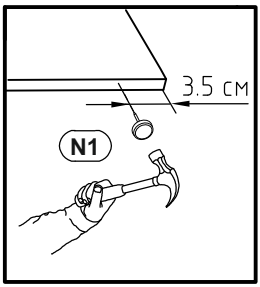
3.5 см
N1

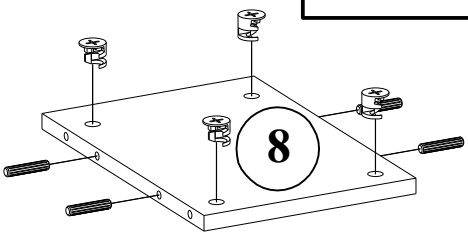
8

3

A1	A2	C1	E1	R23
x2	x8	8x35 x4	x2	4x27 x2

H13	R102
x1	3,5x16 x4

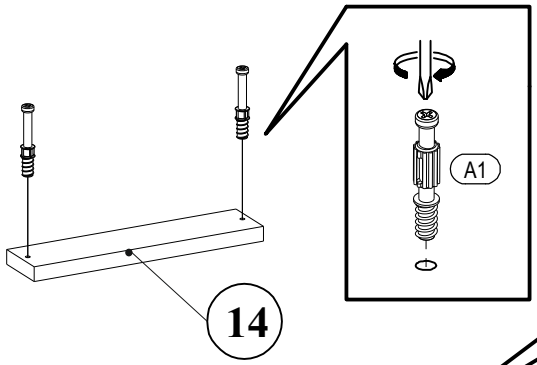

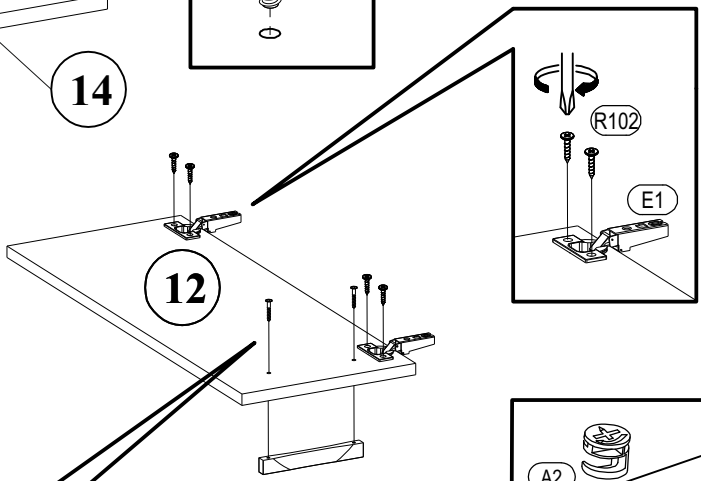

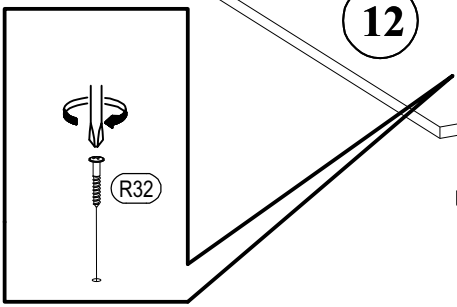

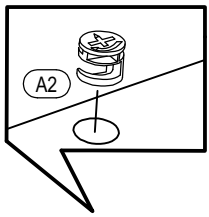

x2

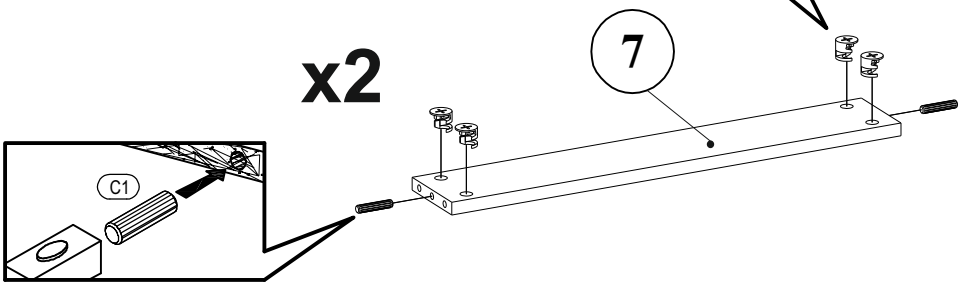

4

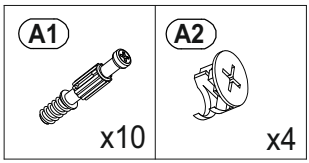

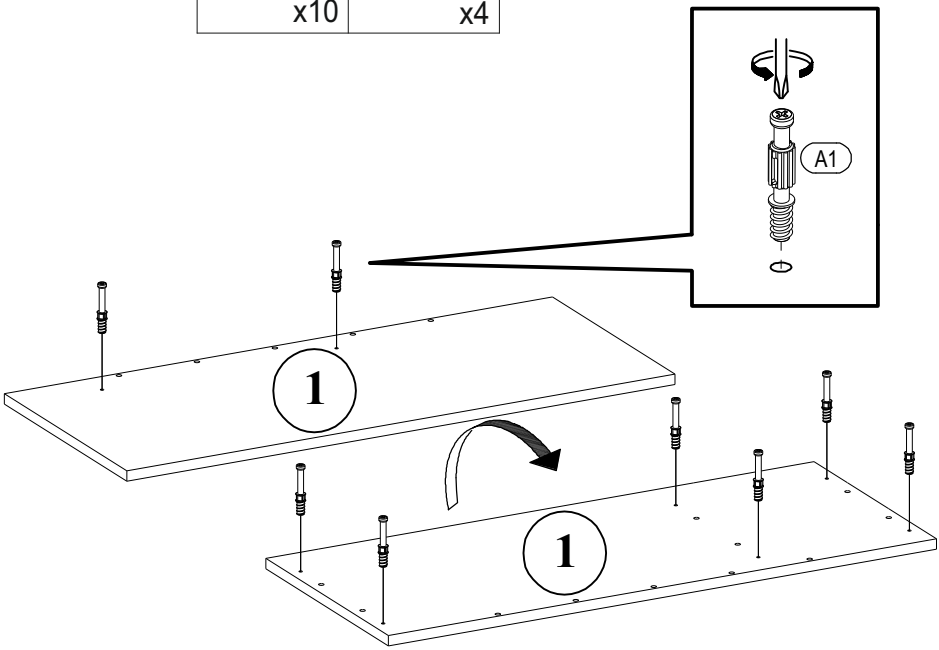

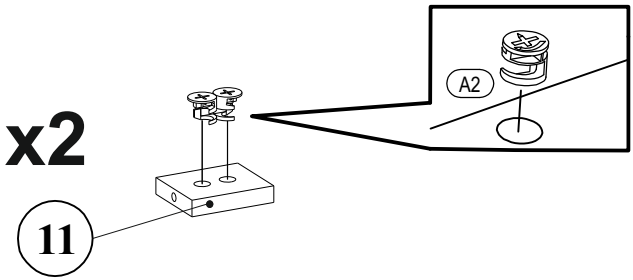

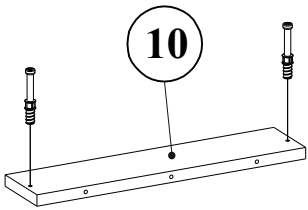

5

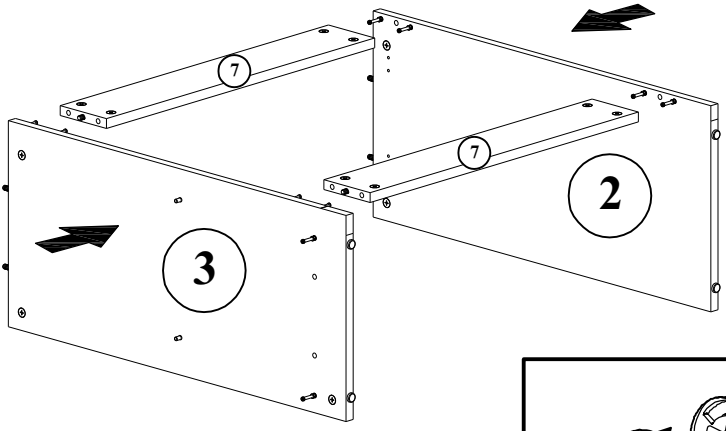

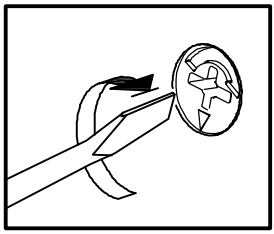

6

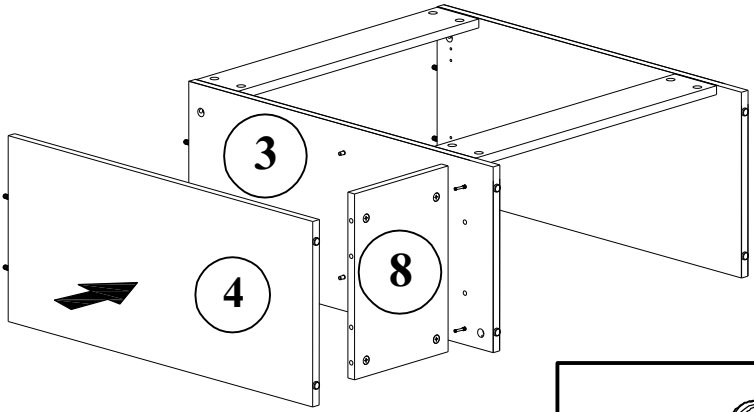

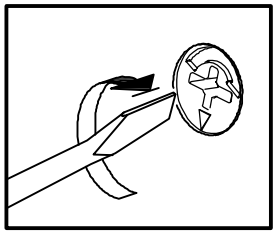

7

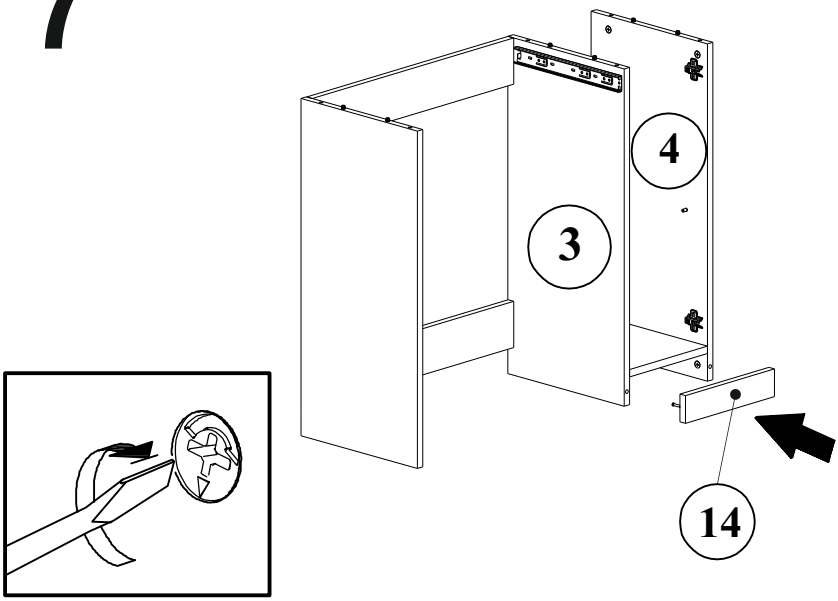

8

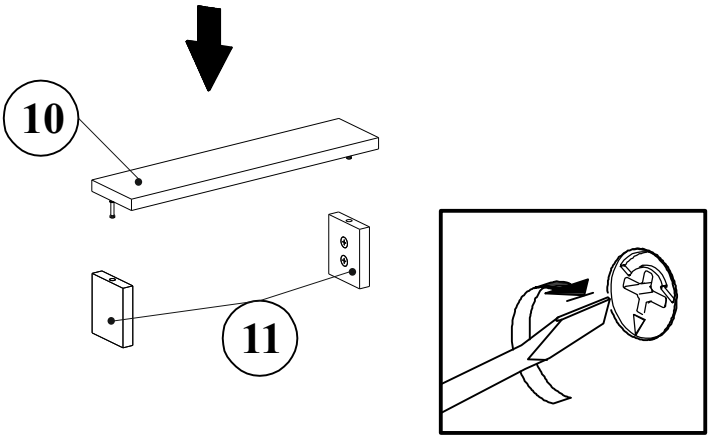

9

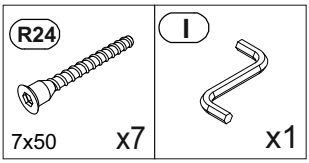

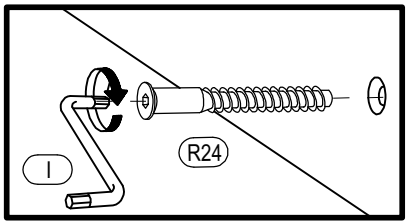

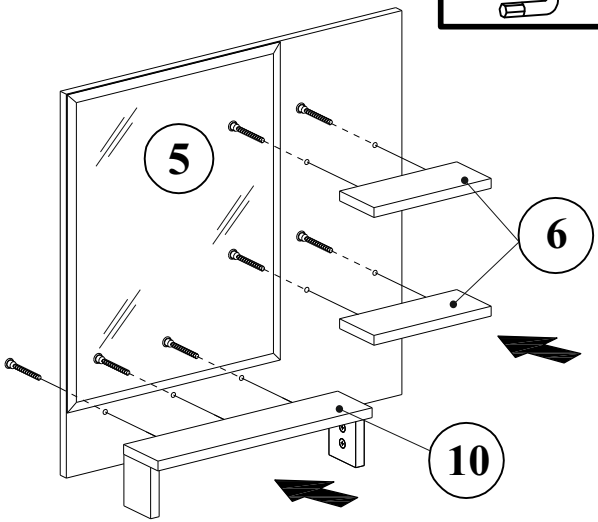

10

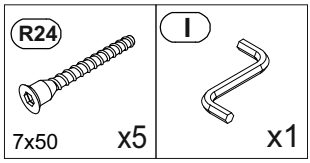

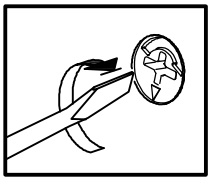

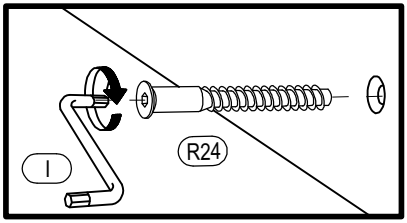

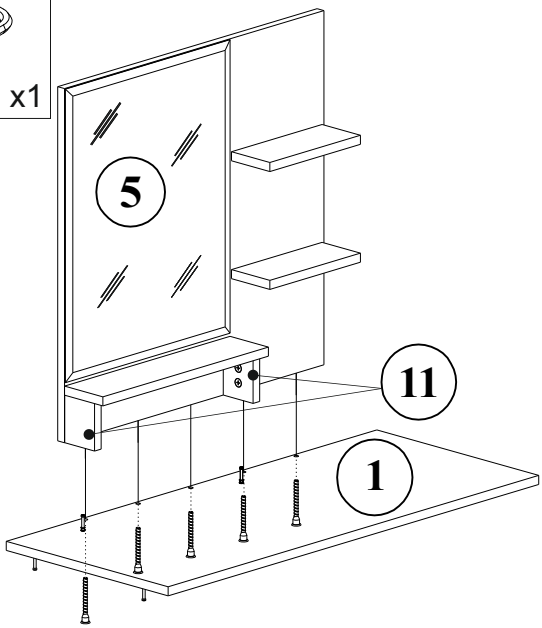

11

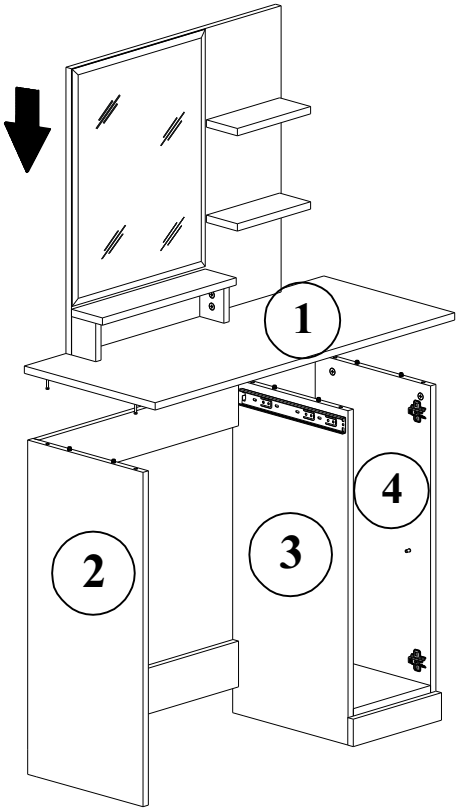

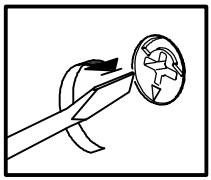

12

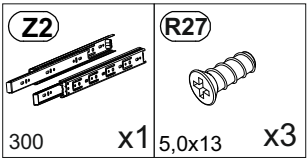

13

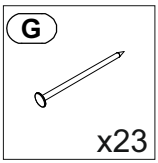

14

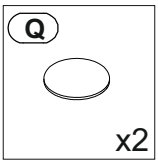

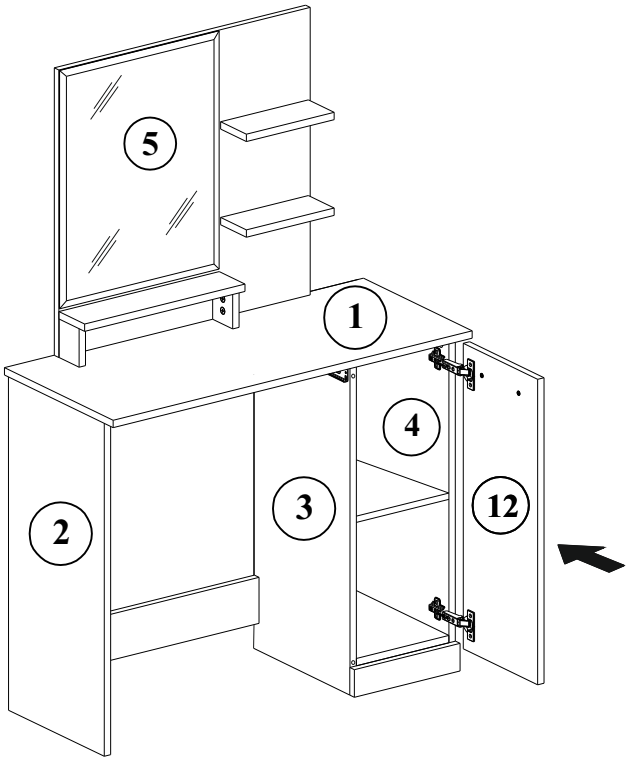

A1	A2	R3	R24
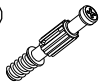 x3	 x3	3x20  x11	7x50 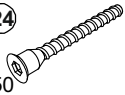 x3

15.1

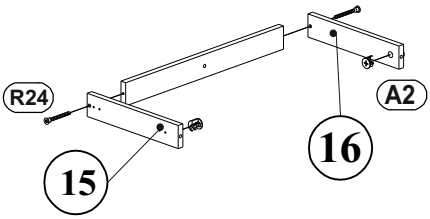

15.2

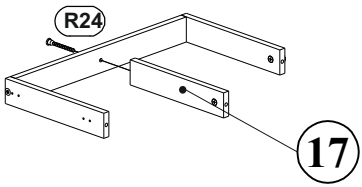

15.3

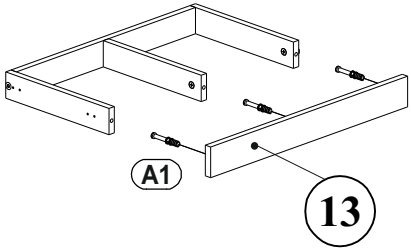

15.4

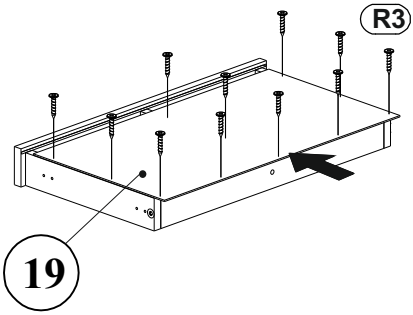

16

Z2	R27
300 x1	5,0x13 x4

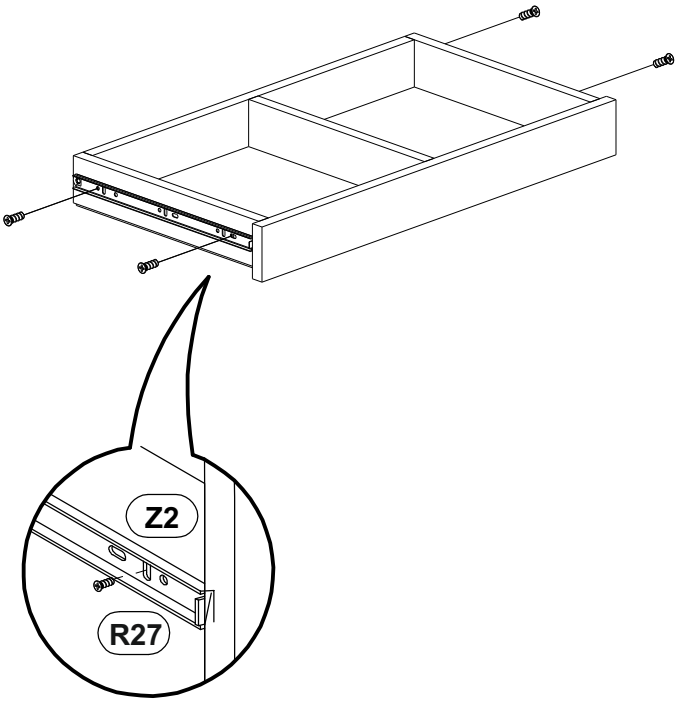

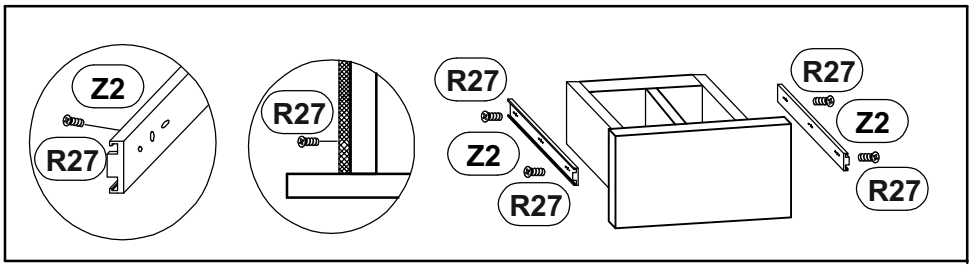

17

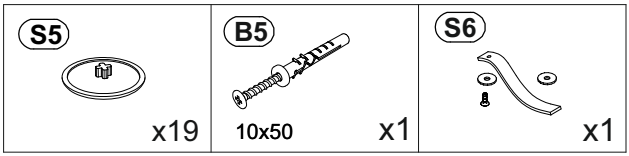
S5
x19
B5
10x50
x1
S6
x1

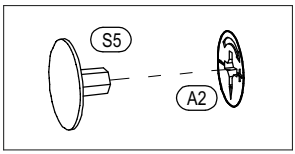
S5
A2


max

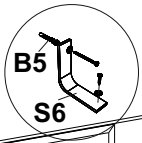
B5
S6

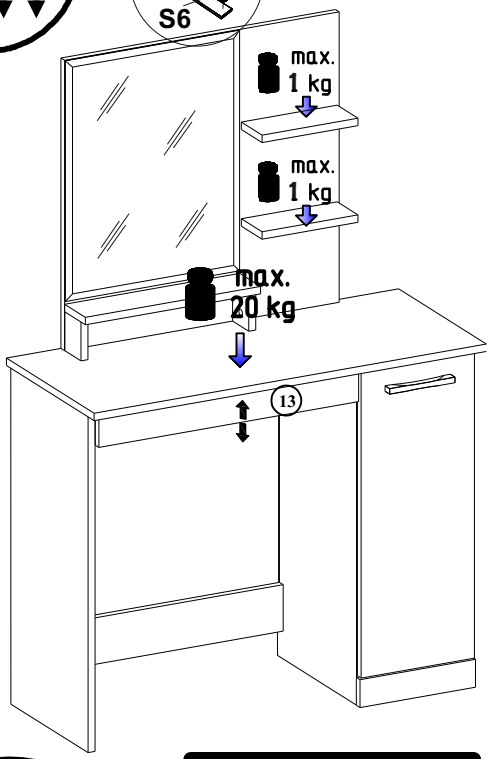
max.
1 kg
max.
1 kg
max.
20 kg
13



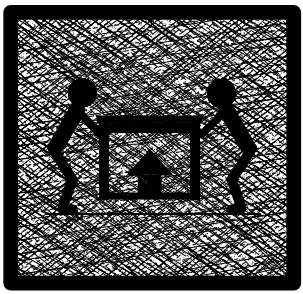



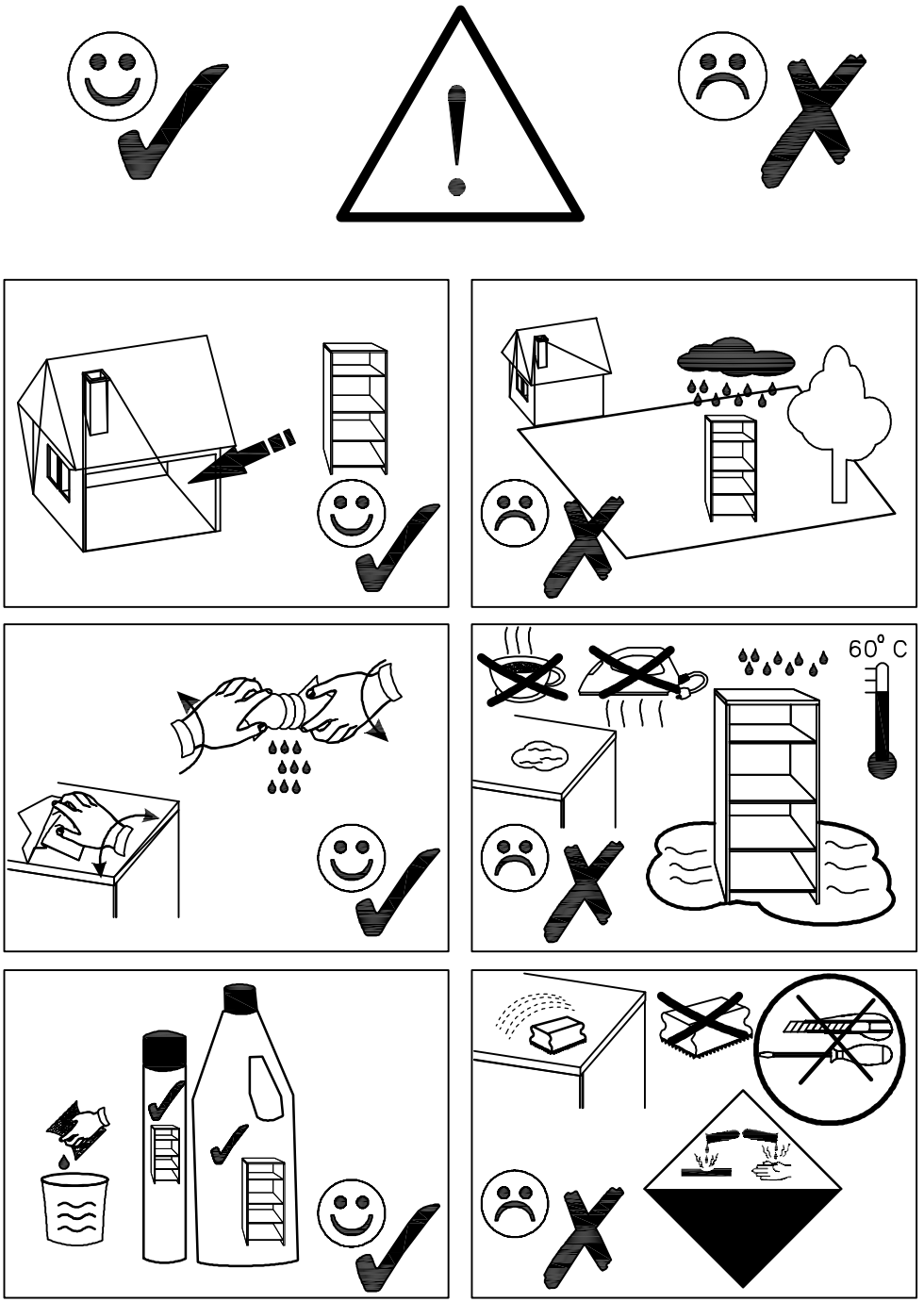
60° C