ASSEMBLY & INSTRUCTION

READ AND SAVE THIS INSTRUCTIONS FOR FUTURE USE

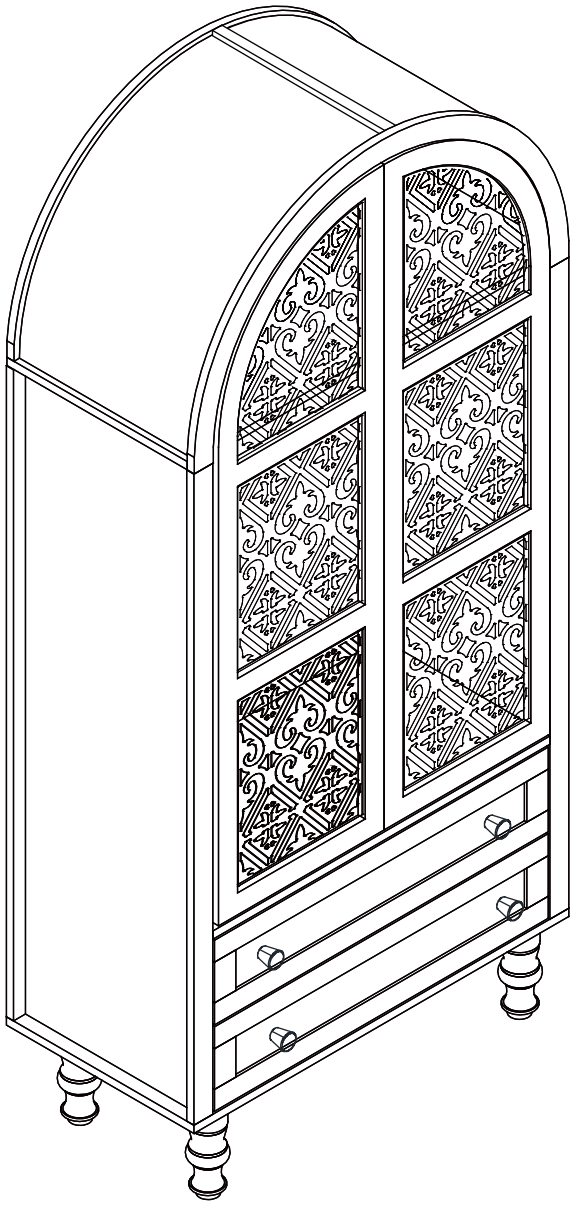

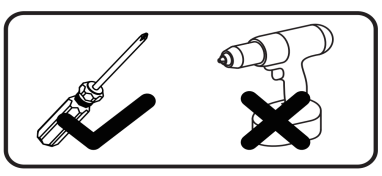

Weight Limitation

22 lbs per shelf | 11 lbs per drawer | 80 lbs metal pol

IF HAVE THIS ACCESSORY

NOTE DIFFERENT MODELS

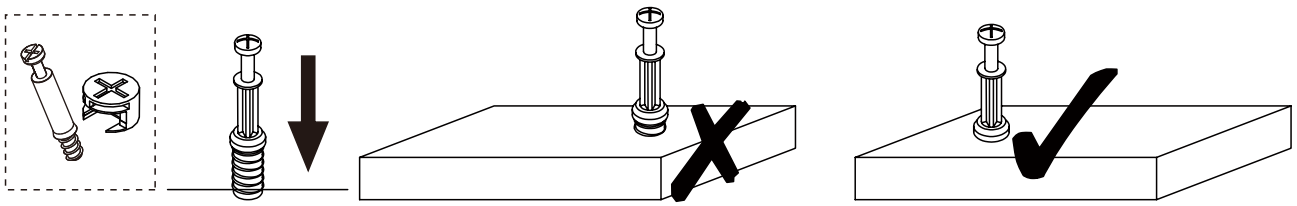

***EN*_QUICKFIT:**Tighten quickfit until shoulder is flush with panel.Do not overtighten or undertighten.
***FR*_RACCORD RAPIDE**:Faites serrer le raccord rapide jusqu'à ce que l'épaulement soit parfaitement encastré dans le panneau. Il ne faut ni trop serrer ni insuffisamment serrer.
***ES*_QUICKFIT**:Apriete quickfit hasta que el hombre se descargue con el panel. NO lo sobreapriete ni lo apriete poco.
***PT*_AJUSTE RÁPIDO:** Aperte o ajuste rápido até estar nivelada com o painel. Não apertar demasiado ou excessivamente.
***DE*_QUICKFIT**:Ziehen Sie den Quickfit fest, bis die Schulter mit der Platte bündig ist. Bitte nicht zu fest oder zu schwach anziehen.
***IT*_MONTAGGIO RAPIDO**:Stringere il montaggio rapido fino a quando la spalla è a filo con il pannello, non stringere troppo o troppo poco.

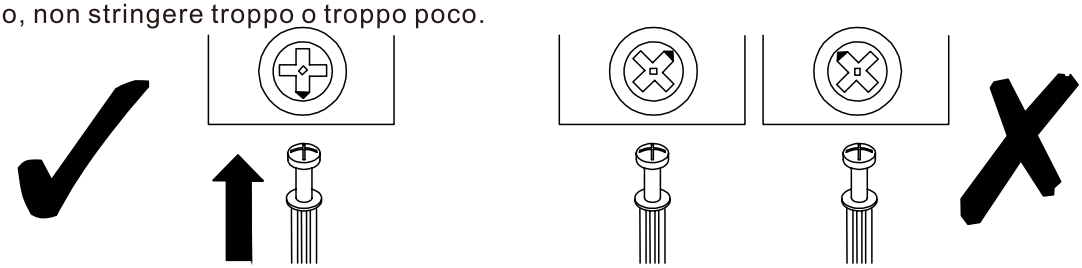

***EN*_CAM LOCK:**When fitting cam lock, ensure starting position is correct before you insert connecting quickfit.
***FR*_SERRURE BATTEUSE**:Avant d'insérer la serrure batteuse, veillez à la bonne orientation avant d'insérer le raccord rapide.
***ES*_CIERRE DE LA CÁMARA**:Cuando instale el cierre de la cámara, asegúrese de que la posición de inicio es correcta antes de que inserte el quickfit conector.
***PT*_BLOQUEIO:** Ao instalar o bloqueio, assegurar-se de que a posição inicial está correcta antes de inserir o encaixe de ligação rápida.
***DE*_CAM-LOCK**:Achten Sie bei der Montage des Cam-Locks auf die richtige Ausgangsposition, bevor Sie den Quickfit einsetzen.
***IT*_BLOCCAGGIO A CAMMA**:Quando si monta il bloccaggio a camma, assicurarsi che la posizione iniziale sia corretta prima di inserire il montaggio rapido di collegamento.

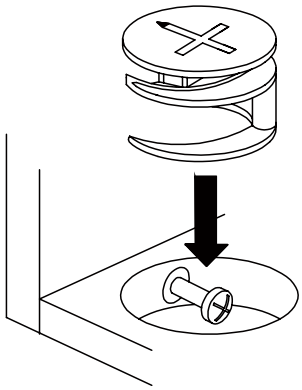

***EN*_**Quickfit head should be in the centre of the cam lock when the two panels are joined.
Cam lock should be inserted before quickfit.
***FR*_**Lorsque les deux panneaux sont assemblés, la tête du raccord rapide doit reposer au centre de la serrure batteuse.
Il faut insérer la serrure batteuse avant le raccord rapide.
***ES*_**El cabezal del quickfit debe estar en el centro del cierre de la cámara cuando se unan los dos paneles.
Se debe insertar el cierre de la cámara antes que el quickfit.
***PT*_**A cabeça de ajuste rápido deve estar no centro da fechadura quando os dois painéis estão unidos.
A fechadura de cames deve ser inserida antes de ser rápida.
***DE*_**Der Quickfit-Kopf sollte sich in der Mitte des Cam-Locks befinden, wenn die beiden Platten zusammengefügt sind.
Der Cam-Lock sollte vor dem Quickfit eingesetzt werden.
***IT*_**La testa del montaggio rapido deve trovarsi al centro del bloccaggio a camma quando i due pannelli sono uniti.
Il Bloccaggio a Camma deve essere inserito prima del montaggio rapido.

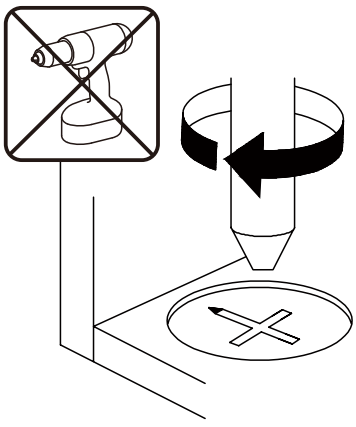

***EN*_**Turn cam lock clockwise to tighten.
***FR*_**Faites tourner la serrure batteuse dans le sens des aiguilles d'une montre pour la resserrer.
***ES*_**Gire el cierre de la cámara en sentido horario para apretarlo.
***PT*_**Rodar o bloqueio no sentido dos ponteiros do relógio para o apertar.
***DE*_**Drehen Sie den Cam-Lock im Uhrzeigersinn, um ihn festzuziehen.
***IT*_**Ruotare il bloccaggio a camma in senso orario per stringere.

Friendly Reminder:

Assembling with damaged panels may affect a⌧er-sales service. Please check the integrity of all panels before assembly. If any damage is found:

Take photos of the damaged area from mul⌧ple angles (preferably under natural light

Keep all packaging materials

Do not assemble the product and contact online customer service immediately

Freundliche Erinnerung:

Die Montage mit beschdigten Paneelen kann den Kundendienst beeintrch⌧gen

Bi⌧e überprüfen Sie vor der Montage die Unversehrtheit aller Paneele.

Falls Schden festgestellt werden:

Fotografieren Sie die beschdigte Stelle aus mehreren Blickwinkeln (idealerweise bei natürlichem Licht)

Bewahren Sie alle Verpackungsmaterialien auf

Bauen Sie das Produkt nicht zusammen und kontak⌧eren Sie umgehend den Online-Kundendiens

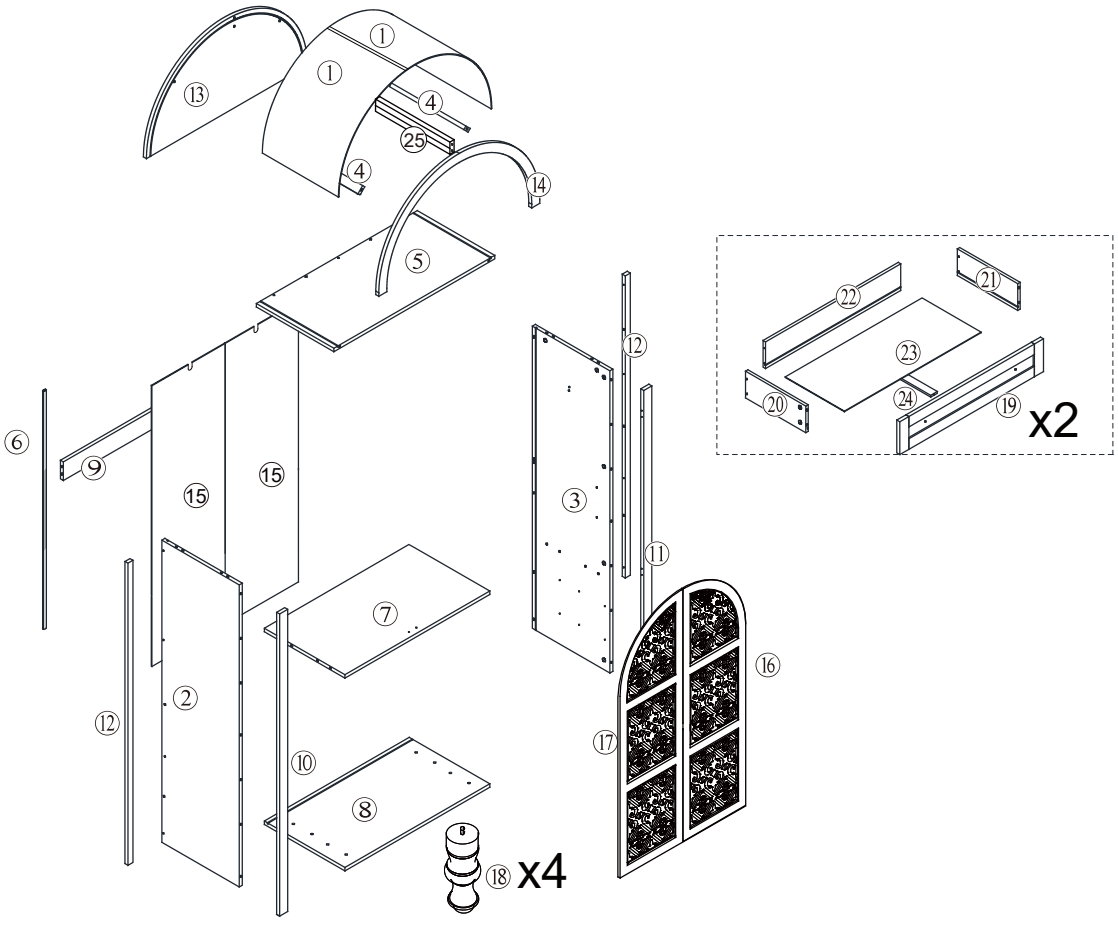

PART NO.	PARTS	QTY
1		x2
2	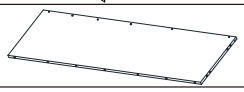	x1
3	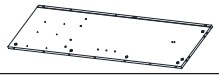	x1
4		x2
5	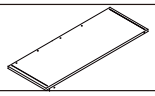	x1
6		x1
7	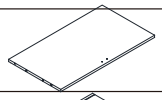	x1
8	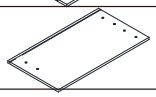	x1
9		x1
10		x1
11		x1
12		x2
13	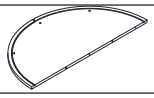	x1

PART NO.	PARTS	QTY
14	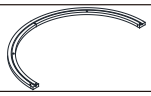	x1
15		x2
16	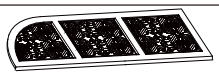	x1
17		x1
18		x4
19		x2
20	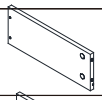	x2
21	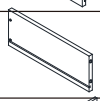	x2
22	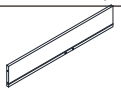	x2
23	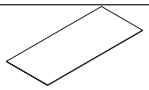	x2
24	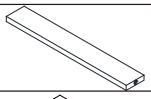	x2
25	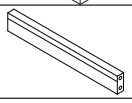	x1
	 Hardware Kit	x1

IMPORTANT:

1. Do not tighten bolts / screws completely until all b olts / screws are lined up and inserted into holes.

2.Do not over tighten screws and bolts to avoid strippi ng.

3. Please use hand tools to assemble this p roduct. Do not use power tools.

4. Must need 2 people to assemble this product.



A x38

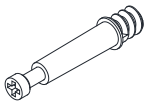

B x38



C x20

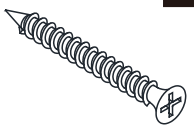

4x30mm

D x 2



M4X14MM

E x44



M3X12MM

F x20



M3X14MM

G x 4

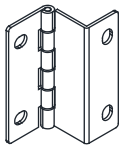

H x 2

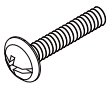

Bolt M4X18MM

I x 6



J x 2

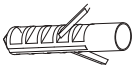

K x12



L x26

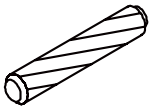

M6X30MM

M x2

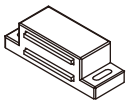

N x 4



O x 2

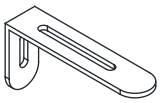

P x 7

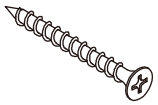

M4X35MM

Q x6



R x 2

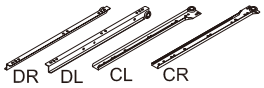

S x 4



Bolt M4X10MM

T x 4



U x 2



V x 1



W x 2

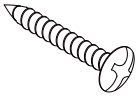

M4X40MM

Step 1

A	x8

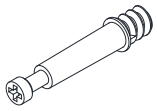

E	x12



R	x2

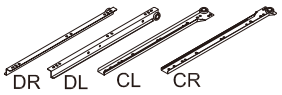

F	x4



U	x2

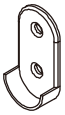

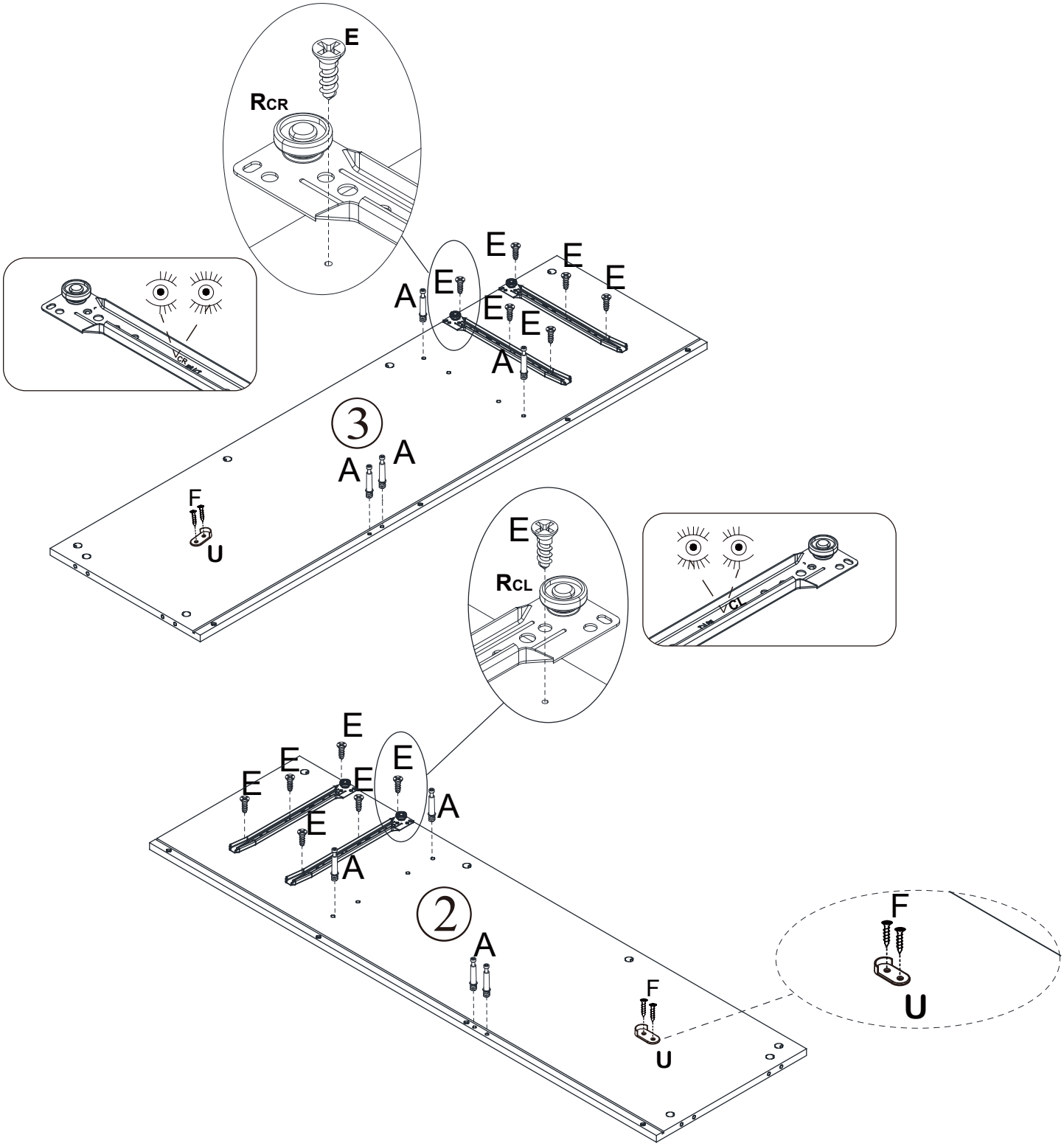

Step 2

A	x8

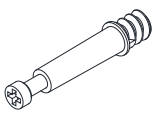

B	x 8



L	x 6

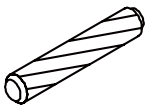

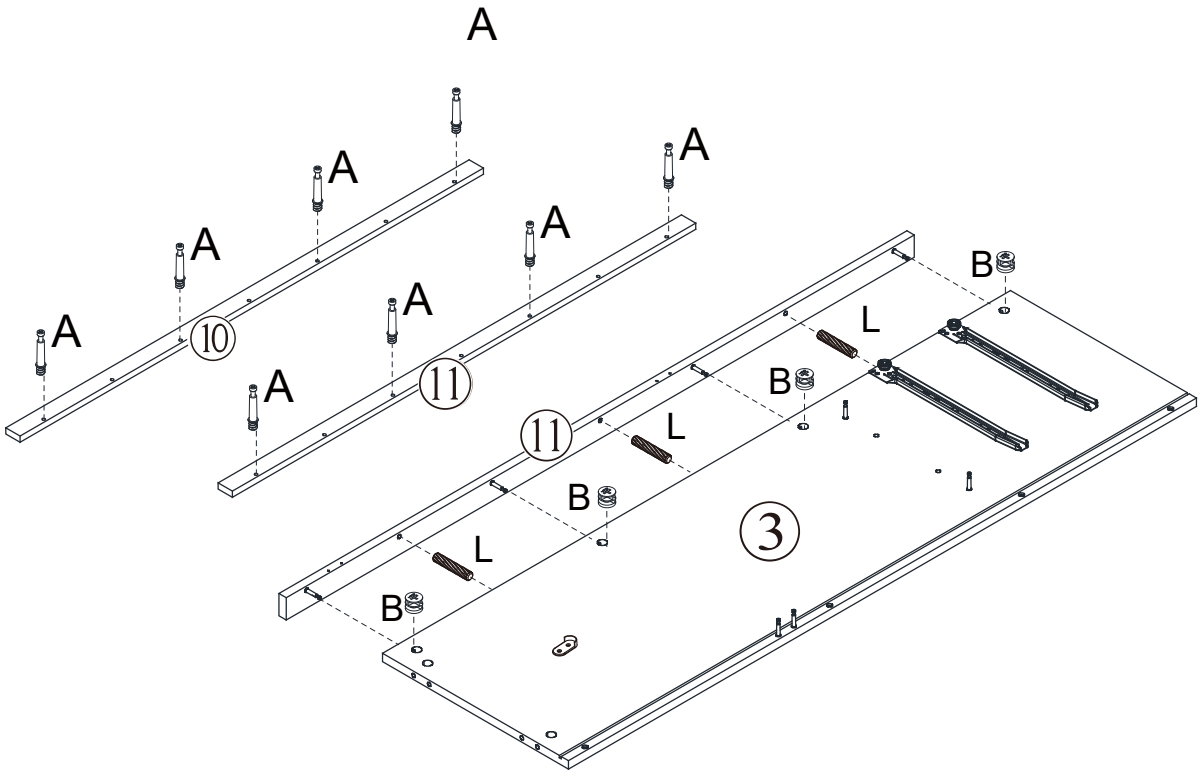

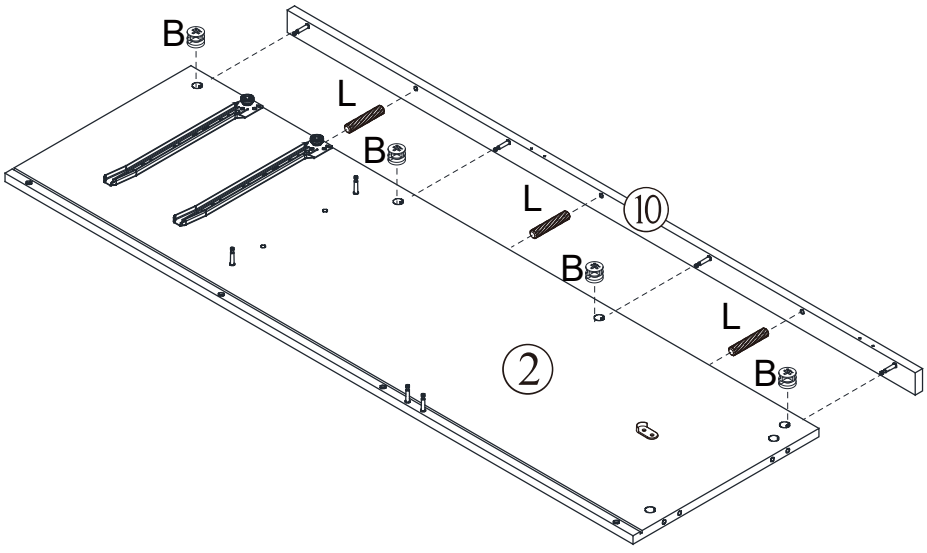

Step 3

C	x8



L	x6

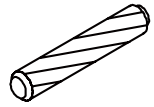

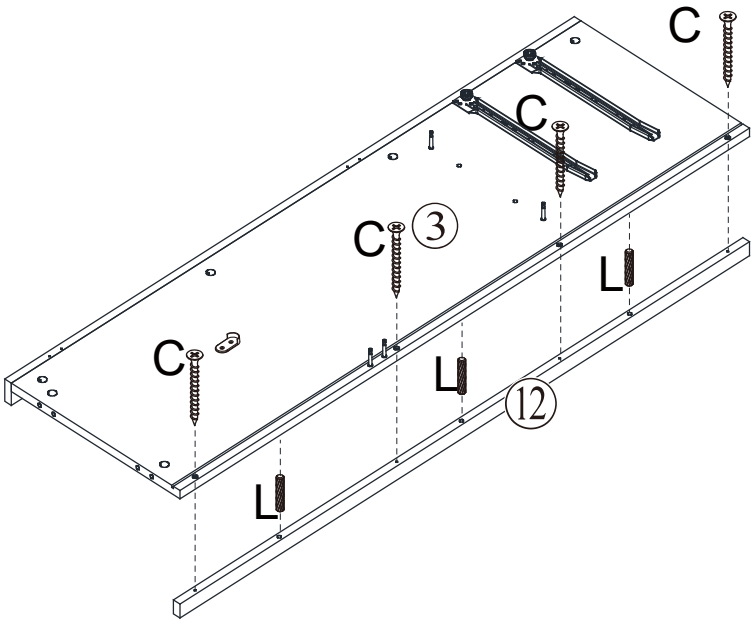

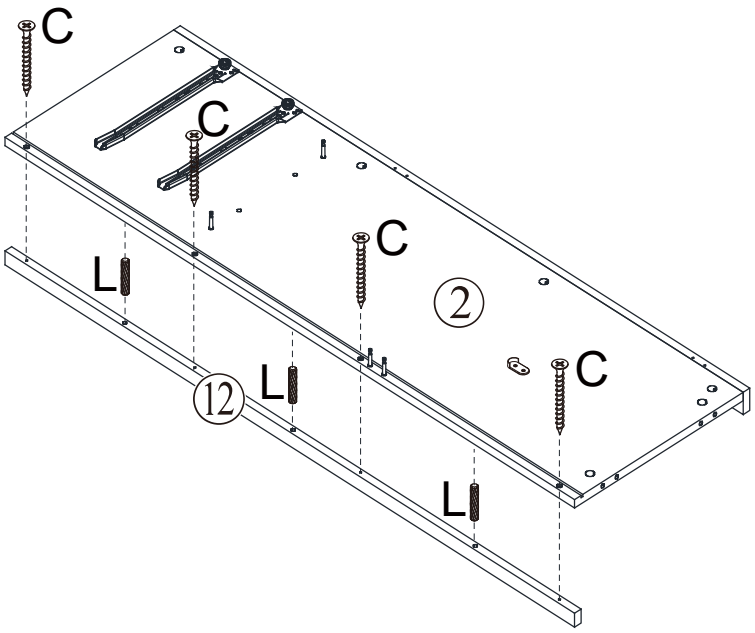

Step 4

D	x2



F	x4

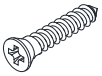

M	x2

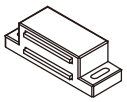

O	x2



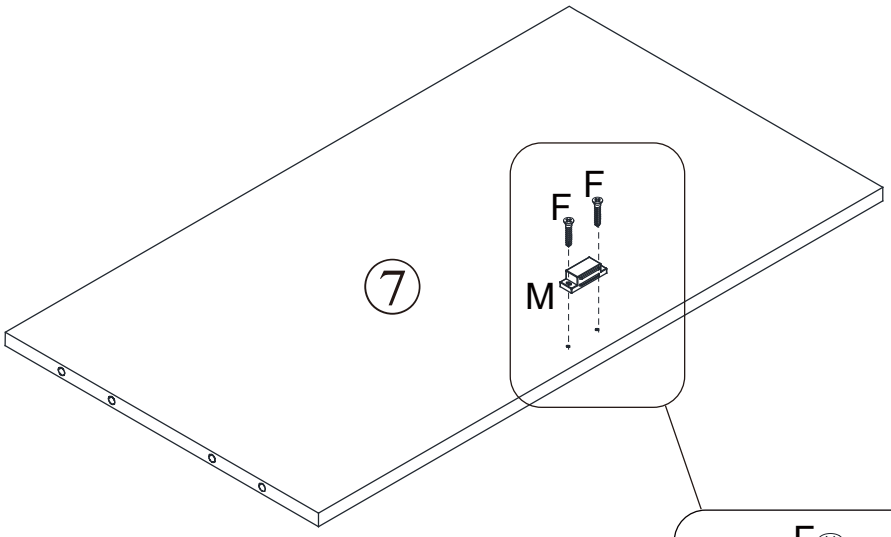

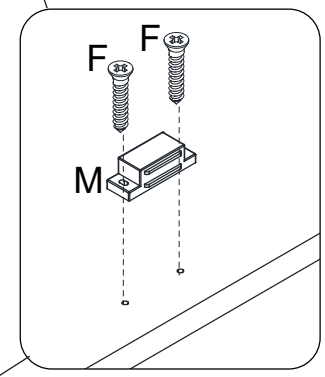

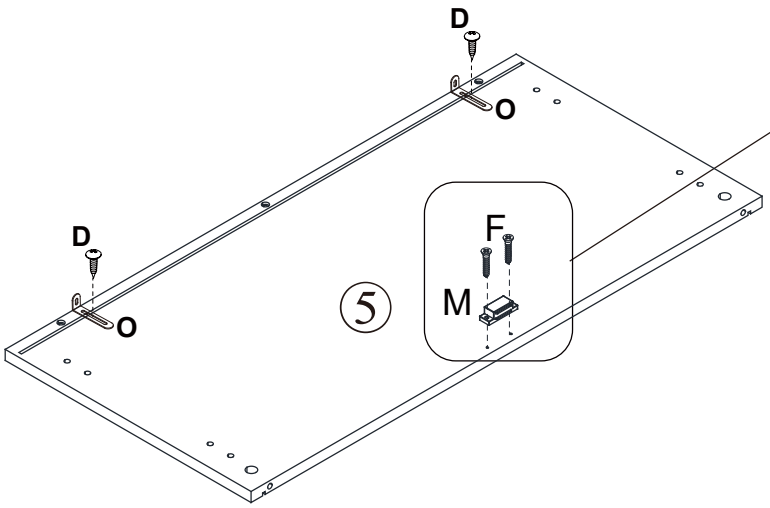

Step 5

B	x 4



L	x 2

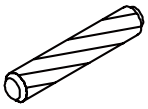

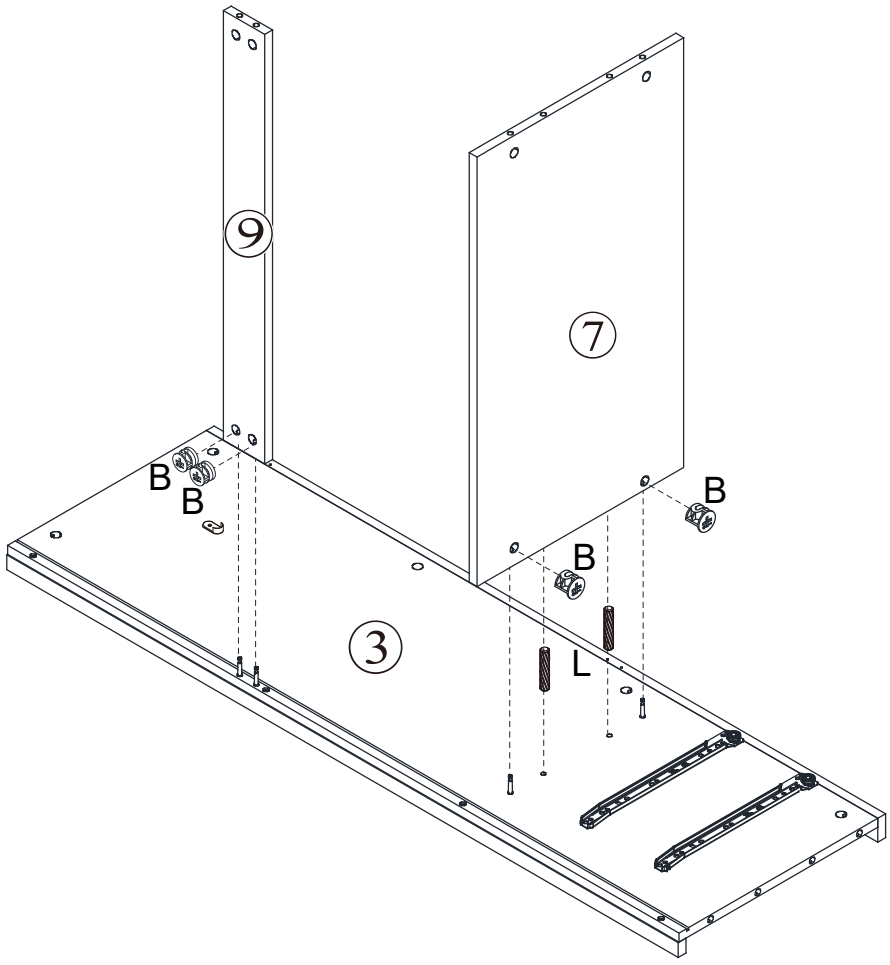

Step 6

B	x 4



L	x 2

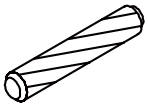

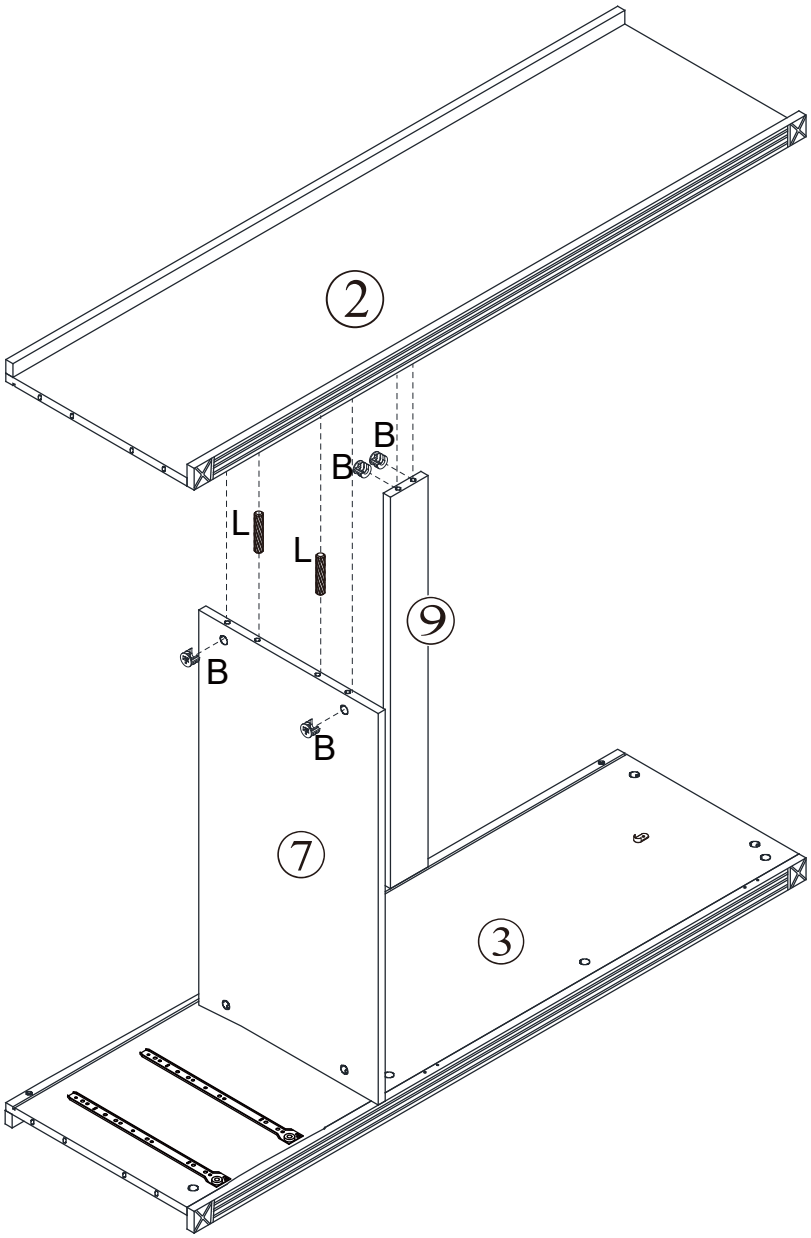

Step 7

P	x4	L	x4
		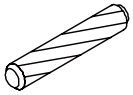	

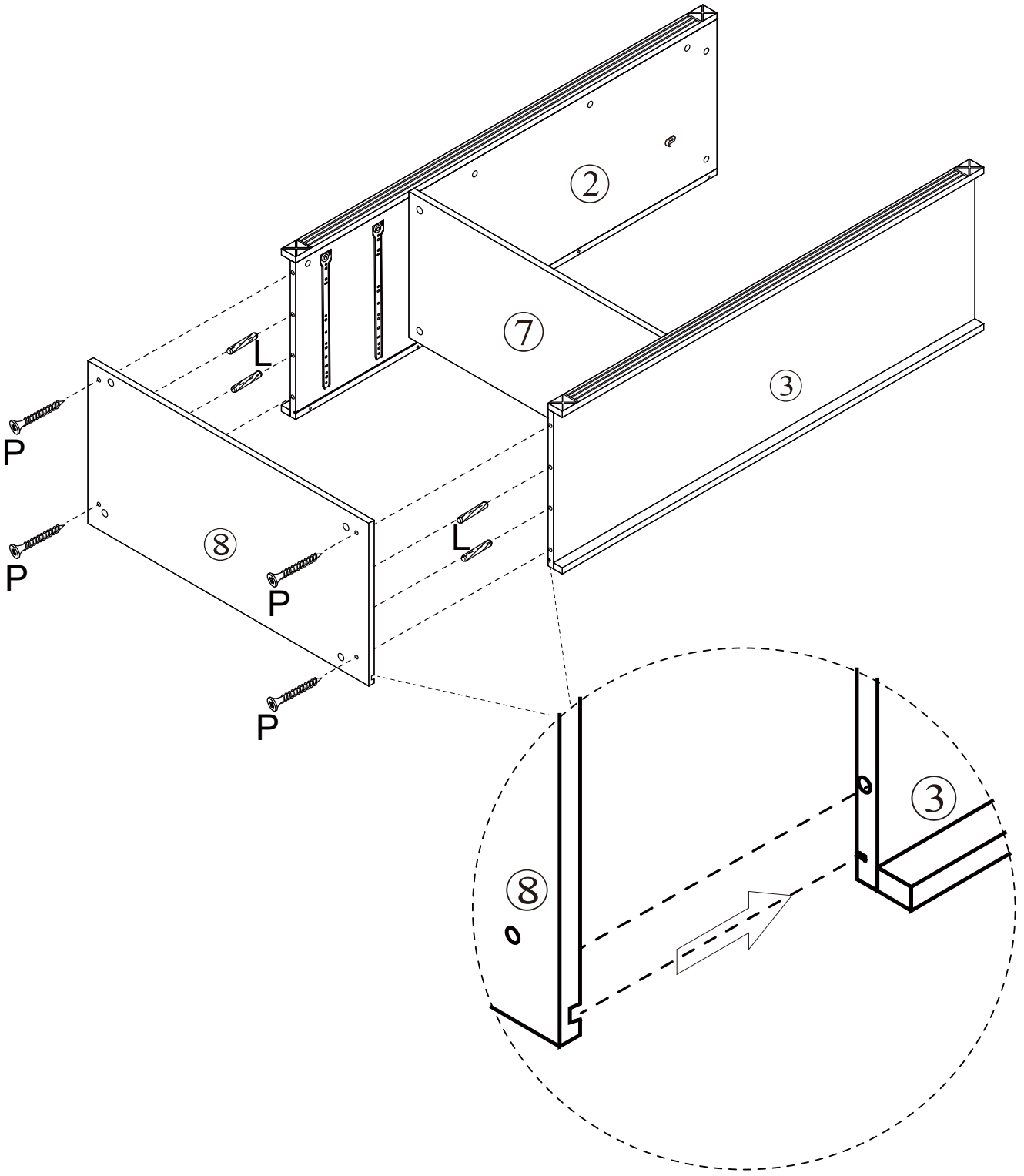

Step 8

T	x4
	

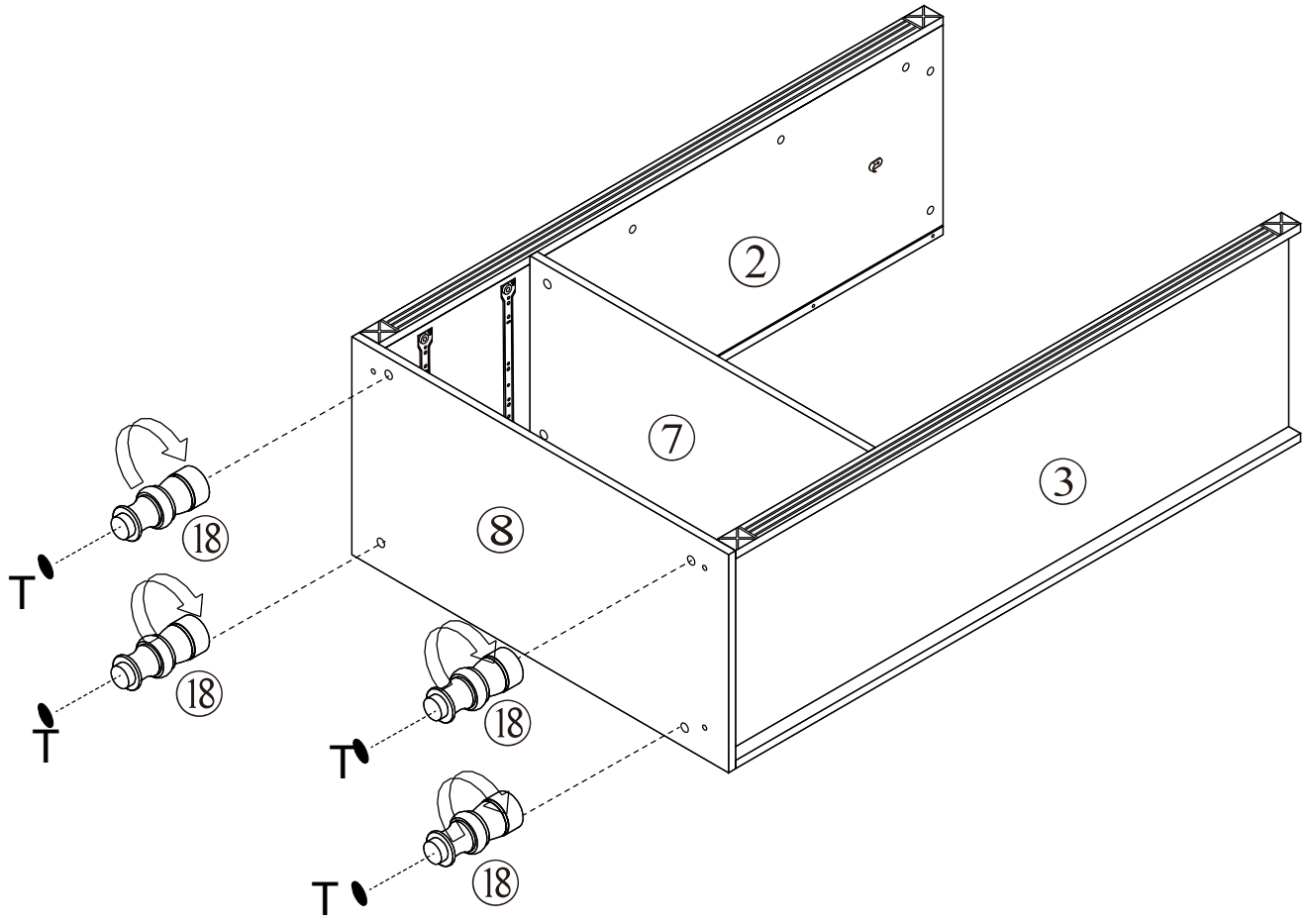

Step 9

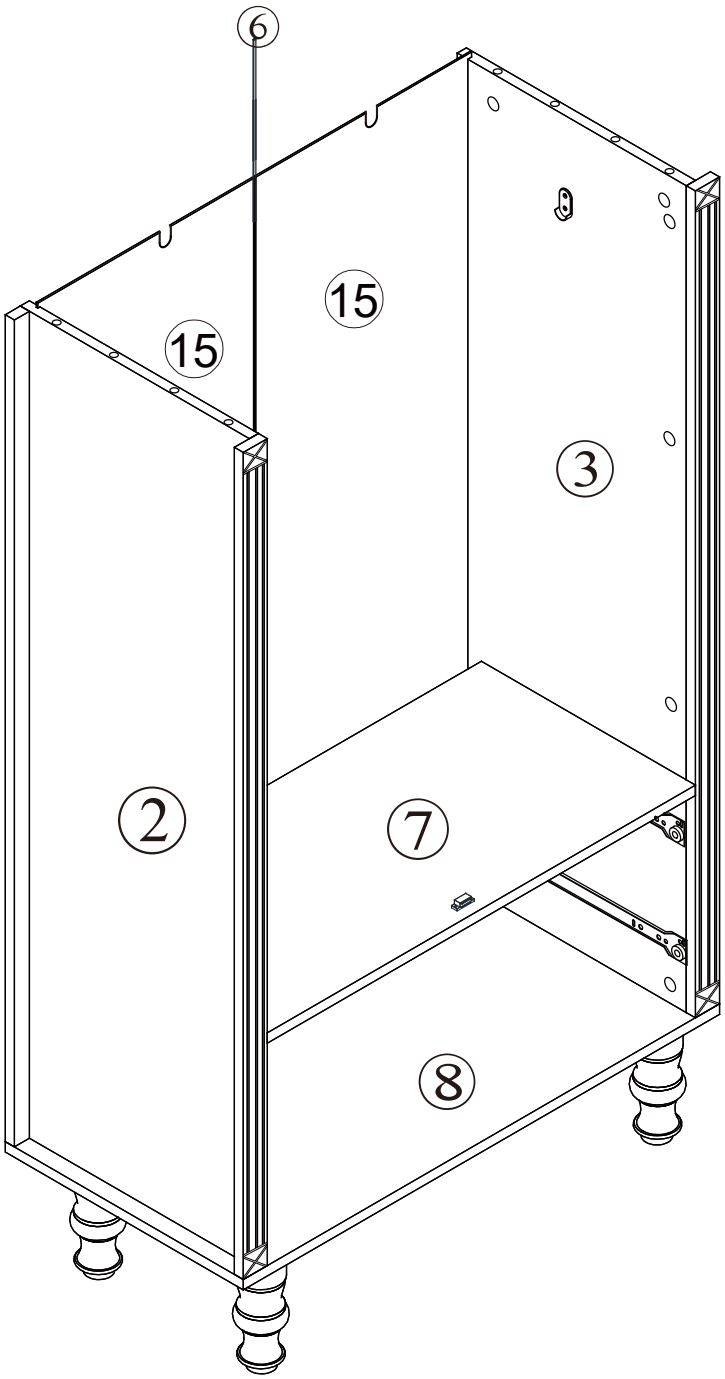

Step 10

A	x8
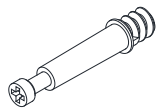	

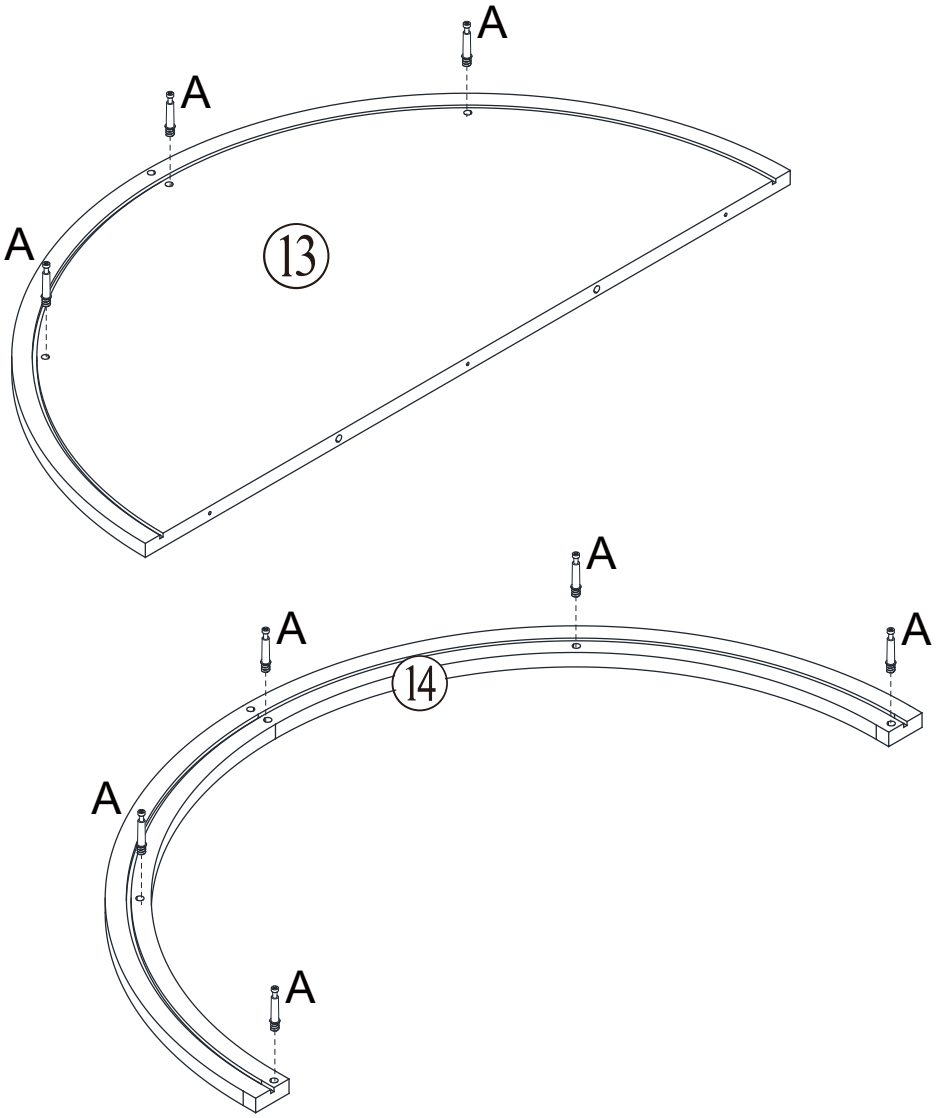

Step 11

L	x 1	B	x 3
			

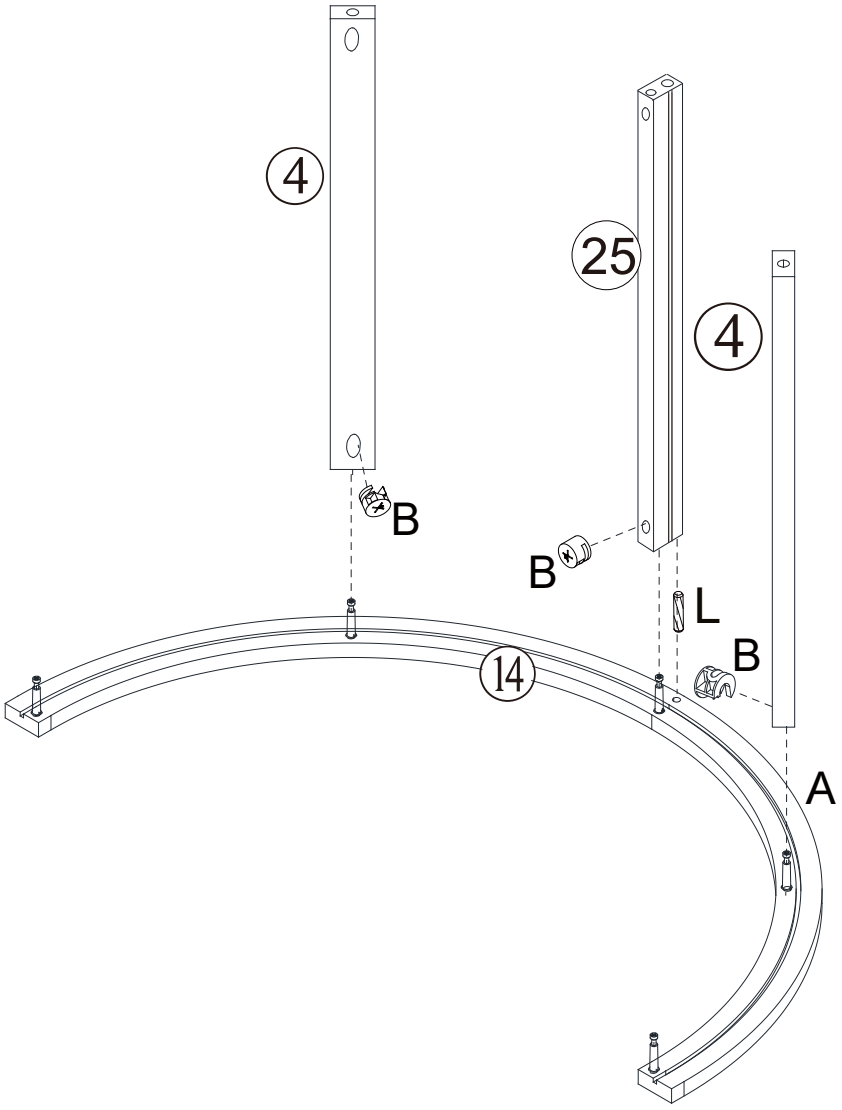

Step 12

L	x 1
	

B	x 3
	

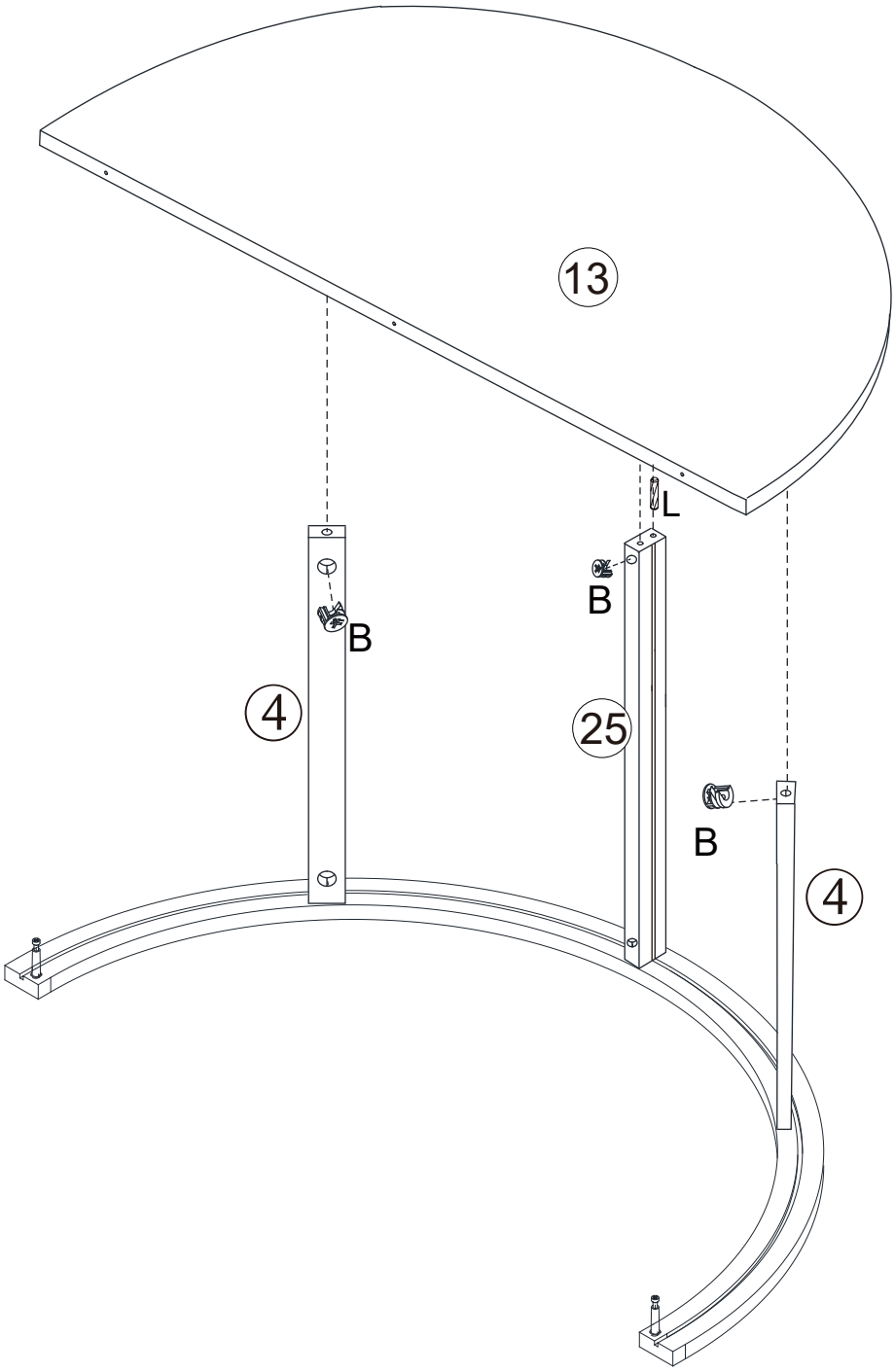

Step 13

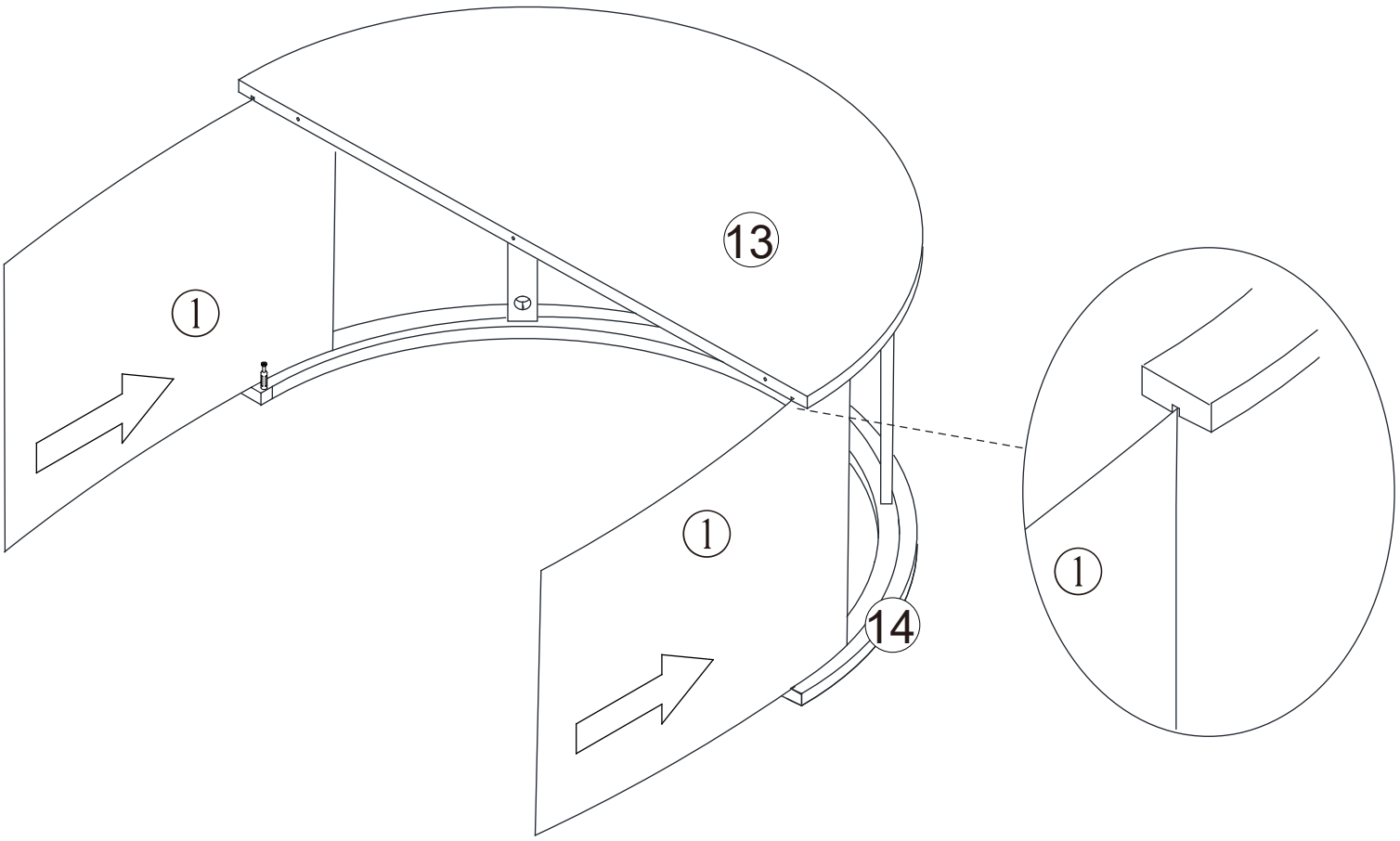

Step 14

B	x 2
	

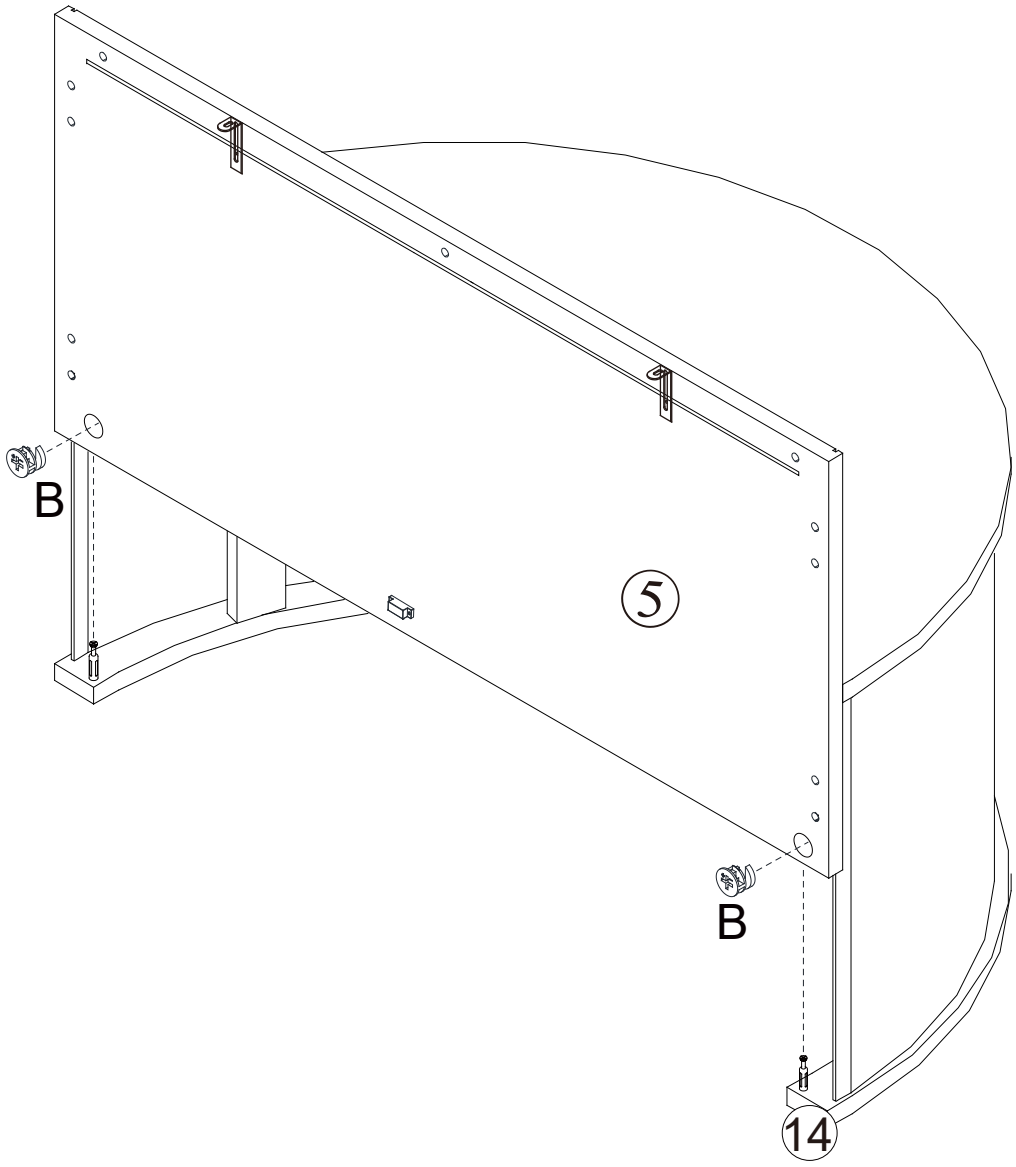

Step 15

P	x 3

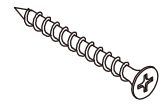

A	x4

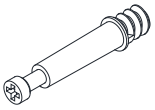

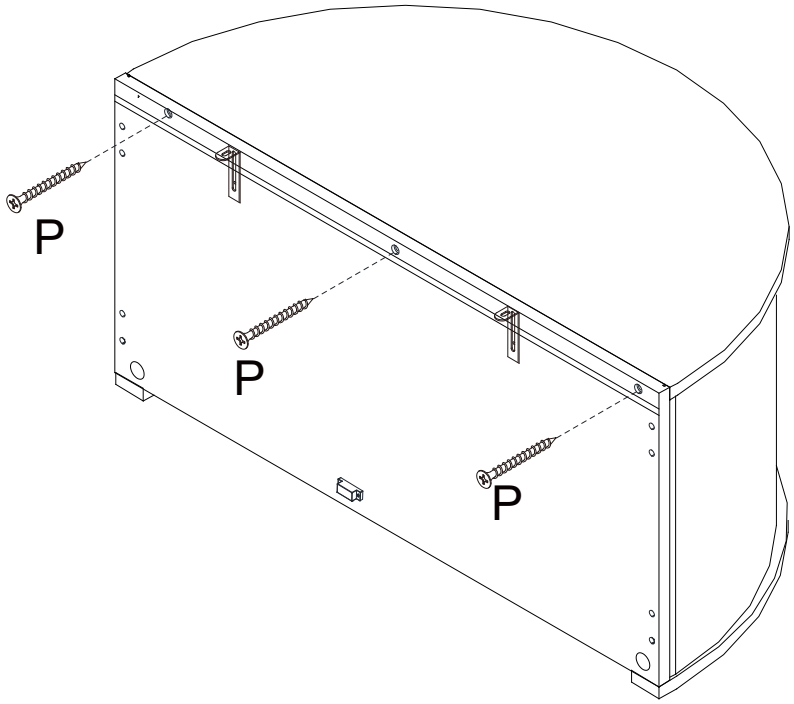

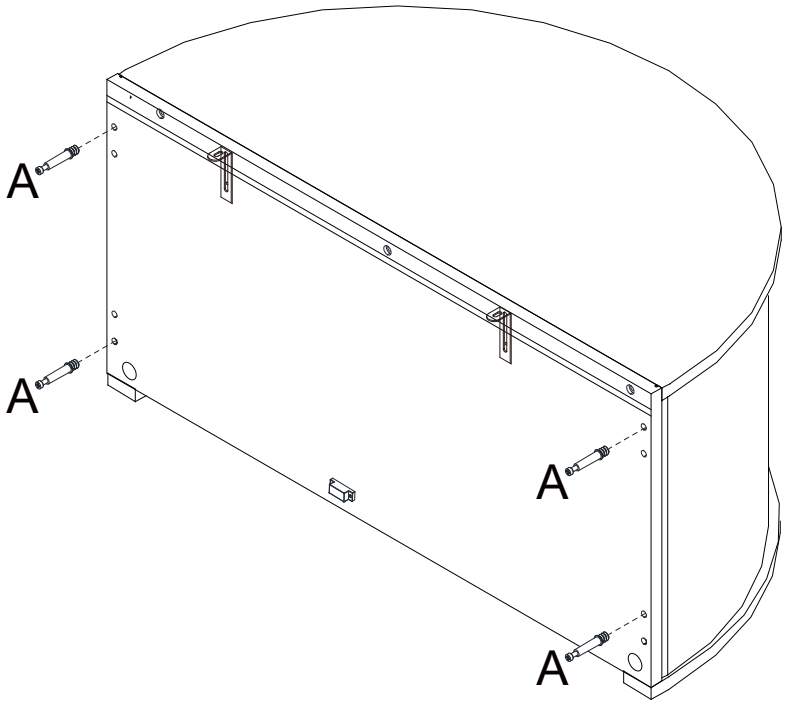

Step 16

B	x 4
	

L	x4
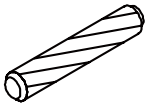	

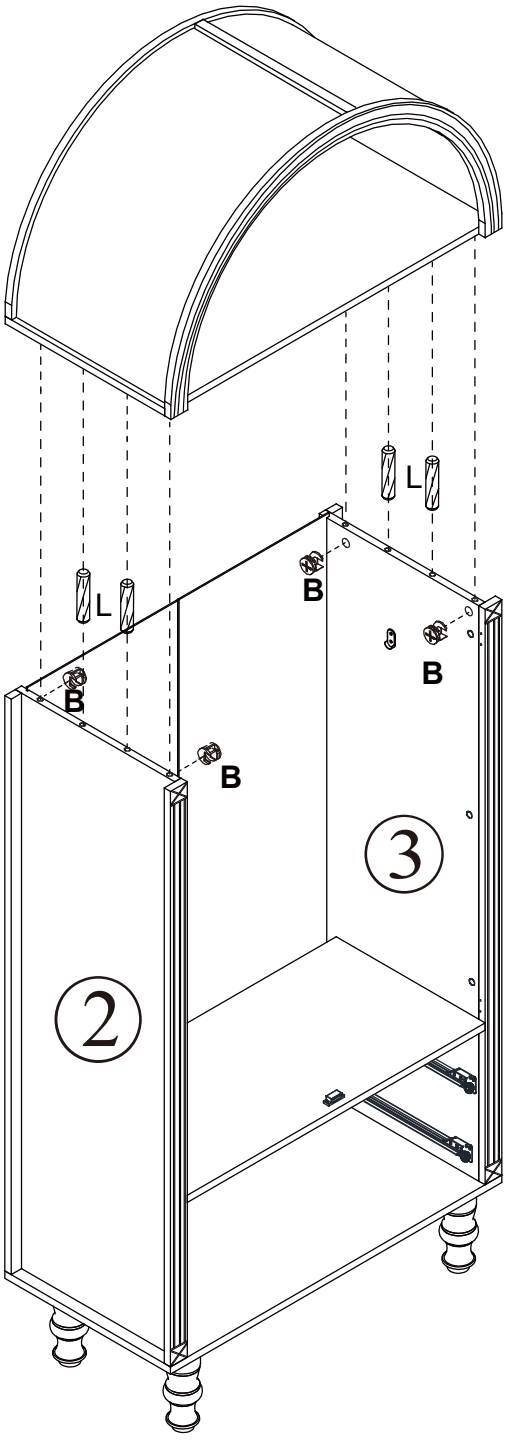

Step 17

G	x 4

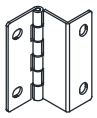

H	x2

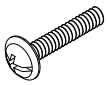

E	x12



I	x2



N	x4

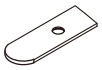

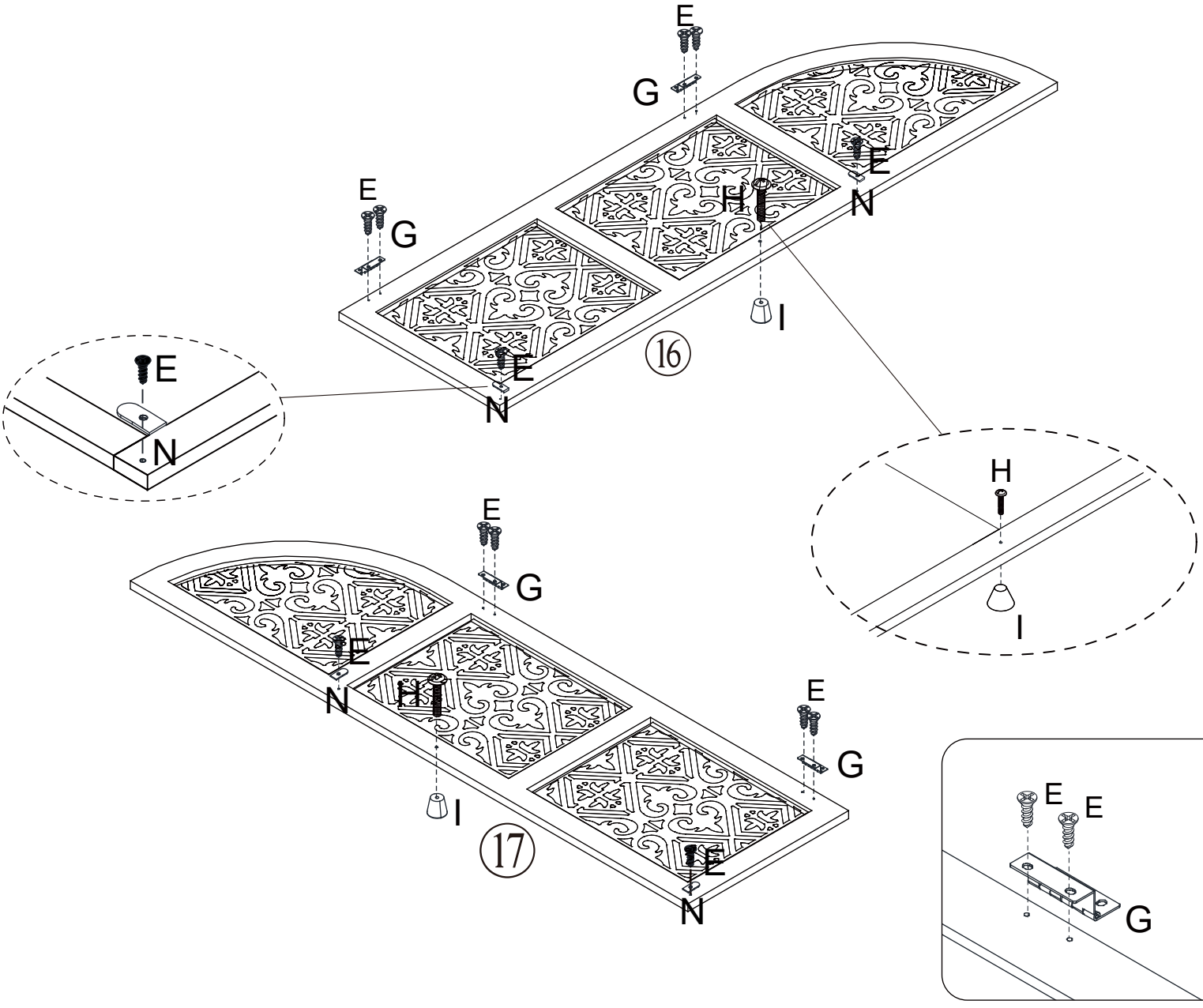

22

Step 18

E	x8
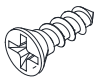	

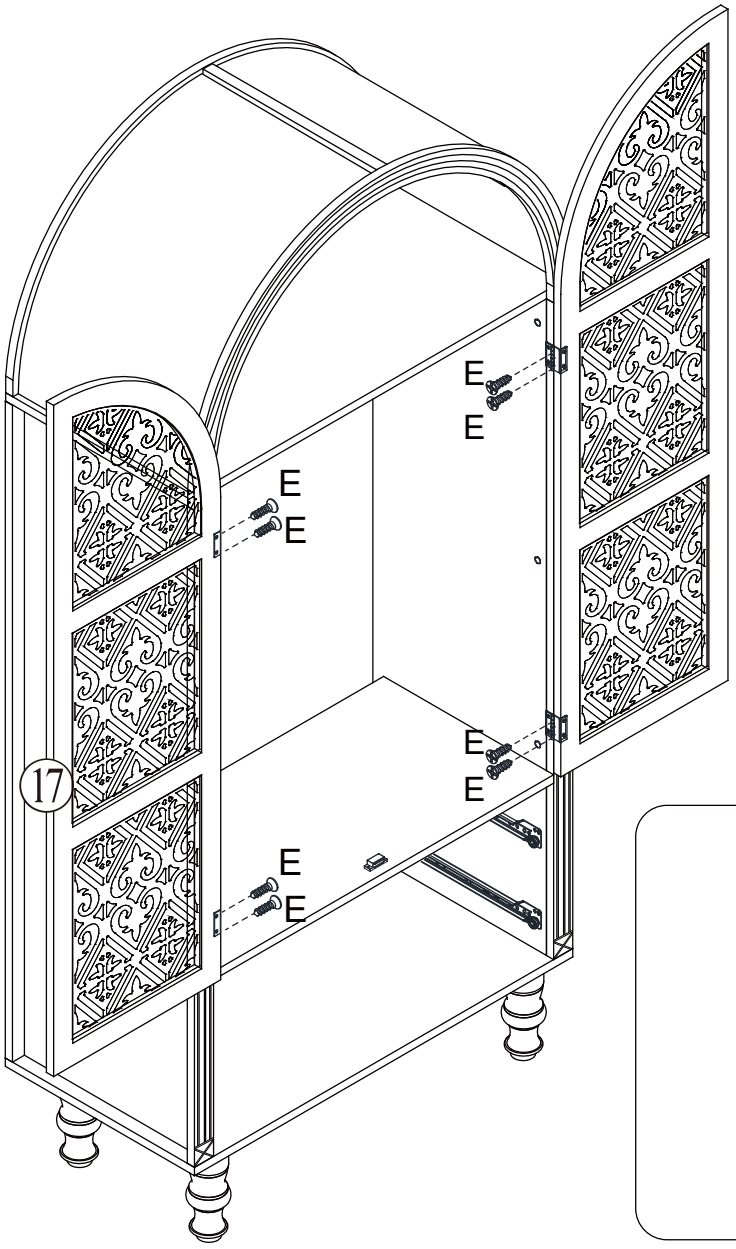

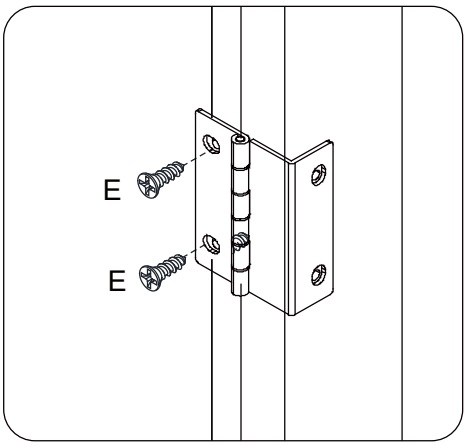

Step 19

A	x10

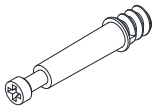

B	x10



C	x12

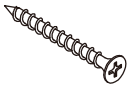

S	x4



I	x4



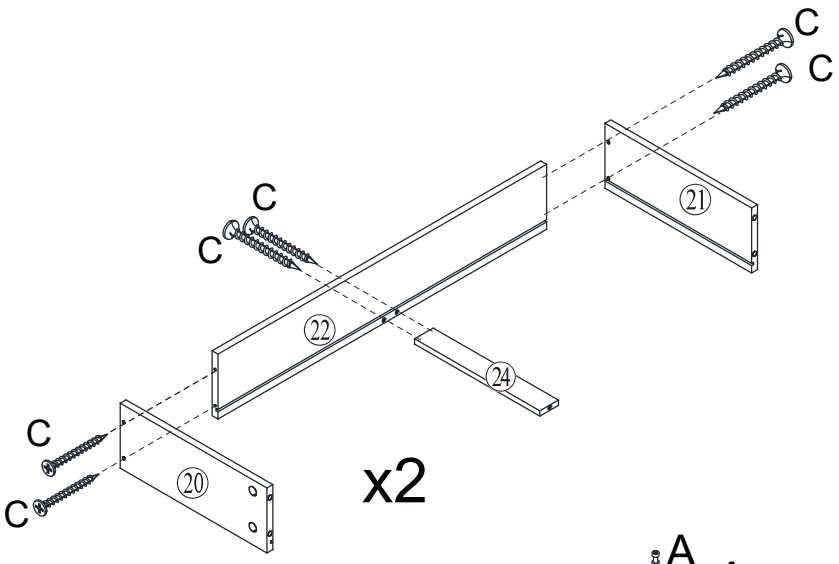

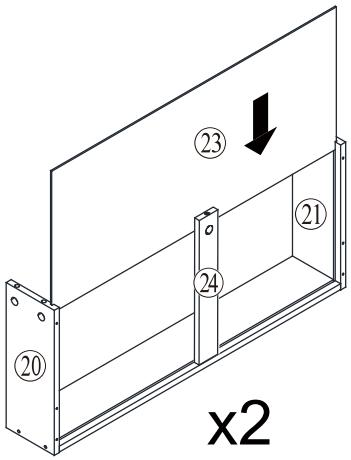

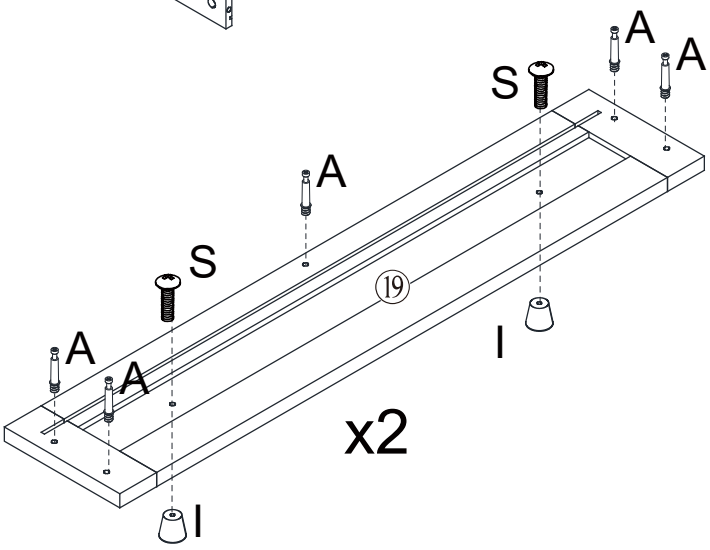

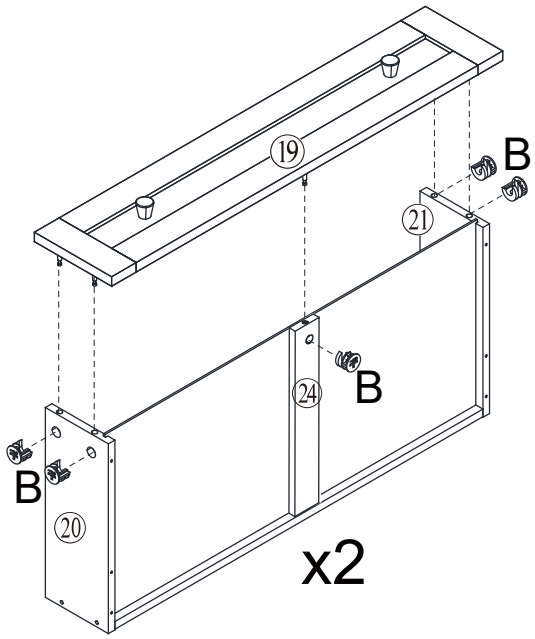

Step 20

E	x12
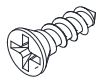	

R	x2
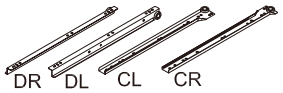	

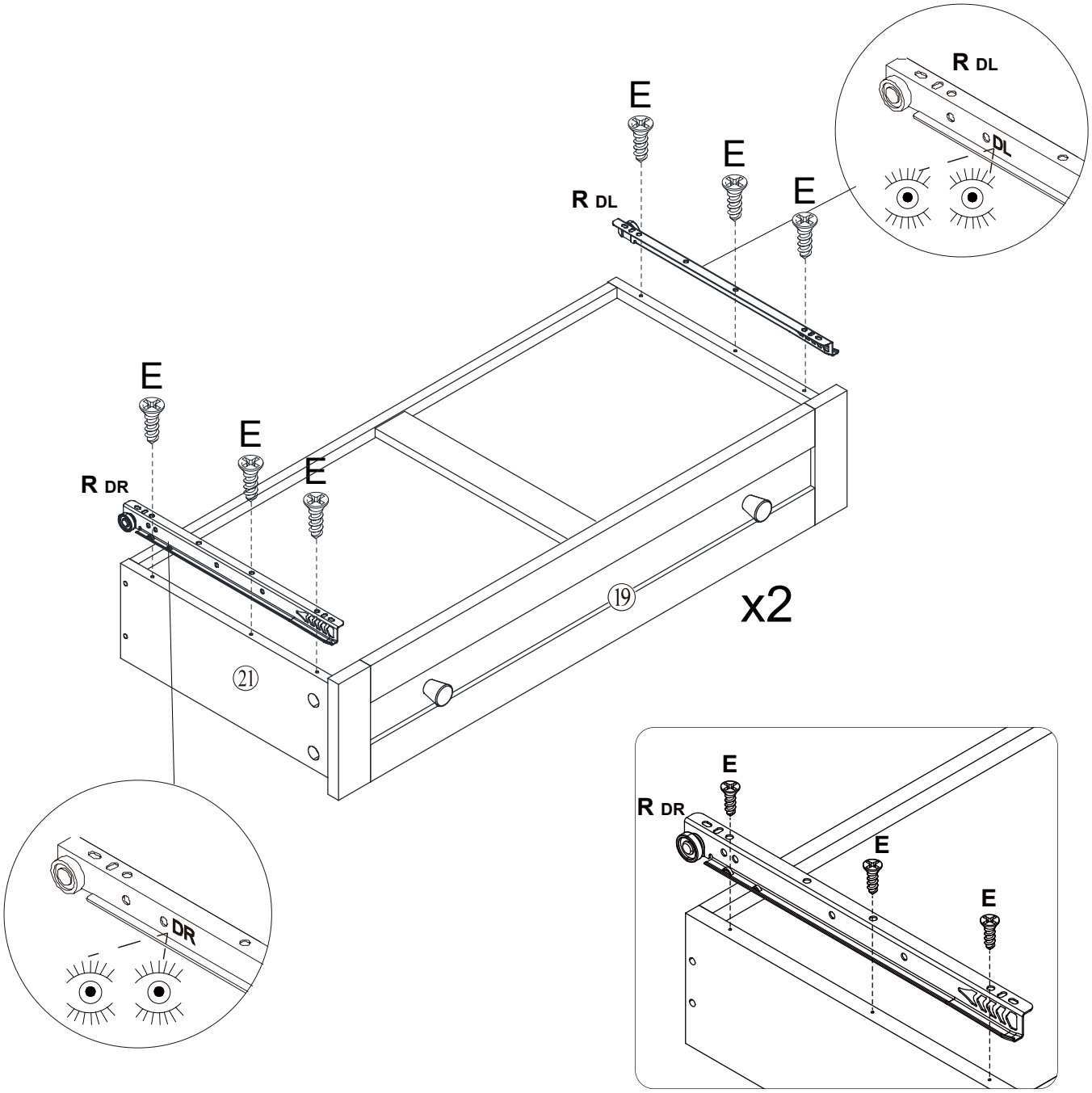

Step 21

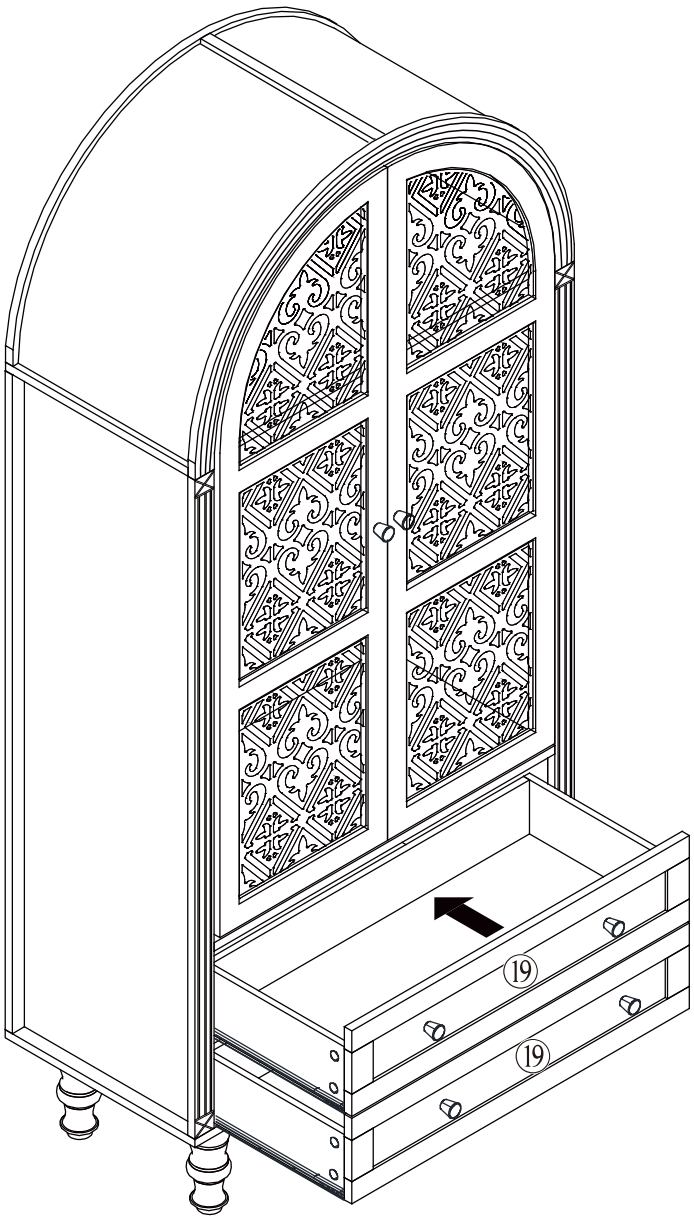

Step 22

F	x12



K	x12



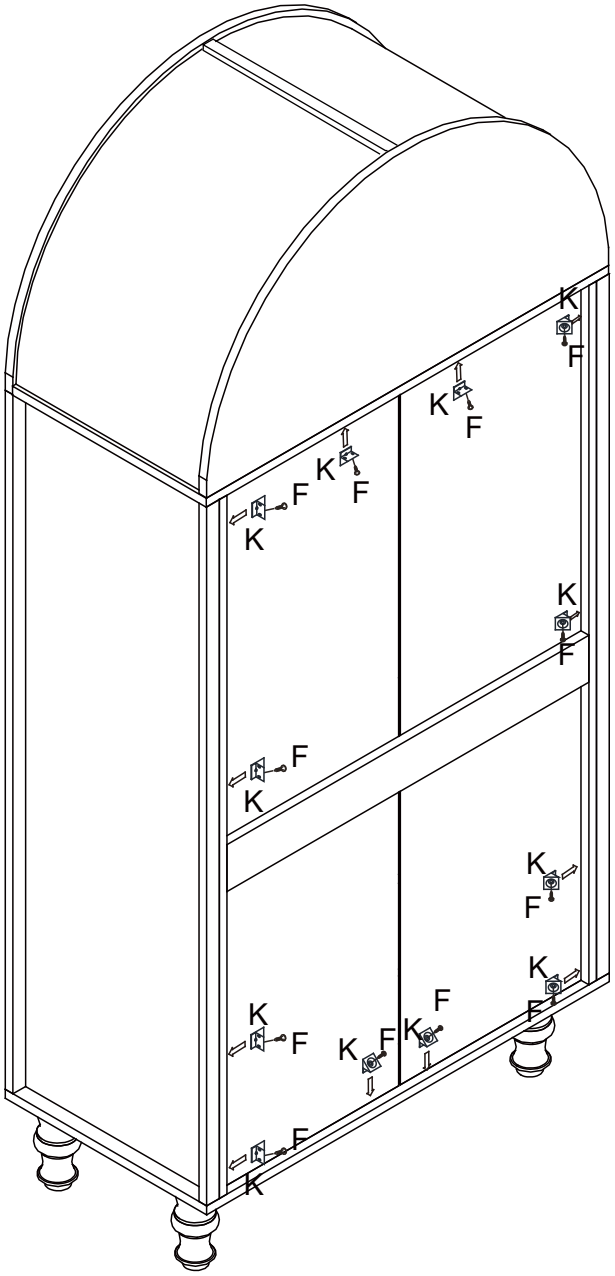

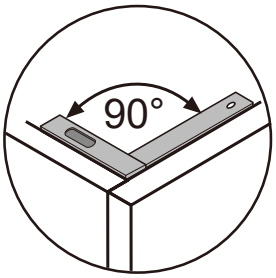

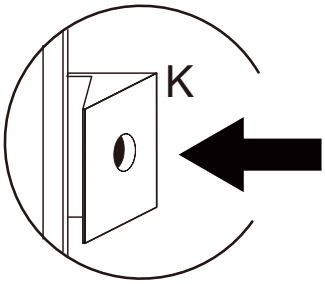

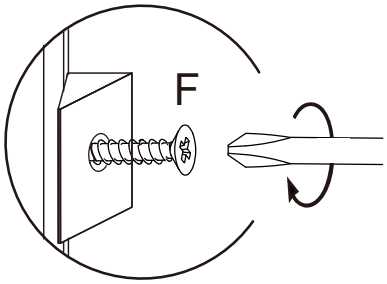

Step 23

J	x 2

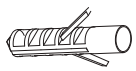

W	x2

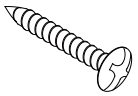

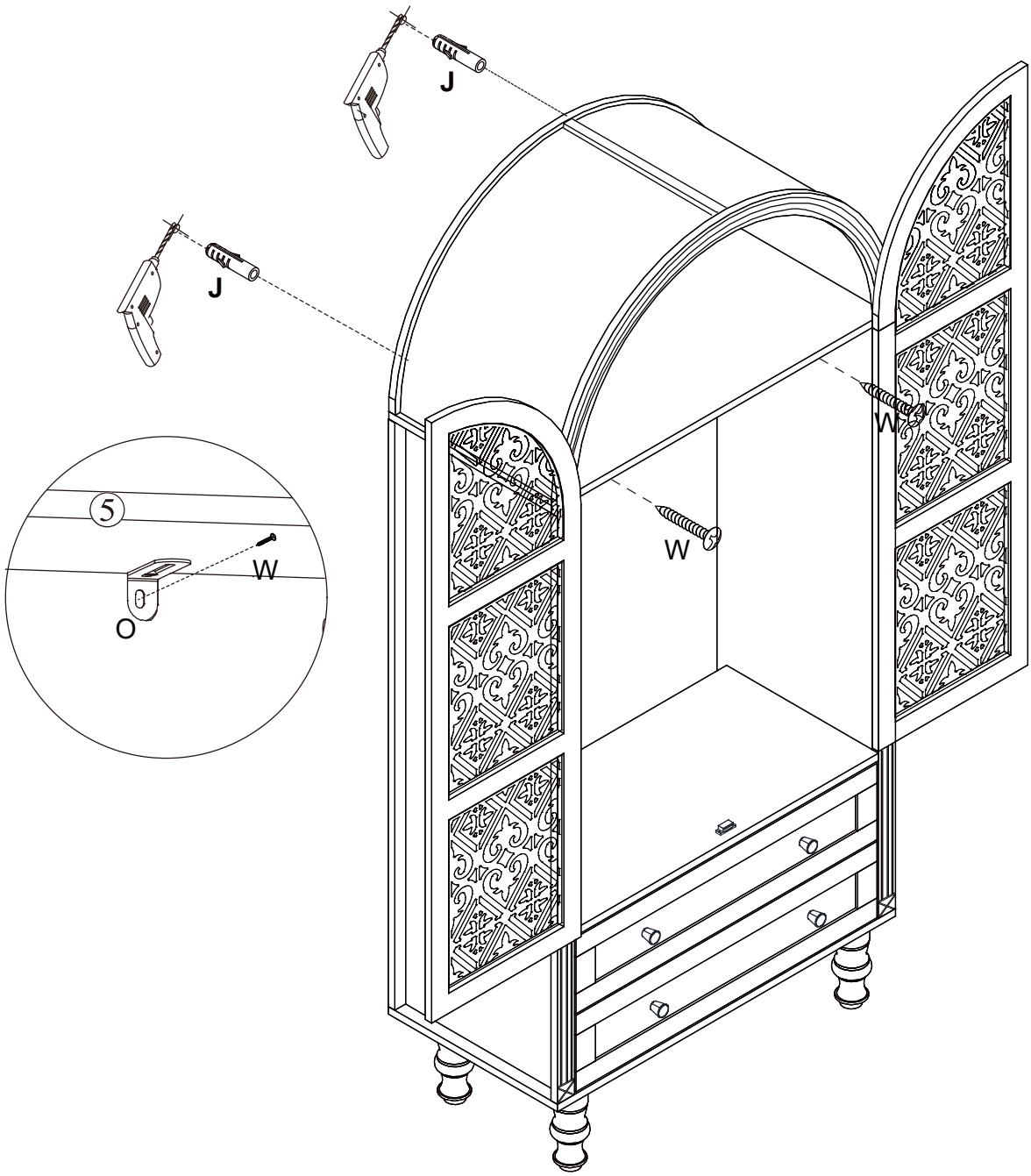

Step 24

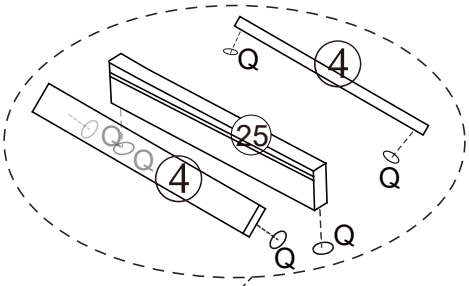

V	x1

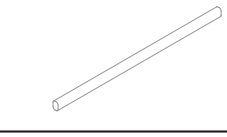

Q	x6



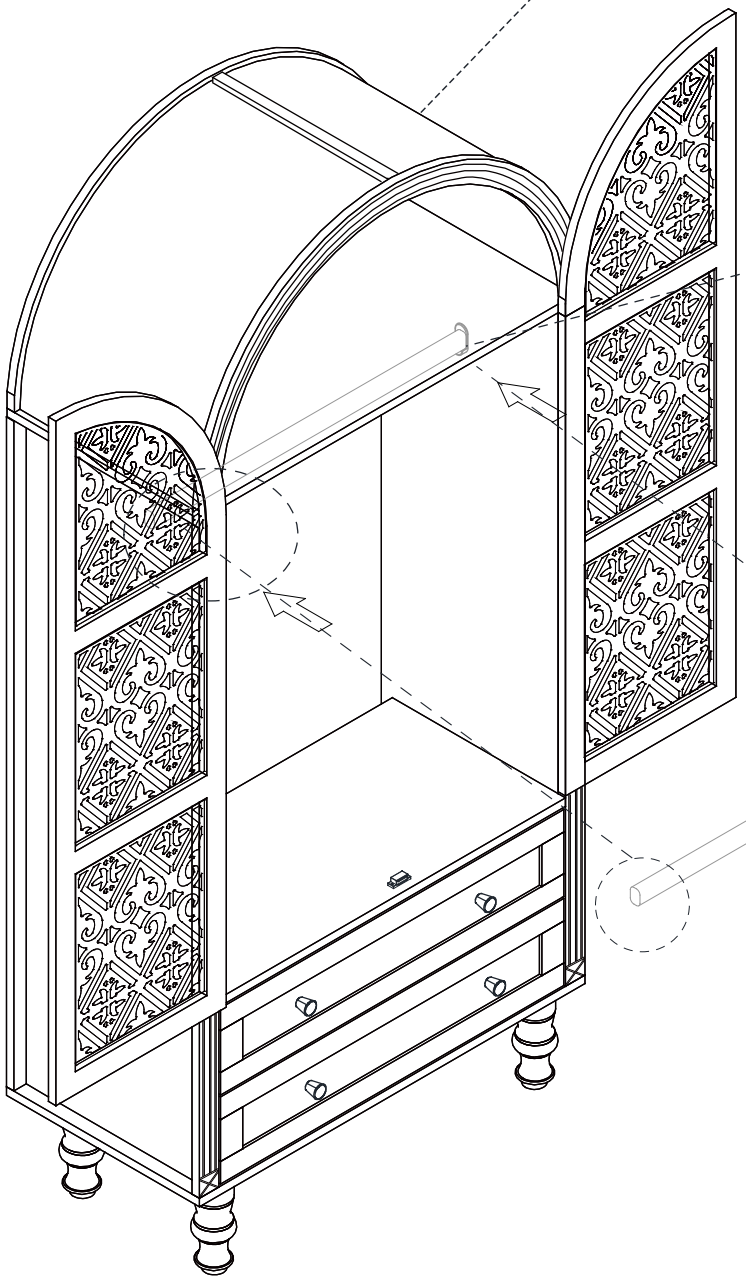

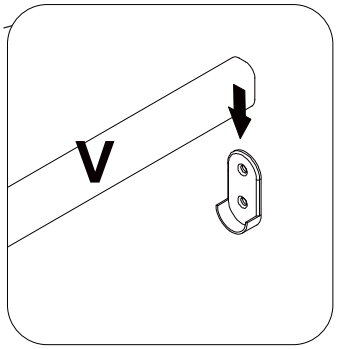

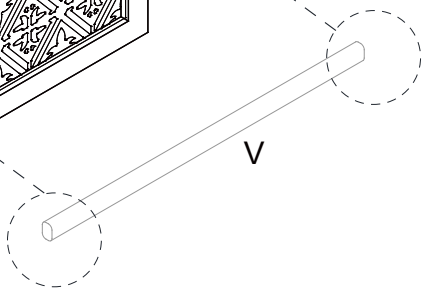

Proper Use

DO NOT use for commercial purposes

DO NOT use as a step stool or stand on table

DO NOT put hot serving liquid directly on the

DO NOT table top leave spilled liquid on the table top

DO NOT use table if damaged

DO NOT exceed weight limit

DO NOT make temporary repairs

DO NOT use outdoor

Dear Customer:

Thank you for purchasing our product, we wish you satisfy our service, if you have any further questions or any quality issues, please show the belows number and don't hesitate to contact our Customer Service People.:

W688202601

Richtige Verwendung

NICHT für kommerzielle Zwecke verwenden
NICHT als Trittstufe benutzen oder auf den Tisch steigen
Heiße Speiseflüssigkeiten NICHT direkt auf die Tischplatte stellen
Verschüttete Flüssigkeiten NICHT auf der Tischplatte belassen
Tisch NICHT verwenden, falls er beschädigt ist
Gewichtsbeschränkung NICHT überschreiten
Keine provisorischen Reparaturen durchführen
NICHT im Freien verwenden

Sehr geehrter Kunde:

Vielen Dank für den Kauf unseres Produkts. Wir hoffen, dass Sie mit unserem Service zufrieden sind. Falls Sie weitere Fragen haben oder Qualitätsprobleme auftreten, wenden Sie sich bitte an unseren Kundendienst unter der folgenden Nummer

W1441202601