ASSEMBLY INSTRUCTIONS
INSTRUCTIONS DE MONTAGE

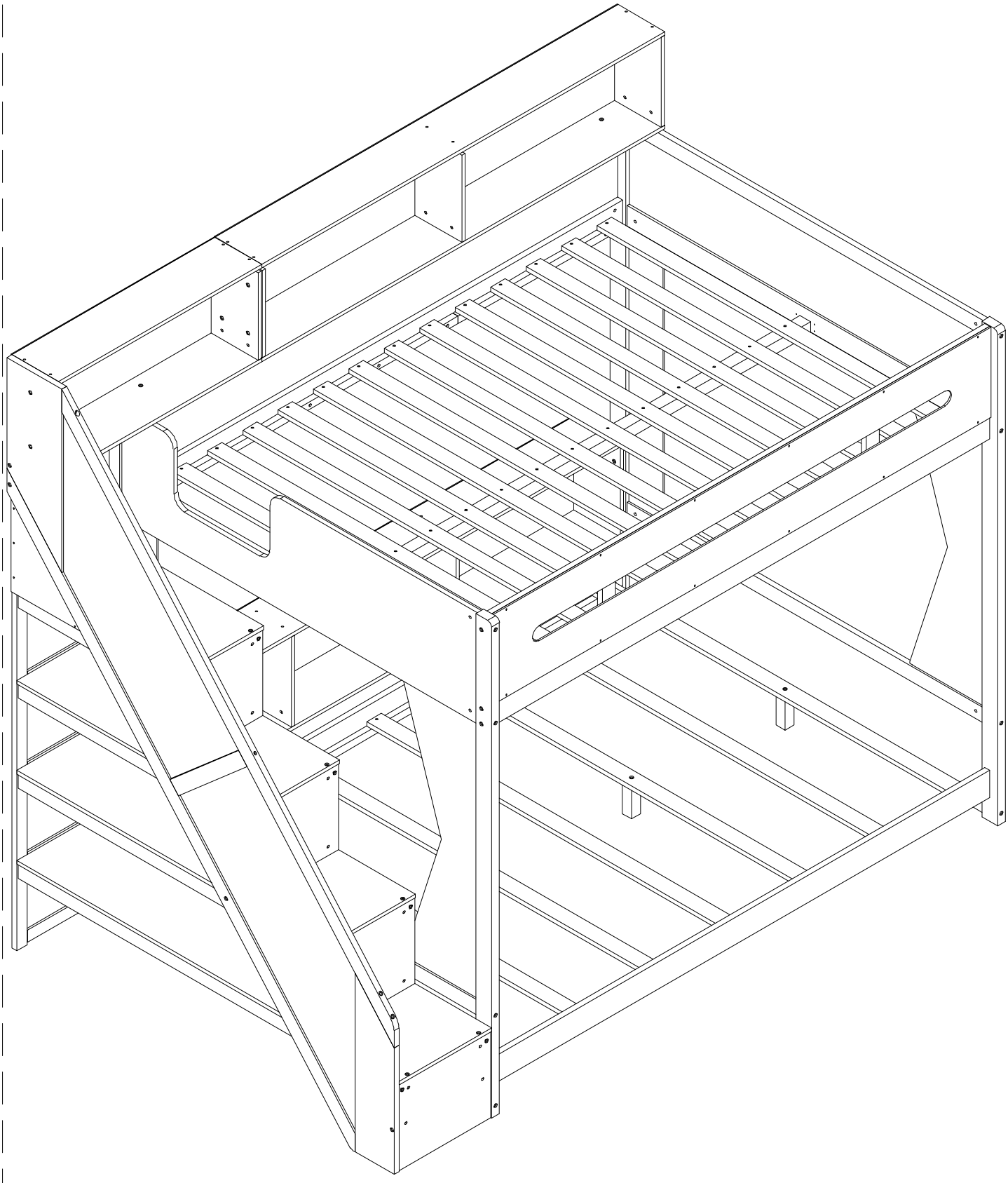

H00012

SAFETY WARNING

1. This bed is designed for use only mattress(es) meeting the following specifications on the upper bunk, and lower bunk

Bed Type	Length	Width	Thickness
Full Standard	74” - 75”	53 ½ ”	6"
Full Standard	74” - 75”	53 ½ ”	6"

2. Replacement parts, including additional guardrails, may be obtained from any of our (Yeuk Fung GQ International Limited Flat/RM 1602, 16F Multfield Commercial Centre, 426 Shanghai Street Mongkok KL 999077)
3. Follow the information on the warnings appearing on the upper bunk bed end structure and on the carton. Do not remove warning label from bed.
4. Always use the recommended size mattresses or mattress supports, or both, to help prevent the likelihood of entrapment or falls.
5. Surface of the mattress must be at least 5 in. (127 mm) below the upper edge of guardrails.
6. Do not allow children under 6 years of age to use the upper bunk.
7. Periodically check and ensure that the guardrail, ladder, and other components are in their proper position, free from damage, and that all connectors are tight.
8. Do not allow horseplay on or under the bed and prohibit jumping on the bed
9. Always use the ladder for entering and leaving the upper bunk.
10. Do not use substitute parts. Contact the manufacturer or dealer for replacement parts.
11. Use of a night light may provided added safety precaution for a child using the upper bunk.
12. Always use guardrails on both long sides of the upper bunk. If the bunk bed will be placed next to the wall, the guardrail that runs the full length of the bed should be placed against the wall to prevent entrapment between the bed and wall.
13. The use of water or sleep flotation mattresses is prohibited.
14. STRANGULATION HAZARD – Never attach or hang items to any part of the bunk bed that are not designed for use with the bed; for example, but not limited to, hook, belts and jump ropes.
15. Keep these instructions for future reference
16. We recommend assembling your bunk bed on a shipping carton to protect your floor or carpet
17. Be certain all staples are out of the box before beginning assembly on the shipping carton
18. Prohibit more than one person on upper bunk

AVERTISSEMENTS DE SÉCURITÉ

1. Ce lit est conçu pour être utilisé uniquement avec des matelas répondant aux spécifications suivantes sur la couchette supérieure. et la couchette ìnférieure.

Type de lit	Longueur	Largeur	Épaisseur
Norme complète	74po - 75po	53 ¹/²po	6po
Norme complète	74po - 75po	53 ¹/²po	6po

2. Des pièces de rechange, y compris des garde-corps supplémentaires, peuvent être obtenues auprès de l'un de nos (Yeuk Fung GQ International Limited Flat/RM 1602, 16F Multfield Commercial Centre, 426 Shanghai Street Mongkok KL 999077)

3. Suivez les informations figurant sur les avertissements figurant sur la structure d'extrémité du lit superposé supérieur et sur le carton. Ne retirez pas l'étiquette d'avertissement du lit.

4. Utilisez toujours des matelas ou des supports de matelas de taille recommandée, ou les deux, pour éviter tout risque de piégeage ou chutes.

5. La surface du matelas doit être à au moins 5 po (127 mm) sous le bord supérieur des barrières de sécurité.

6. Ne laissez pas les enfants de moins de 6 ans utiliser la couchette supérieure.

7. Vérifiez et assurez-vous périodiquement que le garde-corps, l'échelle et les autres composants sont dans leur position appropriée, exempt de dommages et que tous les connecteurs sont bien serrés.

8. Ne permettez pas les jeux brutaux sur ou sous le lit et interdisez de sauter sur le lit.

9. Utilisez toujours l'échelle pour entrer et sortir de la couchette supérieure.

10. N'utilisez pas de pièces de rechange. Contactez le fabricant ou le revendeur pour obtenir des pièces de rechange.

11. L'utilisation d'une veilleuse peut constituer une mesure de sécurité supplémentaire pour un enfant utilisant la couchette supérieure.

12. Utilisez toujours des barrières de sécurité sur les deux côtés longitudinaux du lit supérieur. Si le lit superposé doit être placé à côté du mur, la barrière de sécurité qui s'étend sur toute la longueur du lit doit être placée contre le mur pour éviter tout piégeage entre le lit et le mur.

13. L'utilisation de matelas à eau ou de matelas flottants pour le sommeil est interdite.

14. RISQUE D'ÉTRANGLEMENT - Ne jamais attacher ou suspendre des objets à une partie quelconque du lit superposé qui ne sont pas conçu pour être utilisé avec le lit ; par exemple, mais sans s'y limiter, un crochet, des ceintures et des cordes à sauter.

15. Conservez ces instructions pour référence ultérieure.

16. Interdire à plus d'une personne de dormir sur la couchette supérieure.

17. Nous vous recommandons d'assembler votre lit superposé sur le carton d'expédition pour protéger votre sol ou votre tapis.

18. Assurez-vous que toutes les agrafes sont sorties de la boîte avant de commencer l'assemblage sur le carton d'expédition.

Detail View - Vue détaillée

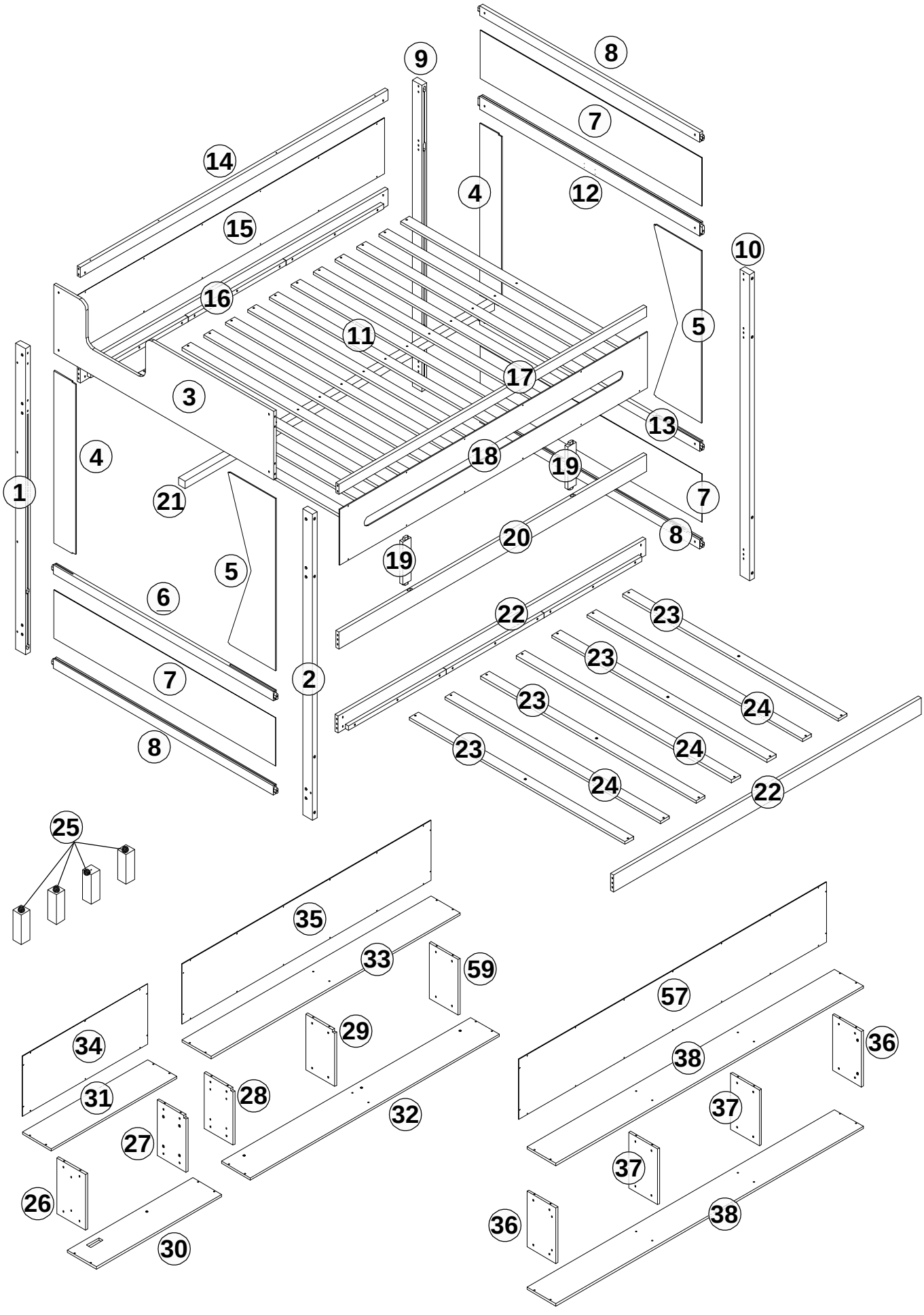

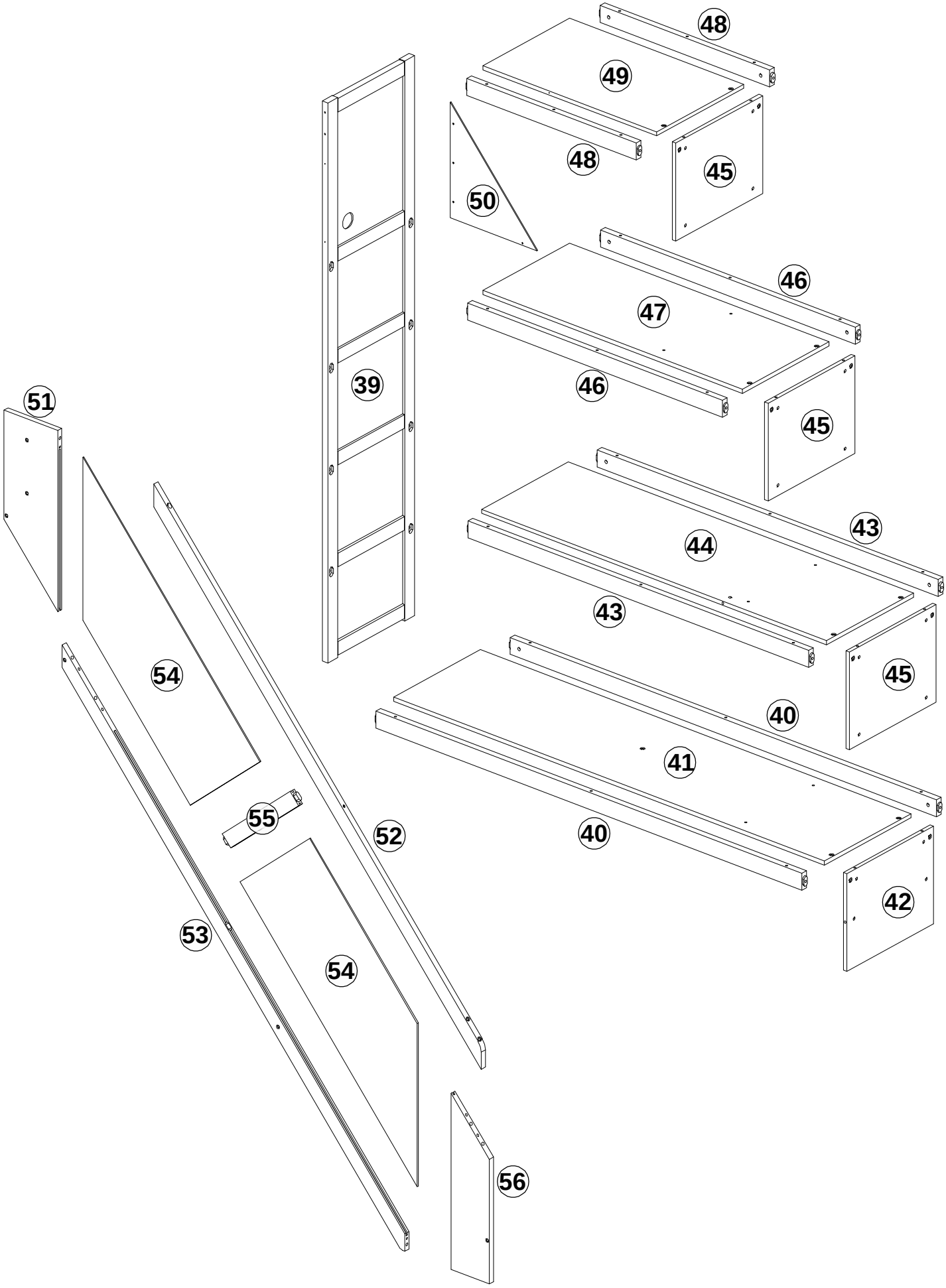
48
49
48
45
50
46
47
46
45
39
51
43
44
43
45
40
41
40
42
54
55
52
53
54
56

Part Lists - Listes de pièces : H00012 - 1

1 	2 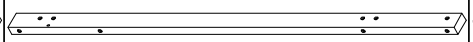	6 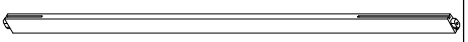
Bed Leg / Pied de lit 01 Pcs/pièces	Bed Leg / Pied de lit 01 Pcs/pièces	Side Rail / Traverse latérale 01 Pcs/pièces
8 	9 	10 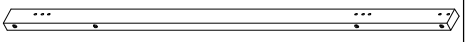
Side Rail / Traverse latérale 03 Pcs/pièces	Bed Leg / Pied de lit 01 Pcs/pièces	Bed Leg / Pied de lit 01 Pcs/pièces
12 	13 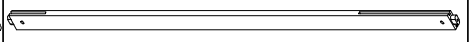	19 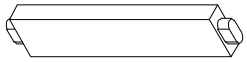
Side Rail / Traverse latérale 01 Pcs/pièces	Side Rail / Traverse latérale 02 Pcs/pièces	Front Stile / Montant avant 02 Pcs/pièces
25 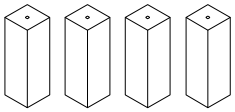	26 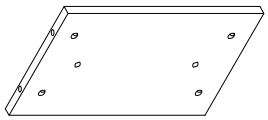	27 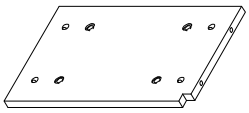
Support Leg / Pied de support 04 Pcs/pièces	Shelf Panel / Panneau d'étagère 01 Pcs/pièces	Shelf Panel / Panneau d'étagère 01 Pcs/pièces
28 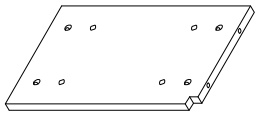	29 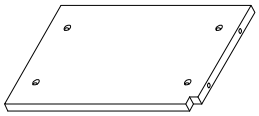	30 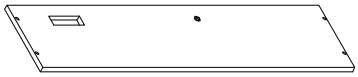
01 Pcs/pièces	Shelf Panel / Panneau d'étagère 01 Pcs/pièces	Bottom Panel / Panneau inférieur 01 Pcs/pièces
31 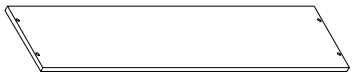	32 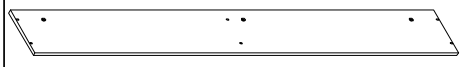	33 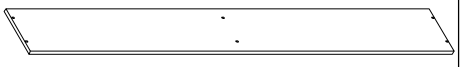
Top Panel / Panneau supérieur 01 Pcs/pièces	Bottom Panel / Panneau inférieur 01 Pcs/pièces	Top Panel / Panneau supérieur 01 Pcs/pièces
36 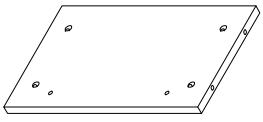	37 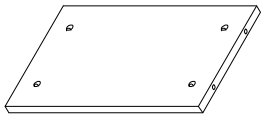	38 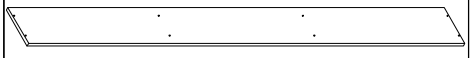
Shelf Panel / Panneau d'étagère 02 Pcs/pièces	Shelf Panel / Panneau d'étagère 02 Pcs/pièces	Bottom Panel / Panneau inférieur 02 Pcs/pièces
40 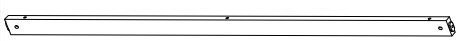	43 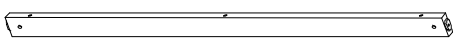	46 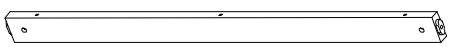
Panel Support Rail / Traverse de support du panneau 02 Pcs/pièces	Panel Support Rail / Traverse de support du panneau 02 Pcs/pièces	Panel Support Rail / Traverse de support du panneau 02 Pcs/pièces

48	52	53
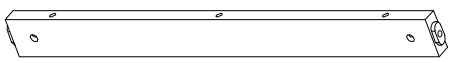		
Panel Support Rail / Traverse de support du panneau 02 Pcs/pièces	Diagonal Rail / Traverse diagonale 01 Pcs/pièces	Diagonal Rail / Traverse diagonale 01 Pcs/pièces
55	**59**	**N**
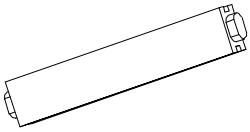	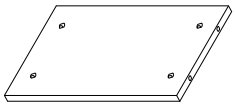	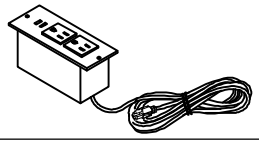
Divider Stile / Montant de séparation 01 Pcs/pièces	Shelf Panel / Panneau d'étagère 01 Pcs/pièces	Power outlet/Prise électrique (1 pc/pièce)
K **K1** **K2**		
		
LED light set / Ensemble de lumières LED 01 Set/ensemple		

Part Lists - Listes de pièces : H00012 - 2

5 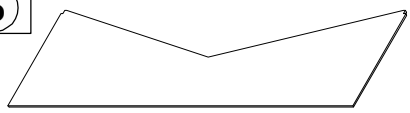	11 	14 
Side Panel / Panneau latéral 02 Pcs/pièces	Bed Slat / Latte de lit 14 Pcs/pièces	Rear Guardrail / Garde-corps arrière 01 Pcs/pièces
15 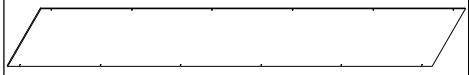	16 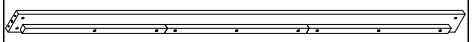	17 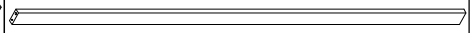
Side Panel / Panneau latéral 01 Pcs/pièces	Bed Rail / Traverse de lit 01 Pcs/pièces	Front Guardrail / Garde-corps avant 01 Pcs/pièces
18 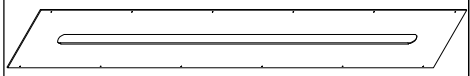	20 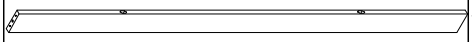	21 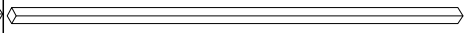
Decorative Panel / Panneau décoratif 01 Pcs/pièces	Front Rail / Traverse avant 01 Pcs/pièces	Slat Support / Support de lattes 01 Pcs/pièces
22 	34 	35 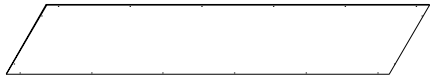
Lower Rail / Traverse inférieure 02 Pcs/pièces	Side Panel / Panneau latéral 01 Pcs/pièces	Side Panel / Panneau latéral 01 Pcs/pièces
39 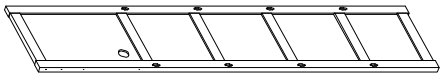	57 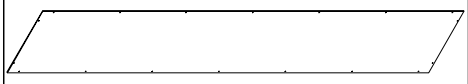	
Stair Frame / Cadre d’escalier 01 Pcs/pièces	Side Panel / Panneau latéral 01 Pcs/pièces	

Part Lists - Listes de pièces : H00012 - 3

3 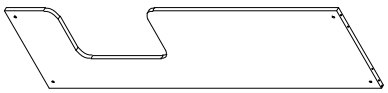	4 	7 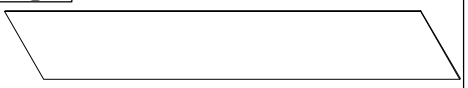
Side Panel / Panneau latéral 01 Pcs/pièces	Side Panel / Panneau latéral 02 Pcs/pièces	Side Panel / Panneau latéral 03 Pcs/pièces
23 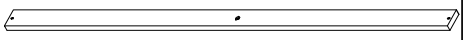	24 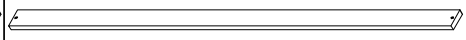	41 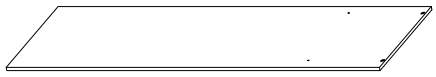
Bed Slat / Latte de lit 04 Pcs/pièces	Bed Slat / Latte de lit 03 Pcs/pièces	Step Board / Planche de marche 01 Pcs/pièces
42 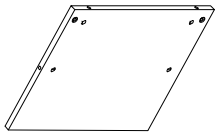	44 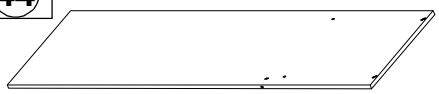	45 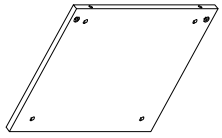
Shelf Panel / Panneau d’étagère 01 Pcs/pièces	Step Board / Planche de marche 01 Pcs/pièces	Shelf Panel / Panneau d’étagère 03 Pcs/pièces
47 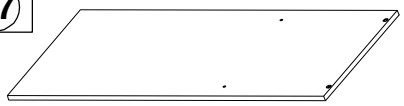	49 	50 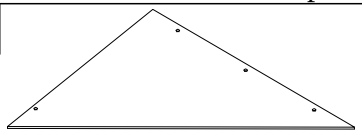
Step Board / Planche de marche 01 Pcs/pièces	Step Board / Planche de marche 01 Pcs/pièces	Cladding Panel / Panneau de revêtement 01 Pcs/pièces
51 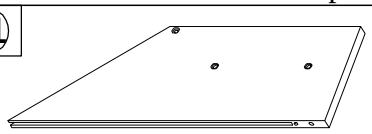	54 	56 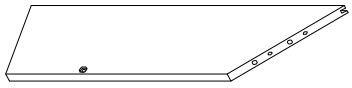
Support Panel / Panneau de support 01 Pcs/pièces	Support Panel / Panneau de support 02 Pcs/pièces	Support Panel / Panneau de support 01 Pcs/pièces

Hardware Lists - Listes de matériel : H00012 - 1

A 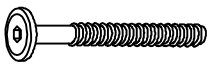 Ø1/4"*100mm	**B**  Ø1/4"*9.5*12mm	**C** 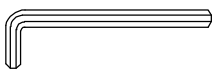 K4mm
Hex-Head bolt/Boulon à tête hexagonale (16 pcs/pièces)	Hex-Head bolt/Boulon à tête hexagonale (109 pcs/pièces)	Allen key/Clé Allen (2pcs/pièces)
D  Ø1/4"*70mm	**E** 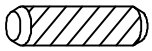 Ø10*30mm	**F**  Ø1/4"*55mm
Hex-Head bolt/Boulon à tête hexagonale (21 pcs/pièces)	Wood dowel/Cheville en bois (18 pcs/pièces)	Hex-Head bolt/Boulon à tête hexagonale (66 pcs/pièces)
G  #4*30mm	**I**  Ø1/4"*20mm	**J**  Ø1/4"*15mm
Screw/Vis (56pcs/pièces)	Hex-Head bolt/Boulon à tête hexagonale (6 pcs/pièces)	Nut/Noix (6pcs/pièces)
M 	**L** 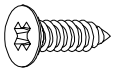 #3.5*15mm	**T** 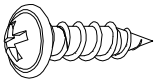 #3.5*15mm
Pass /Passe (4 pcs/pièces)	Screw/Vis (24pcs/pièces)	Screw/Vis (44pcs/pièces)
P 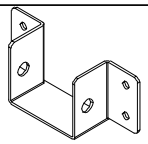 Pass U/Passe U (2pcs/pièces)	**Q** 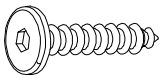 Ø6*35mm	**W** 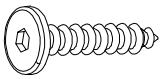 Ø6*50mm
	Screw/Vis (6pcs/pièces)	Screw/Vis (12pcs/pièces)
U 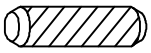 Ø8*30mm	**V**  #4*60mm	**X**  Ø1/4"*90mm
Wood dowel/Cheville en bois (28 pcs/pièces)	Screw/Vis (2pcs/pièces)	Hex-Head bolt/Boulon à tête hexagonale (6 pcs/pièces)
Z  #4*20mm	**R** 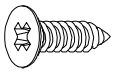 #3.5*12mm	
Screw/Vis (24pcs/pièces)	Screw/Vis (2pcs/pièces)	

ASSEMBLY TOOLS REQUIRED (NOT INCLUDED)

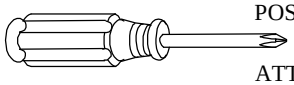

PLEASE BE CAREFUL DO NOT DAMAGE THE HOLE POSITION WHEN YOU USE POWER TOOLS !

ATTENTION À NE PAS ENDOMMAGER LA POSITION DU TROU LORSQUE VOUS UTILISEZ DES OUTILS ÉLECTRIQUES !

Step/Étape 01

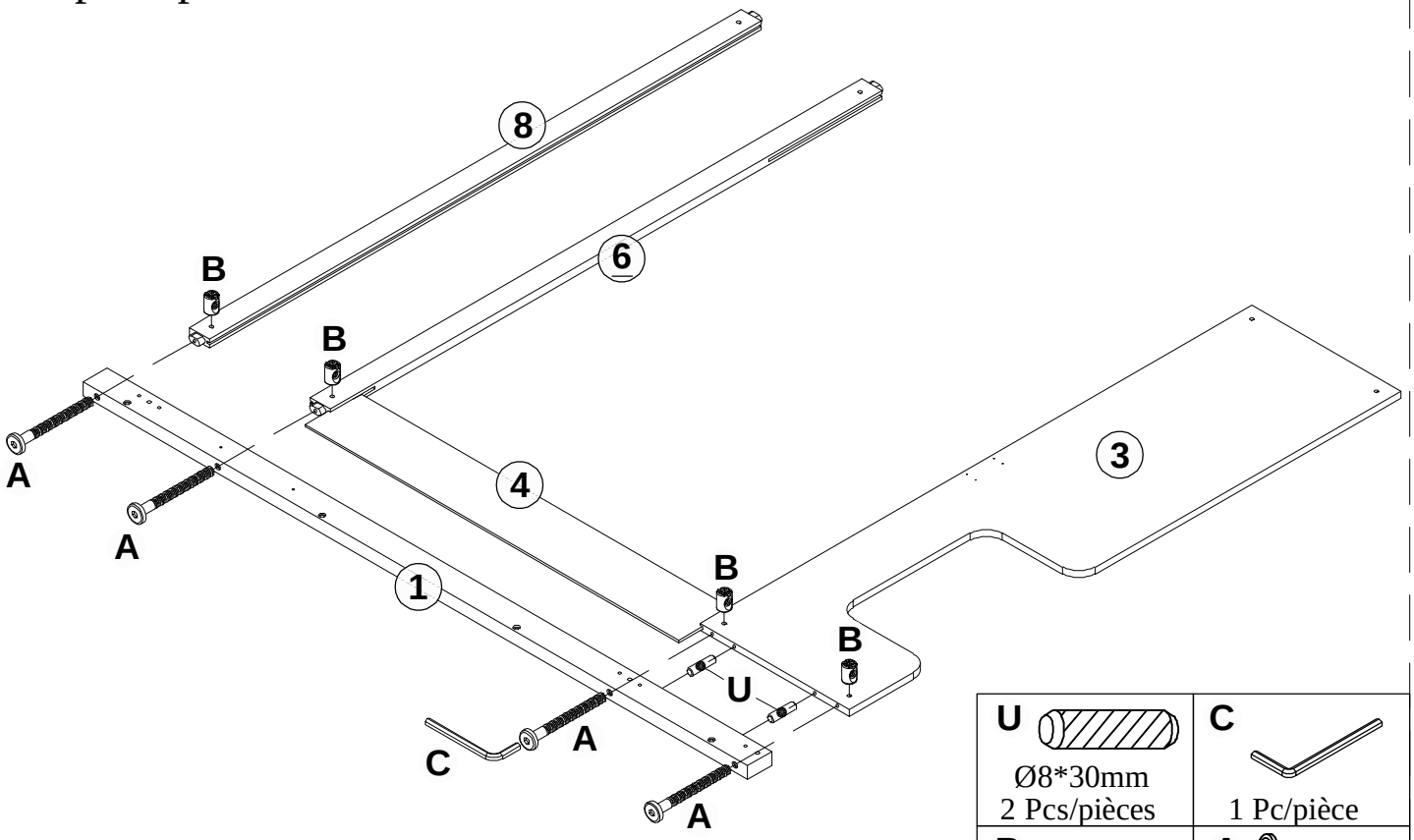

U Ø8*30mm 2 Pcs/pièces	C 1 Pc/pièce
B 4 Pcs/pièces	A 1/4"*100mm 4 Pcs/pièces

Step/Étape 02

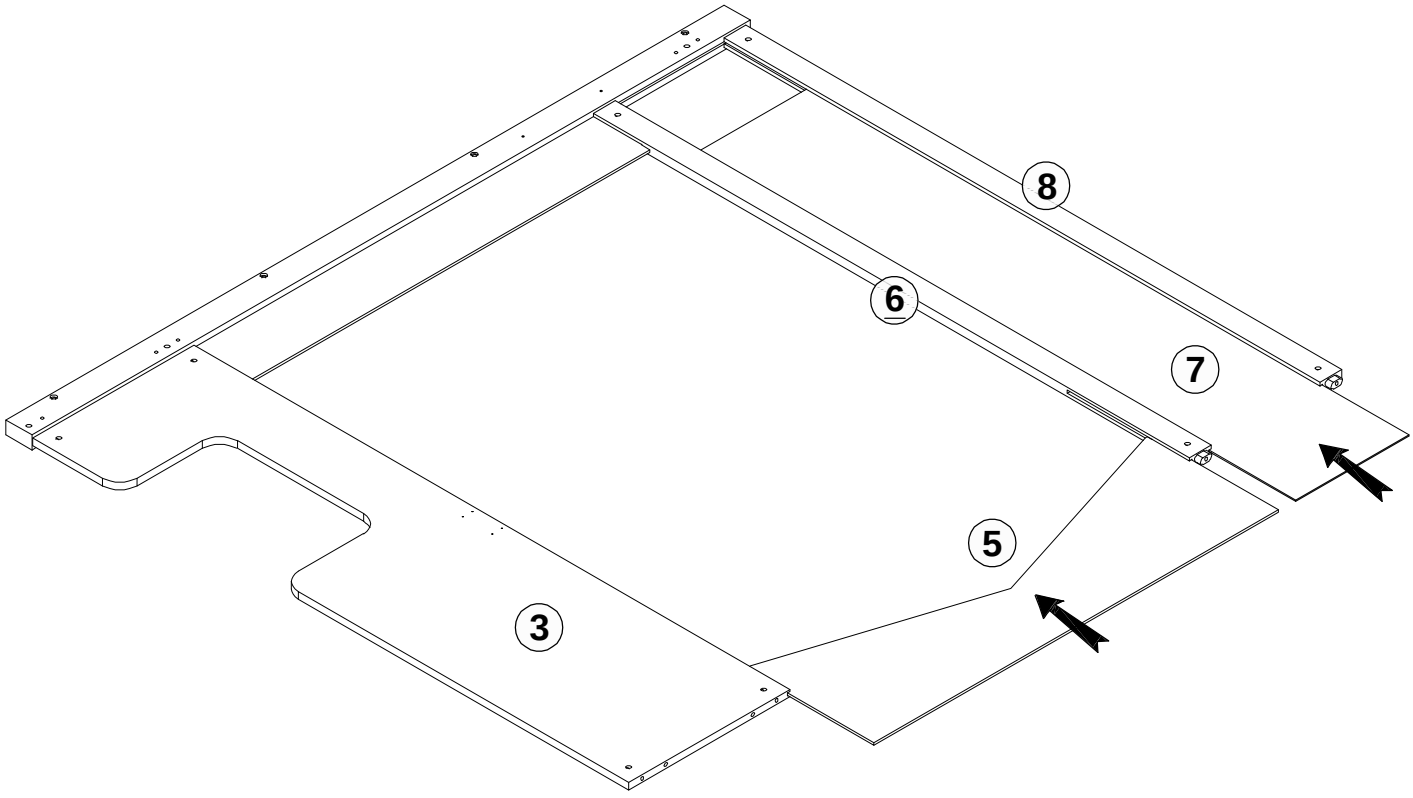

Step/Étape 03

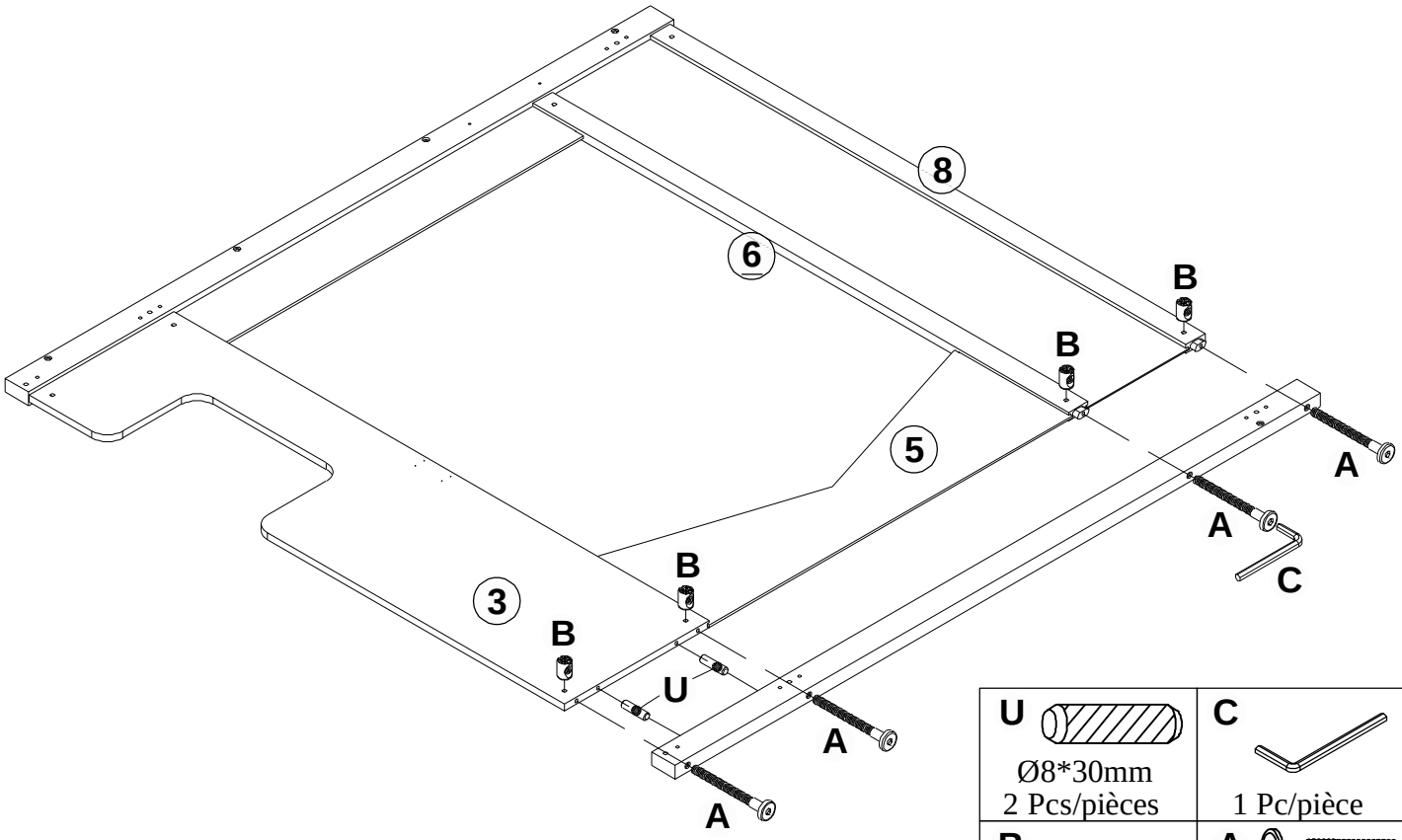

U Ø8*30mm 2 Pcs/pièces	C 1 Pc/pièce
B 4 Pcs/pièces	A 1/4"*100mm 4 Pcs/pièces

Step/Étape 04

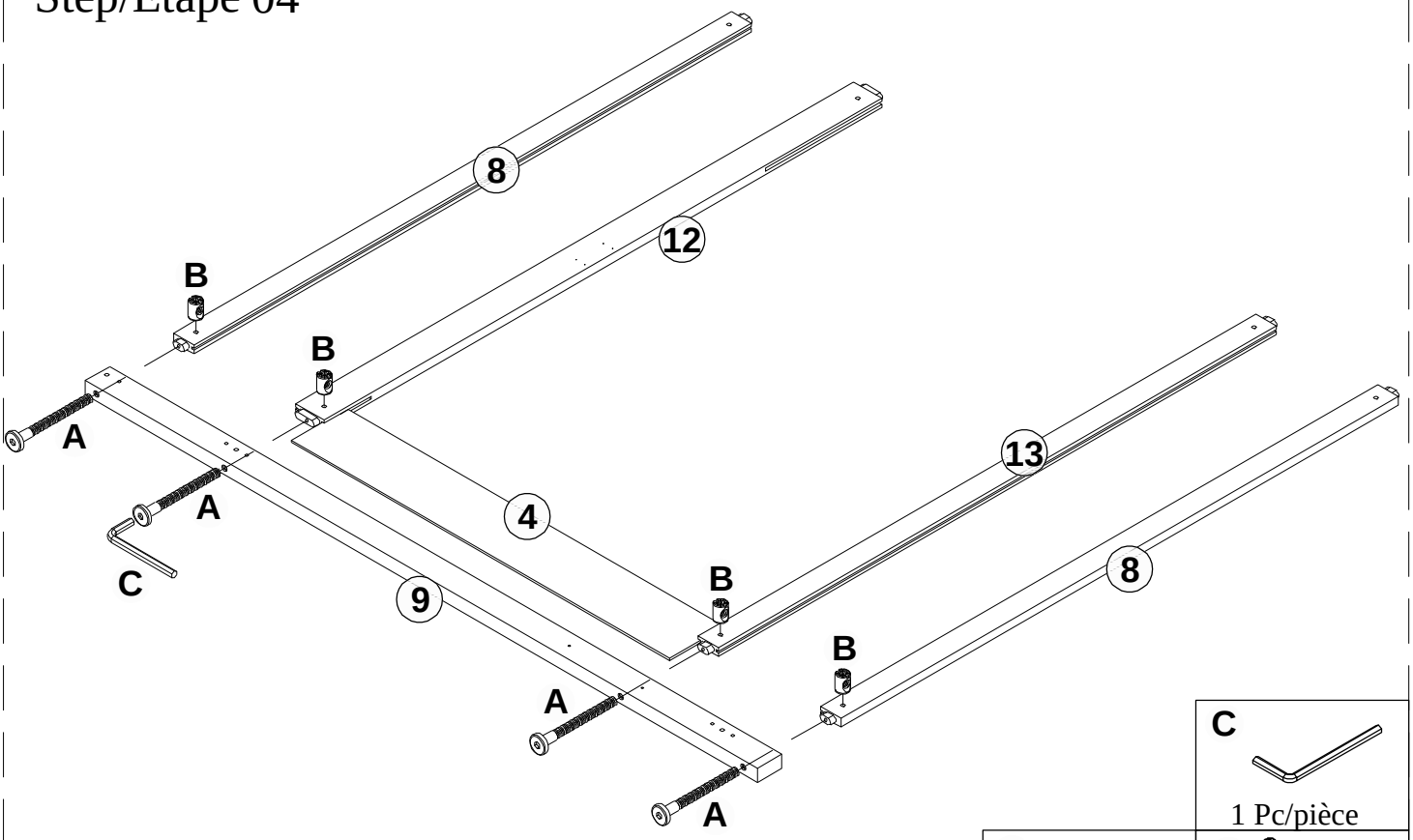

	C 1 Pc/pièce
B 4 Pcs/pièces	A 1/4"*100mm 4 Pcs/pièces

Step/Étape 05

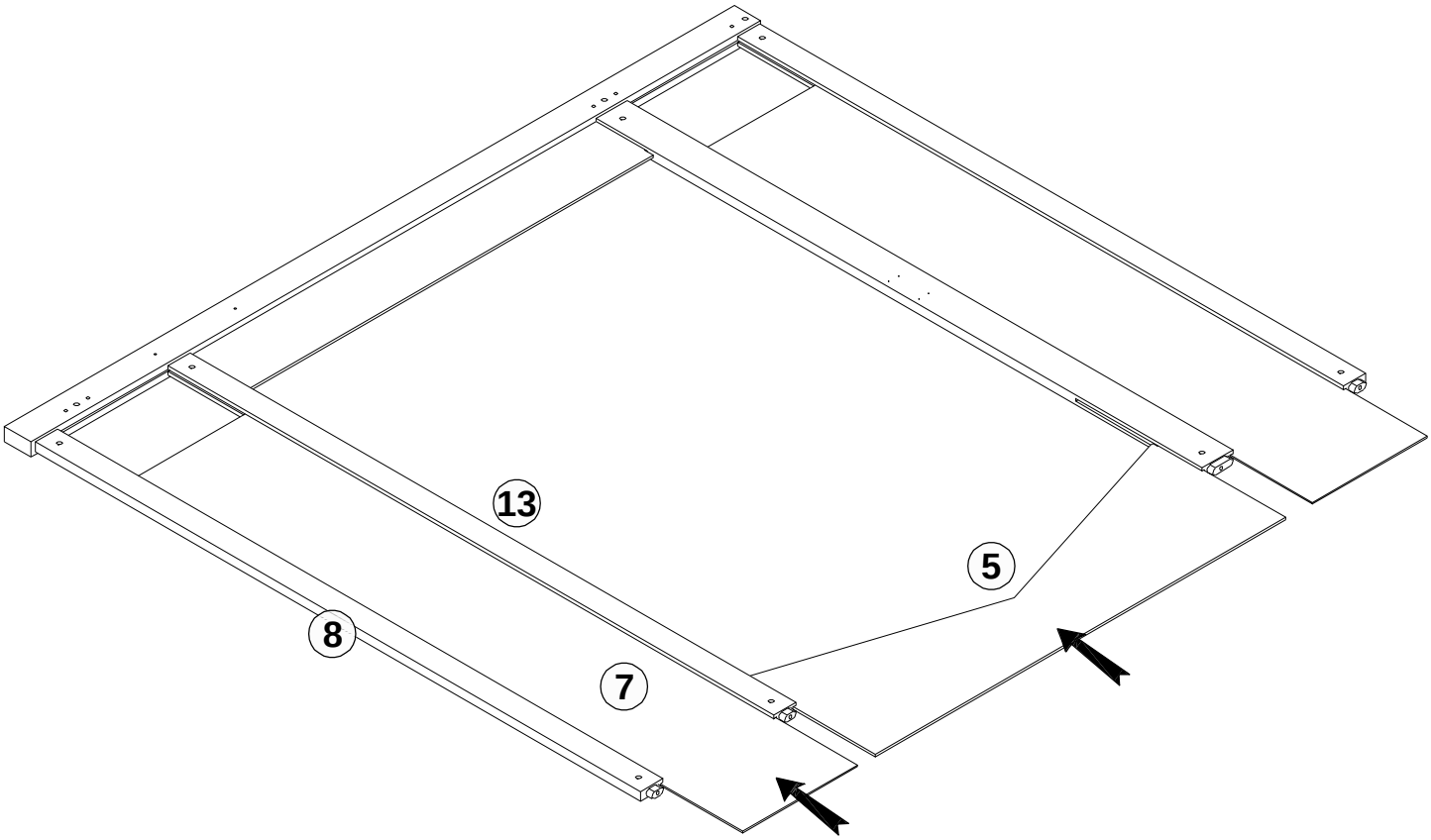

Step/Étape 06

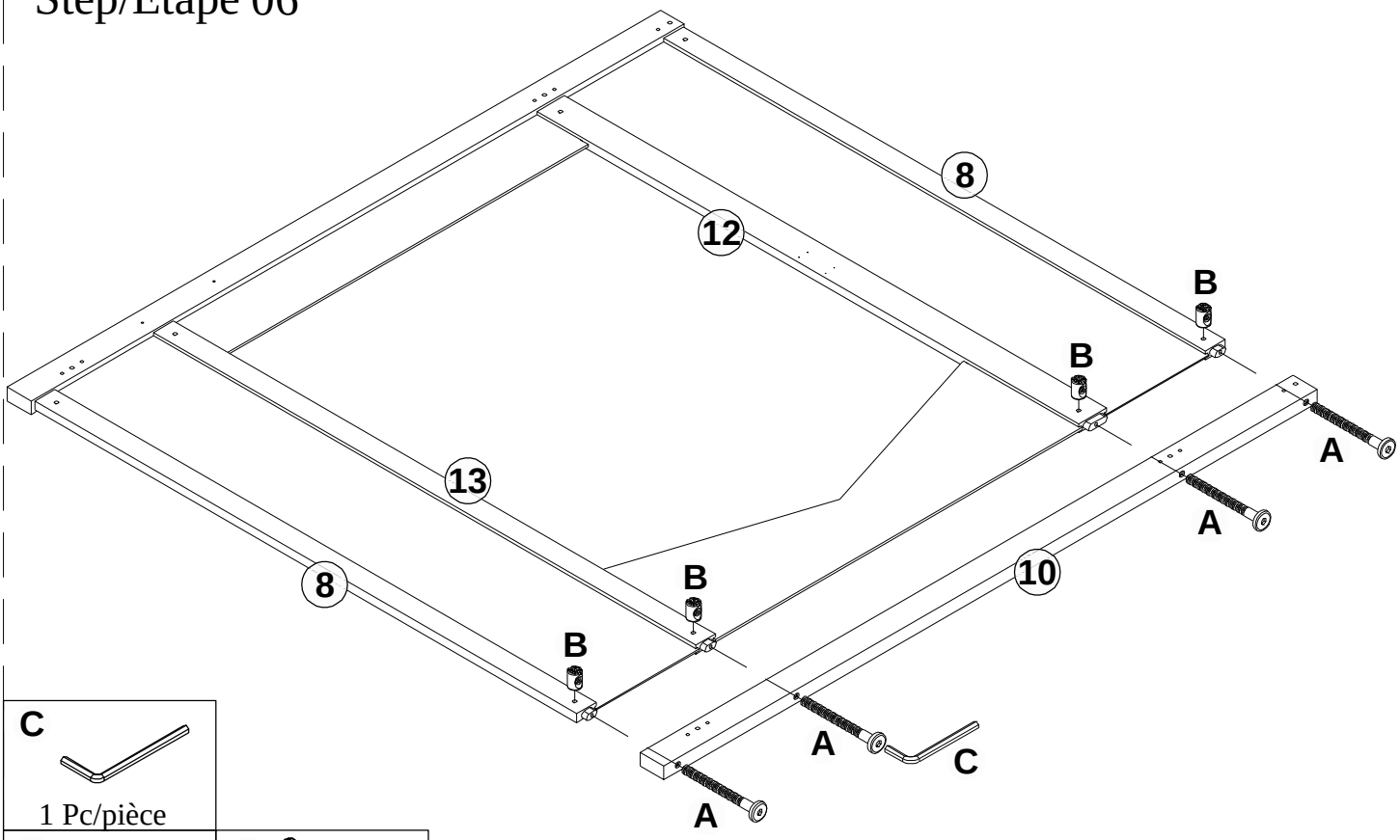

C 1 Pc/pièce	
B 4 Pcs/pièces	**A** 1/4"*100mm 4 Pcs/pièces

Step/Étape 07

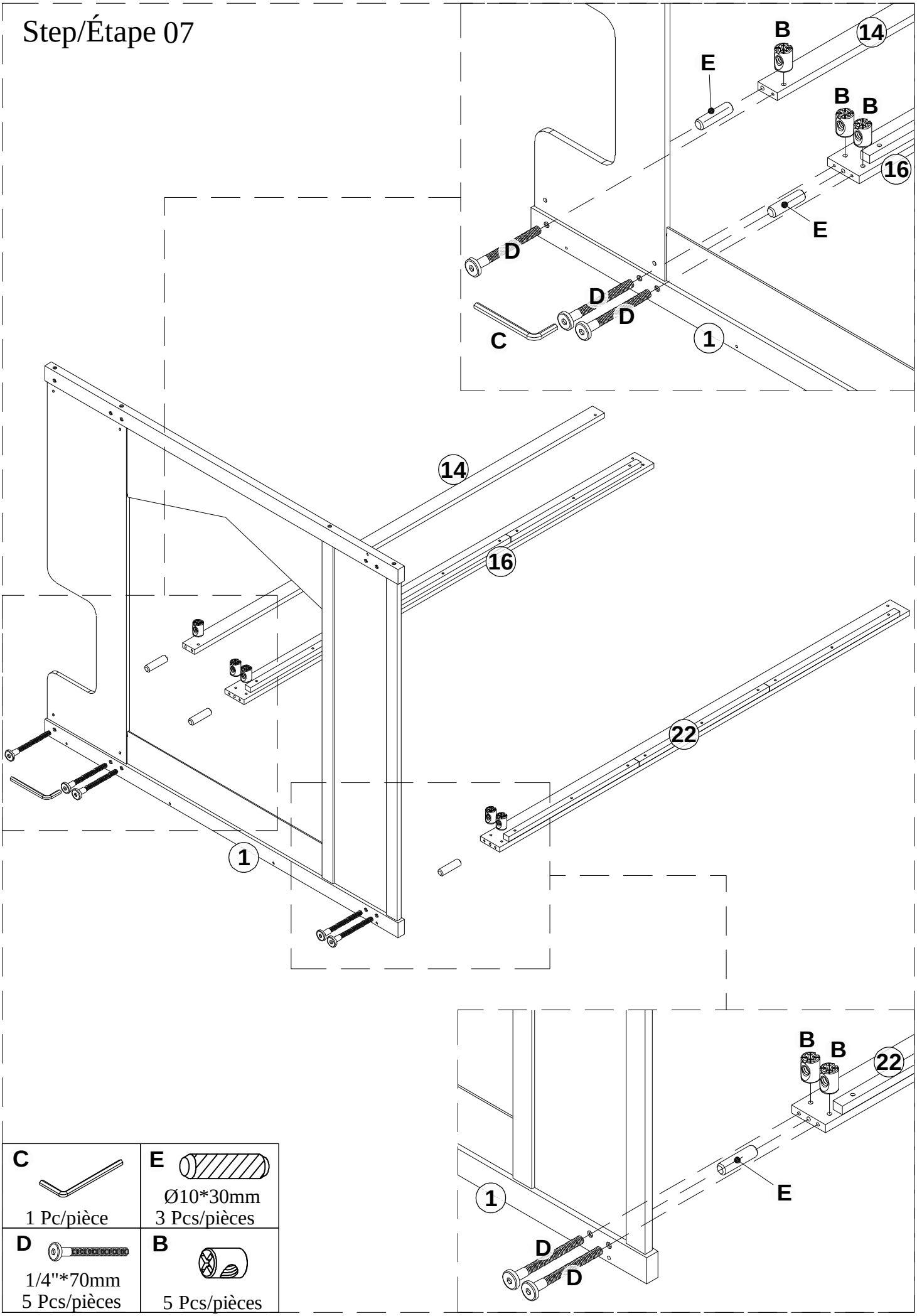

C 1 Pc/pièce	**E** Ø10*30mm 3 Pcs/pièces
D 1/4"*70mm 5 Pcs/pièces	**B** 5 Pcs/pièces

Step/Étape 08

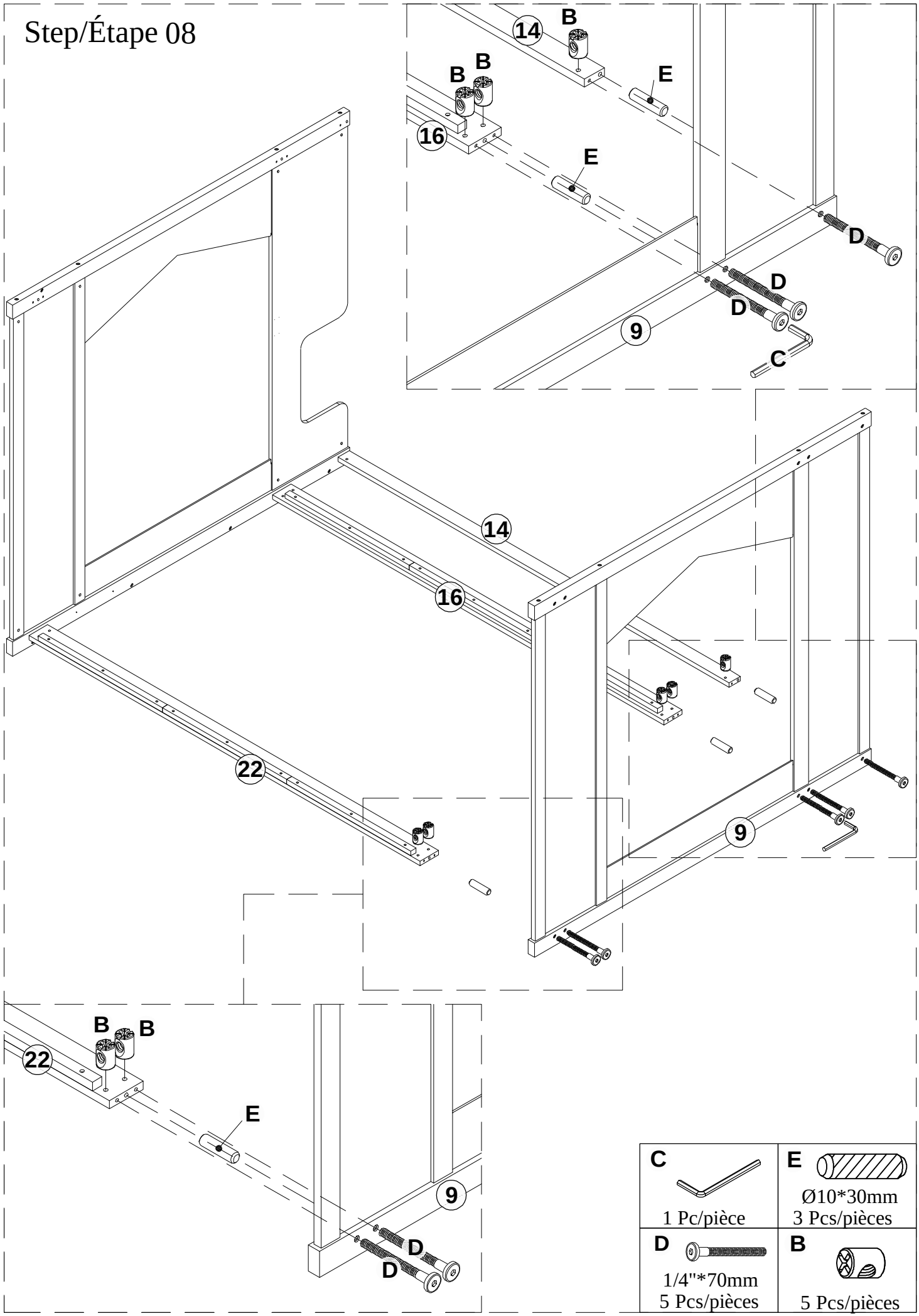

C 1 Pc/pièce	E Ø10*30mm 3 Pcs/pièces
D 1/4"*70mm 5 Pcs/pièces	B 5 Pcs/pièces

Step/Étape 09

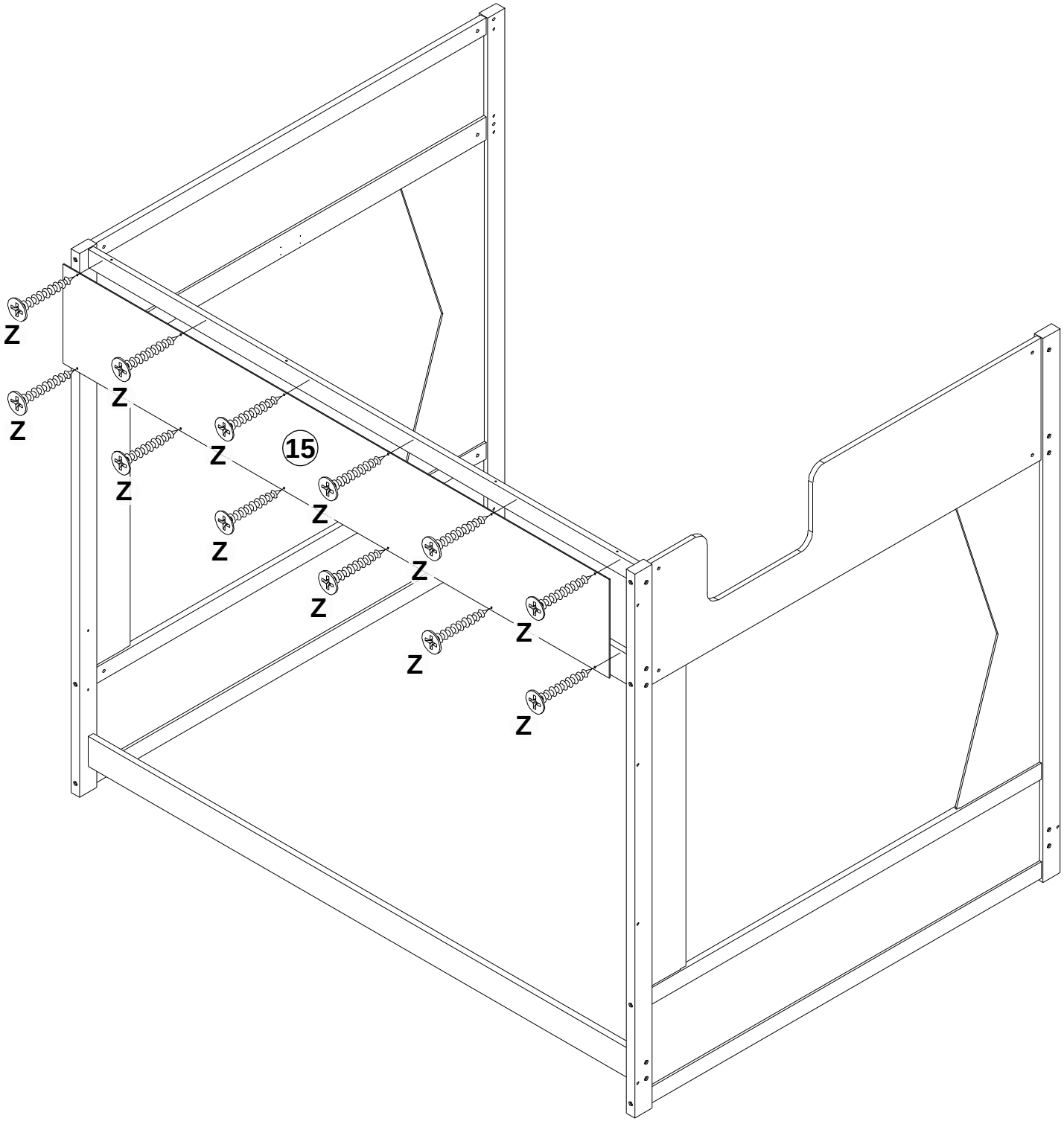

Z
#4*20mm
12 Pcs/pièces

Step/Étape 10

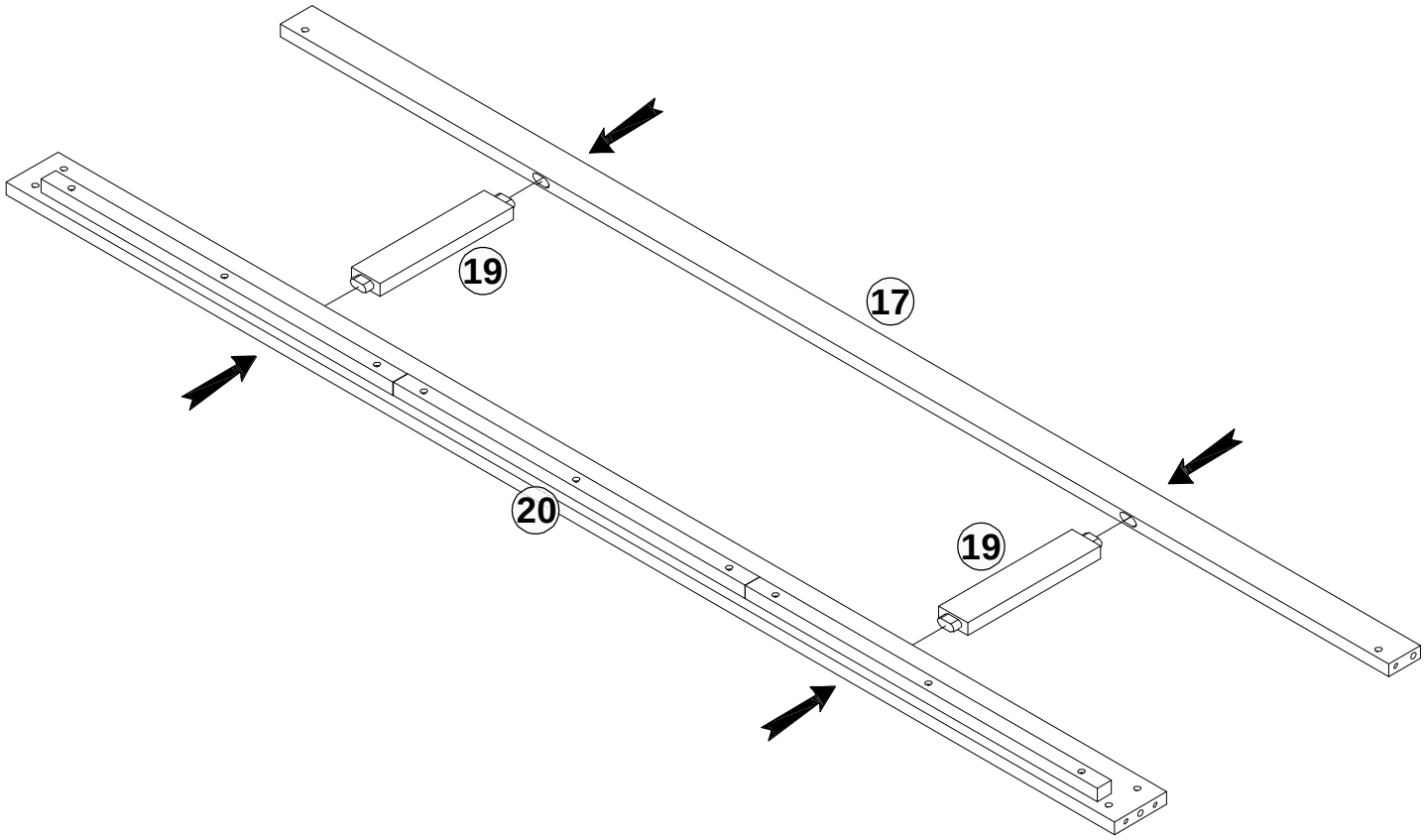

Step/Étape 11

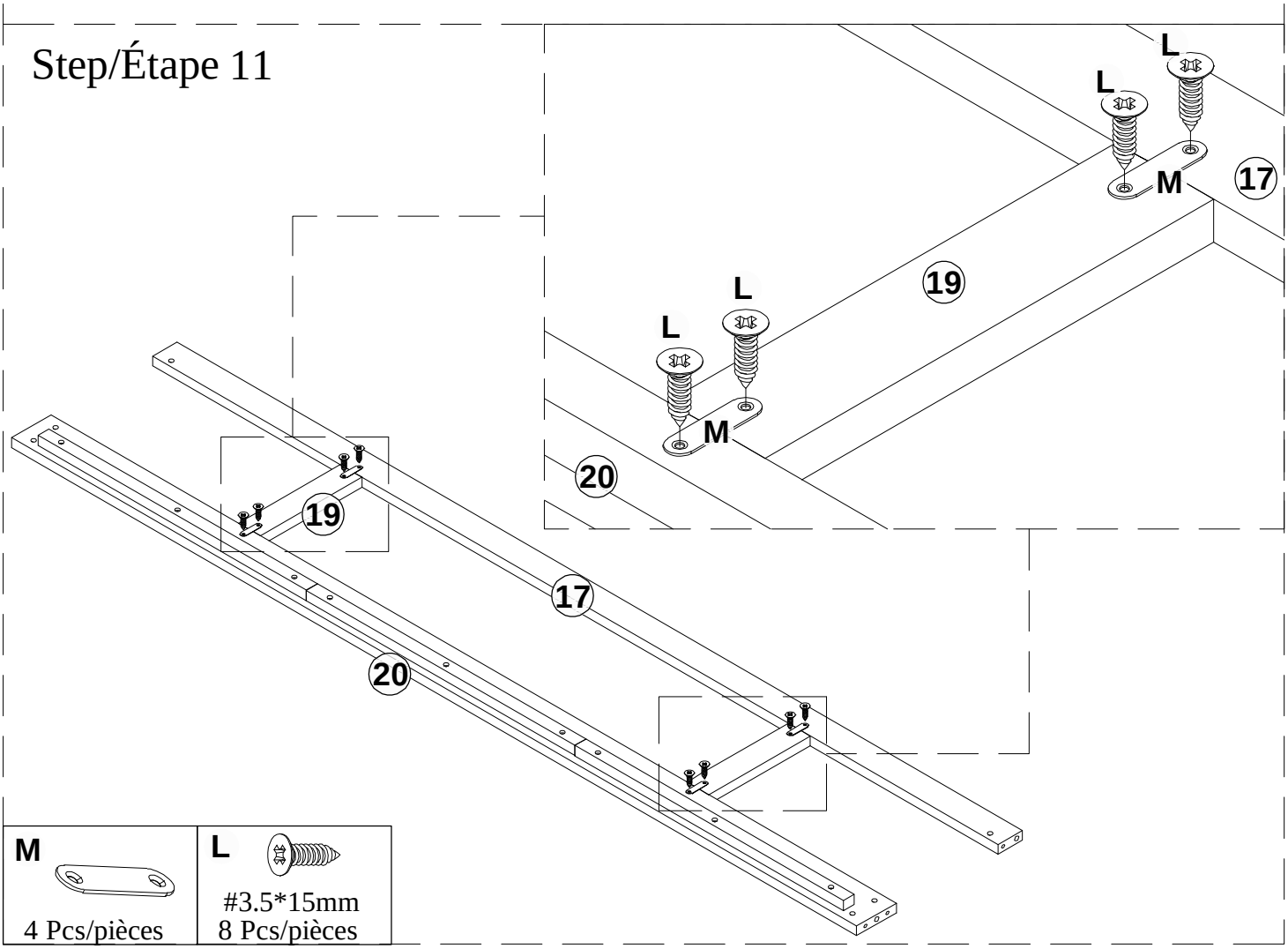

M	L
4 Pcs/pièces	#3.5*15mm 8 Pcs/pièces

Step/Étape 12

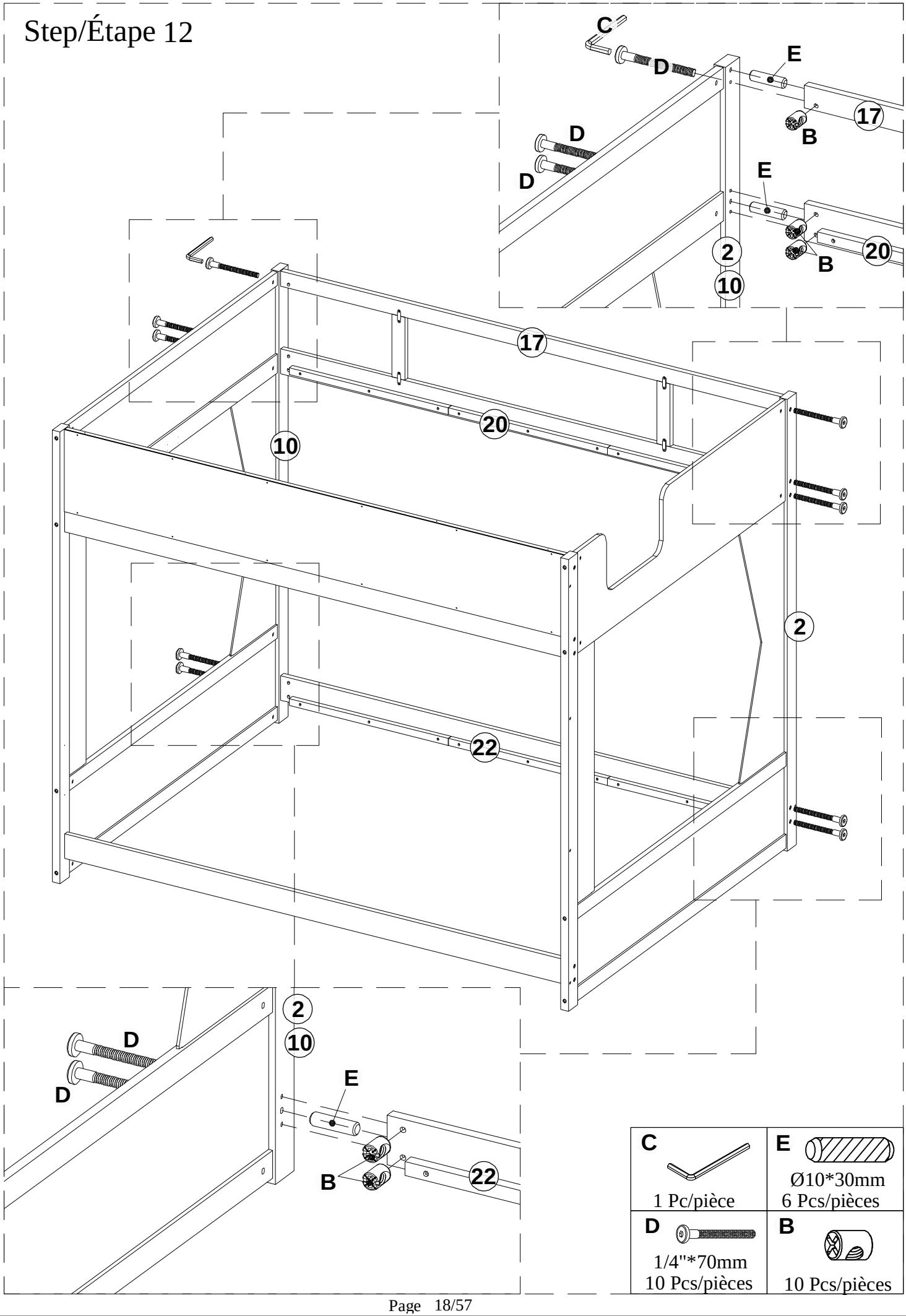

C 1 Pc/pièce	E Ø10*30mm 6 Pcs/pièces
D 1/4"*70mm 10 Pcs/pièces	B 10 Pcs/pièces

Step/Étape 13

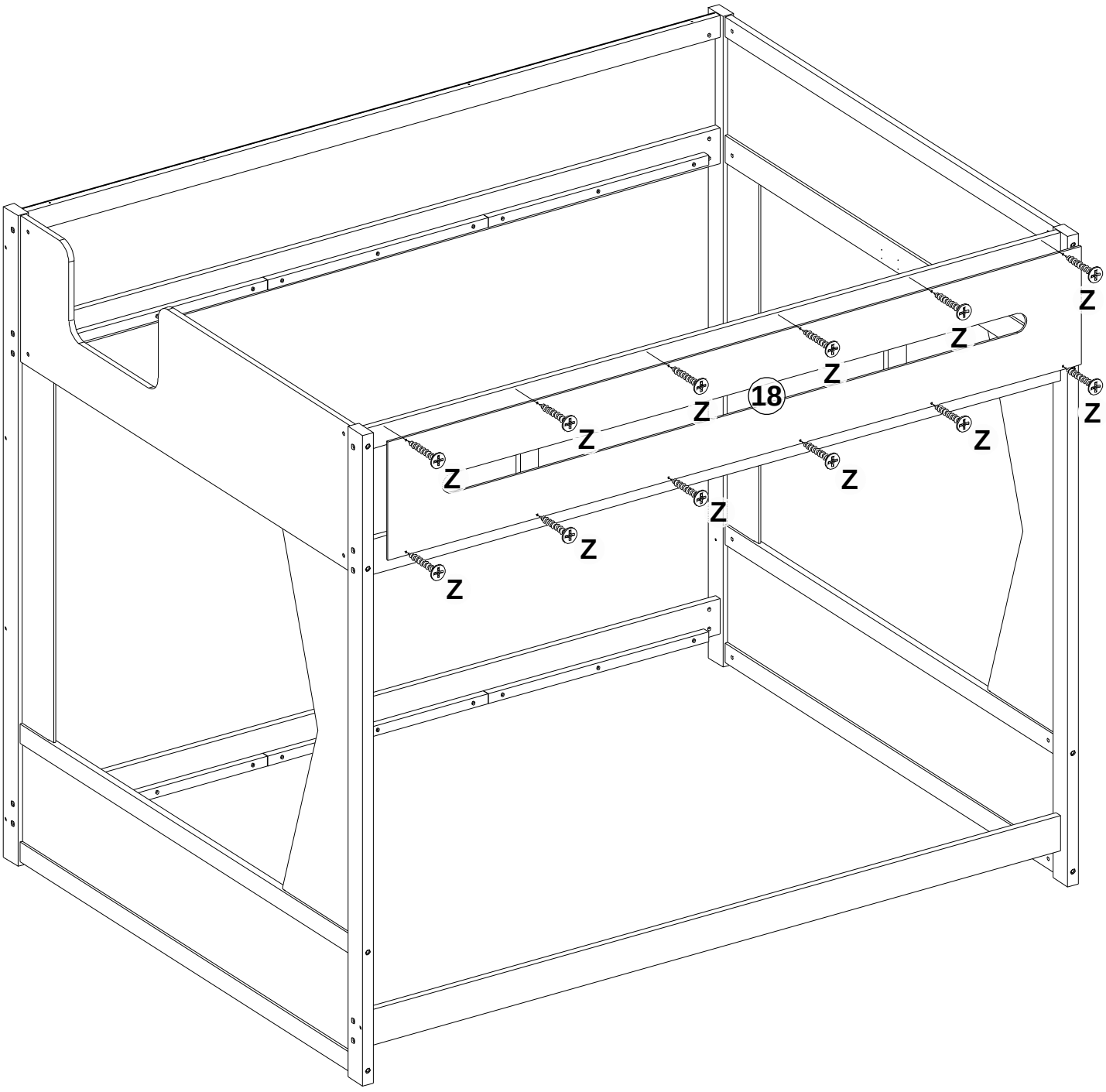

Z	#4*20mm
	12 Pcs/pièces

Step/Étape 14

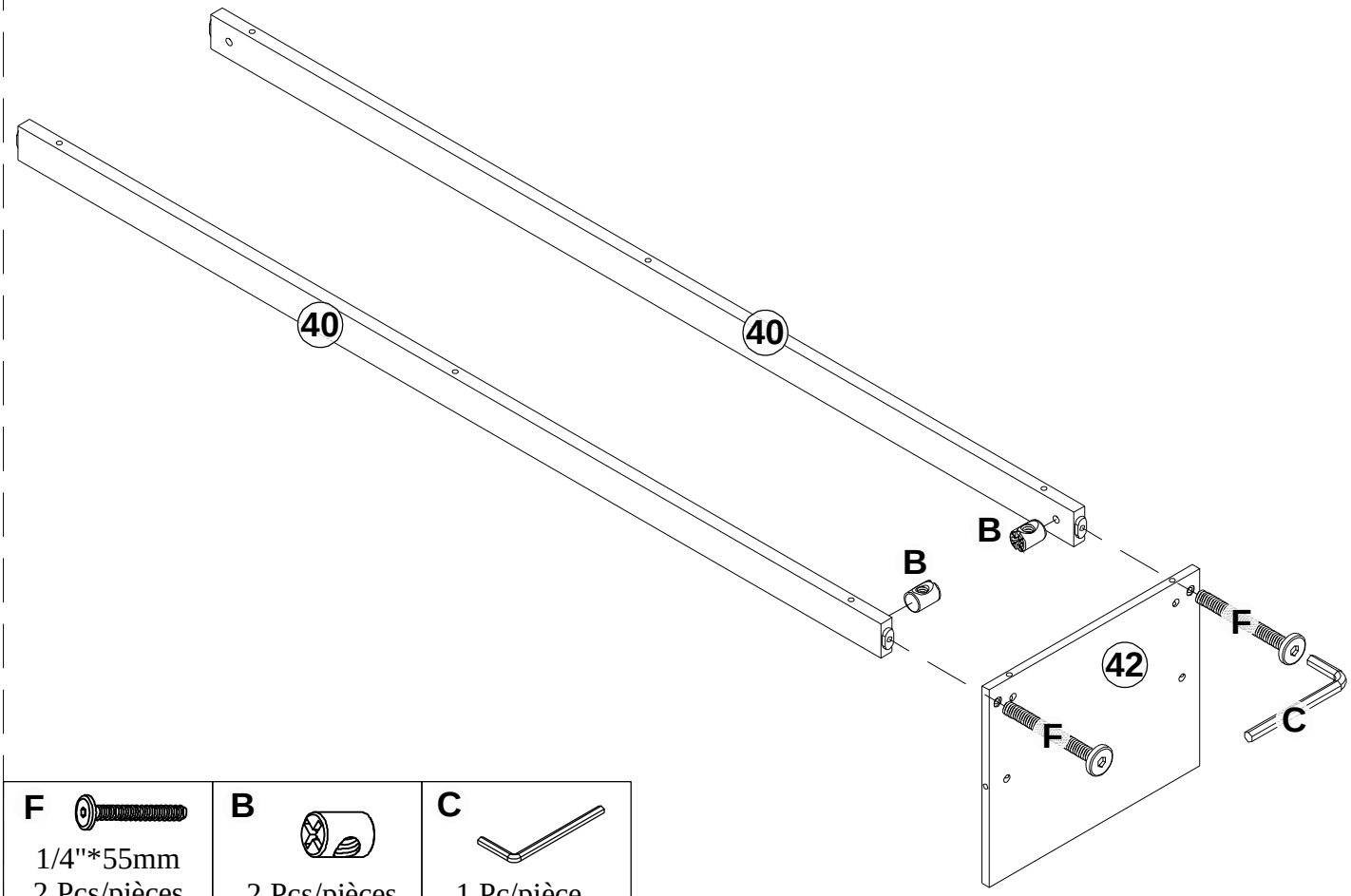

F	B	C
1/4"*55mm 2 Pcs/pièces	2 Pcs/pièces	1 Pc/pièce

Step/Étape 15

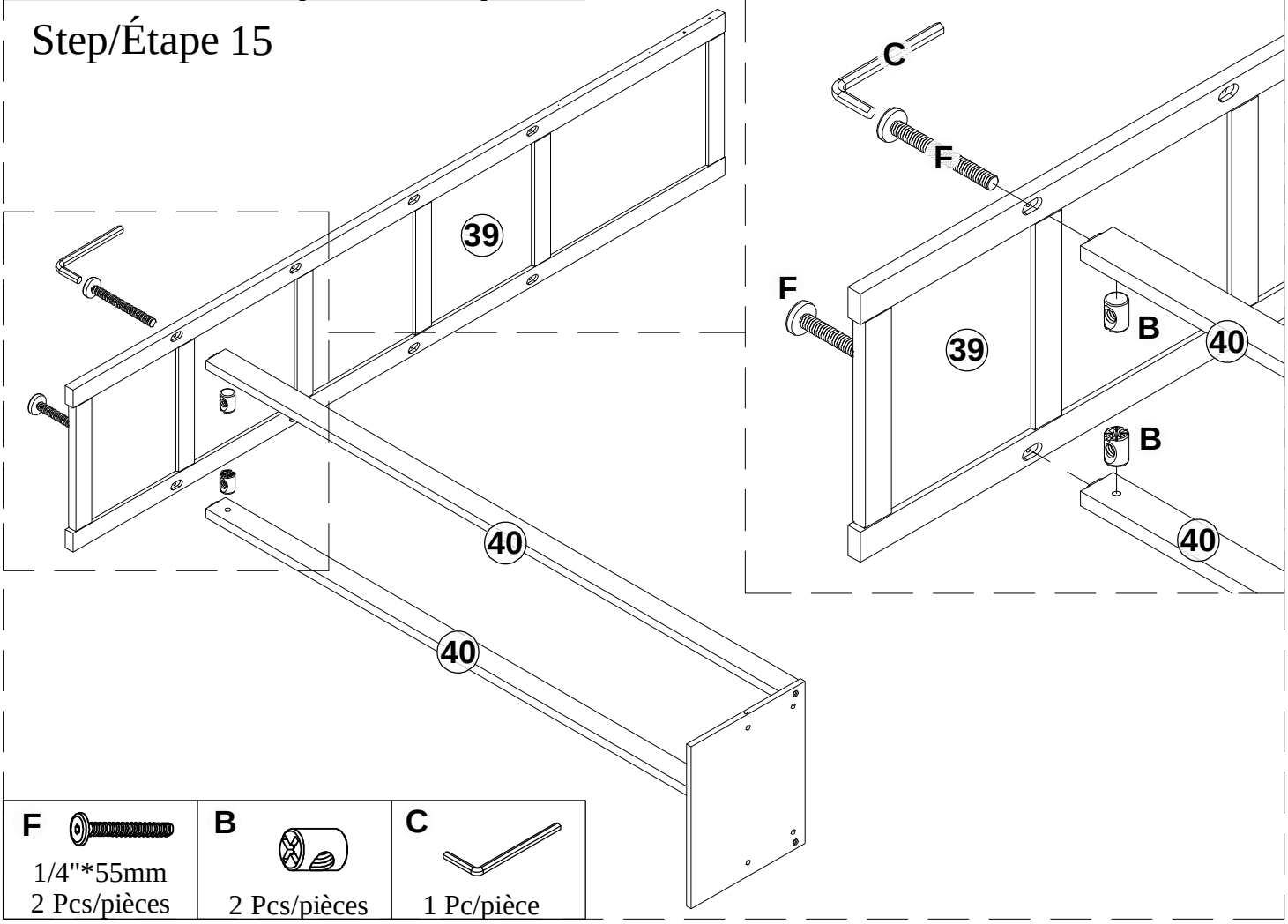

F	B	C
1/4"*55mm 2 Pcs/pièces	2 Pcs/pièces	1 Pc/pièce

Step/Étape 16

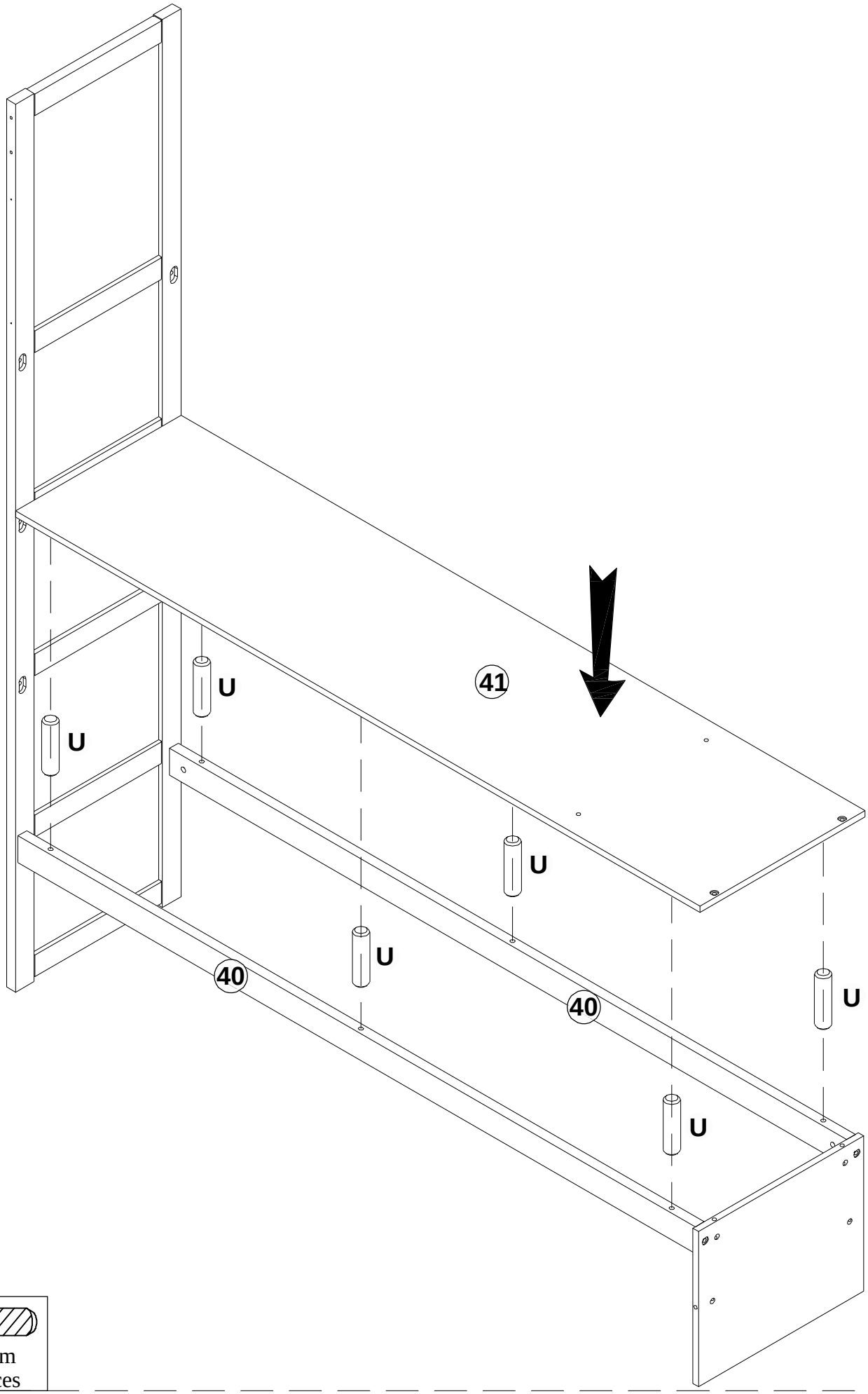

U

Ø8*30mm
6 Pcs/pièces

Step/Étape 17

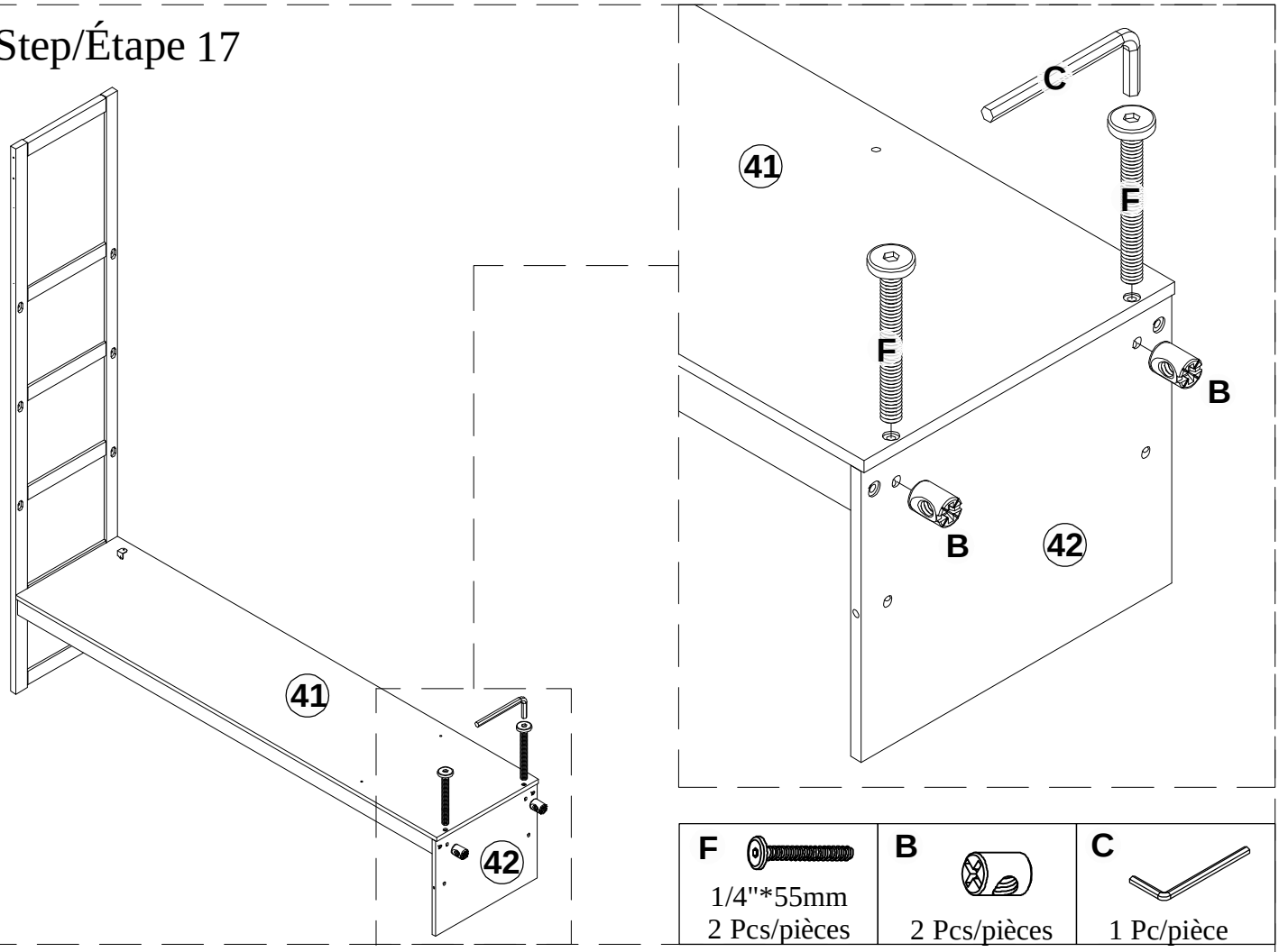

F	B	C
1/4"*55mm 2 Pcs/pièces	2 Pcs/pièces	1 Pc/pièce

Step/Étape 18

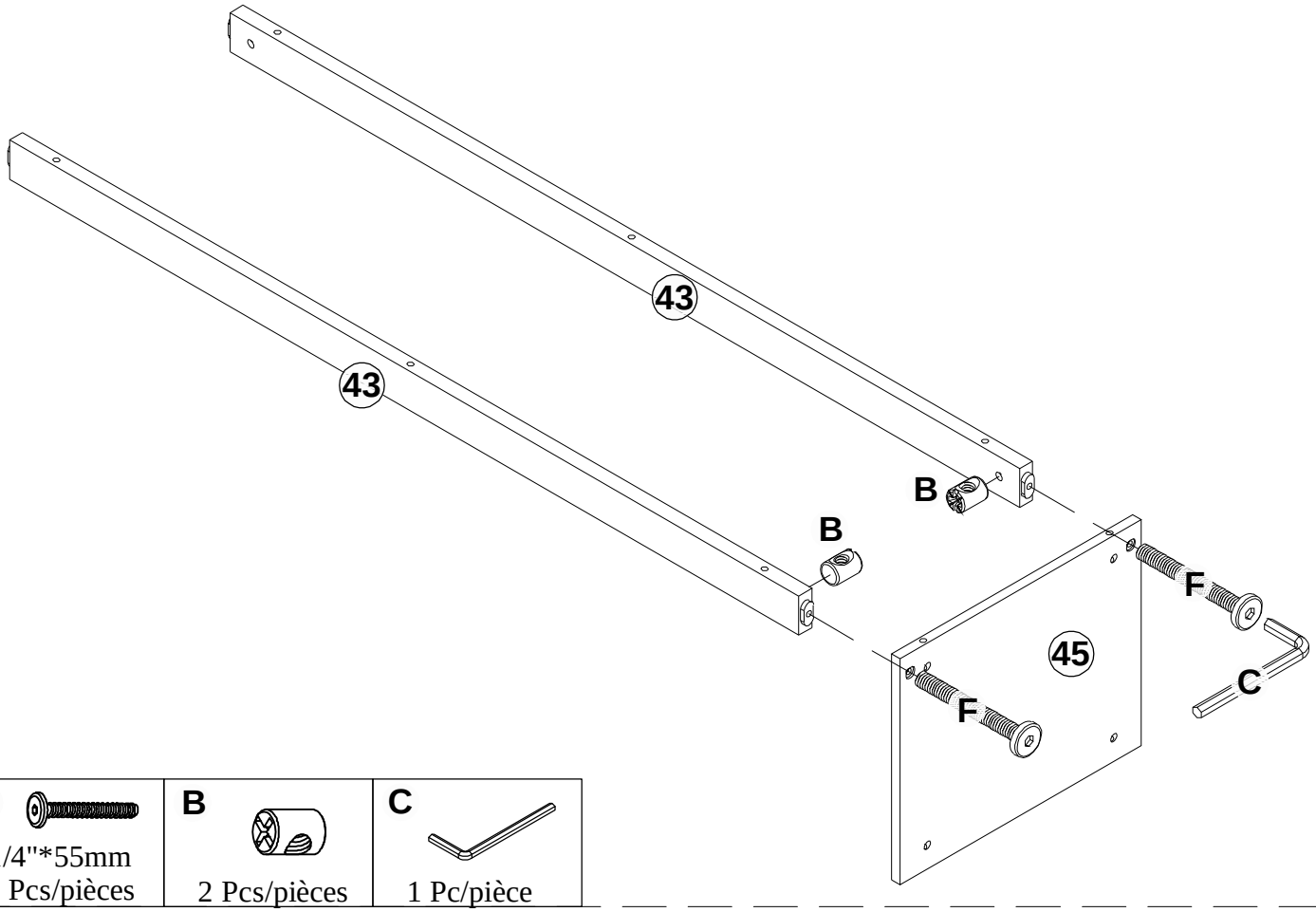

F	B	C
1/4"*55mm 2 Pcs/pièces	2 Pcs/pièces	1 Pc/pièce

Step/Étape 19

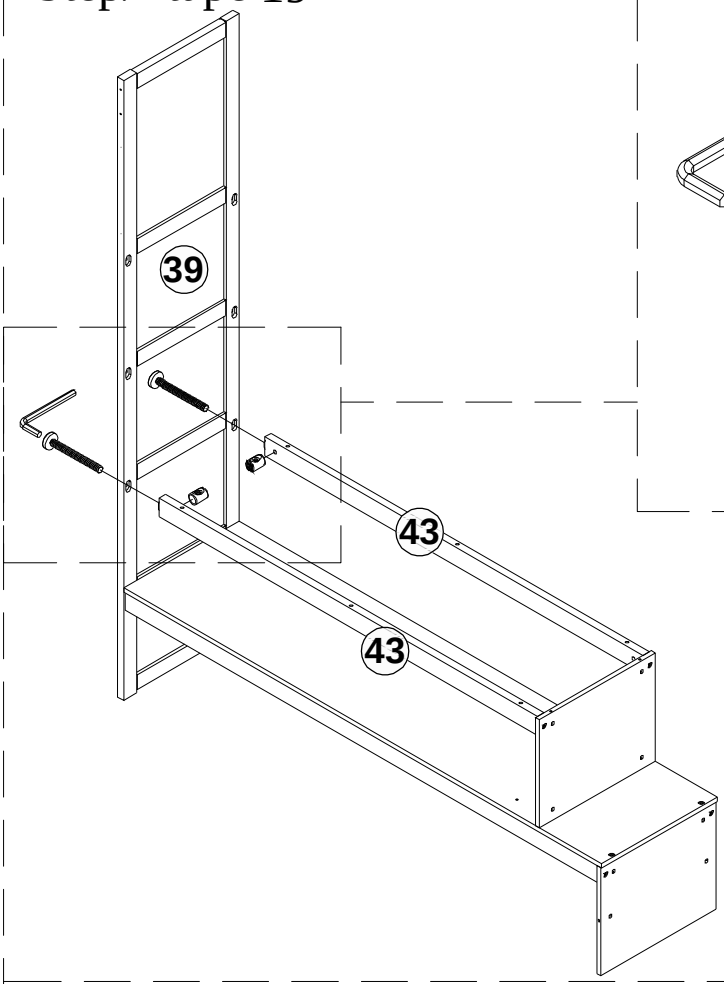

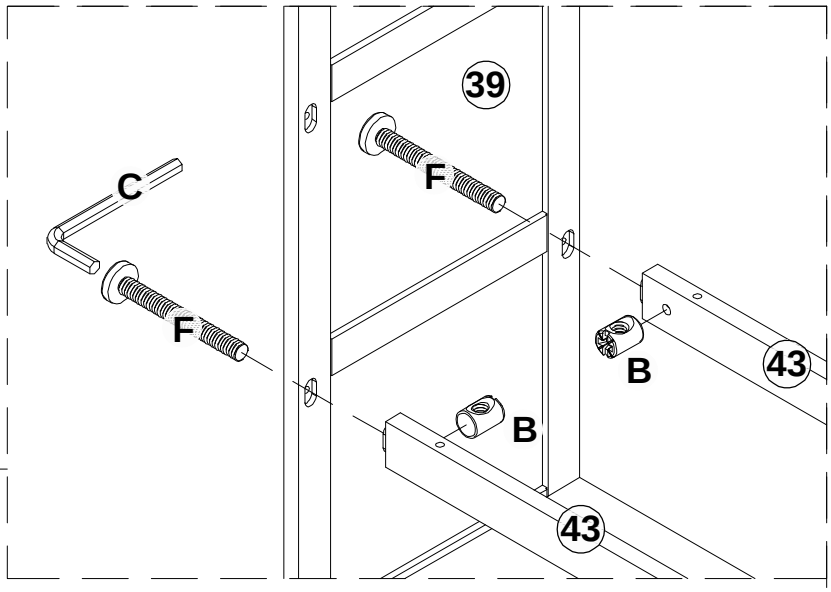

F	B	C
1/4"*55mm 2 Pcs/pièces	2 Pcs/pièces	1 Pc/pièce

Step/Étape 20

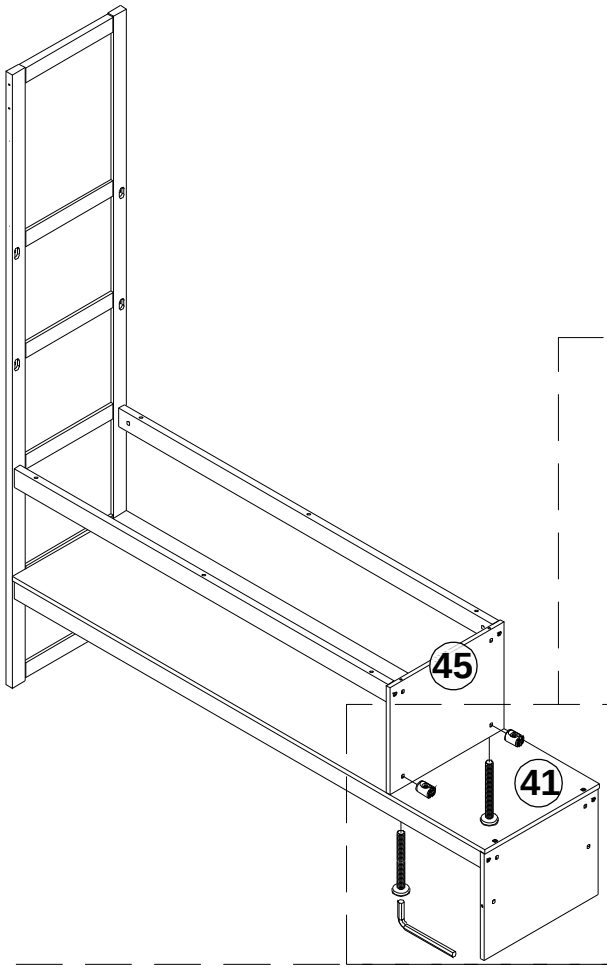

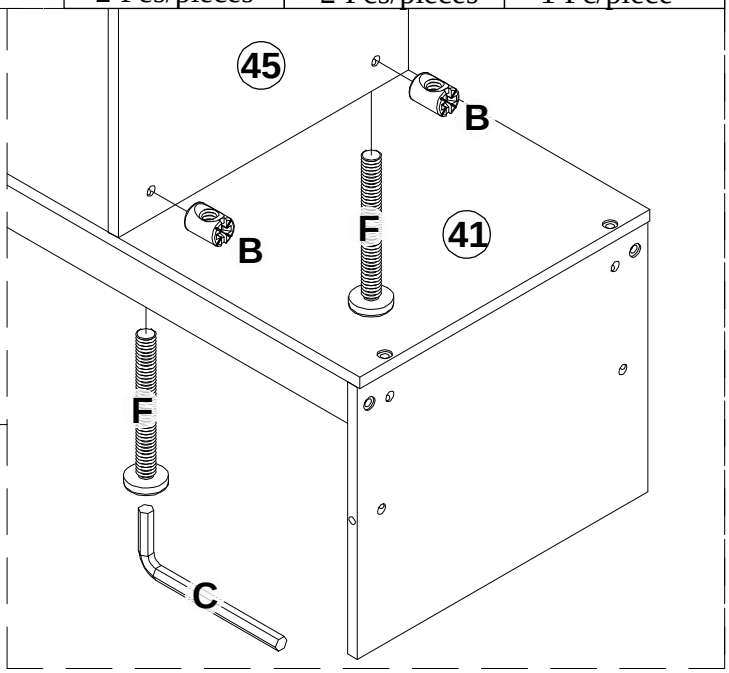

F	B	C
1/4"*55mm 2 Pcs/pièces	2 Pcs/pièces	1 Pc/pièce

Step/Étape 21

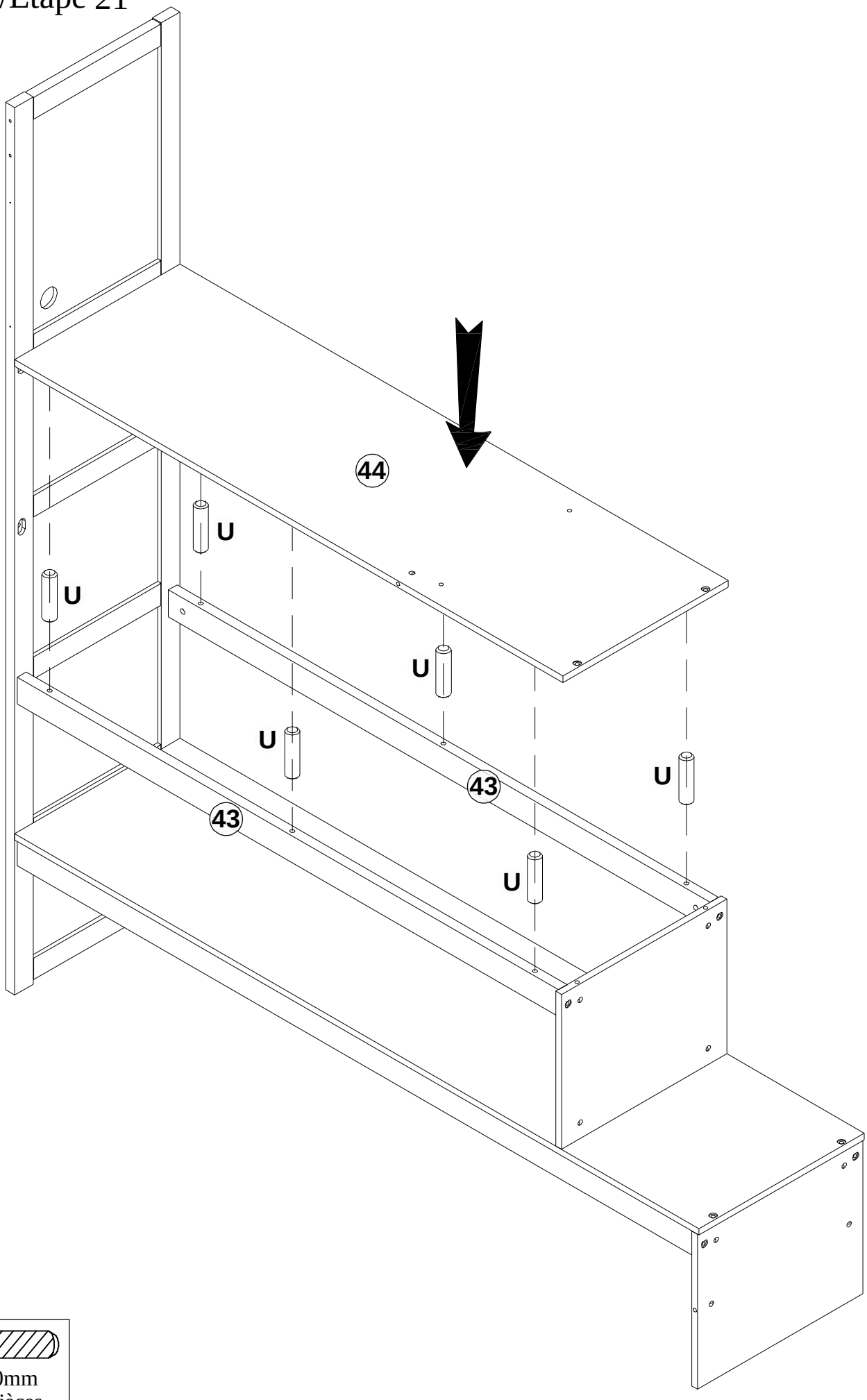

U

Ø8*30mm
6 Pcs/pièces

Step/Étape 22

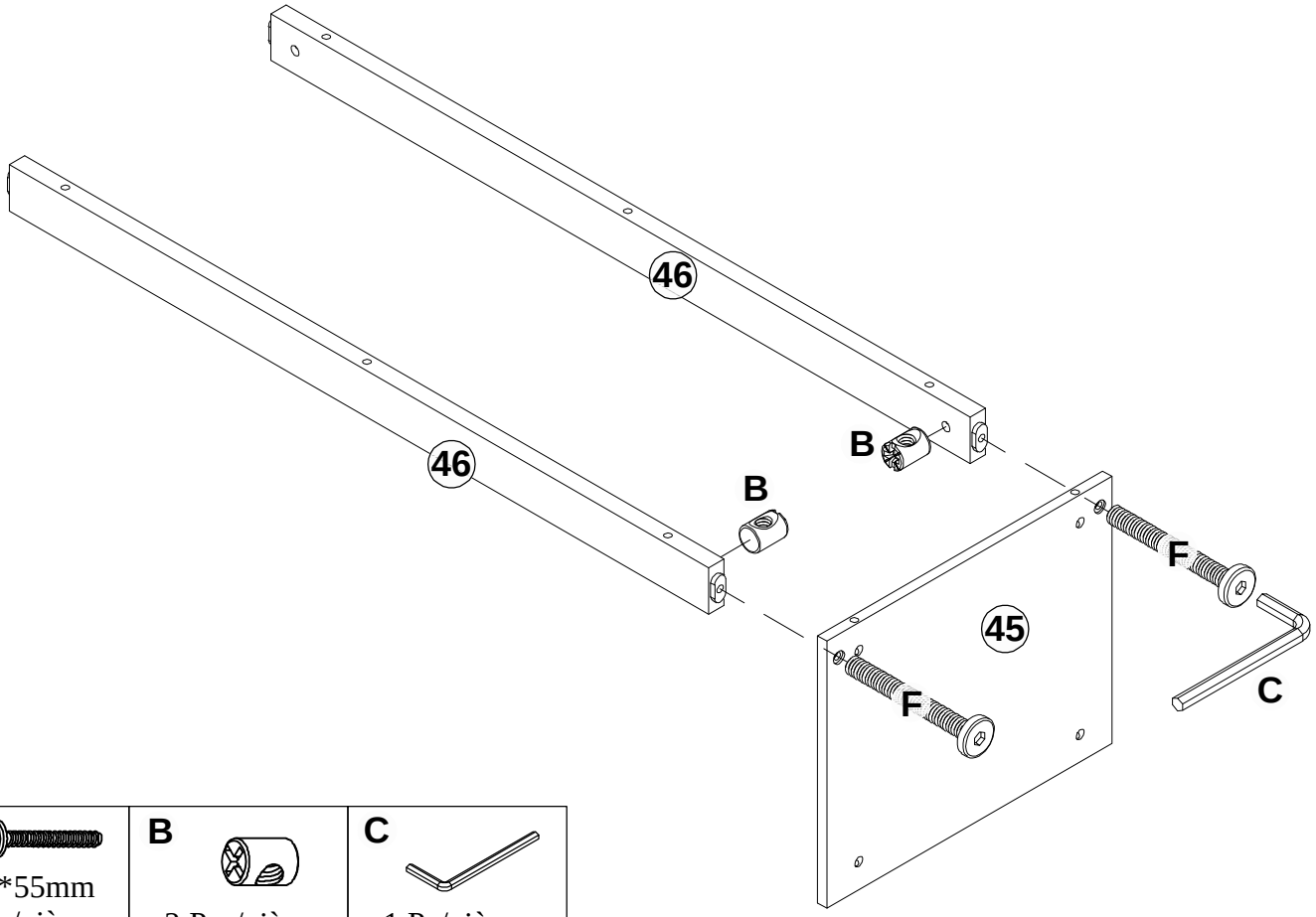

F	B	C
1/4"*55mm 2 Pcs/pièces	2 Pcs/pièces	1 Pc/pièce

Step/Étape 23

F	B	C
1/4"*55mm 2 Pcs/pièces	2 Pcs/pièces	1 Pc/pièce

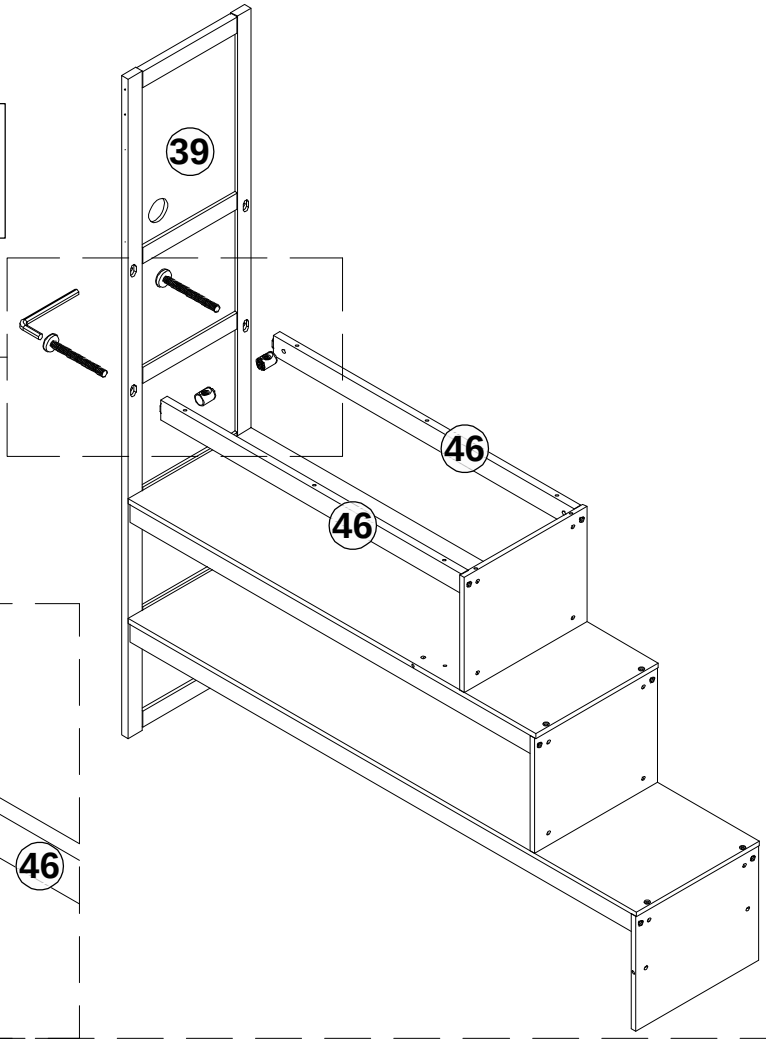

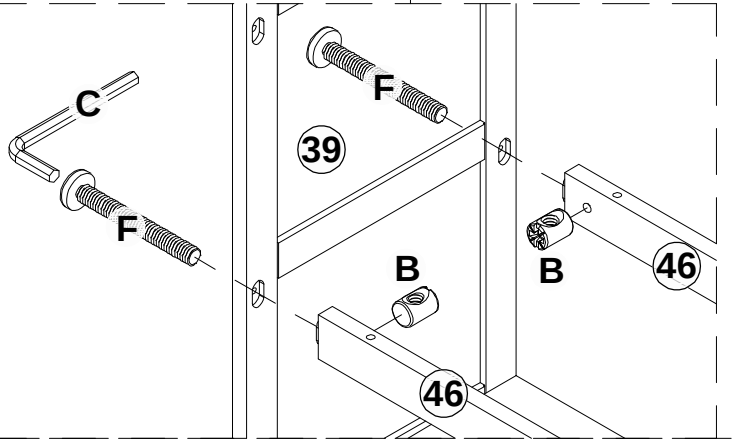

Step/Étape 24

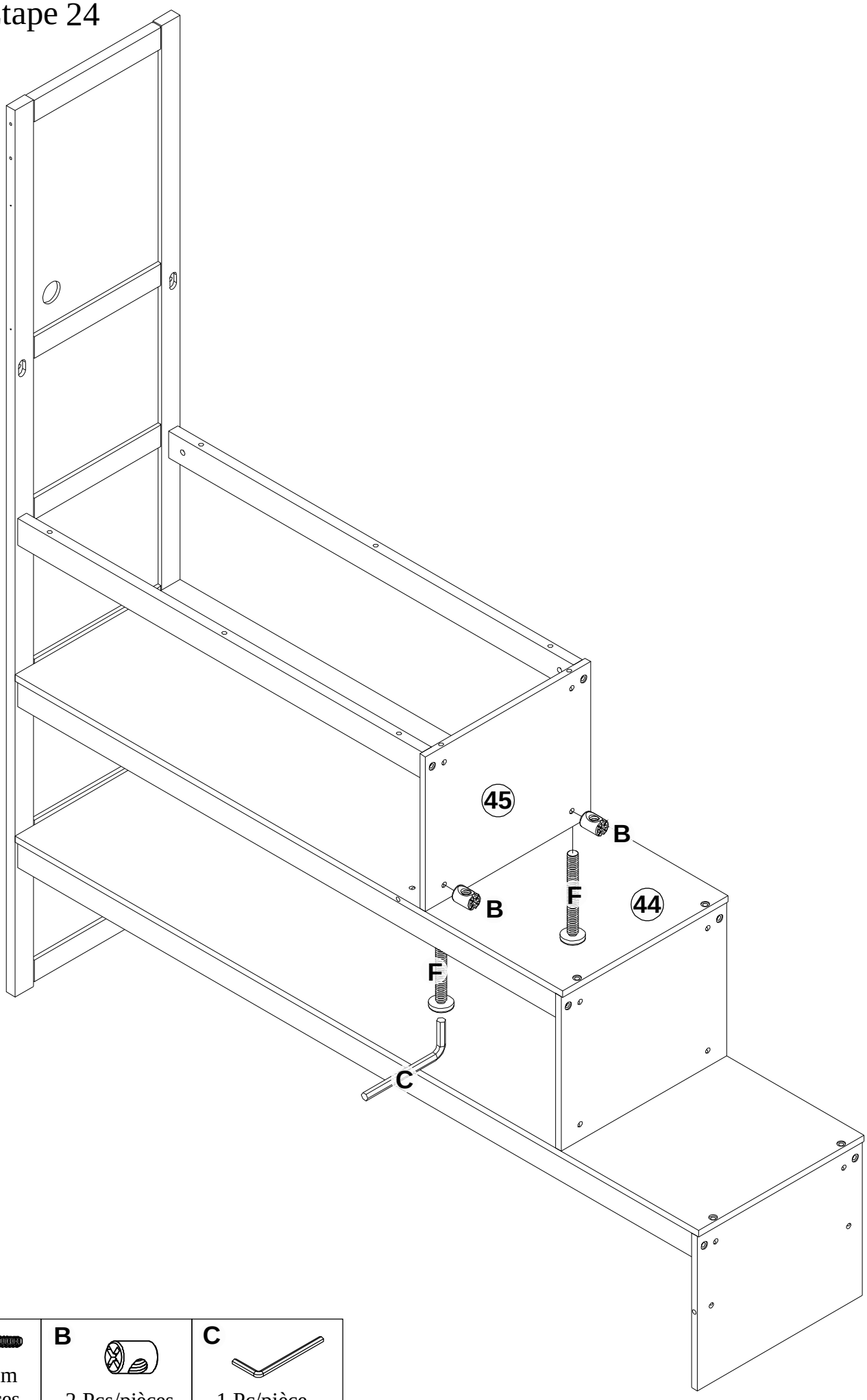

F	B	C
		
1/4"*55mm 2 Pcs/pièces	2 Pcs/pièces	1 Pc/pièce

Step/Étape 25

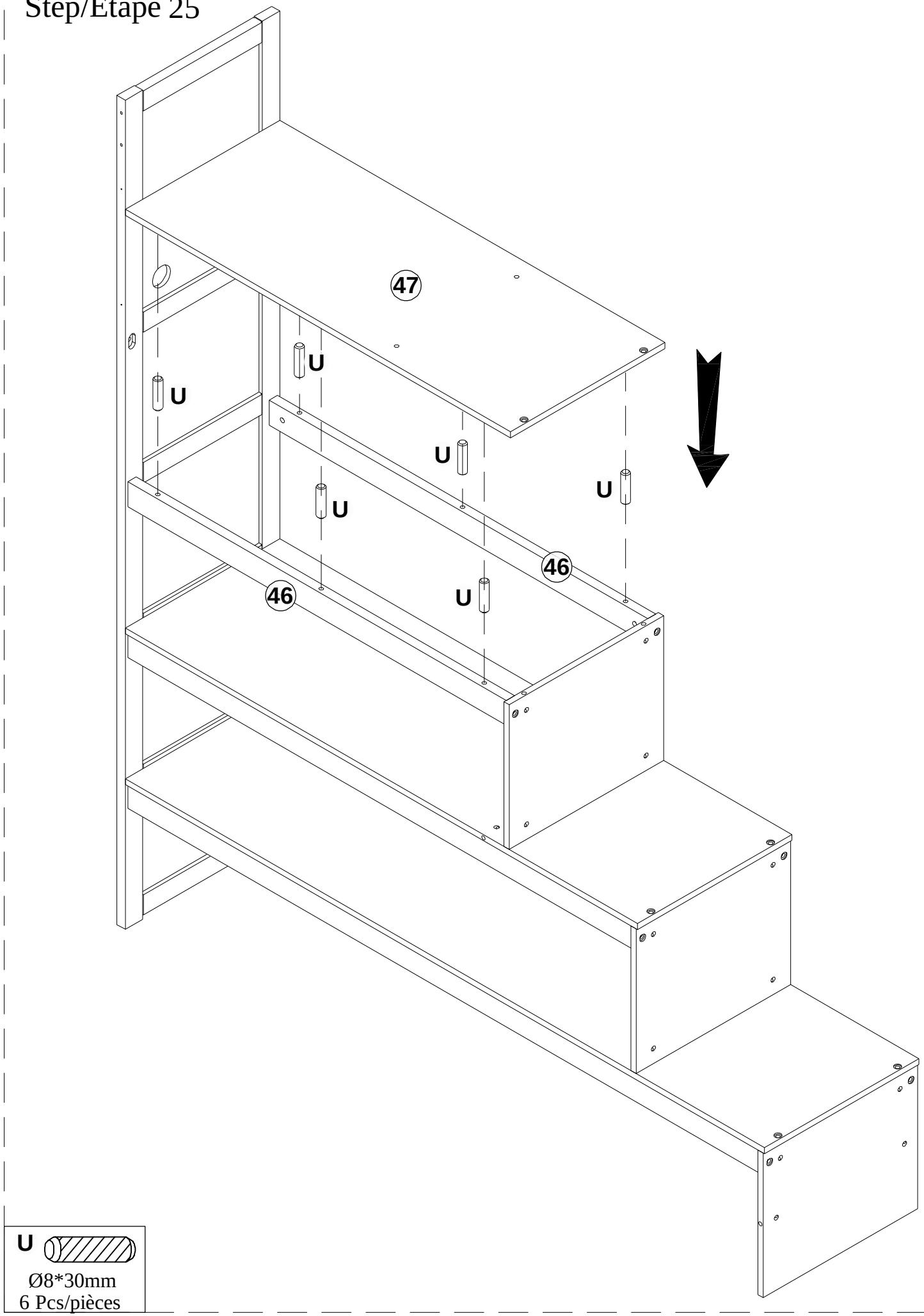

U

Ø8*30mm
6 Pcs/pièces

Step/Étape 26

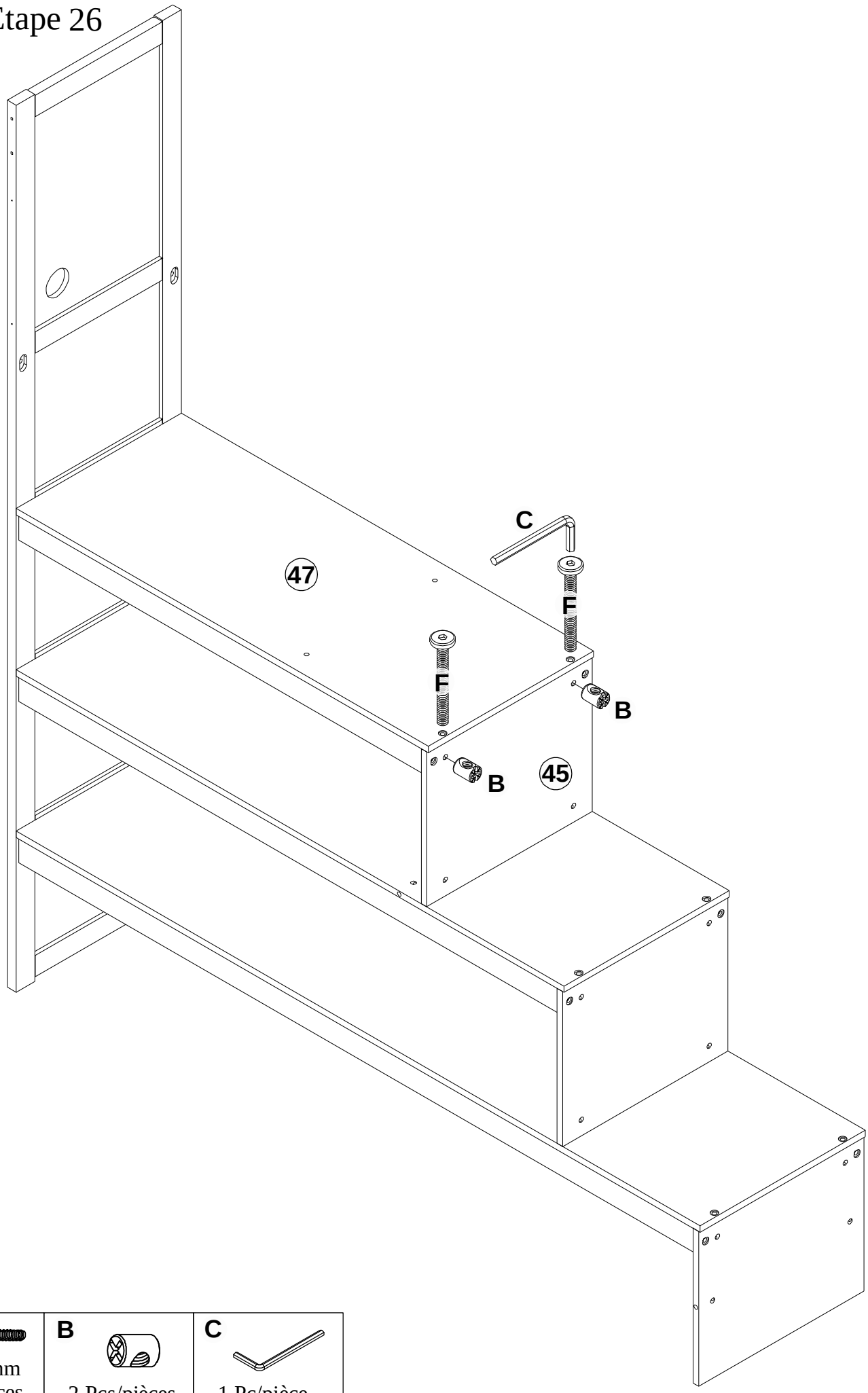

F	B	C
1/4"*55mm 2 Pcs/pièces	2 Pcs/pièces	1 Pc/pièce

Step/Étape 27

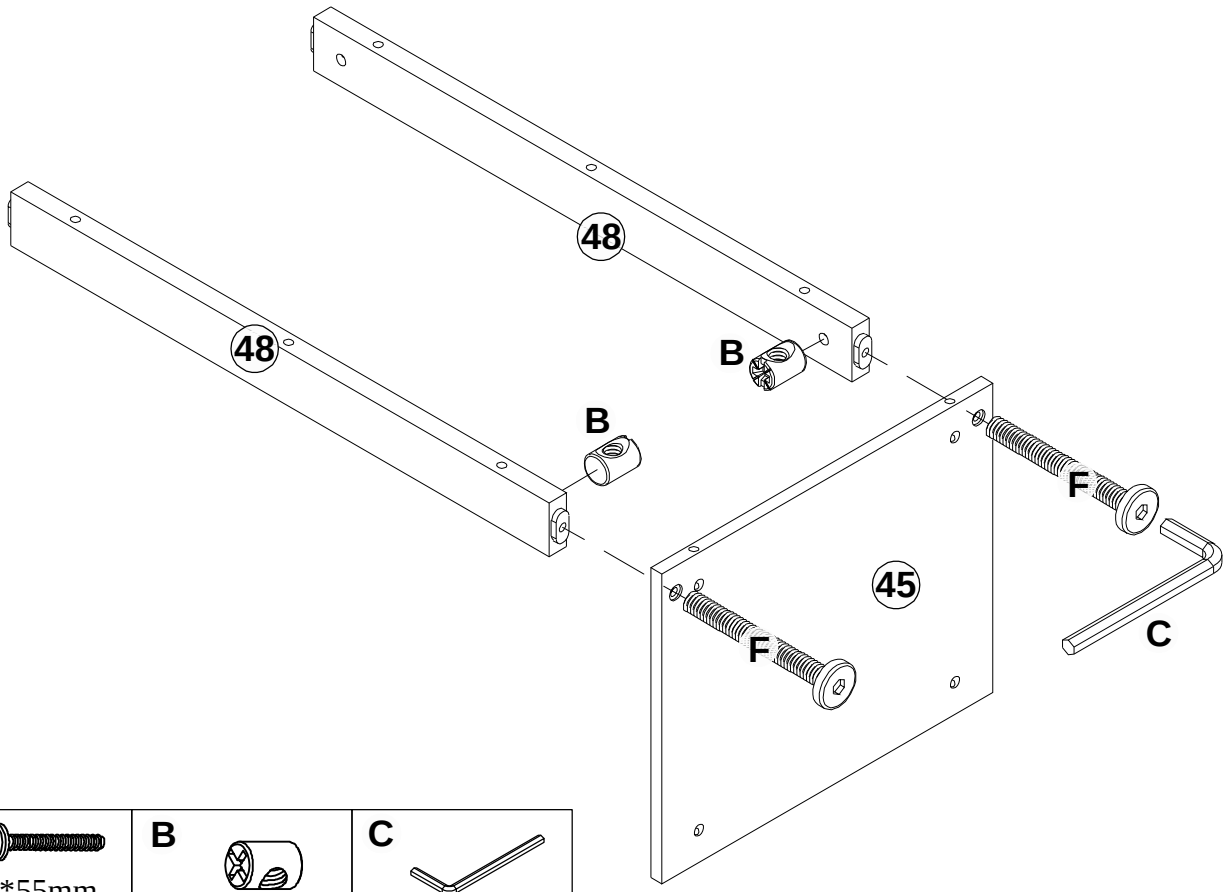

F	B	C
1/4"*55mm 2 Pcs/pièces	2 Pcs/pièces	1 Pc/pièce

Step/Étape 28

F	B
1/4"*55mm 2 Pcs/pièces	2 Pcs/pièces

C
1 Pc/pièce

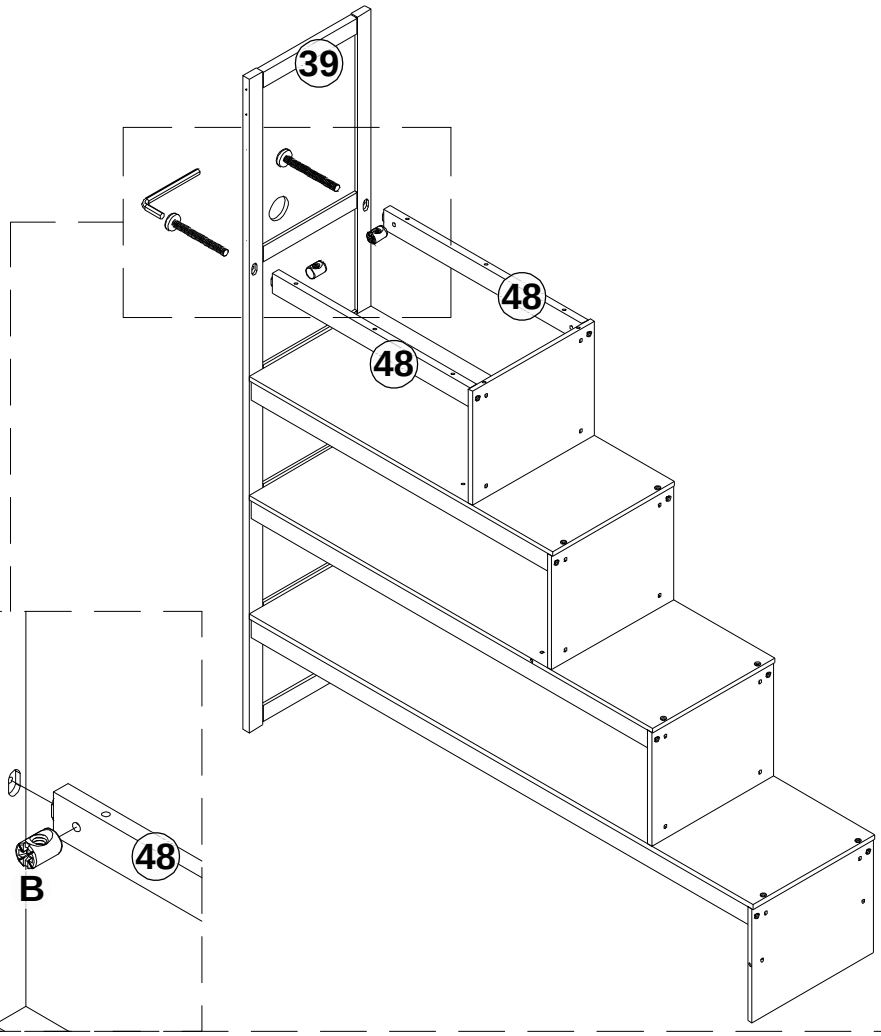

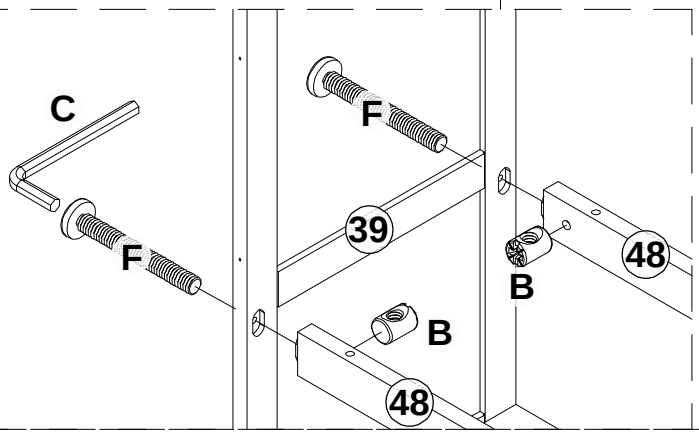

Step/Étape 29

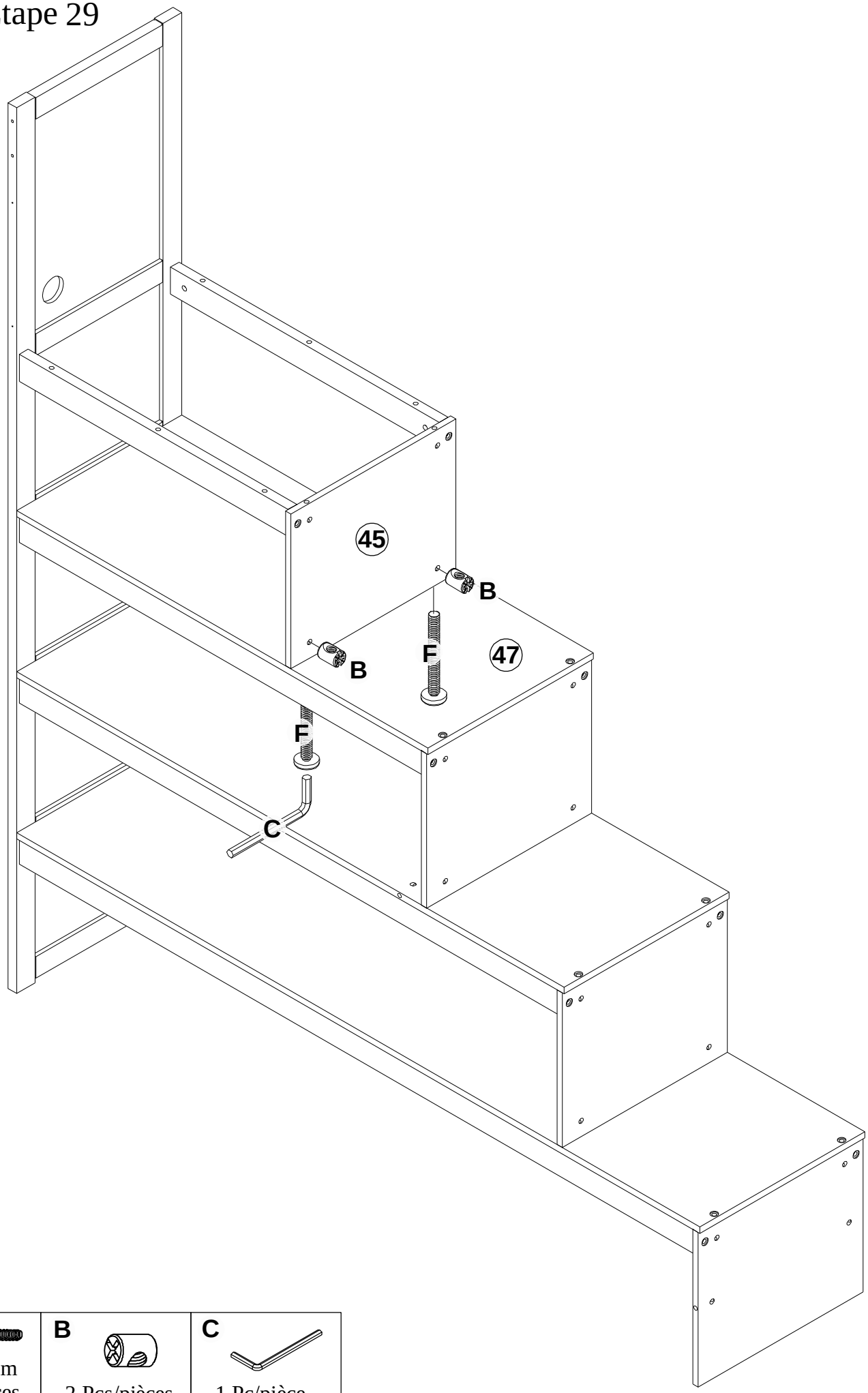

F	B	C
		
1/4"*55mm 2 Pcs/pièces	2 Pcs/pièces	1 Pc/pièce

Step/Étape 30

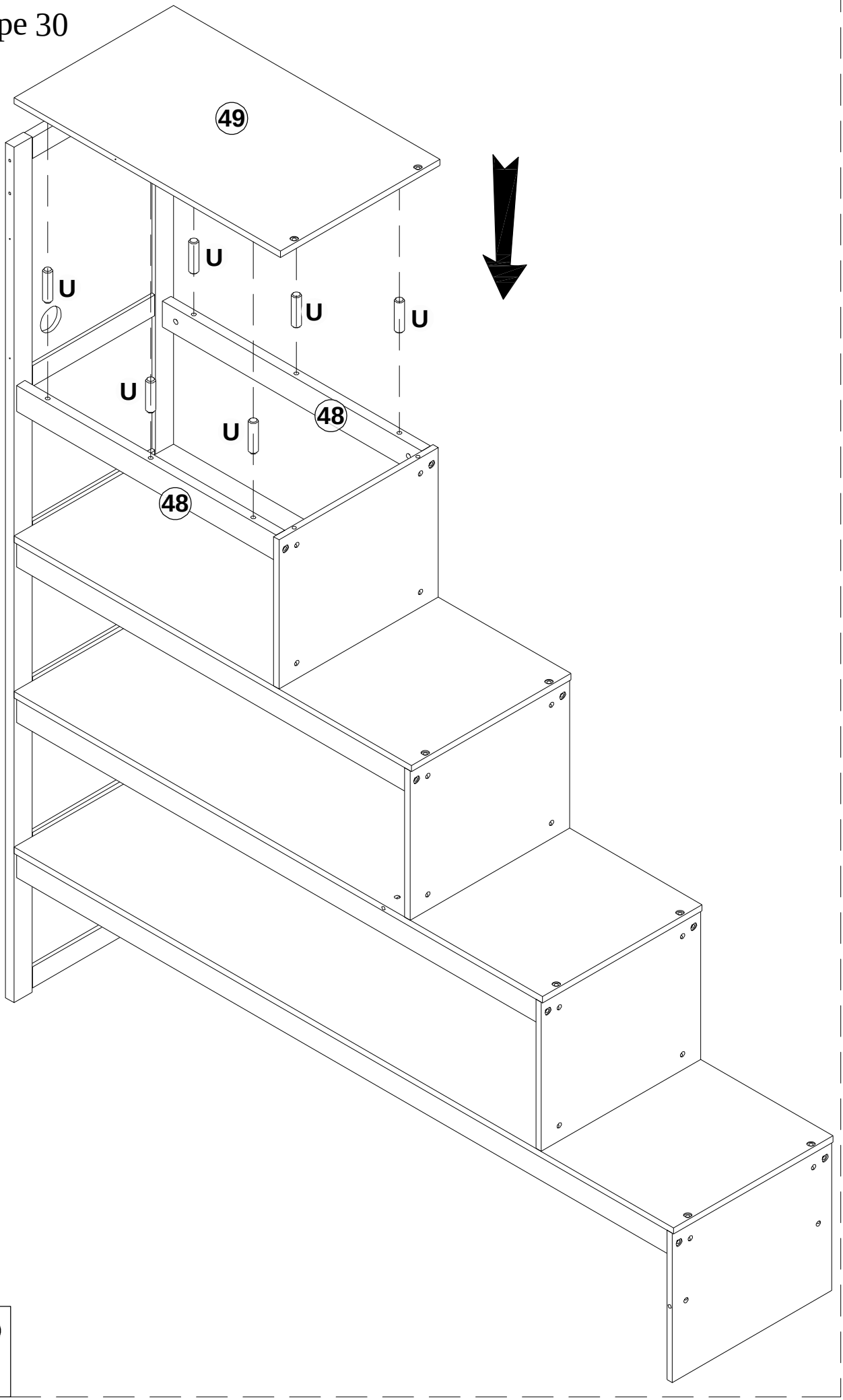

U

Ø8*30mm
6 Pcs/pièces

Step/Étape 31

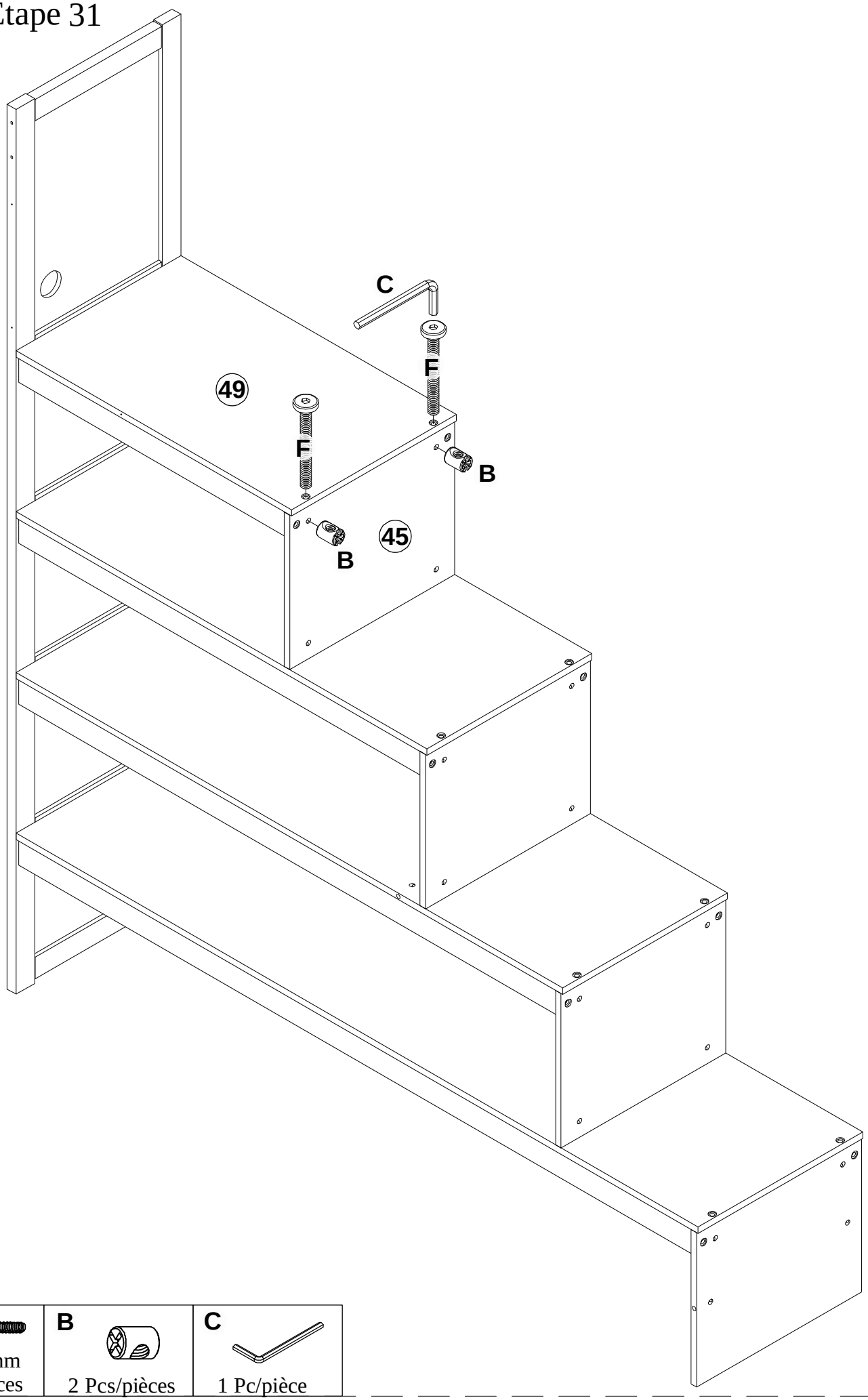

F	B	C
1/4"*55mm 2 Pcs/pièces	2 Pcs/pièces	1 Pc/pièce

Step/Étape 32

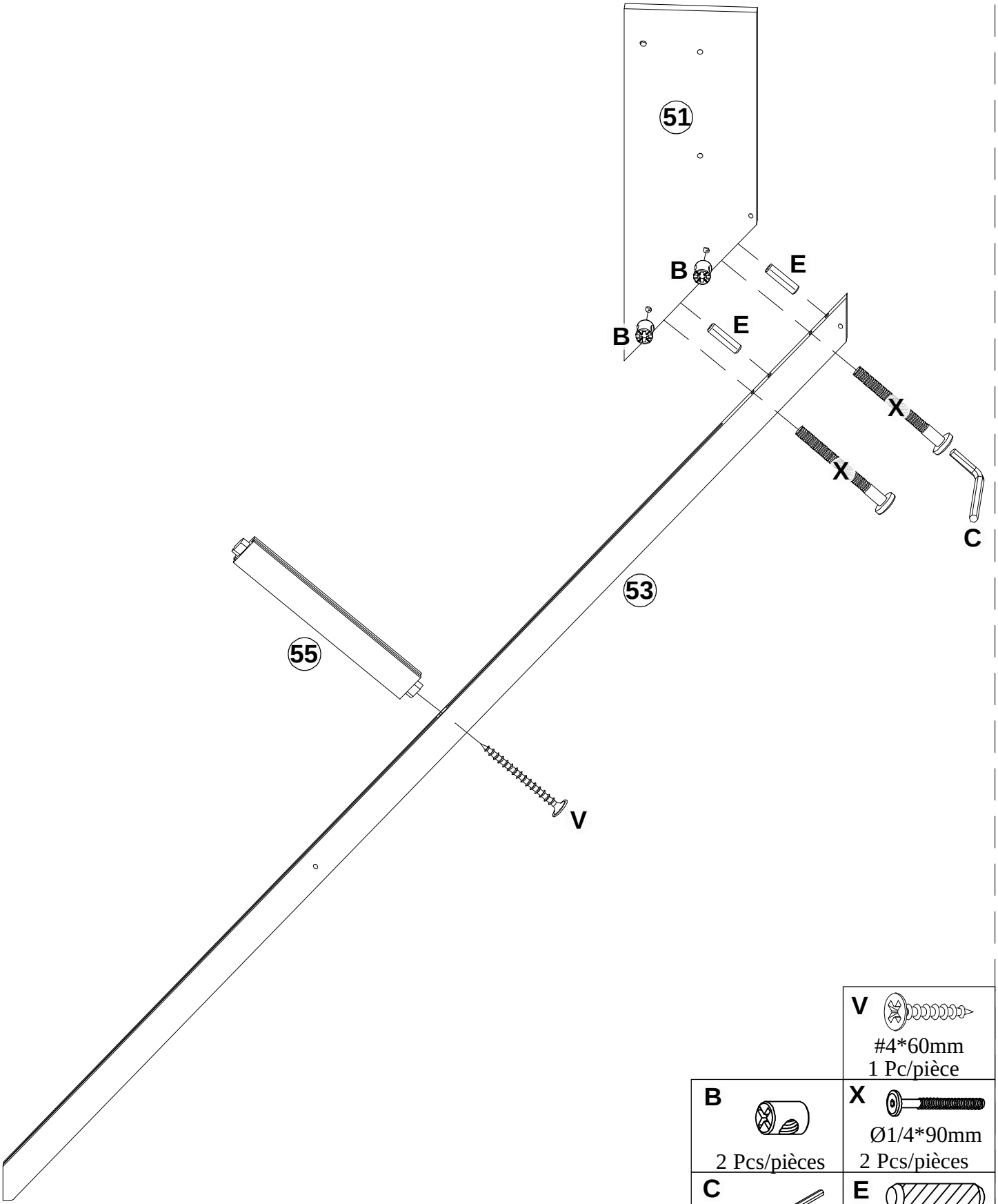

		V #4*60mm 1 Pc/pièce
B 2 Pcs/pièces		X Ø1/4*90mm 2 Pcs/pièces
C 1 Pc/pièce		E Ø10*30mm 2 Pcs/pièces

Step/Étape 33

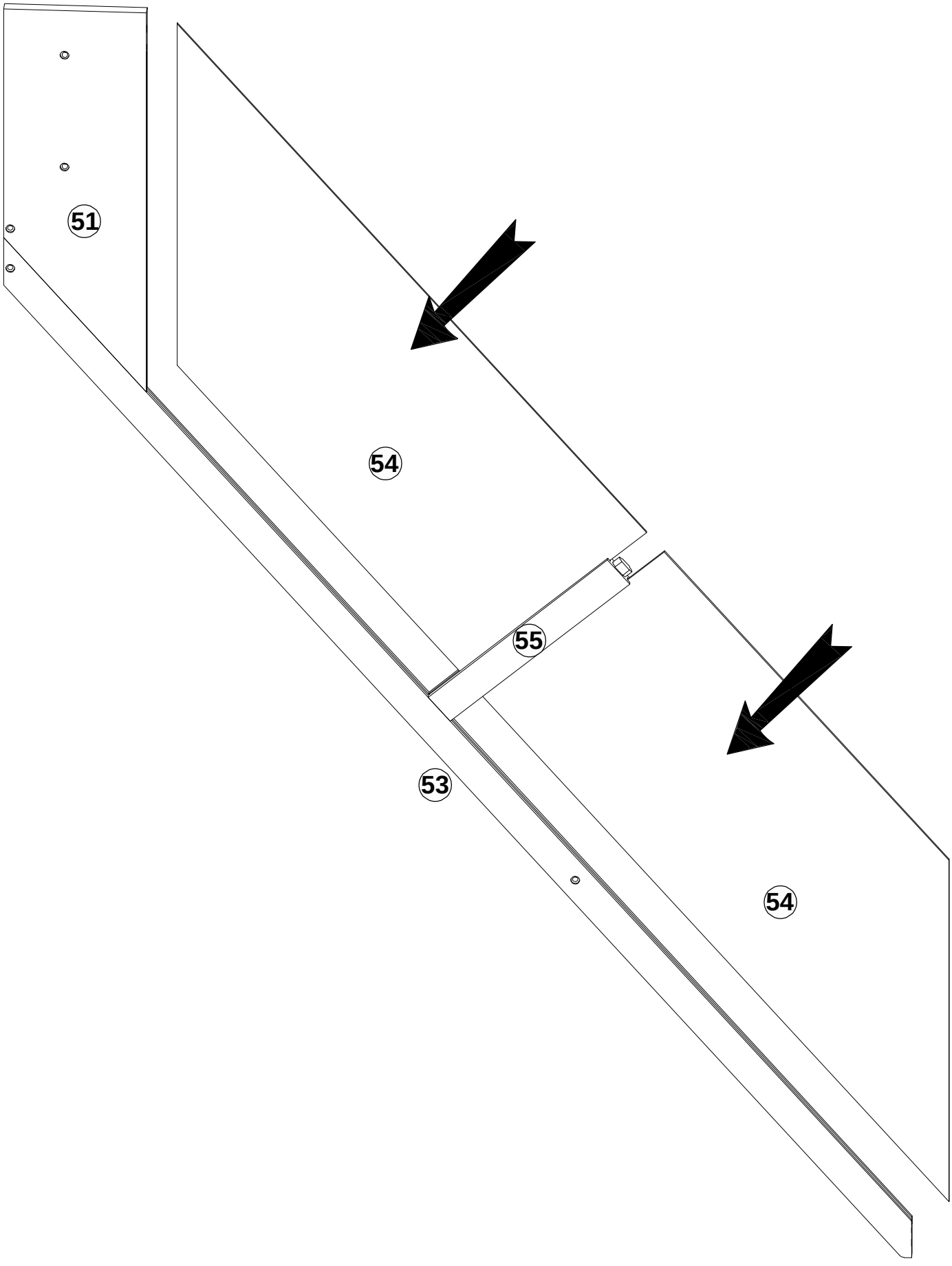

Step/Étape 34

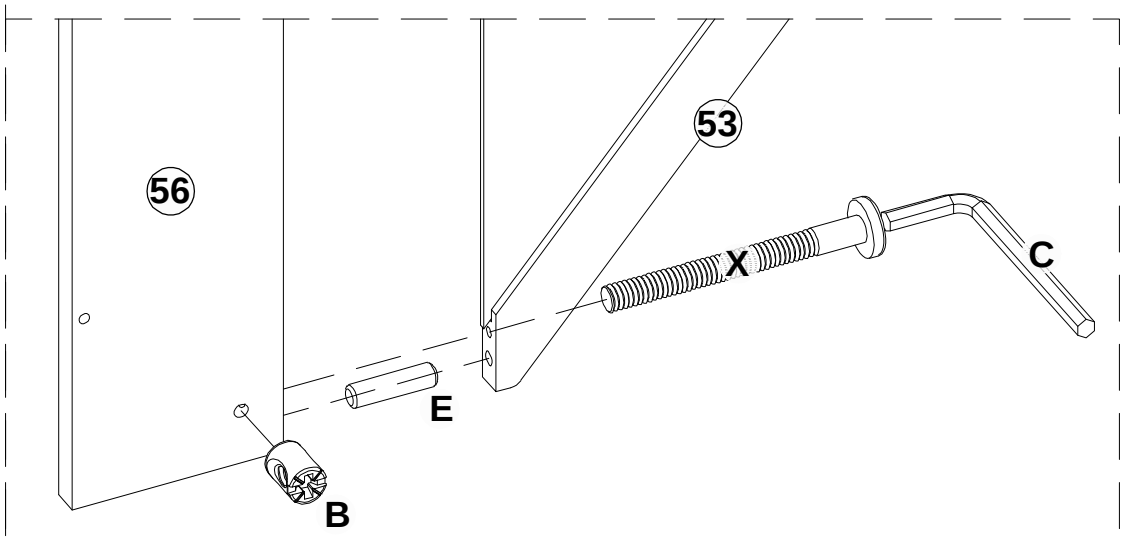

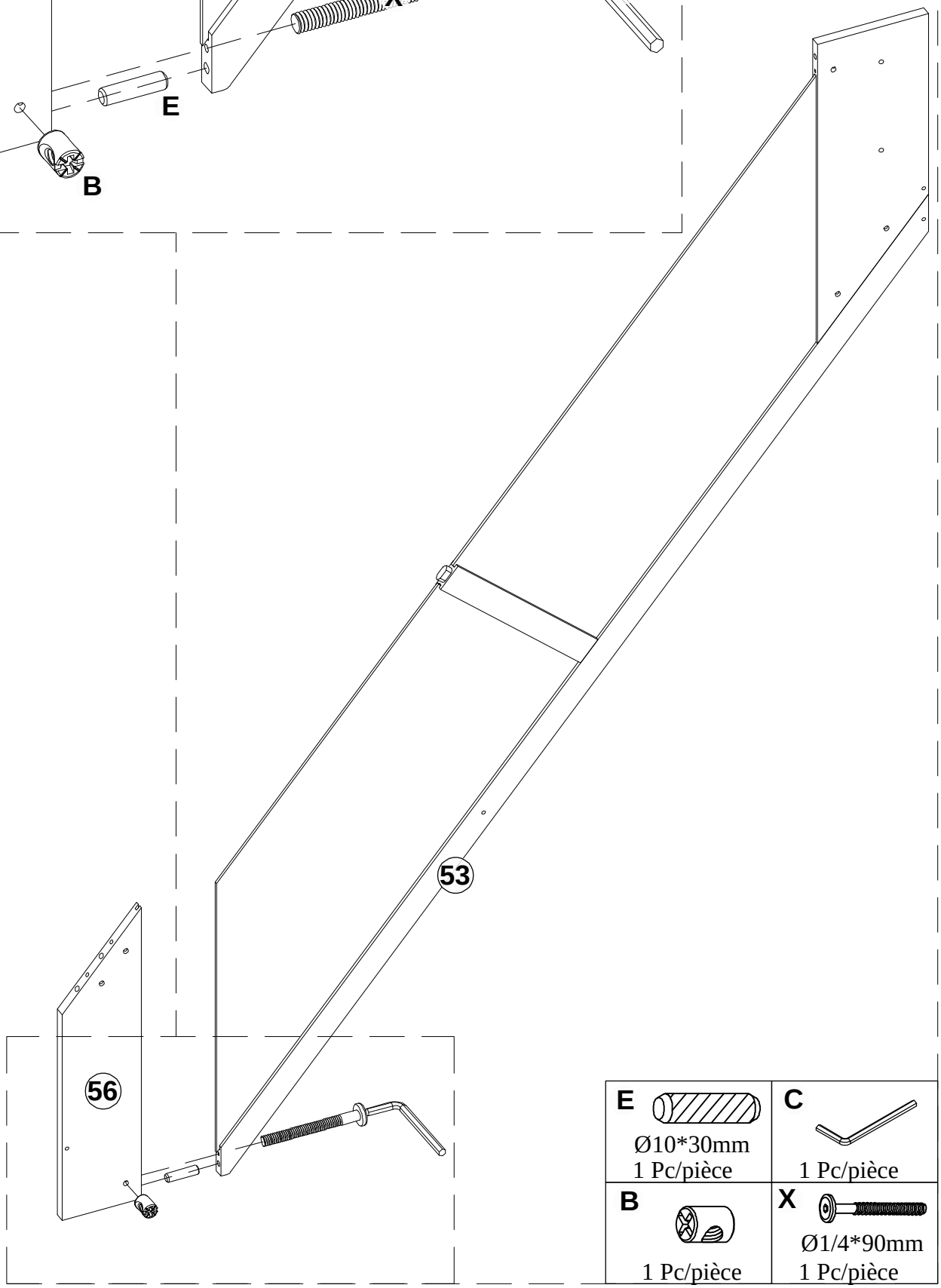

E Ø10*30mm 1 Pc/pièce	**C** 1 Pc/pièce
B 1 Pc/pièce	**X** Ø1/4*90mm 1 Pc/pièce

Step/Étape 35

E 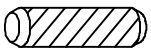 Ø10*30mm 3 Pcs/pièces	**C** 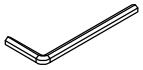 1 Pc/pièce
B  3 Pcs/pièces	**X**  Ø1/4*90mm 3 Pcs/pièces
V  #4*60mm 1 Pc/pièce	

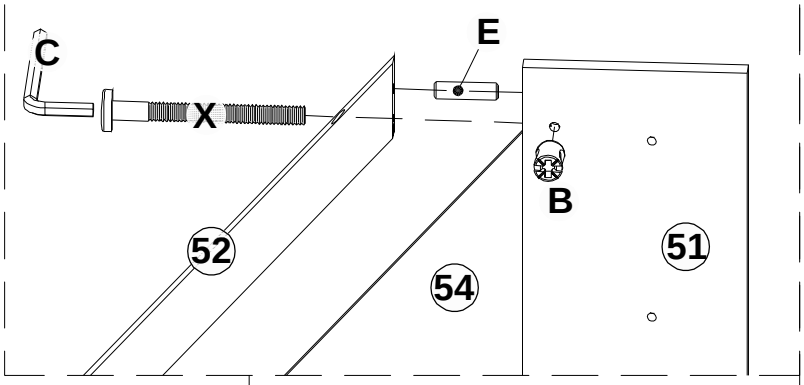

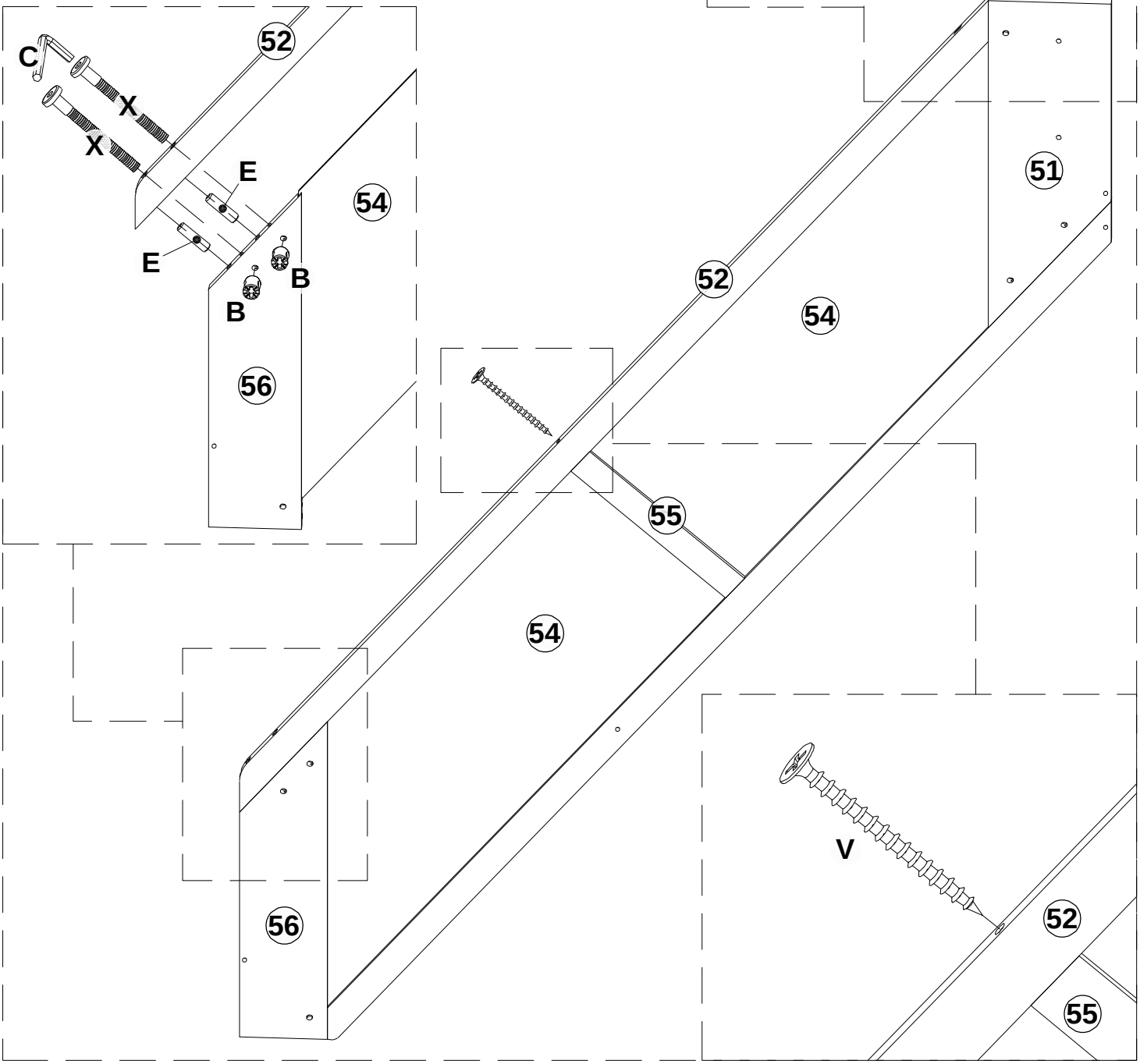

Step/Étape 36

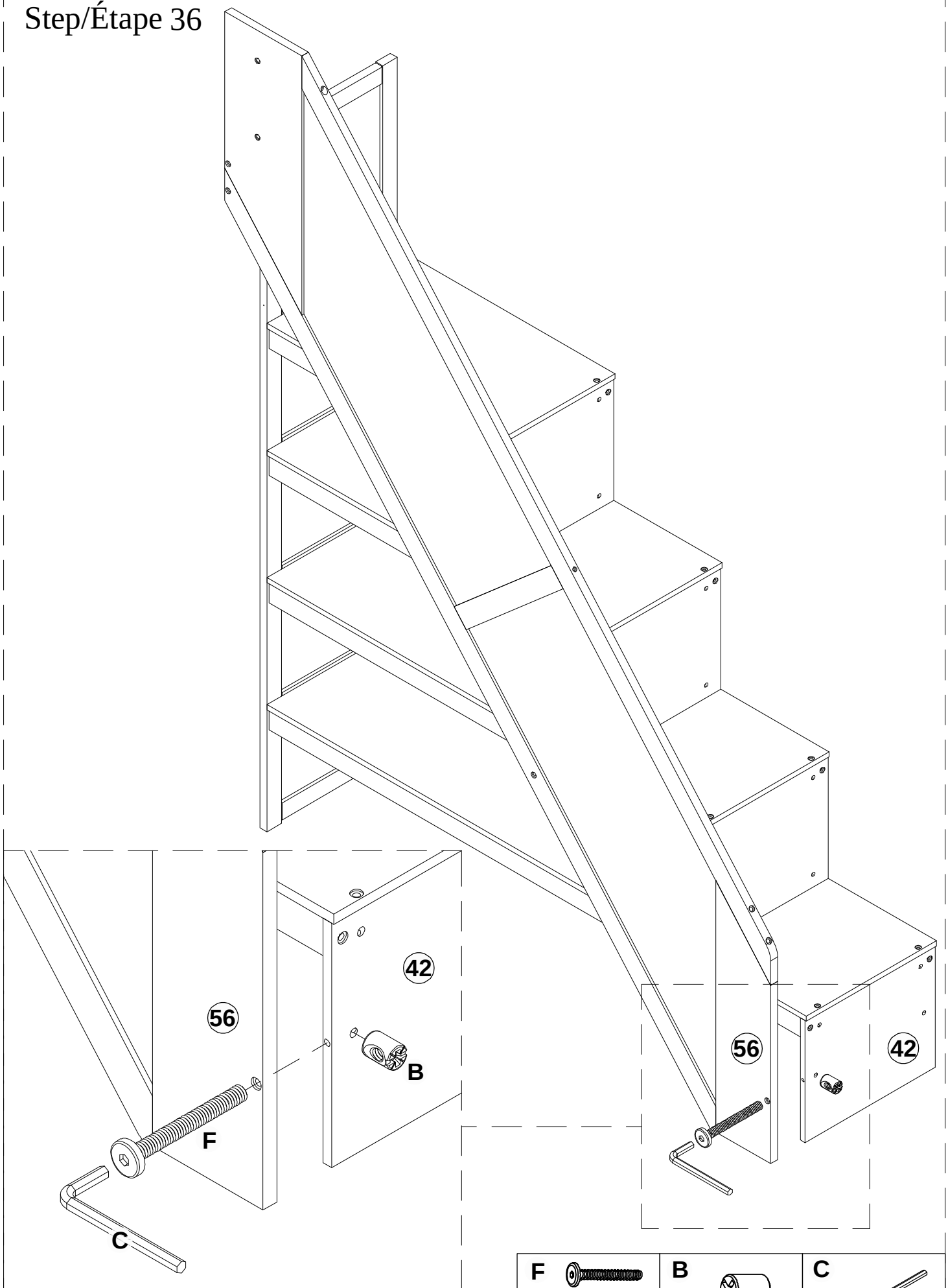

F	B	C
1/4"*55mm 1 Pc/pièce	1 Pc/pièce	1 Pc/pièce

Step/Étape 37

C 1 Pc/pièce	Q Ø6*35mm 2 Pcs/pièces
F 1/4"*55mm 1 Pc/pièce	B 1 Pc/pièce

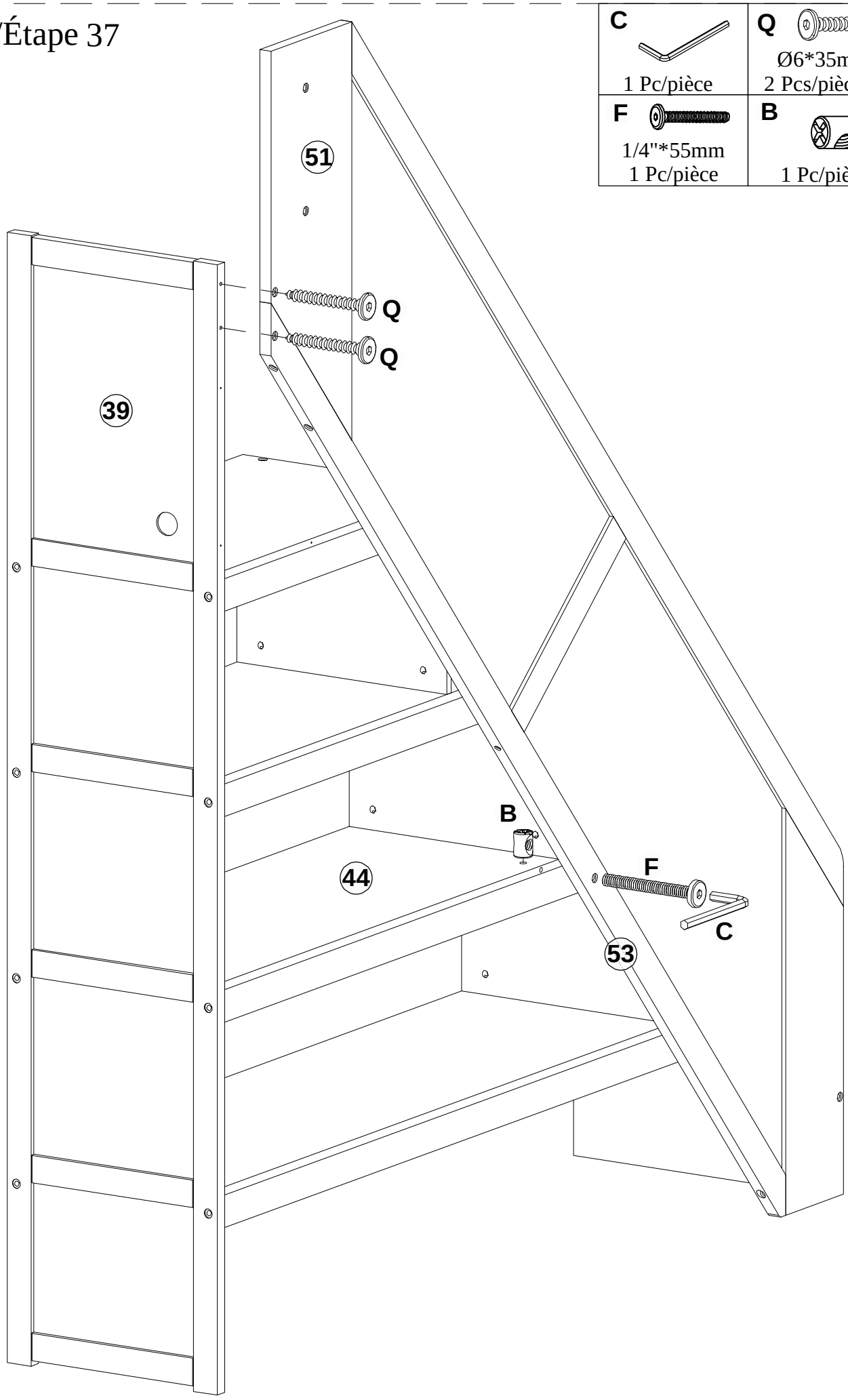

Step/Étape 38

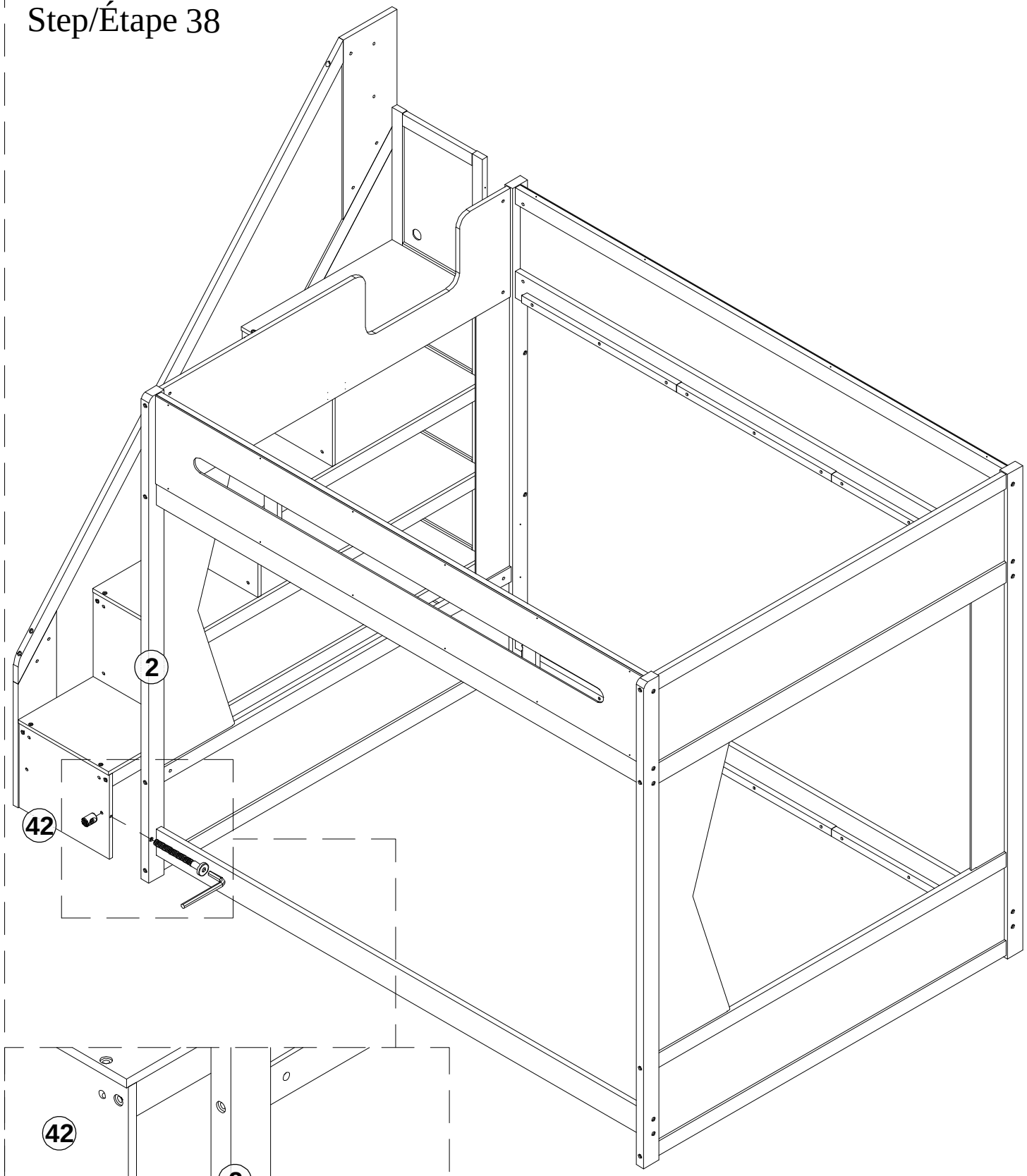

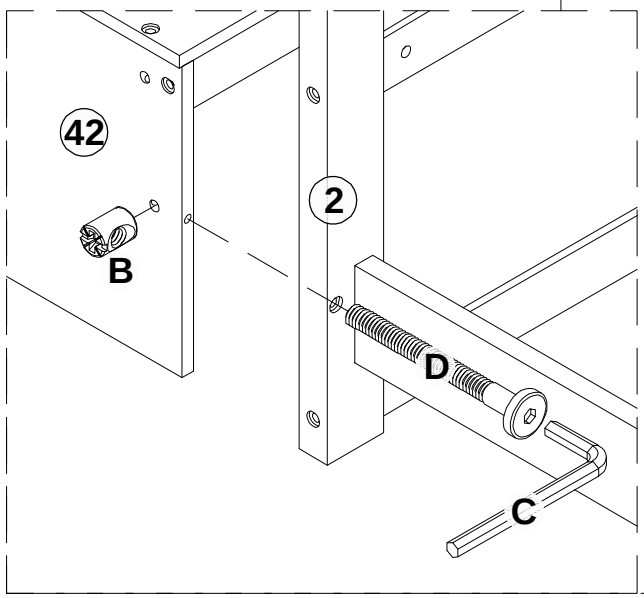

C
1 Pc/pièce

D
1/4"*70mm
1 Pc/pièce

B
1 Pc/pièce

Step/Étape 39

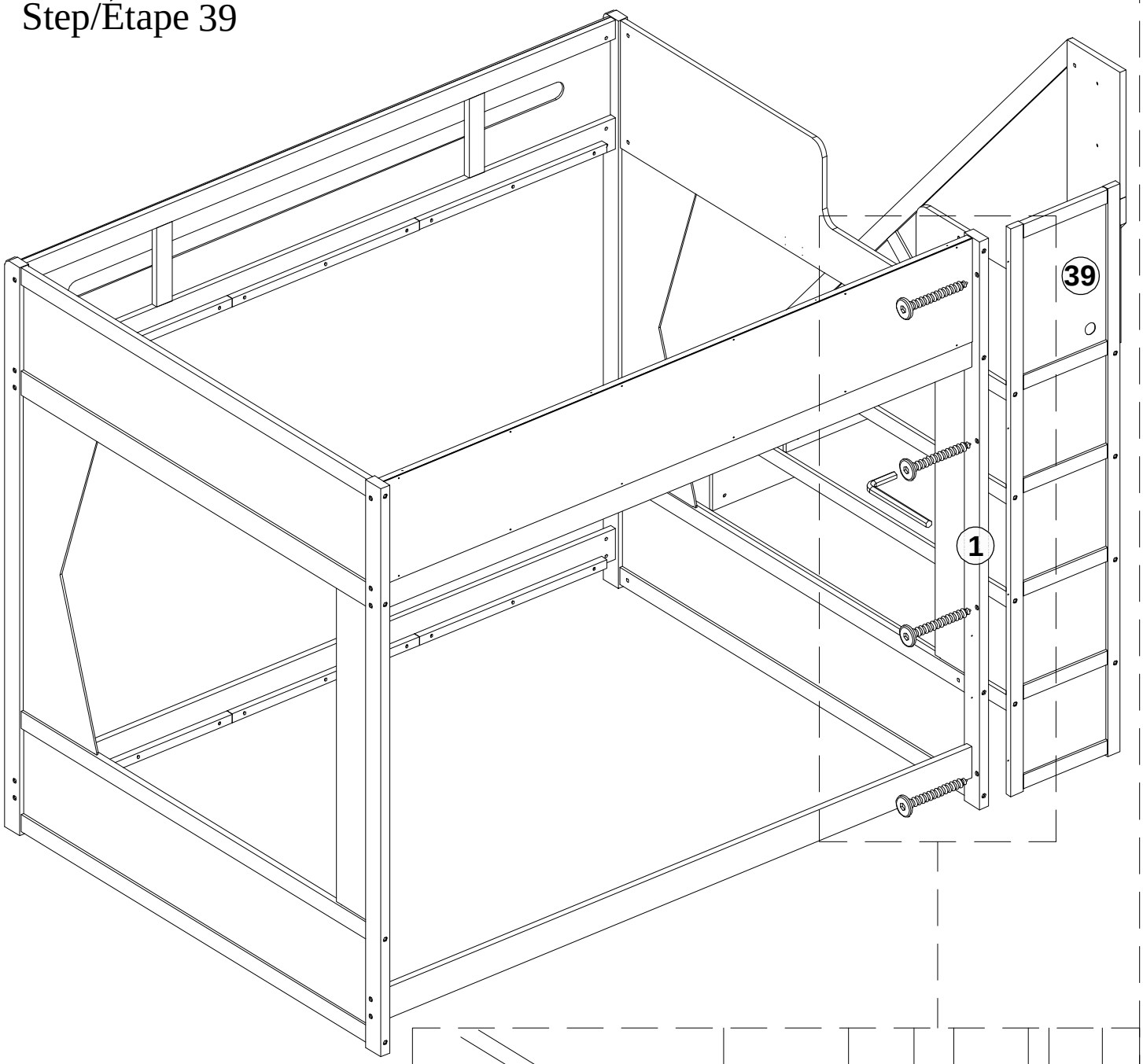

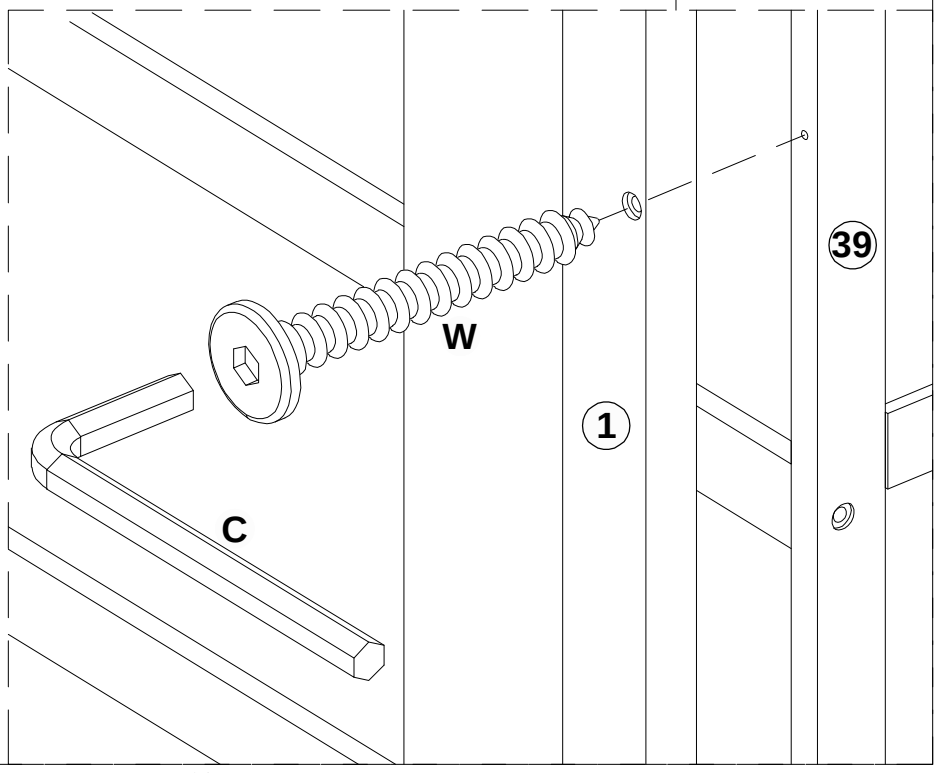

C	W
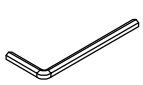	
1 Pc/pièce	Ø6*50mm 4 Pcs/pièces

Step/Étape 40

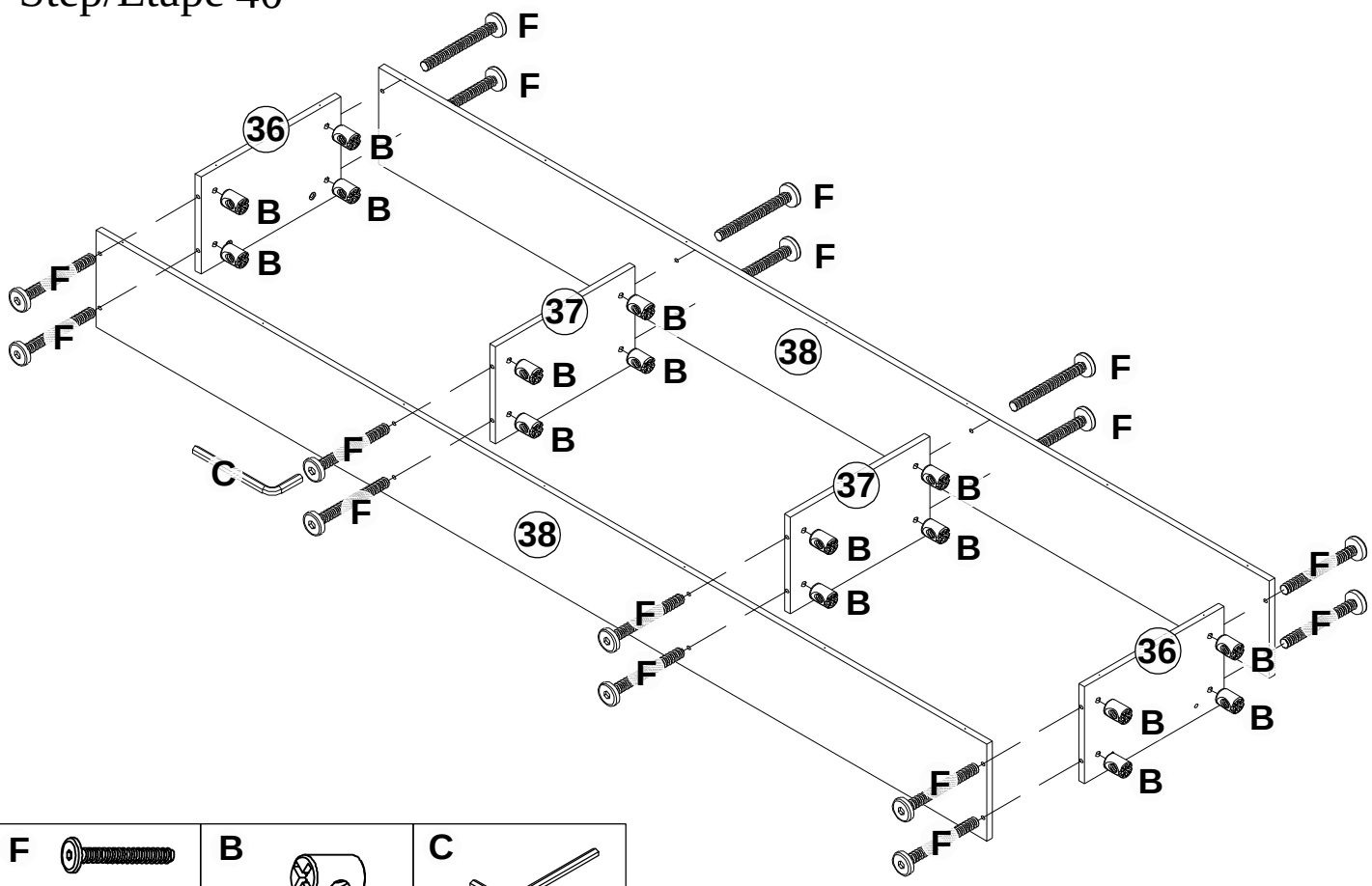

F	B	C
1/4"*55mm 16 Pcs/pièces	16 Pcs/pièces	1 Pc/pièce

Step/Étape 41

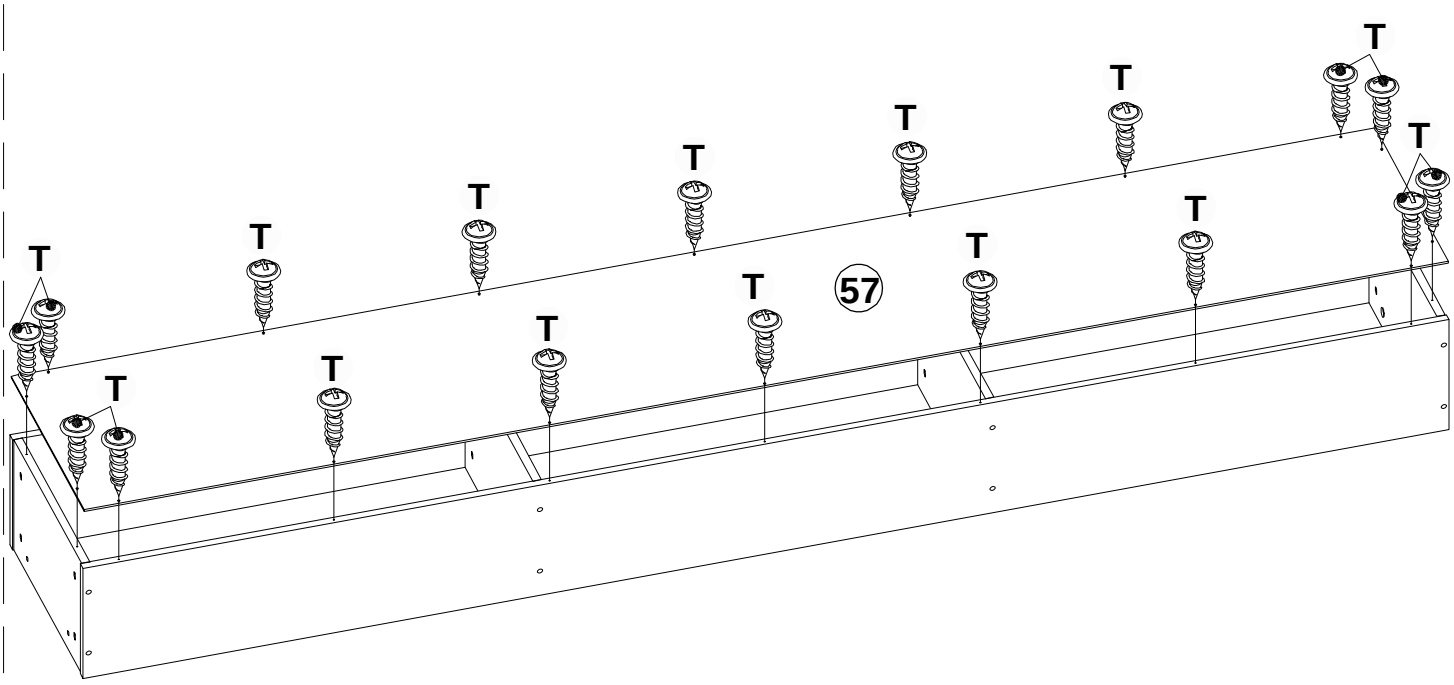

T
Ø3.5*15mm 18 Pcs/pièces

Step/Étape 42

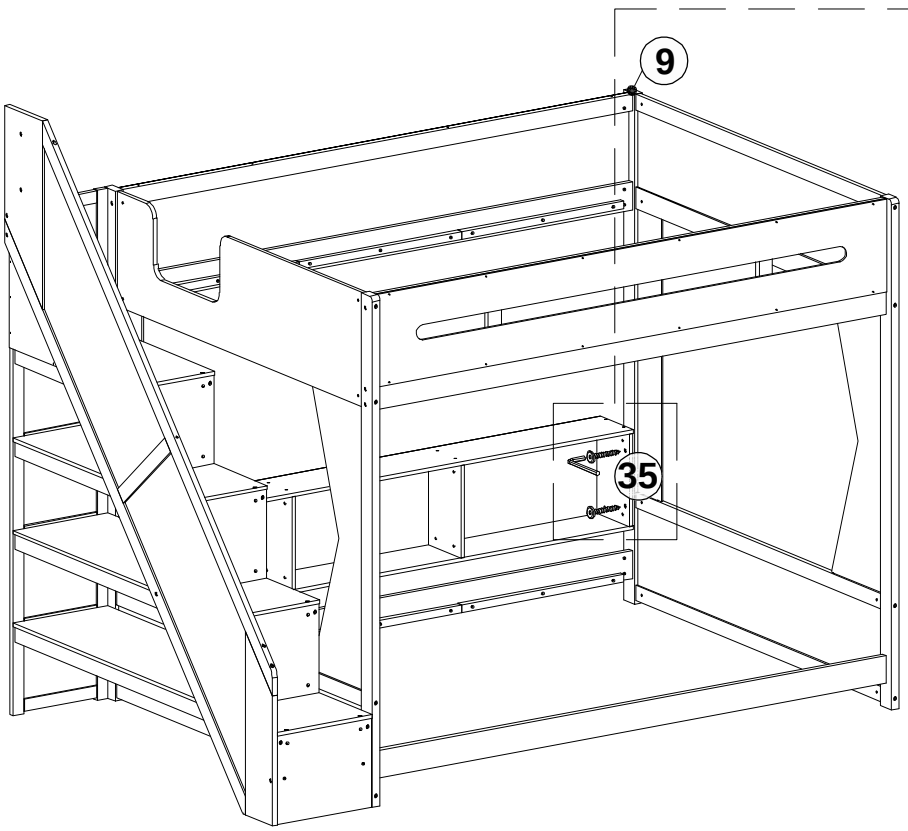

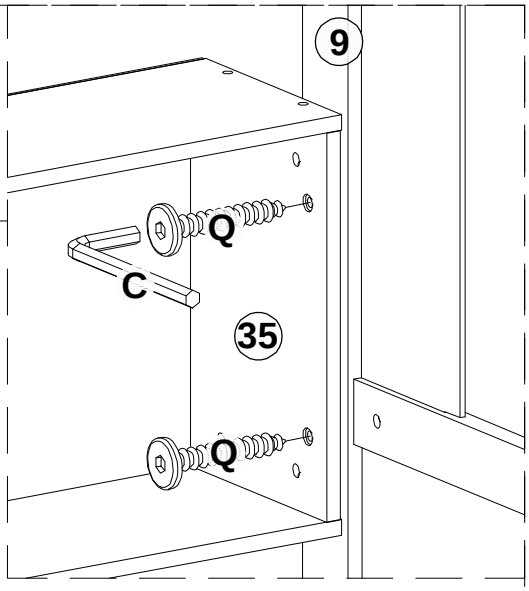

Q	C
Ø6*35mm 2 Pcs/pièces	1 Pc/pièce

Step/Étape 43

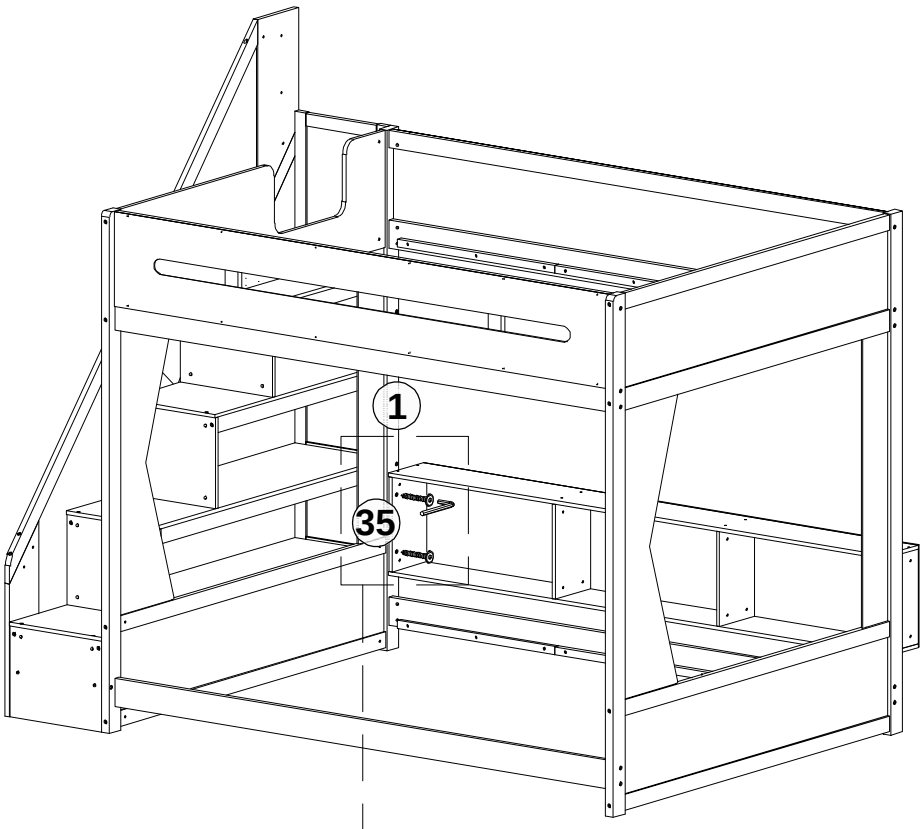

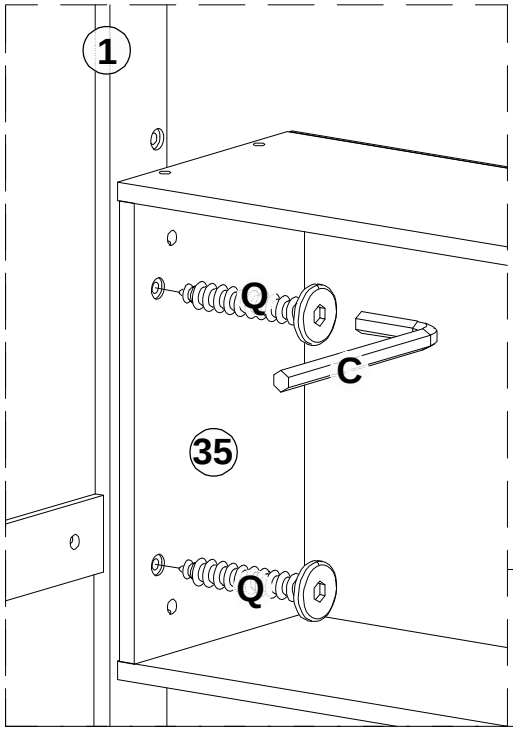

Q	C
Ø6*35mm 2 Pcs/pièces	1 Pc/pièce

Step/Étape 44

L	P
#3.5*15mm 8 Pcs/pièces	2 Pcs/pièces

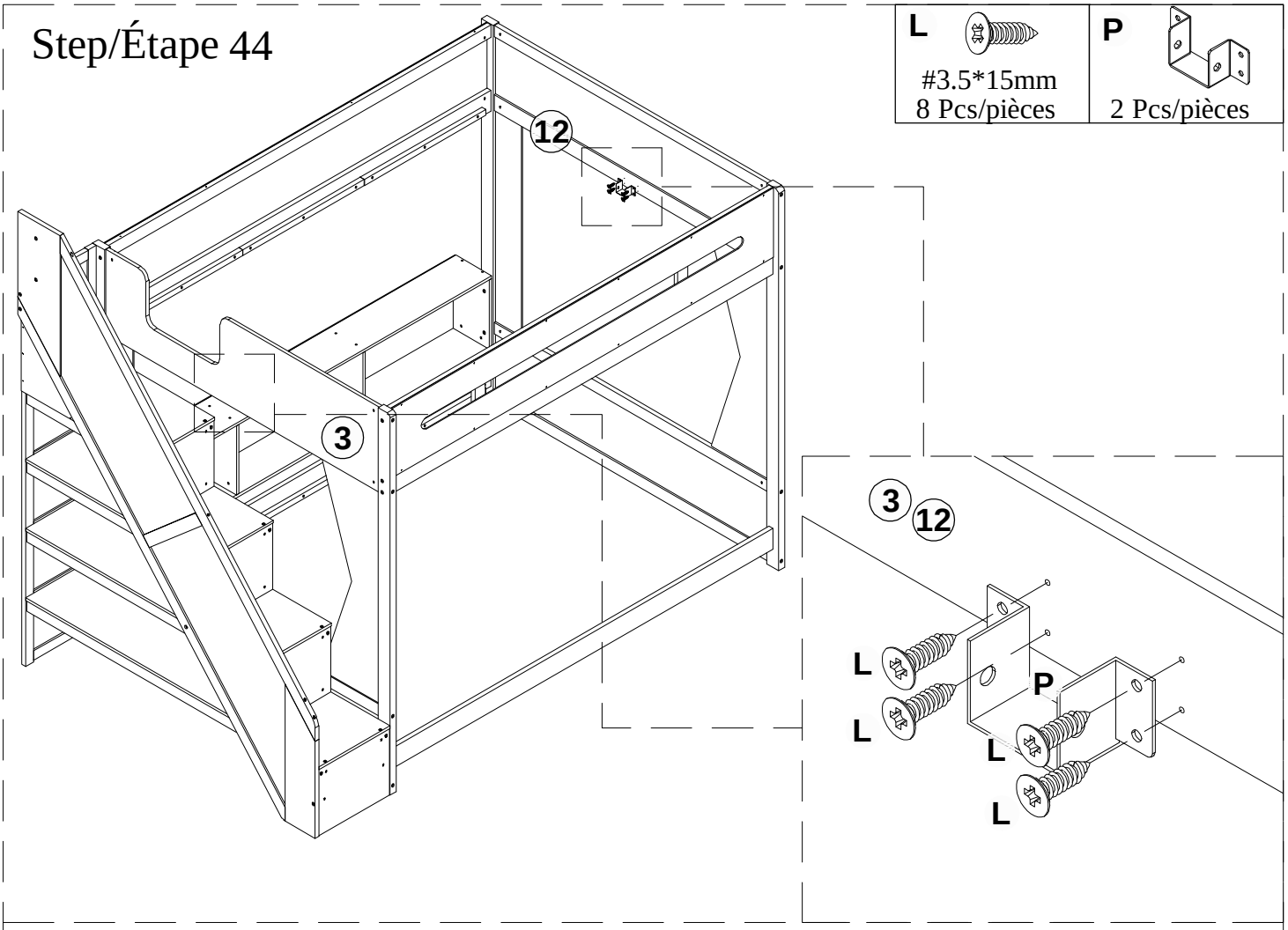

Step/Étape 45

L
#3.5*15mm 4 Pcs/pièces

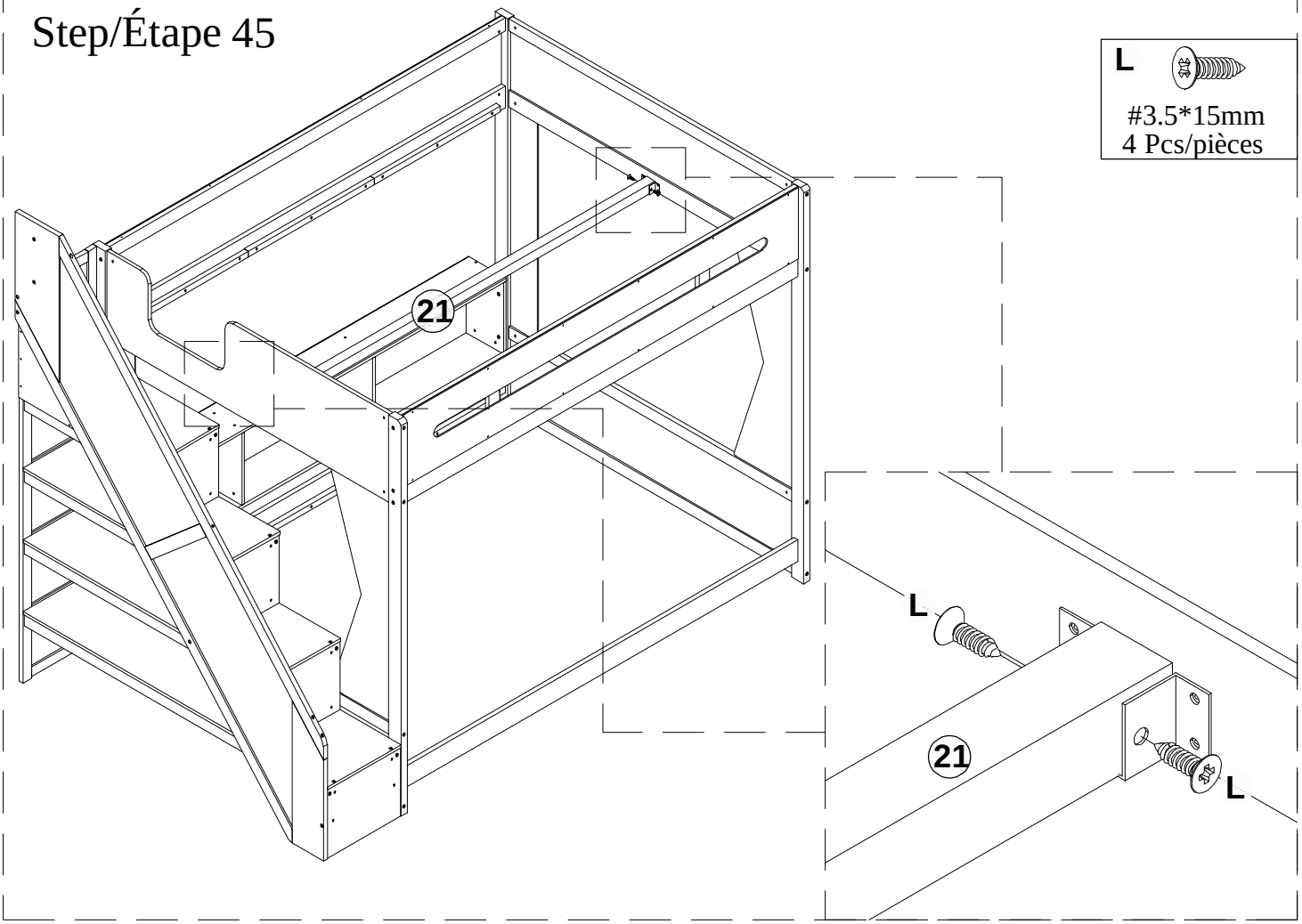

Step/Étape 46

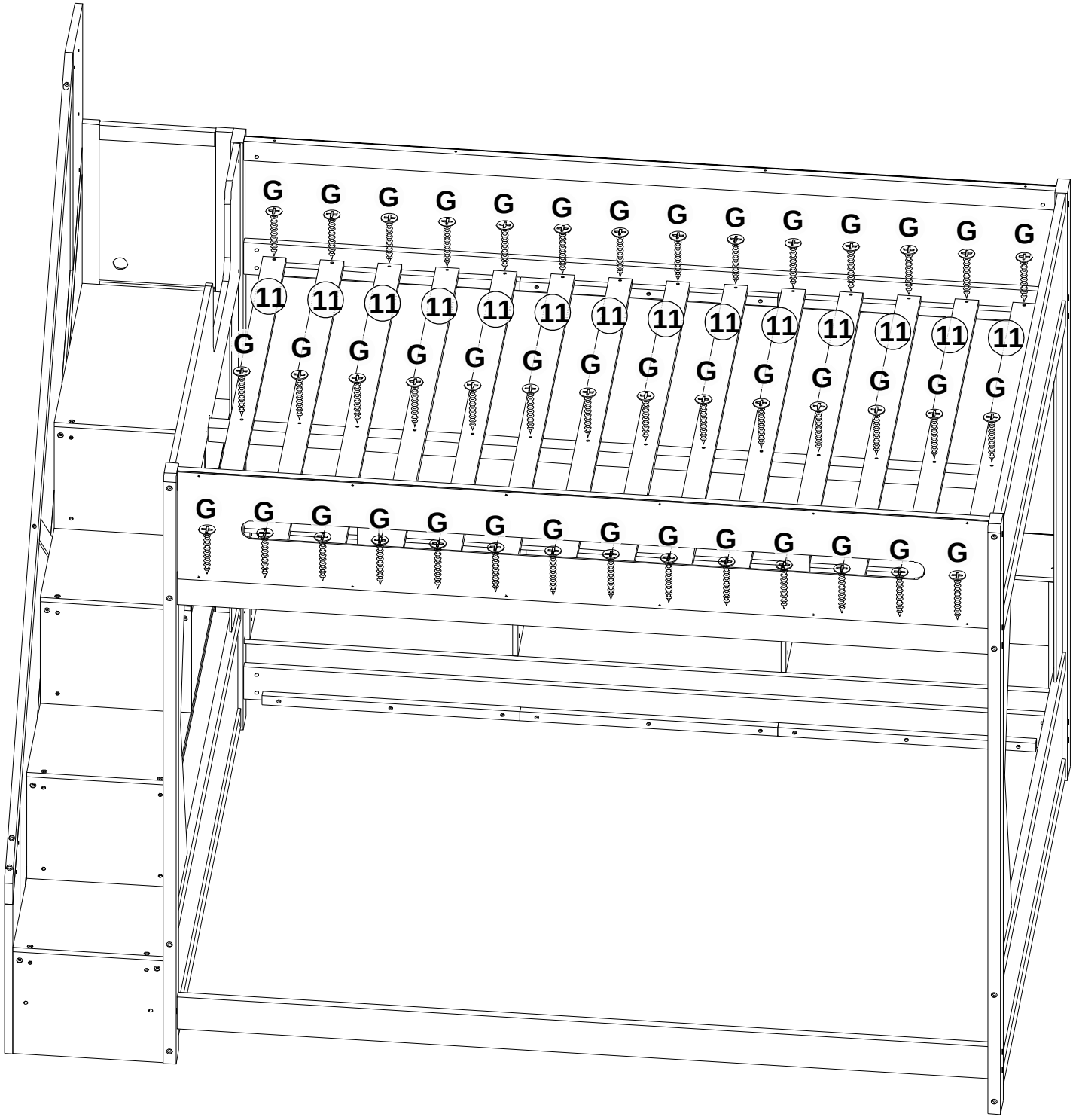

G #4*30mm
42 Pcs/pièces

Step/Étape 47

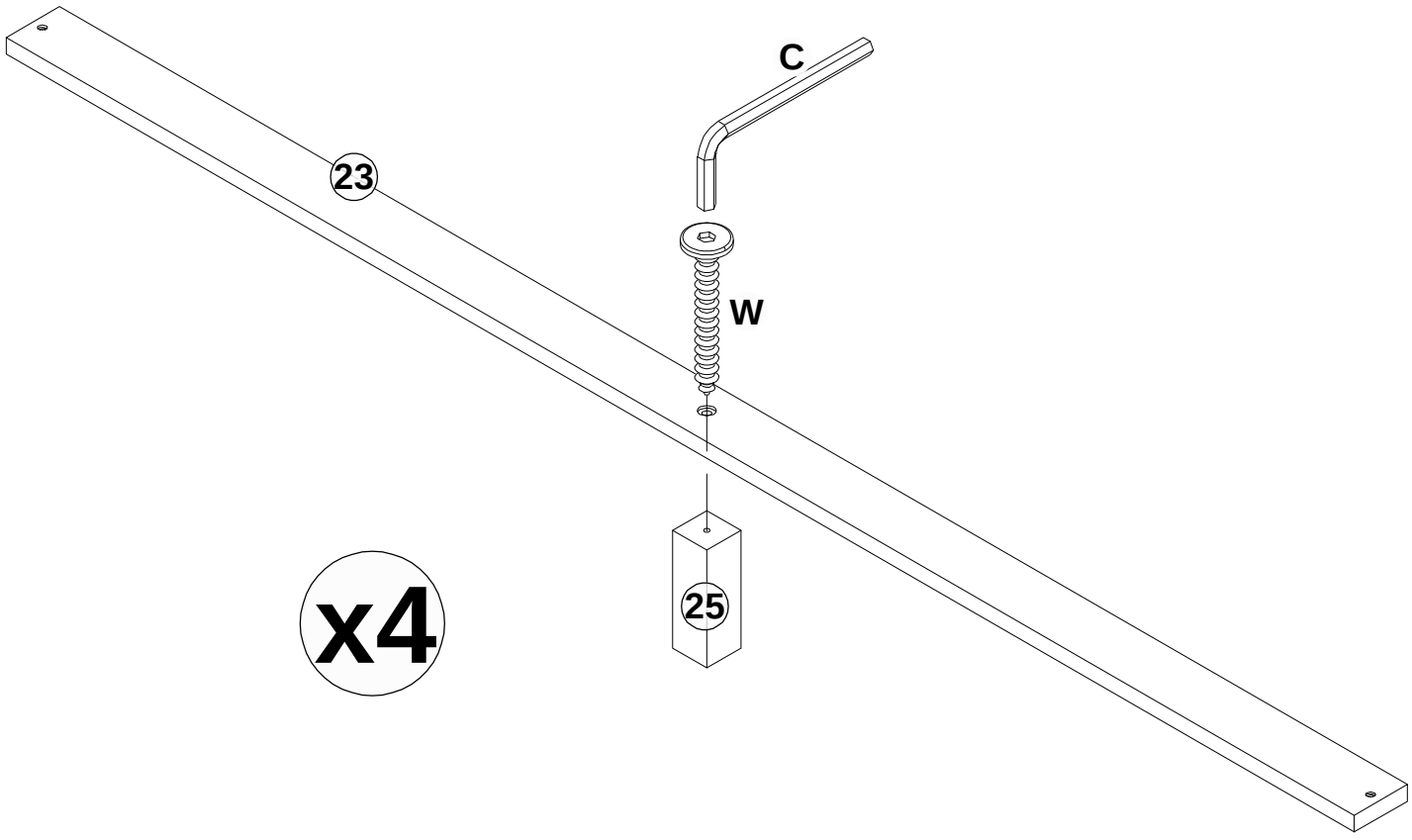

C	W
1 Pc/pièce	Ø6*50mm 4 Pcs/pièces

Step/Étape 48

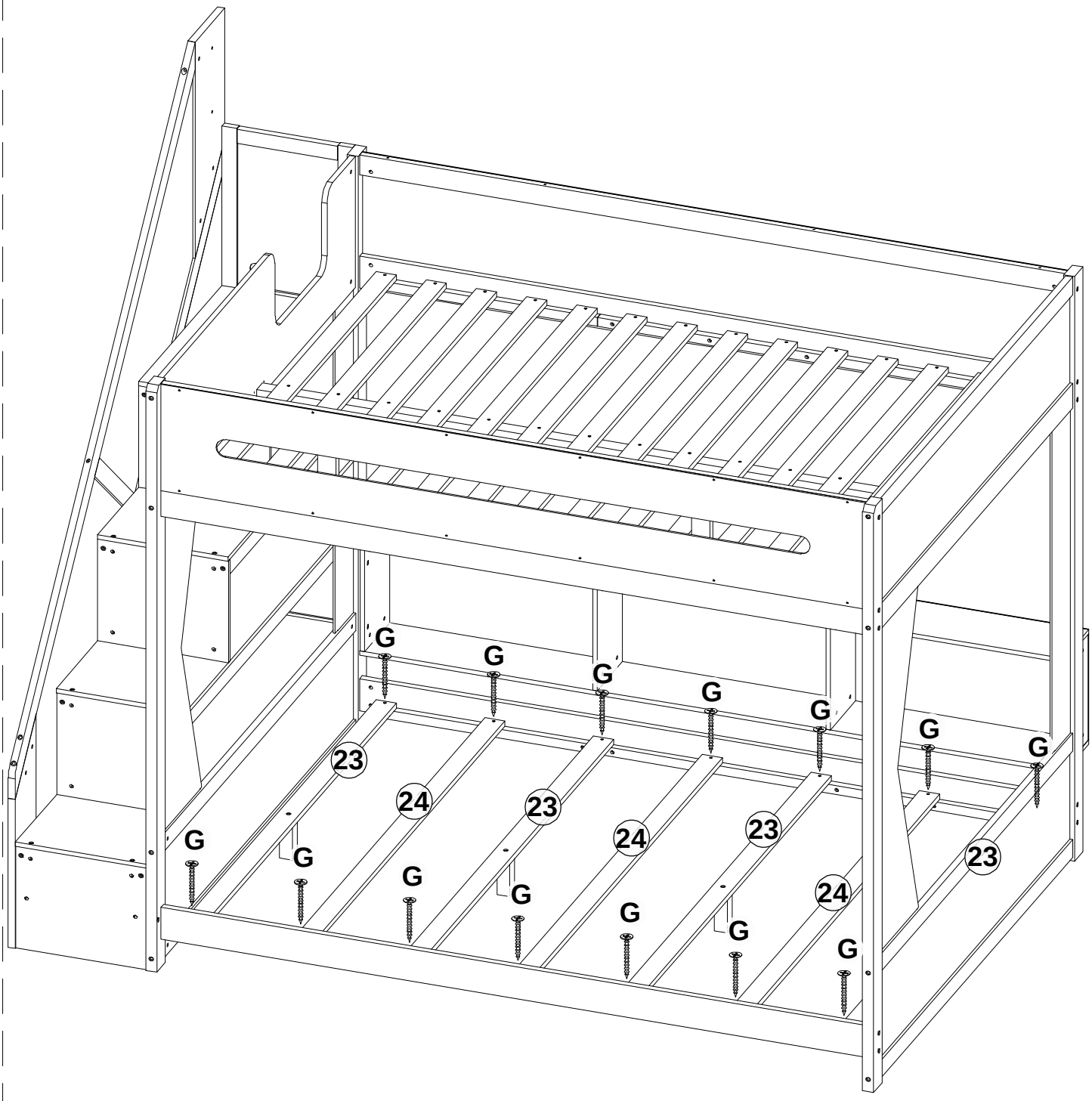

G	
	#4*30mm 14 Pcs/pièces

Step/Étape 49

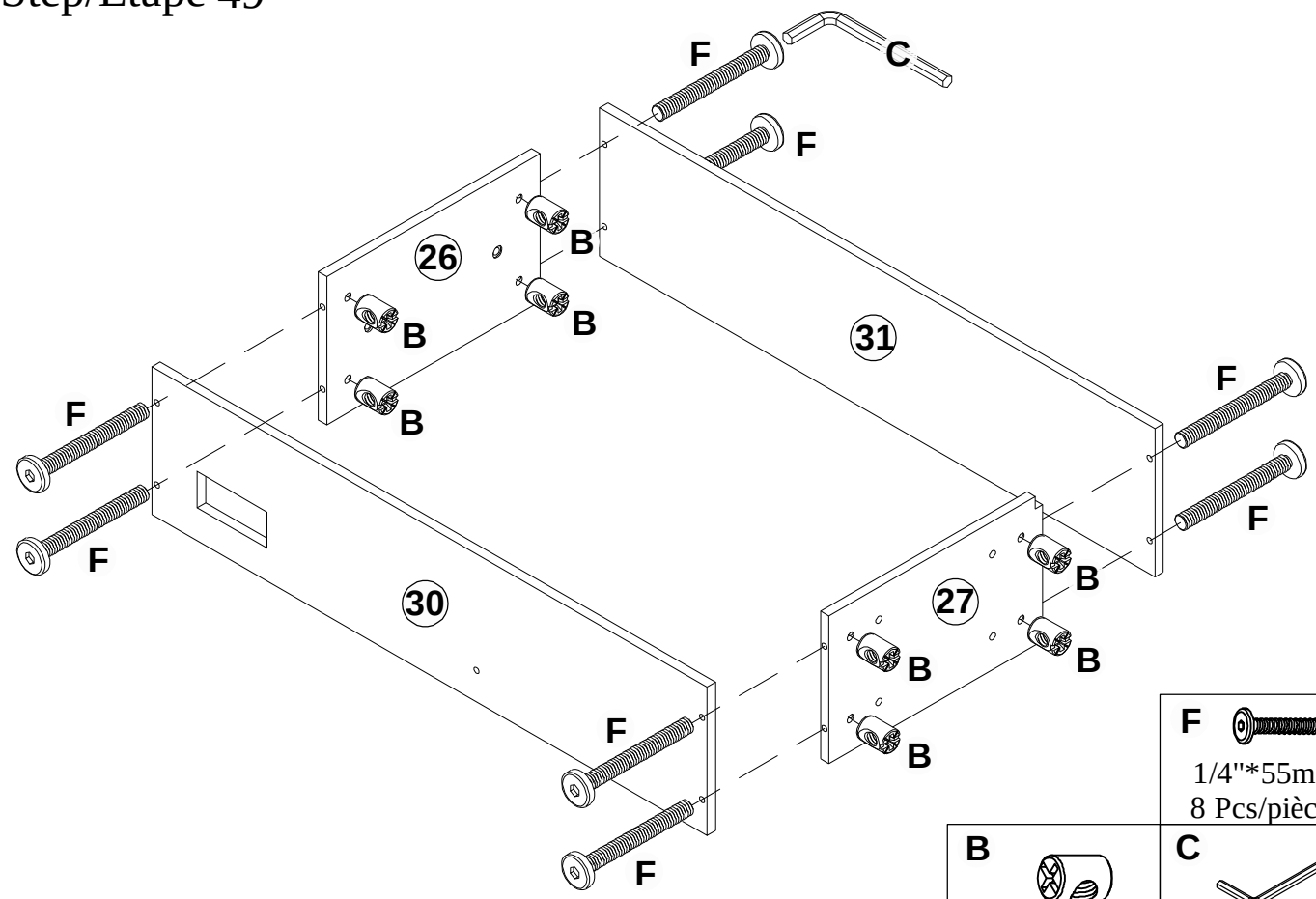

F	B	C
1/4"*55mm 8 Pcs/pièces	8 Pcs/pièces	1 Pc/pièce

Step/Étape 50

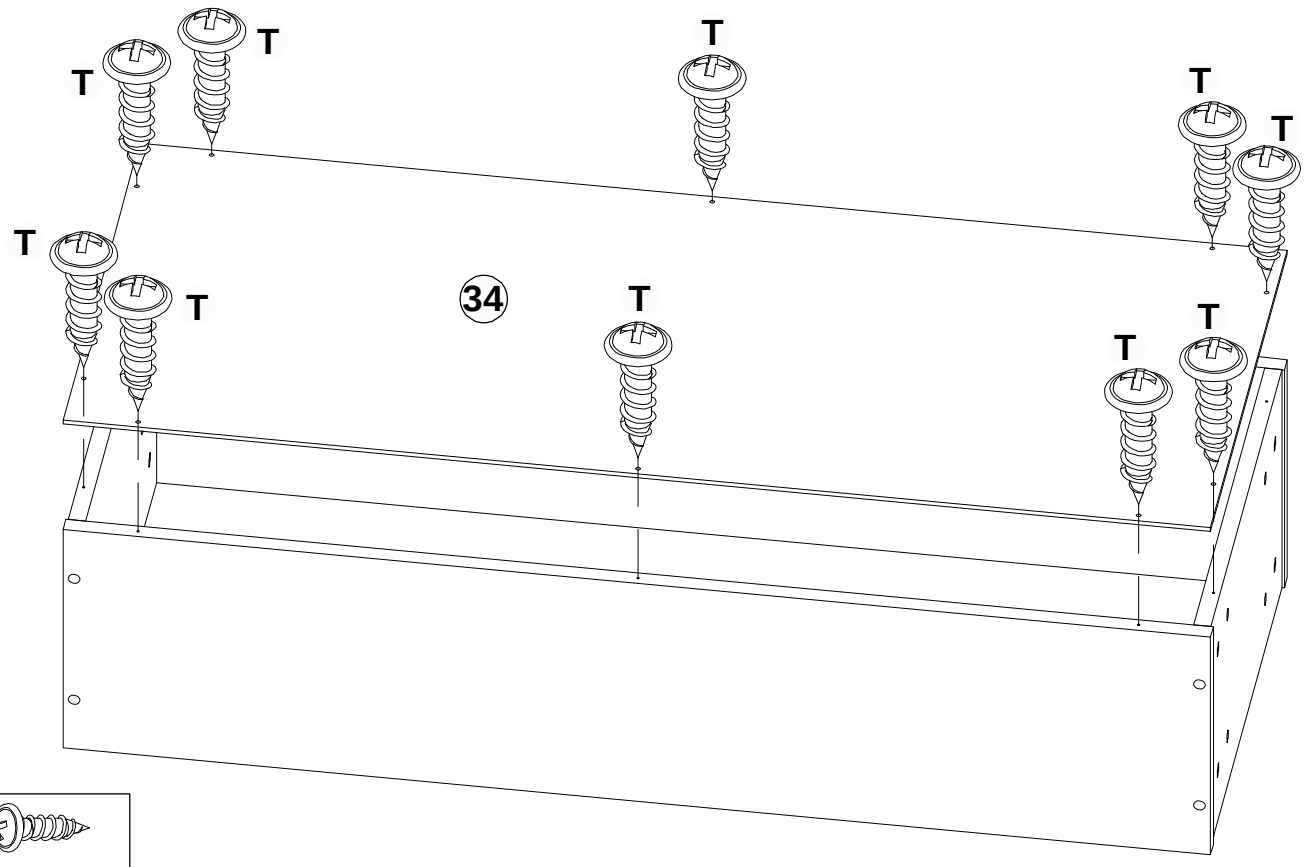

T
Ø3.5*15mm 10 Pcs/pièces

Step/Étape 51

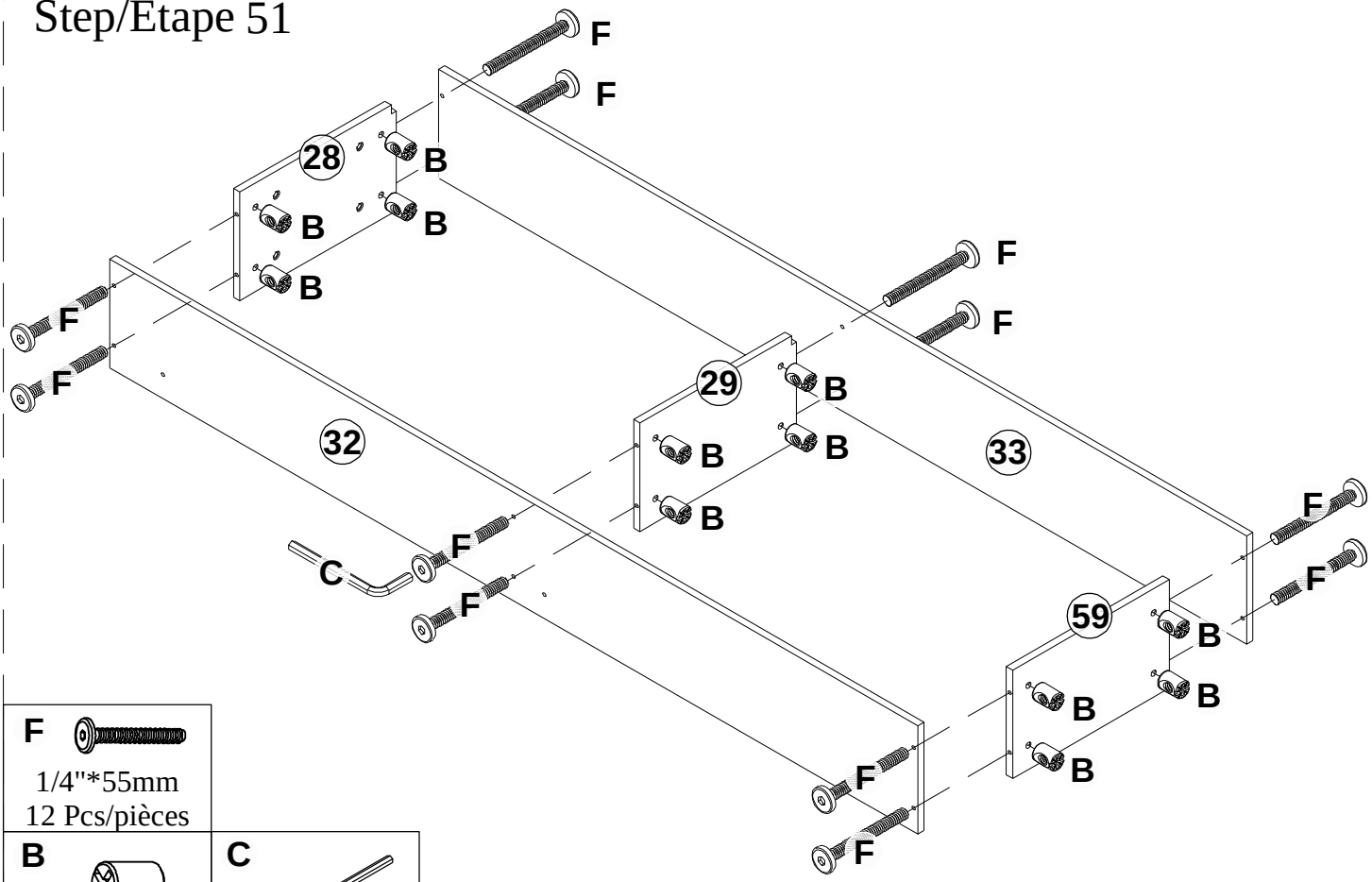

F 1/4"*55mm 12 Pcs/pièces	
B  12 Pcs/pièces	**C** 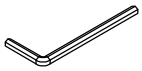 1 Pc/pièce

Step/Étape 52

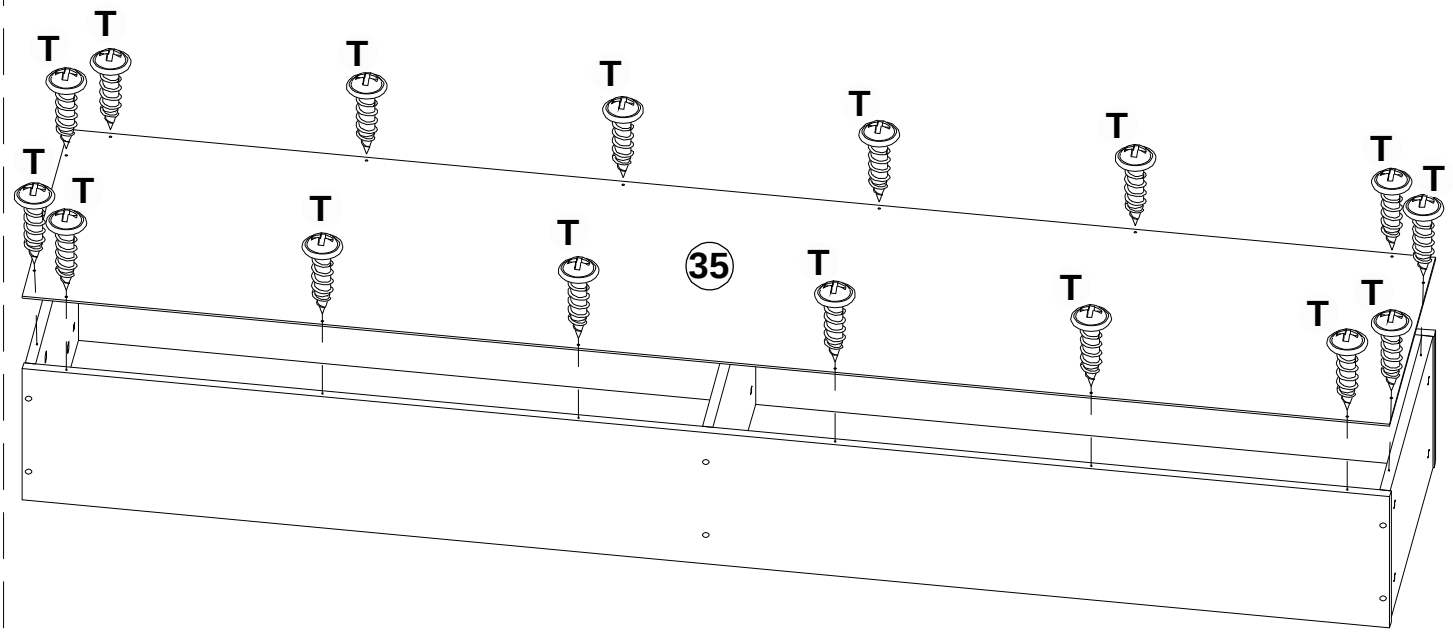

T  Ø3.5*15mm 16 Pcs/pièces

Step/Étape 53

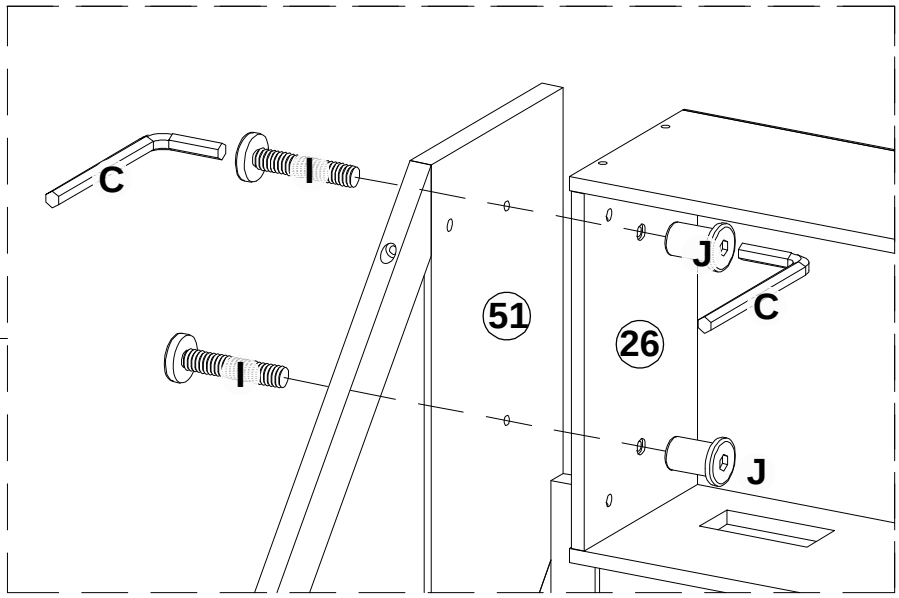

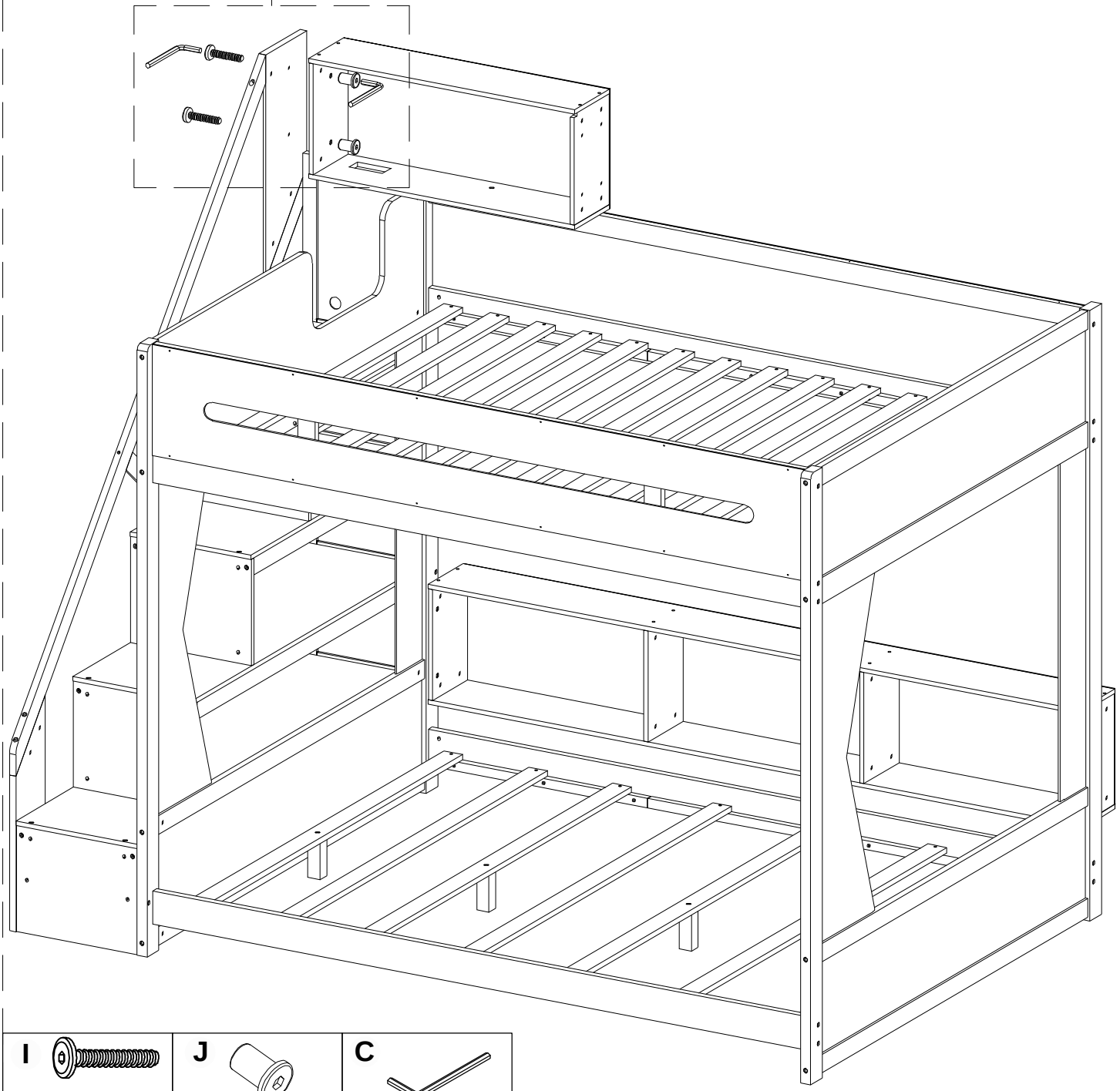

I	J	C
1/4"*25mm 2 Pcs/pièces	2 Pcs/pièces	2 Pcs/pièces

Step/Étape 54

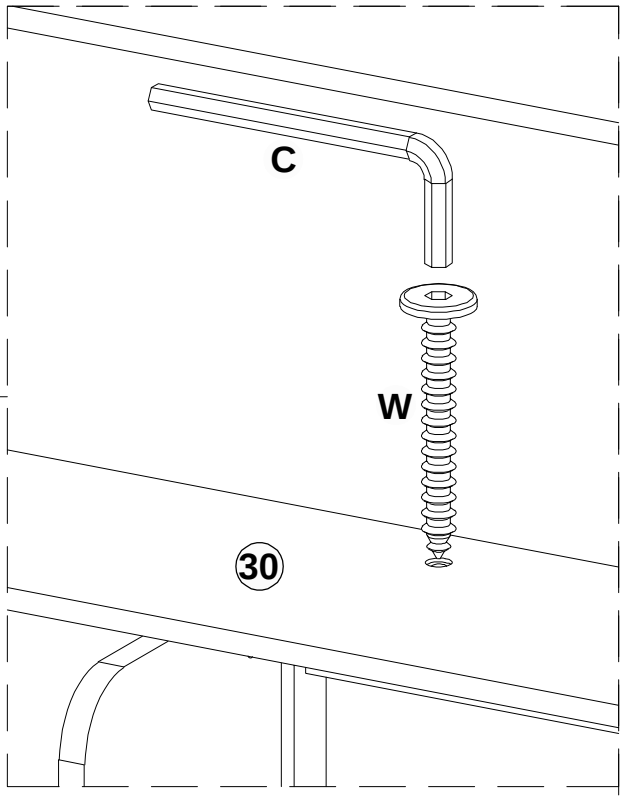

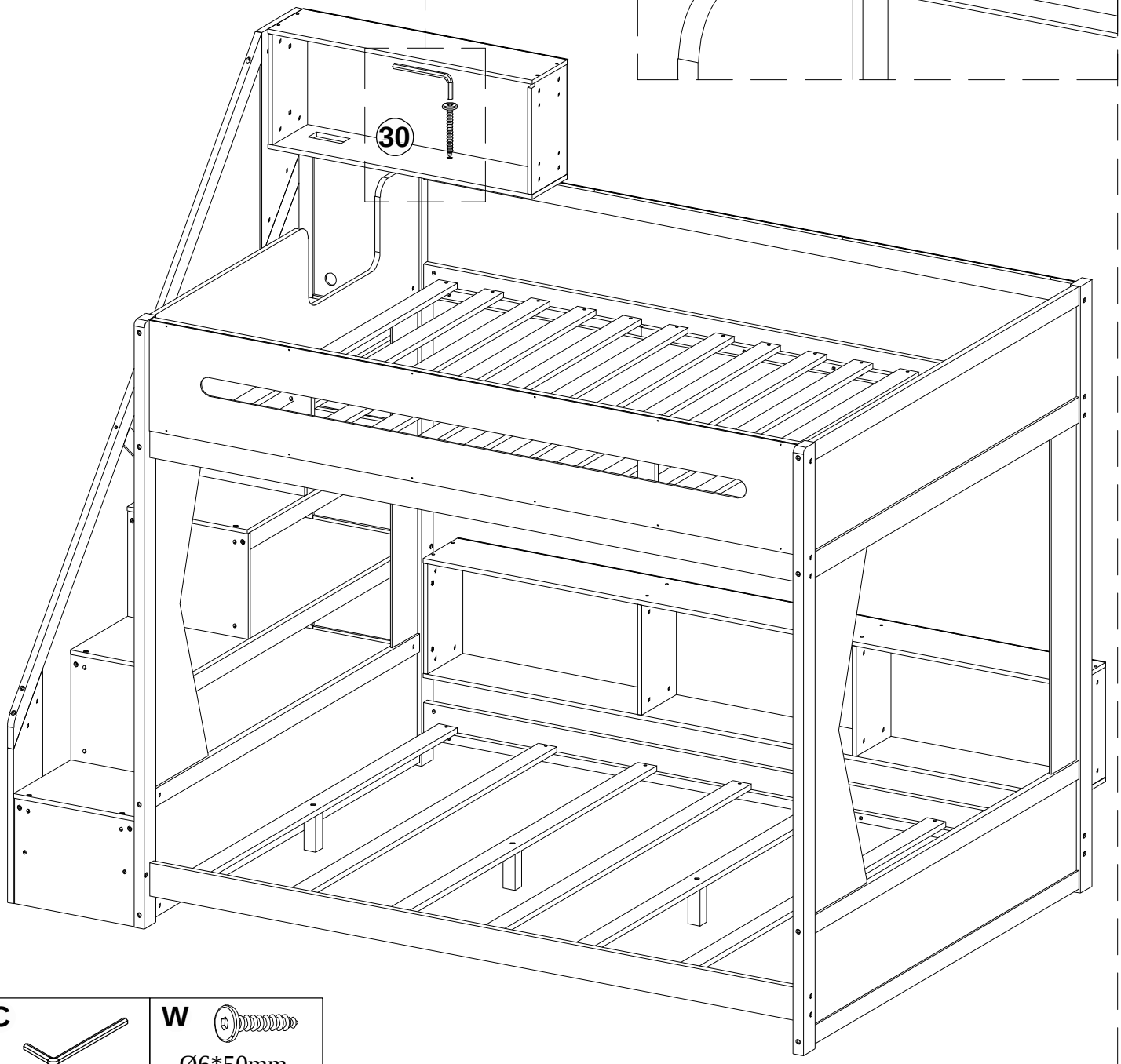

C	W
1 Pc/pièce	Ø6*50mm 1 Pc/pièce

Step/Étape 55

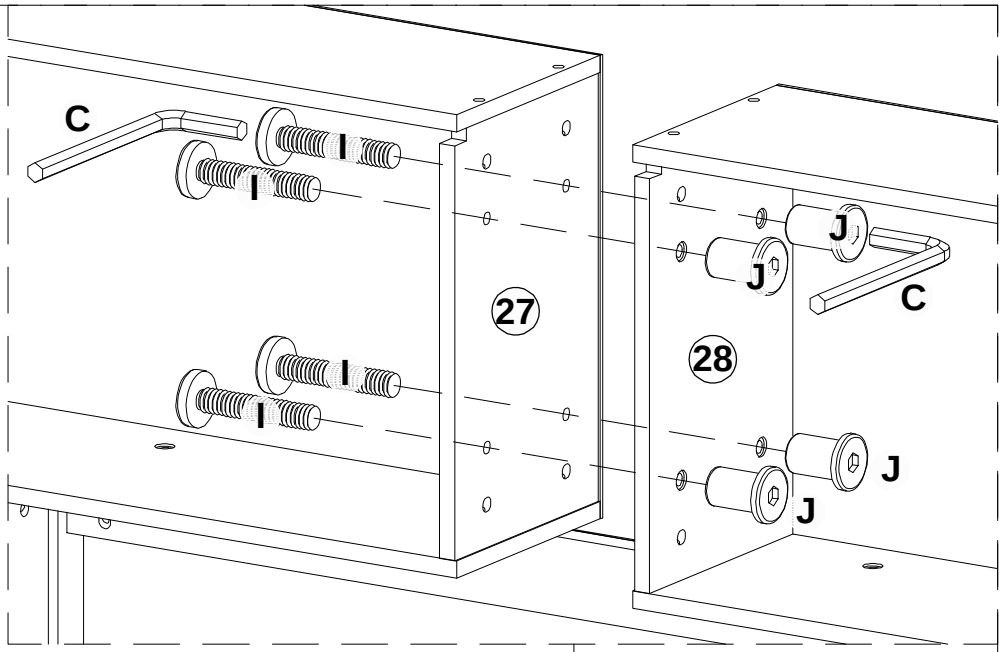

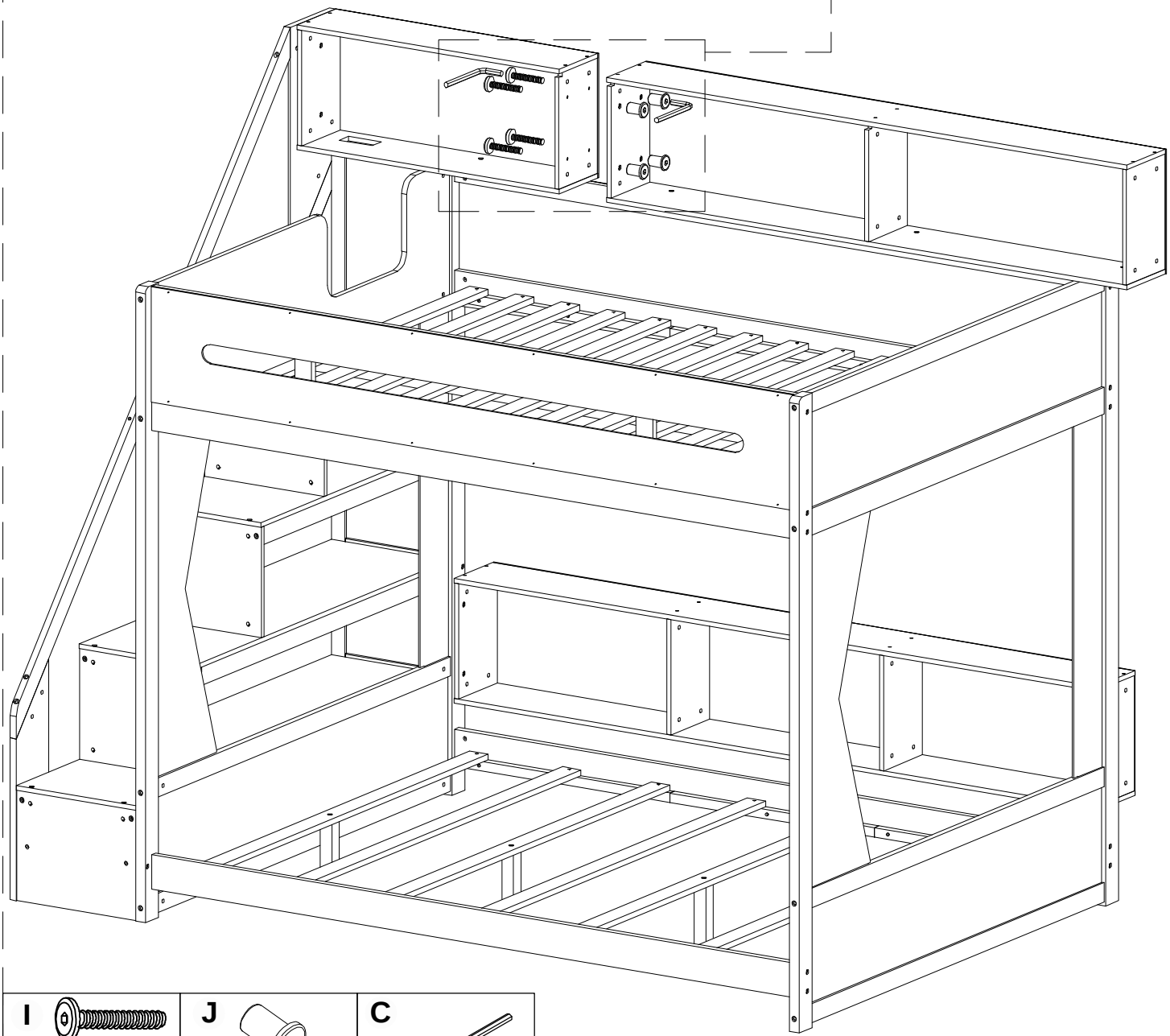

I	J	C
		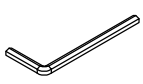
1/4"*25mm 4 Pcs/pièces	4 Pcs/pièces	2 Pcs/pièces

Step/Étape 56

C	W
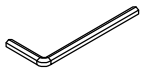	
1 Pc/pièce	Ø6*50mm 3 Pcss/pièces

Step/Étape 57

R	N
	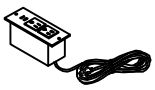
#3.5*12mm 2 Pcs/pièces	1 Pc/pièce

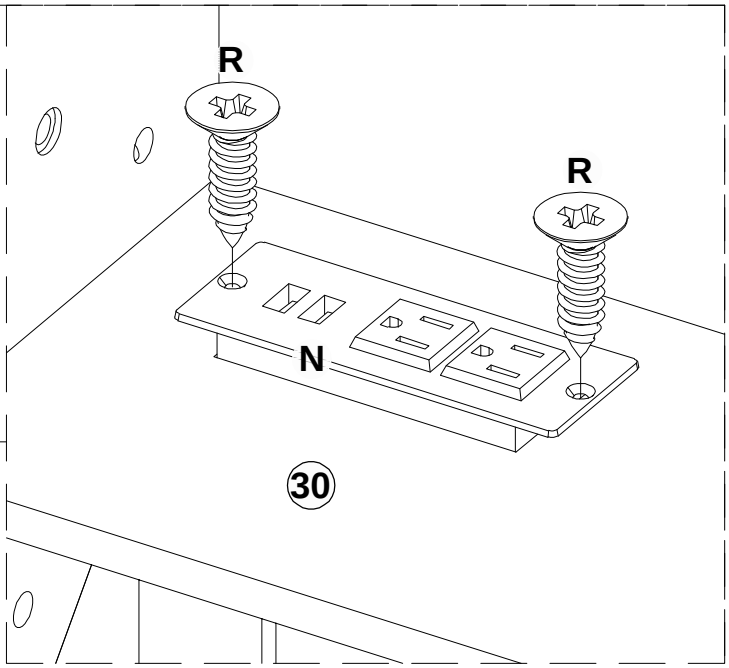

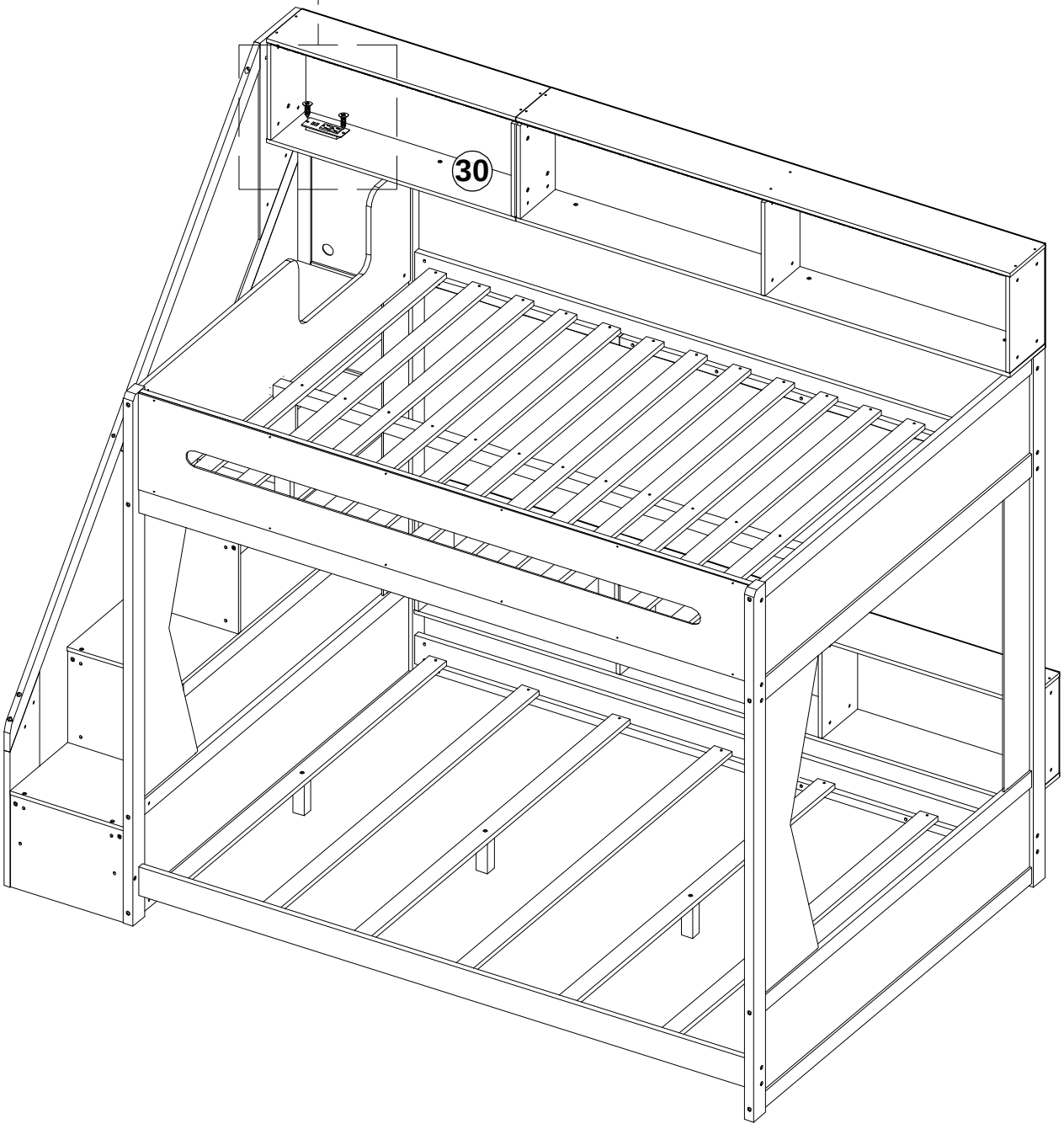

Step/Étape 58

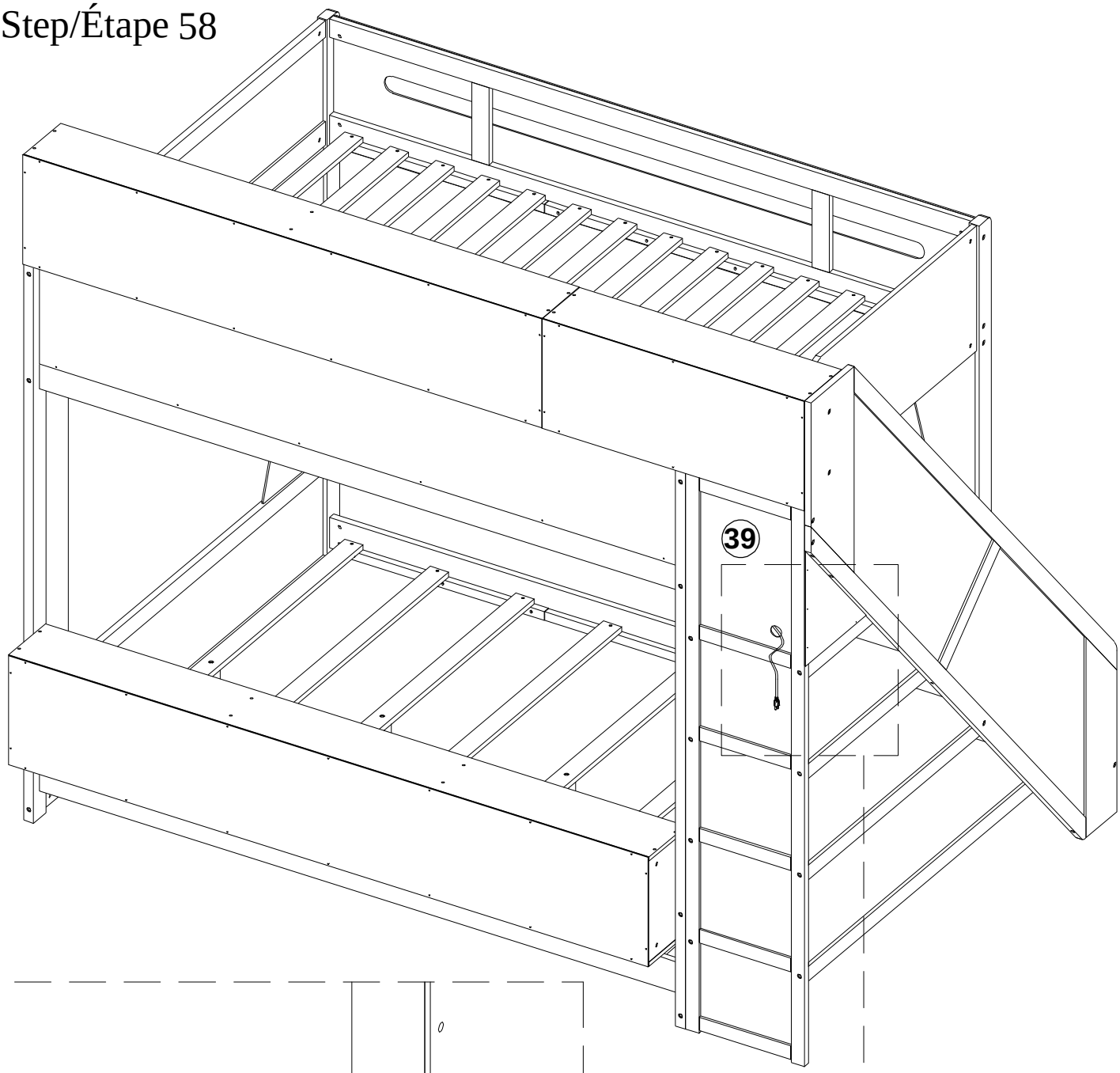

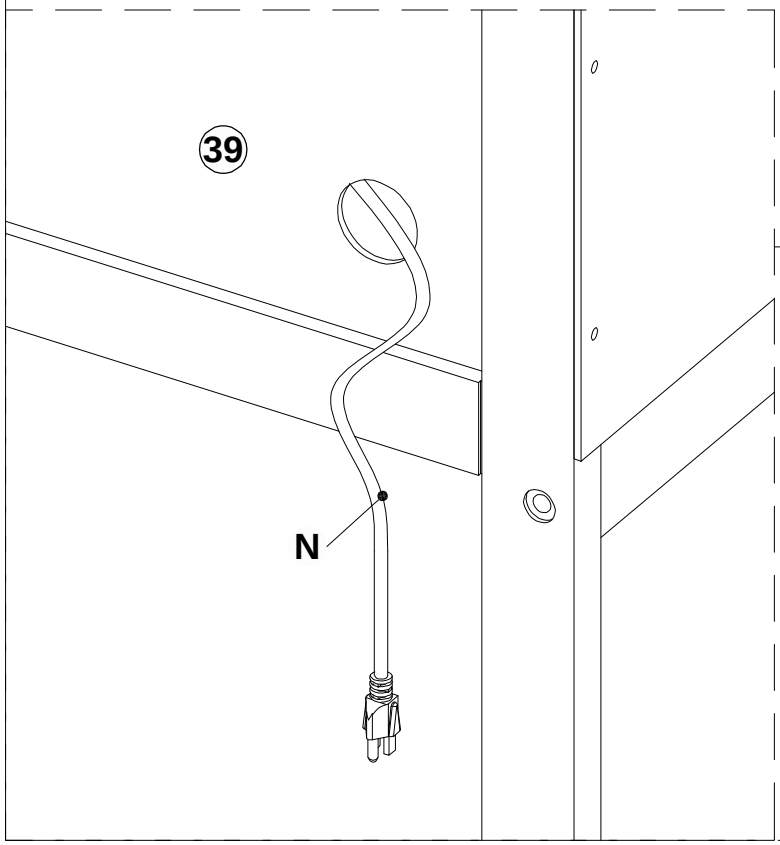

Feed the electrical wire through the hole as shown.

Faites passer le câble électrique à travers le trou comme indiqué.

Step/Étape 59

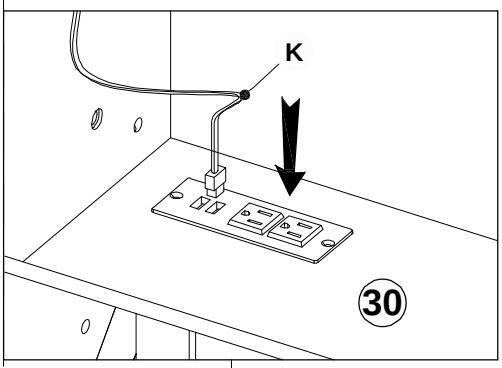

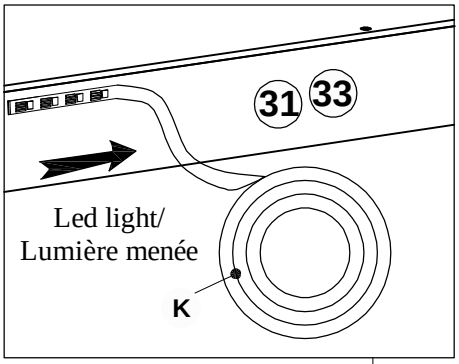

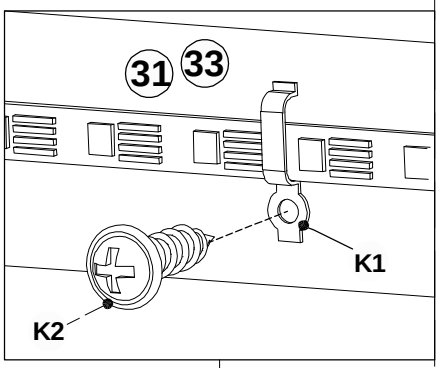

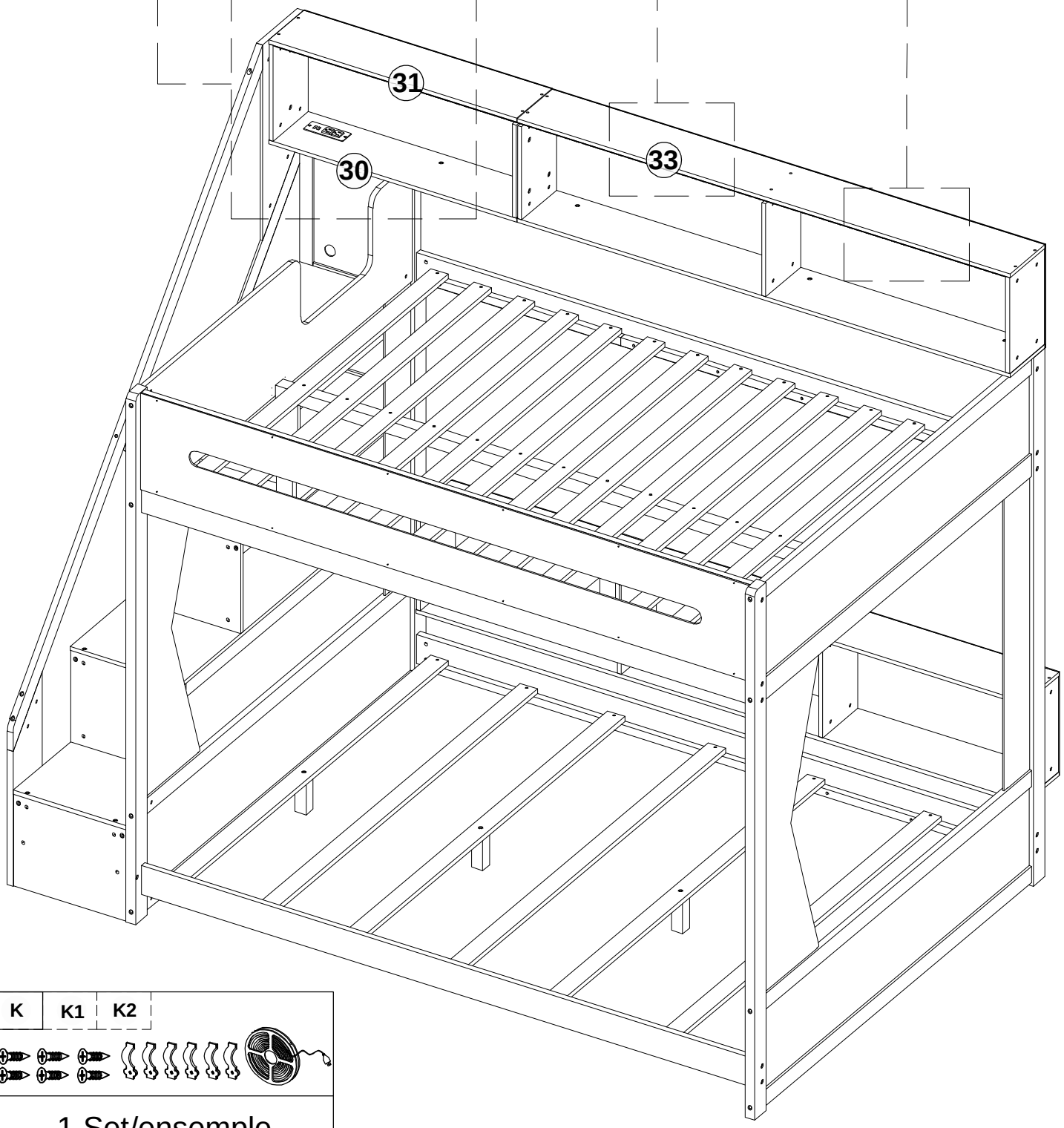

1 Set/ensemple

Step/Étape 60

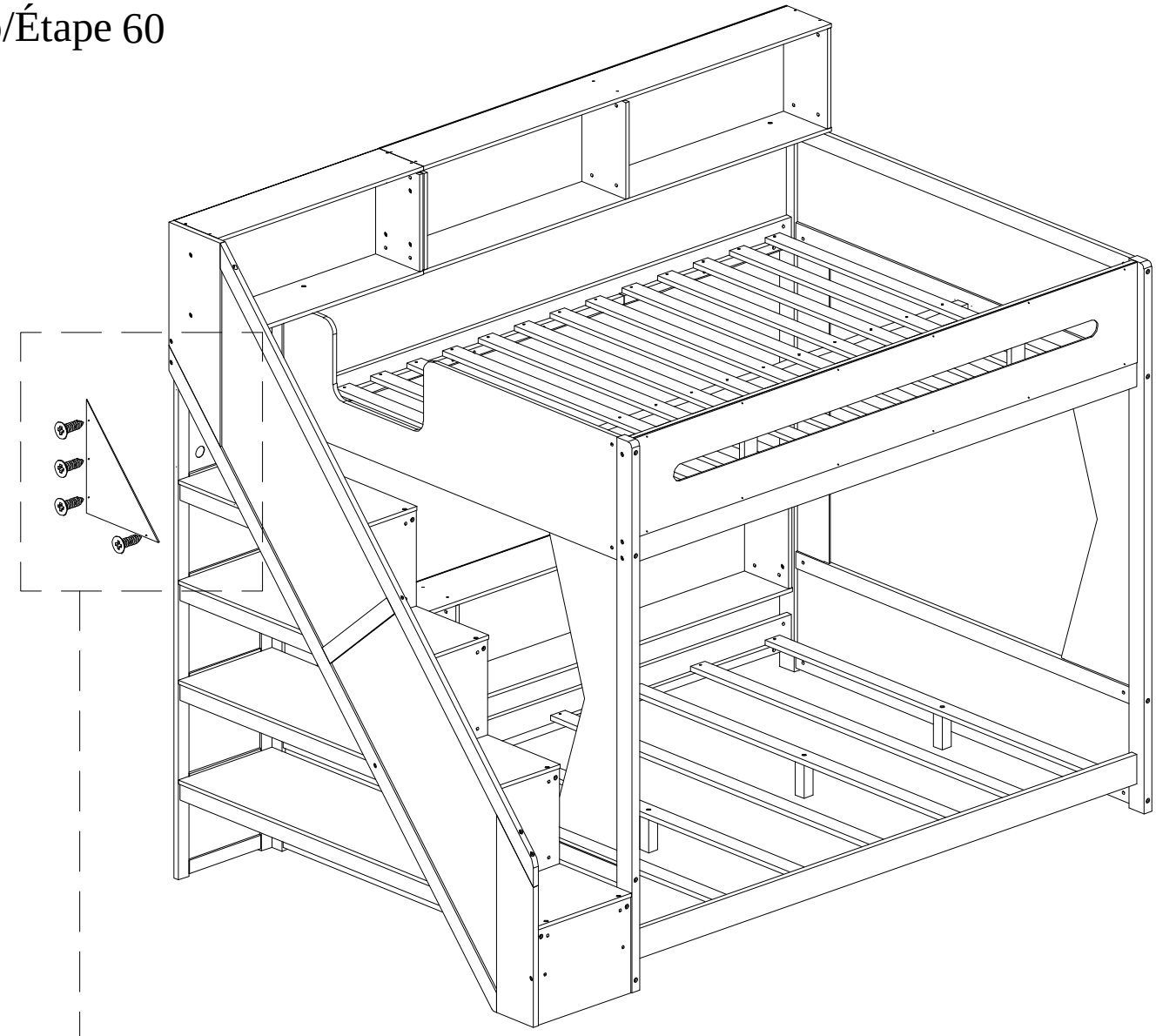

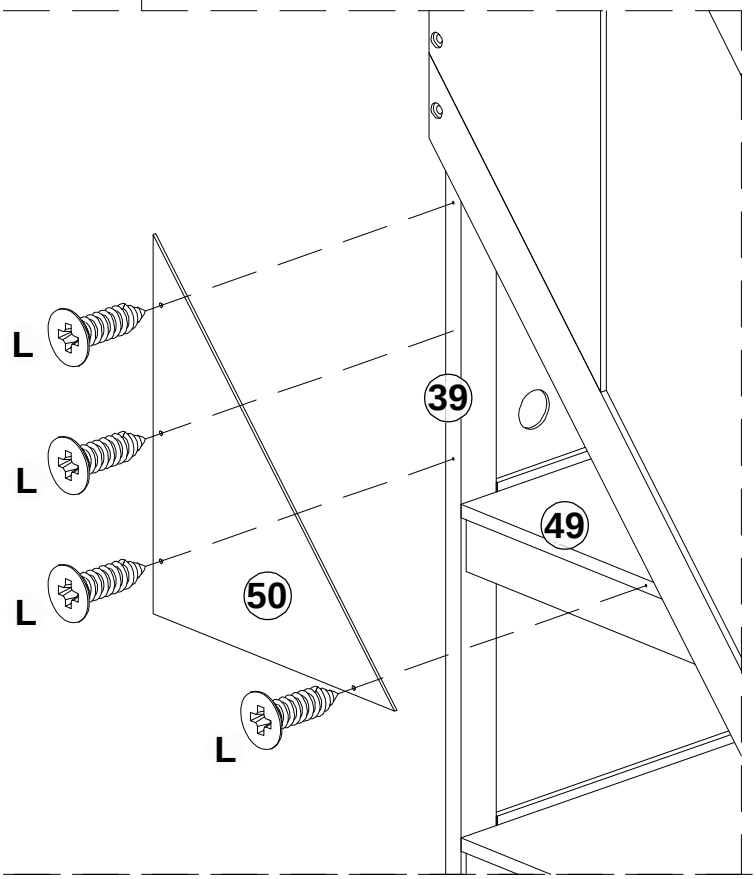

L

#3.5*15mm
4 Pcs/pièces

COMPLETED - COMPLÉTÉ

