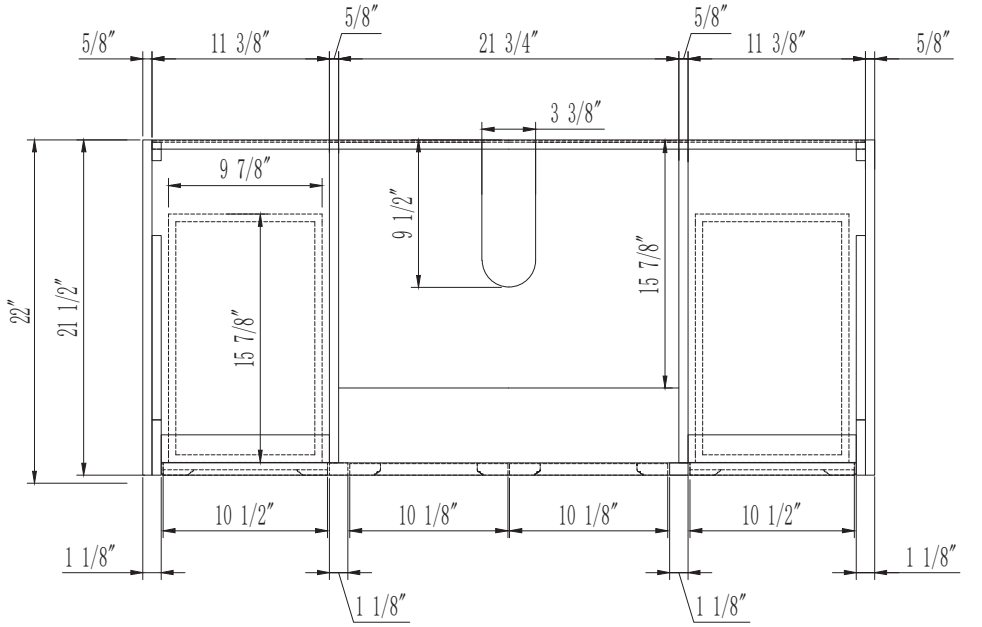
5/8″
11 3/8″
5/8″
21 3/4″
5/8″
11 3/8″
5/8″
3 3/8″
9 7/8″
9 1/2″
15 7/8″
22″
21 1/2″
15 7/8″
10 1/2″
10 1/8″
10 1/8″
10 1/2″
1 1/8″
1 1/8″
1 1/8″
1 1/8″

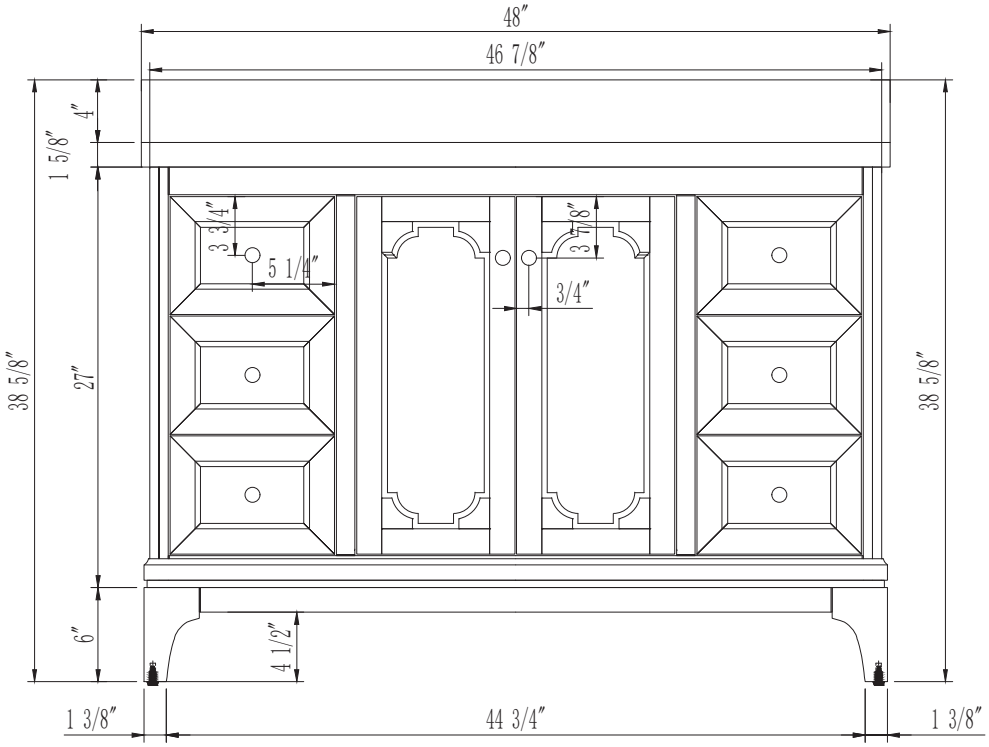
48″
46 7/8″
4″
1 5/8″
3 3/4″
5 1/4″
3 7/8″
3/4″
38 5/8″
27″
38 5/8″
6″
4 1/2″
1 3/8″
44 3/4″
1 3/8″

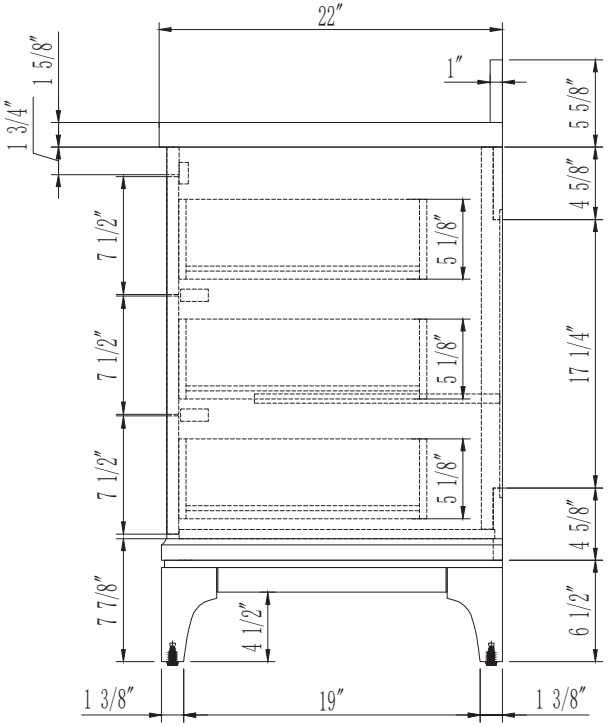
22″
1″
1 5/8″
1 3/4″
5 5/8″
4 5/8″
7 1/2″
5 1/8″
7 1/2″
5 1/8″
17 1/4″
7 1/2″
5 1/8″
4 5/8″
7 7/8″
4 1/2″
6 1/2″
1 3/8″
19″
1 3/8″

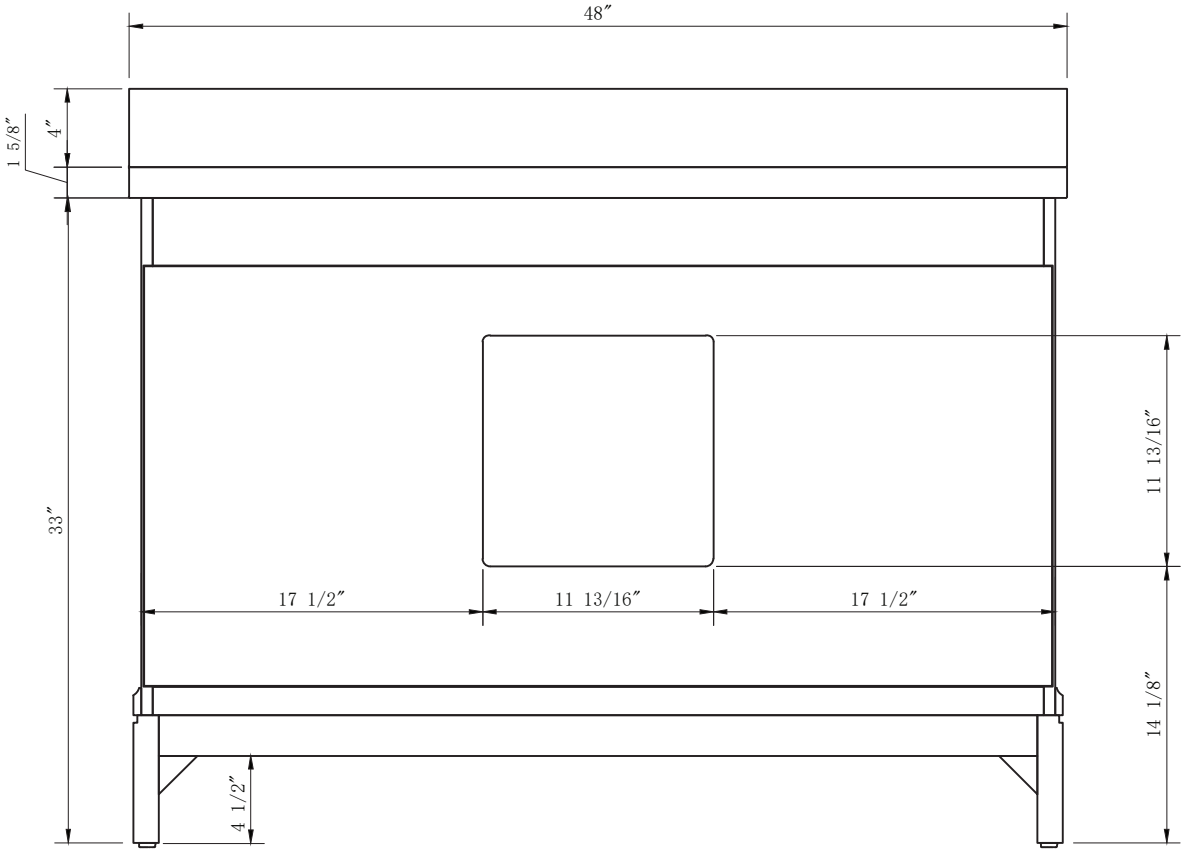
48″
1 5/8″
4″
33″
11 13/16″
17 1/2″
11 13/16″
17 1/2″
14 1/8″
4 1/2″

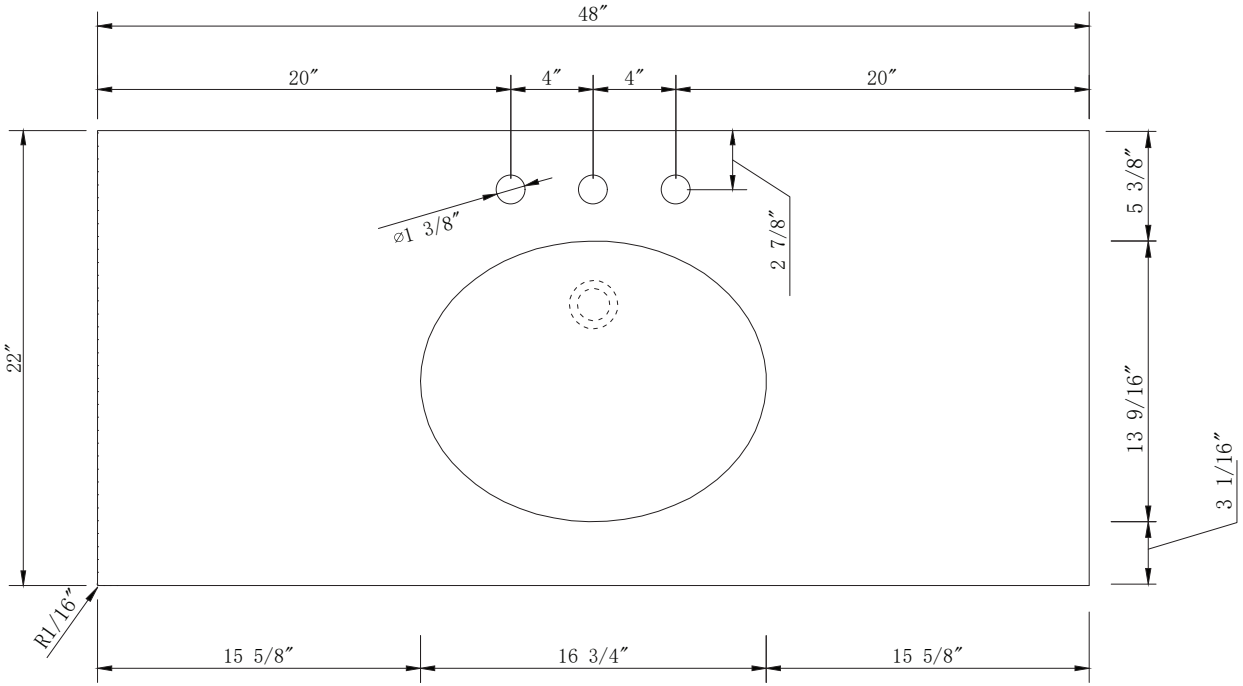
48″
20″
4″
4″
20″
⌀1 3/8″
2 7/8″
5 3/8″
22″
13 9/16″
3 1/16″
R1/16″
15 5/8″
16 3/4″
15 5/8″

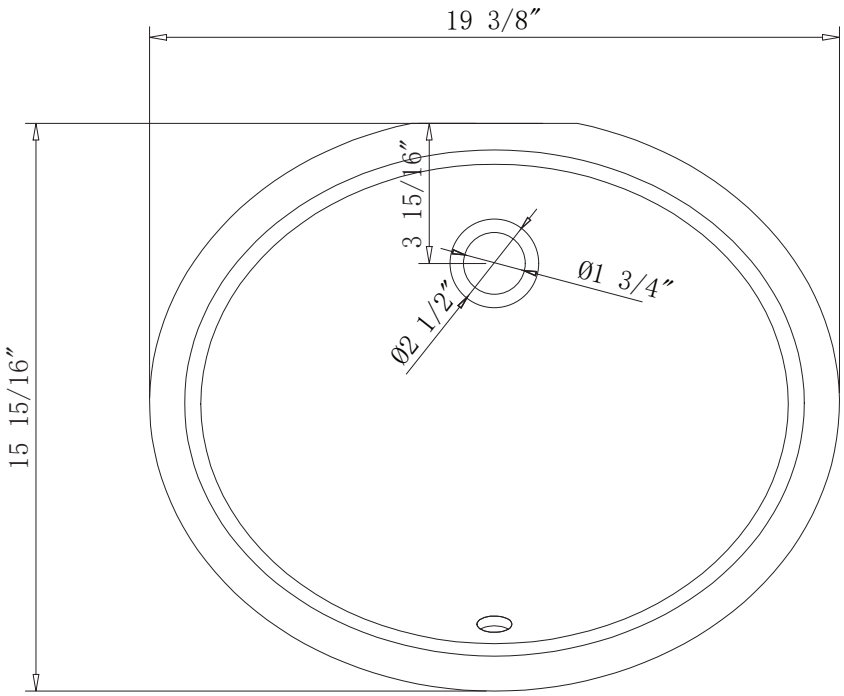
19 3/8″
3 15/16″
Ø1 3/4″
Ø2 1/2″
15 15/16″

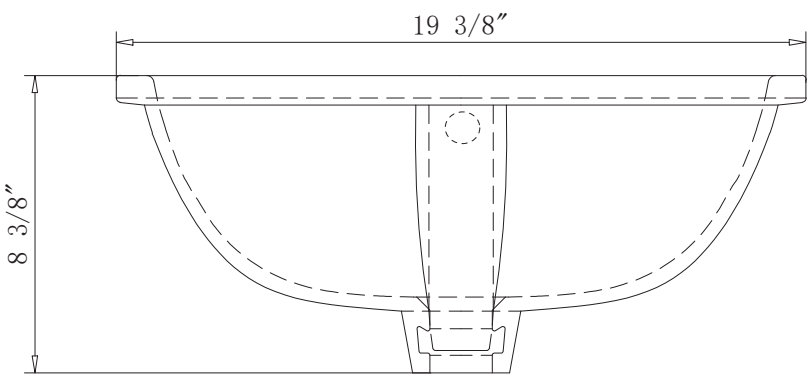
19 3/8″
8 3/8″

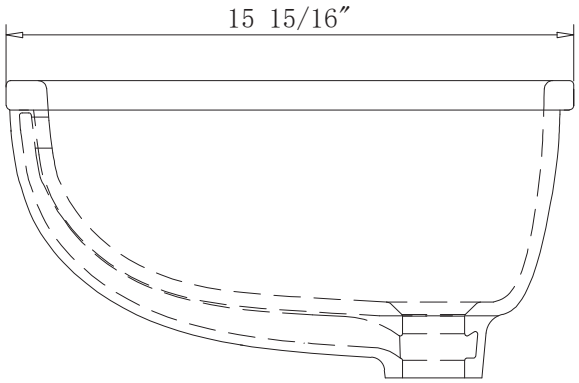
15 15/16″

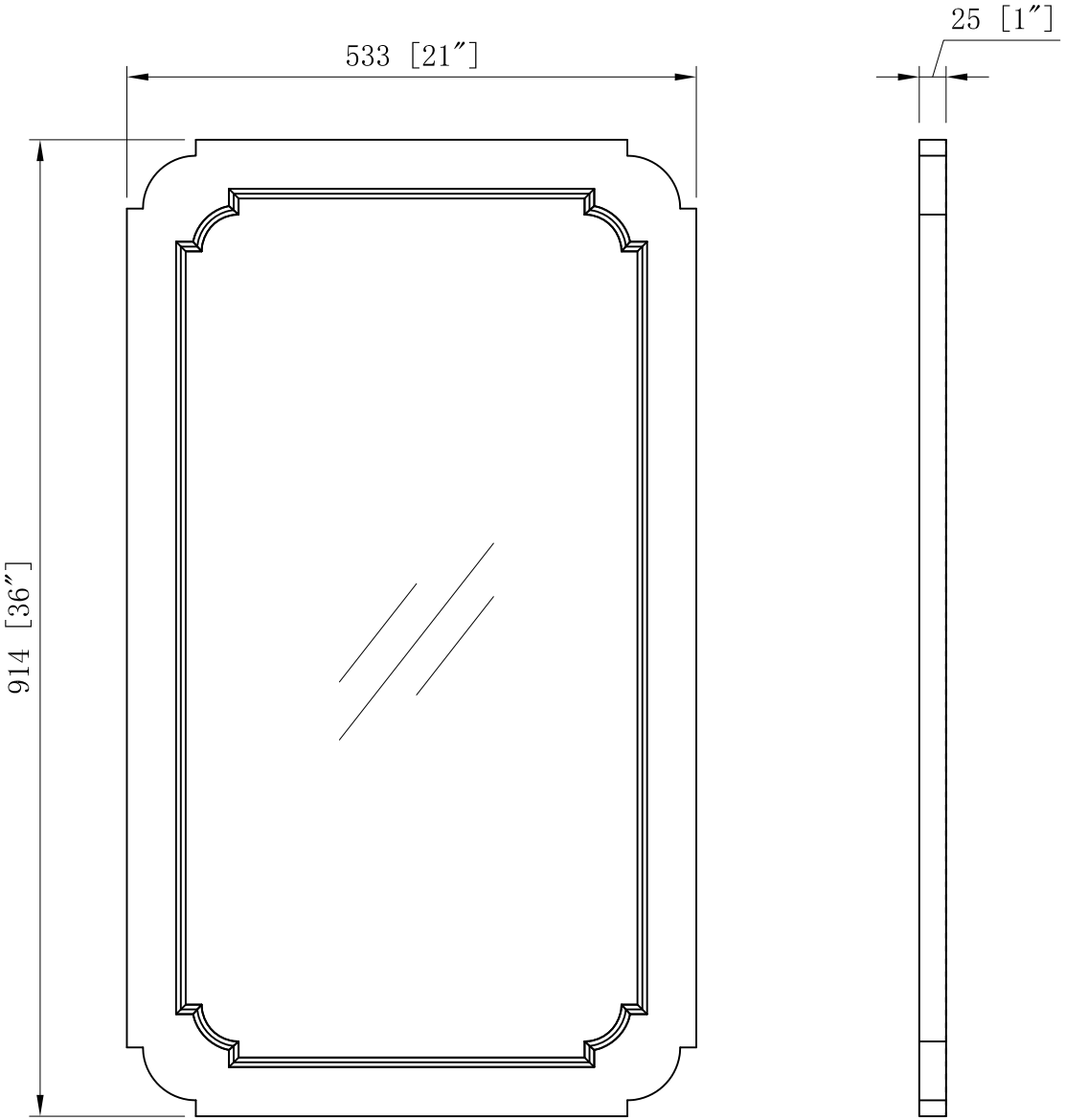
533 [21″]
914 [36″]
25 [1″]

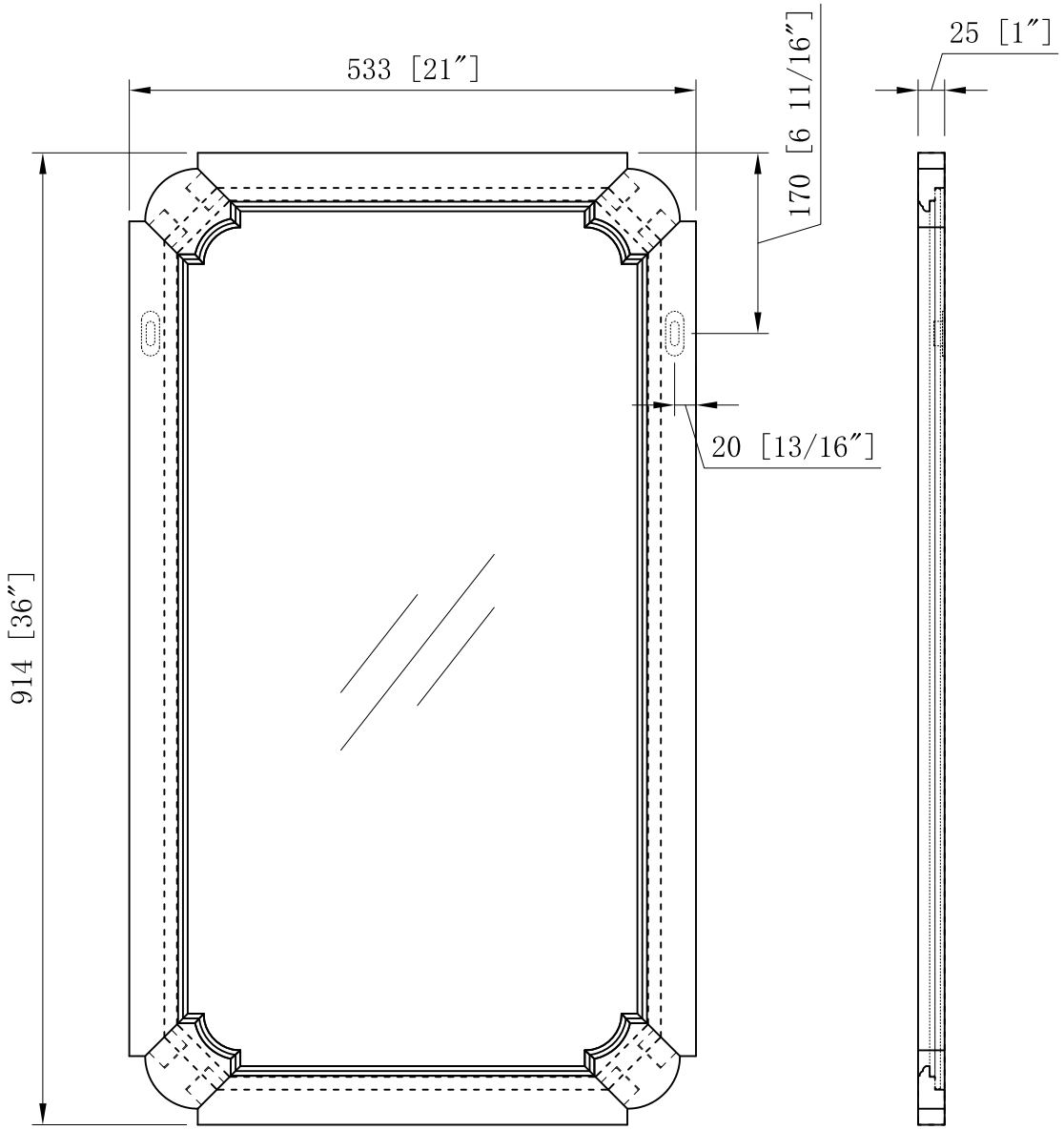
533 [21″]
170 [6 11/16″]
25 [1″]
20 [13/16″]
914 [36″]

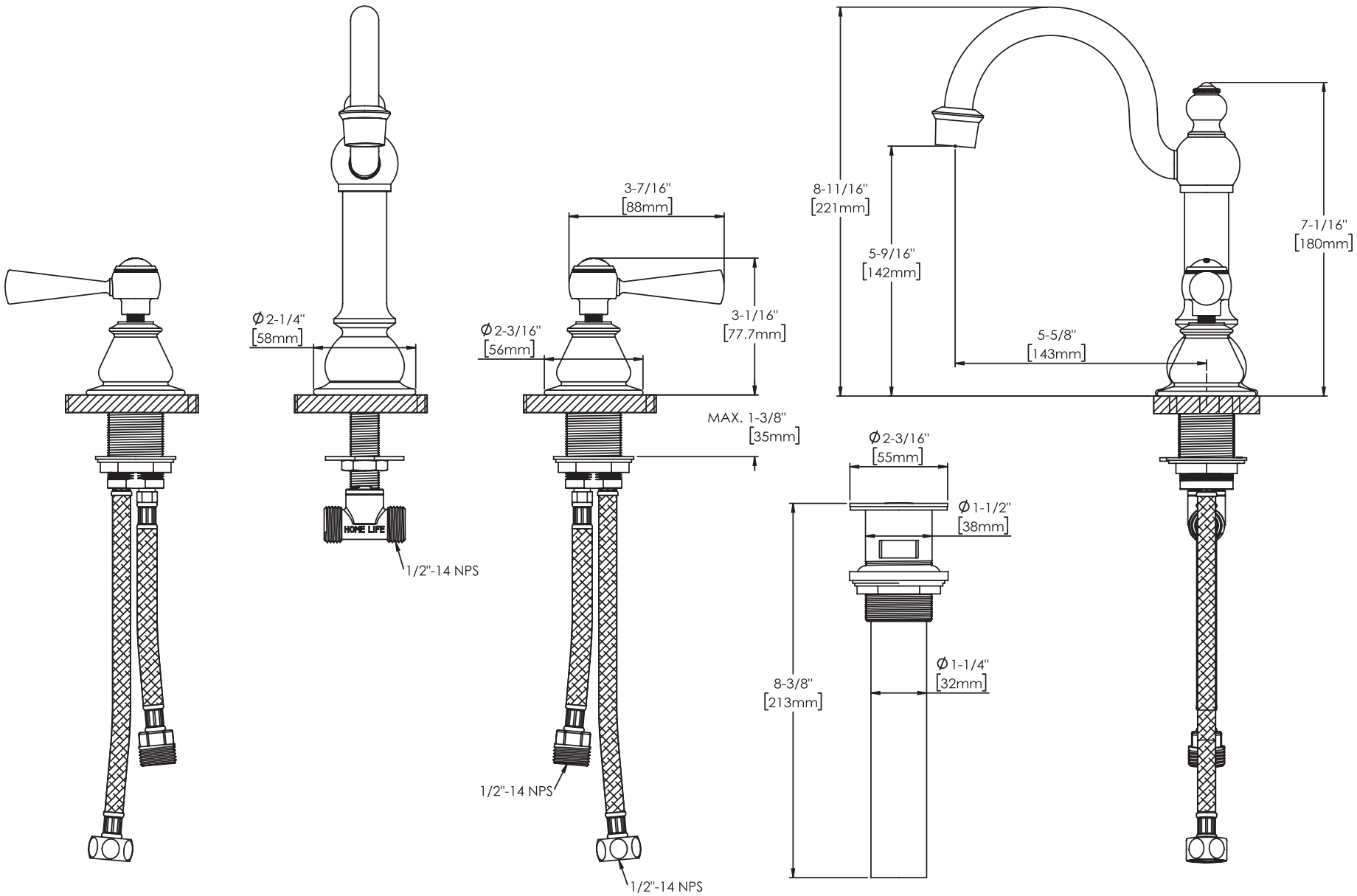
Ø2-1/4"
[58mm]
HOME LIFE
1/2"-14 NPS
3-7/16"
[88mm]
Ø2-3/16"
[56mm]
3-1/16"
[77.7mm]
MAX. 1-3/8"
[35mm]
1/2"-14 NPS
1/2"-14 NPS
8-11/16"
[221mm]
5-9/16"
[142mm]
5-5/8"
[143mm]
7-1/16"
[180mm]
Ø2-3/16"
[55mm]
Ø1-1/2"
[38mm]
Ø1-1/4"
[32mm]
8-3/8"
[213mm]

2024-12-19