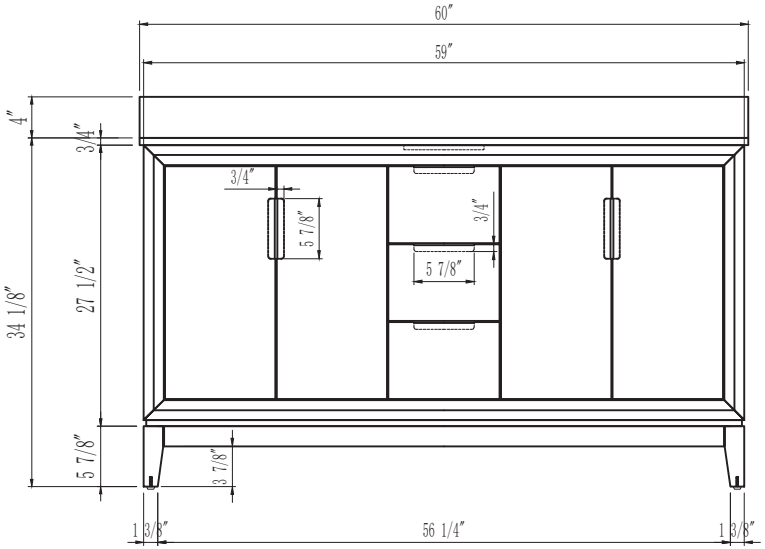
60″
59″
4″
3/4″
3/4″
5 7/8″
3/4″
5 7/8″
34 1/8″
27 1/2″
5 7/8″
3 7/8″
1 3/8″
56 1/4″
1 3/8″

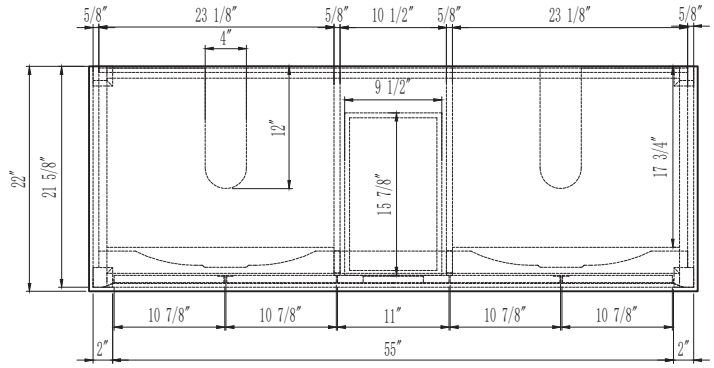
5/8″
23 1/8″
5/8″
10 1/2″
5/8″
23 1/8″
5/8″
4″
9 1/2″
12″
15 7/8″
17 3/4″
22″
21 5/8″
10 7/8″
10 7/8″
11″
10 7/8″
10 7/8″
2″
55″
2″

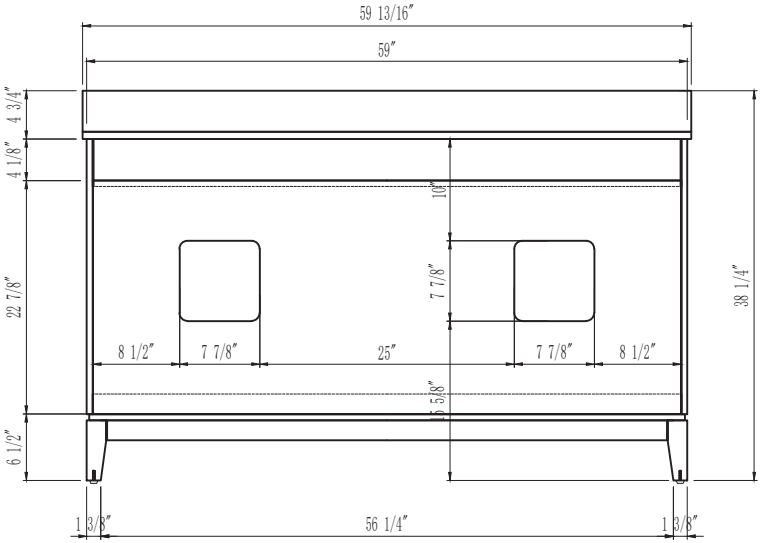
59 13/16″
59″
4 3/4″
4 1/8″
10″
7 7/8″
22 7/8″
38 1/4″
8 1/2″
7 7/8″
25″
7 7/8″
8 1/2″
15 5/8″
6 1/2″
1 3/8″
56 1/4″
1 3/8″

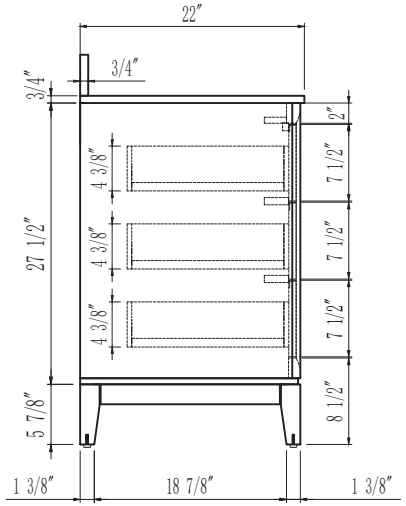
22″
3/4″
3/4″
2″
4 3/8″
7 1/2″
4 3/8″
7 1/2″
27 1/2″
4 3/8″
7 1/2″
5 7/8″
8 1/2″
1 3/8″
18 7/8″
1 3/8″

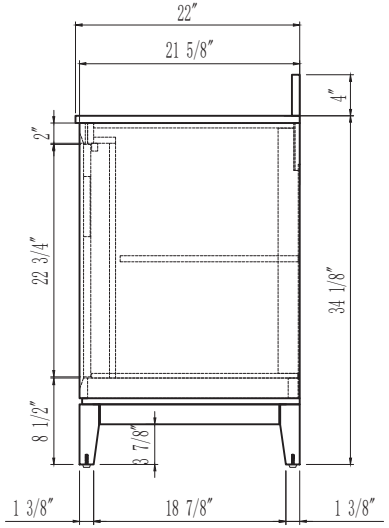
22″
21 5/8″
4″
2″
22 3/4″
34 1/8″
8 1/2″
3 7/8″
1 3/8″
18 7/8″
1 3/8″

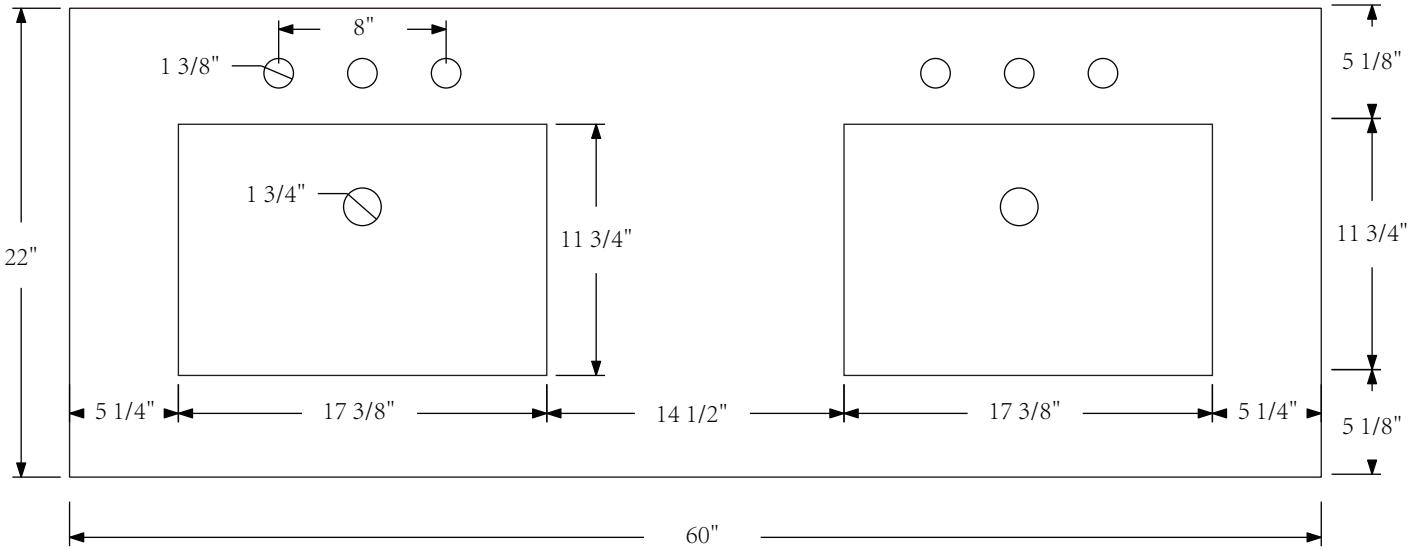
8"
1 3/8"
1 3/4"
22"
11 3/4"
5 1/8"
11 3/4"
5 1/8"
5 1/4"
17 3/8"
14 1/2"
17 3/8"
5 1/4"
60"

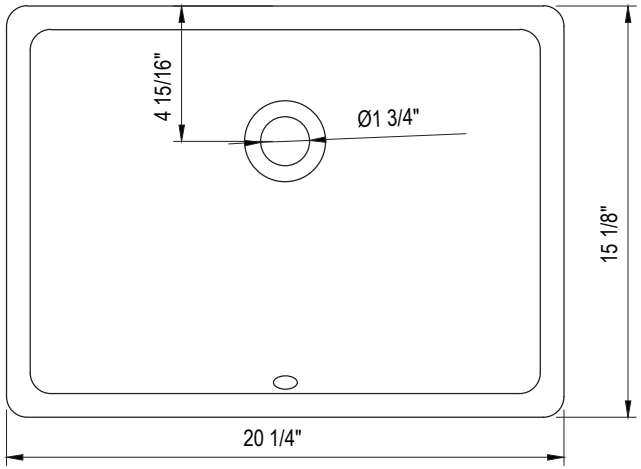
4 15/16"
Ø1 3/4"
15 1/8"
20 1/4"

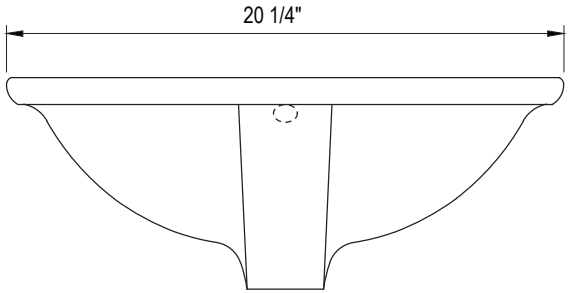
20 1/4"

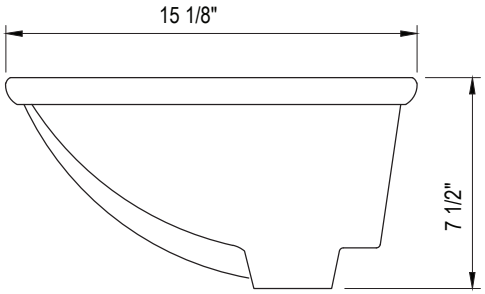
15 1/8"
7 1/2"