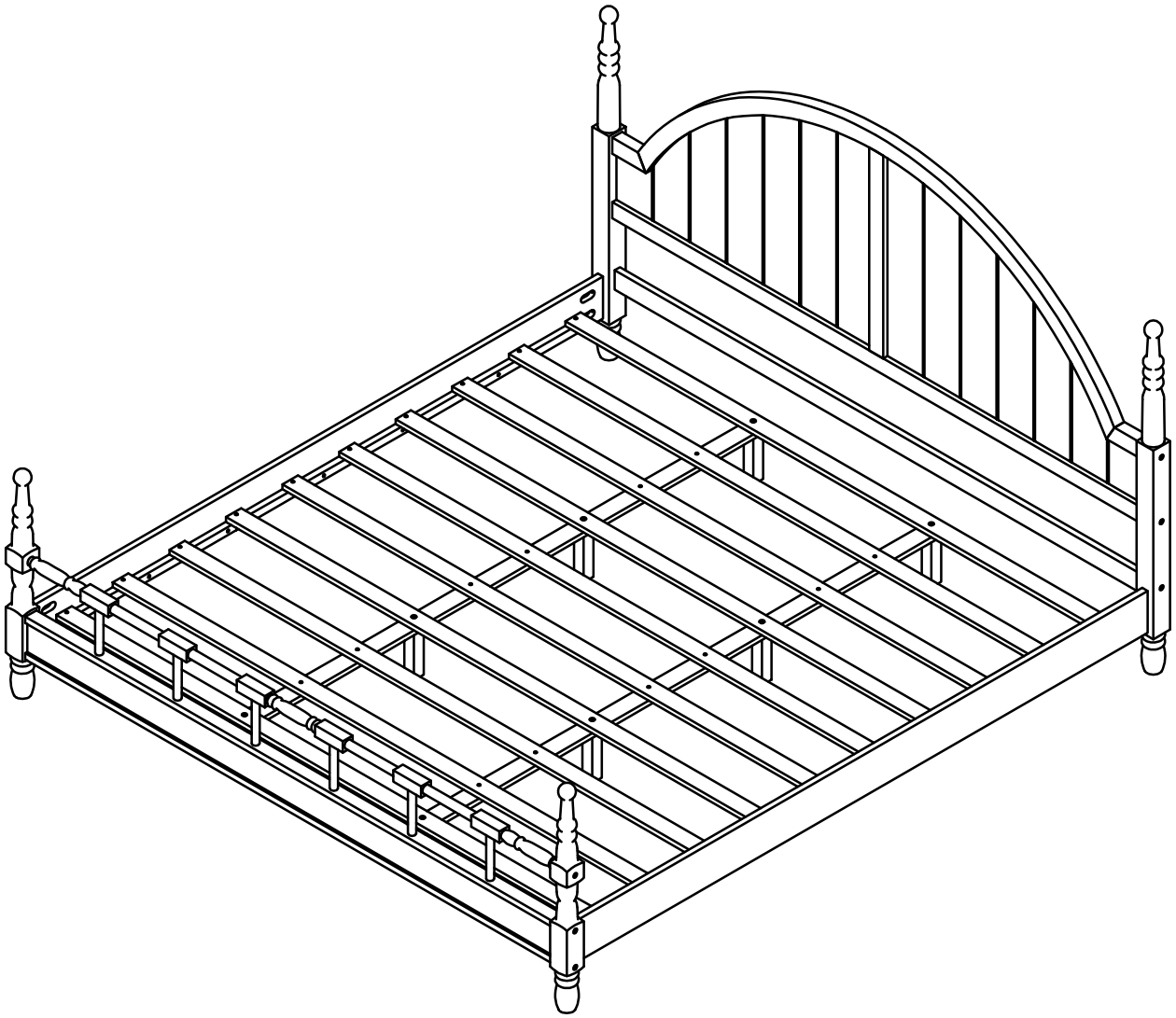
ASSEMBLY INSTRUCTION
SKU CODE: (N733P473101)
Warning: You must read this before continuing

INSTRUCTIONS DE MONTAGE
SKU NUMBER: (N733P473101)
Attention: Vous devez lire ceci avant de continuer



SAFETY WARNINGS AND GENERAL NOTES:

Do not use substitute parts. Contact the manufacturer or dealer for replacement

Keep these instructions for future reference.

We recommend assembling your bed on the shipping carton to protect your floor.

Be certain all staples are out of the box before beginning assembly on the shipping

AVERTISSEMENTS DE SÉCURITÉ ET REMARQUES GÉNÉRALES :

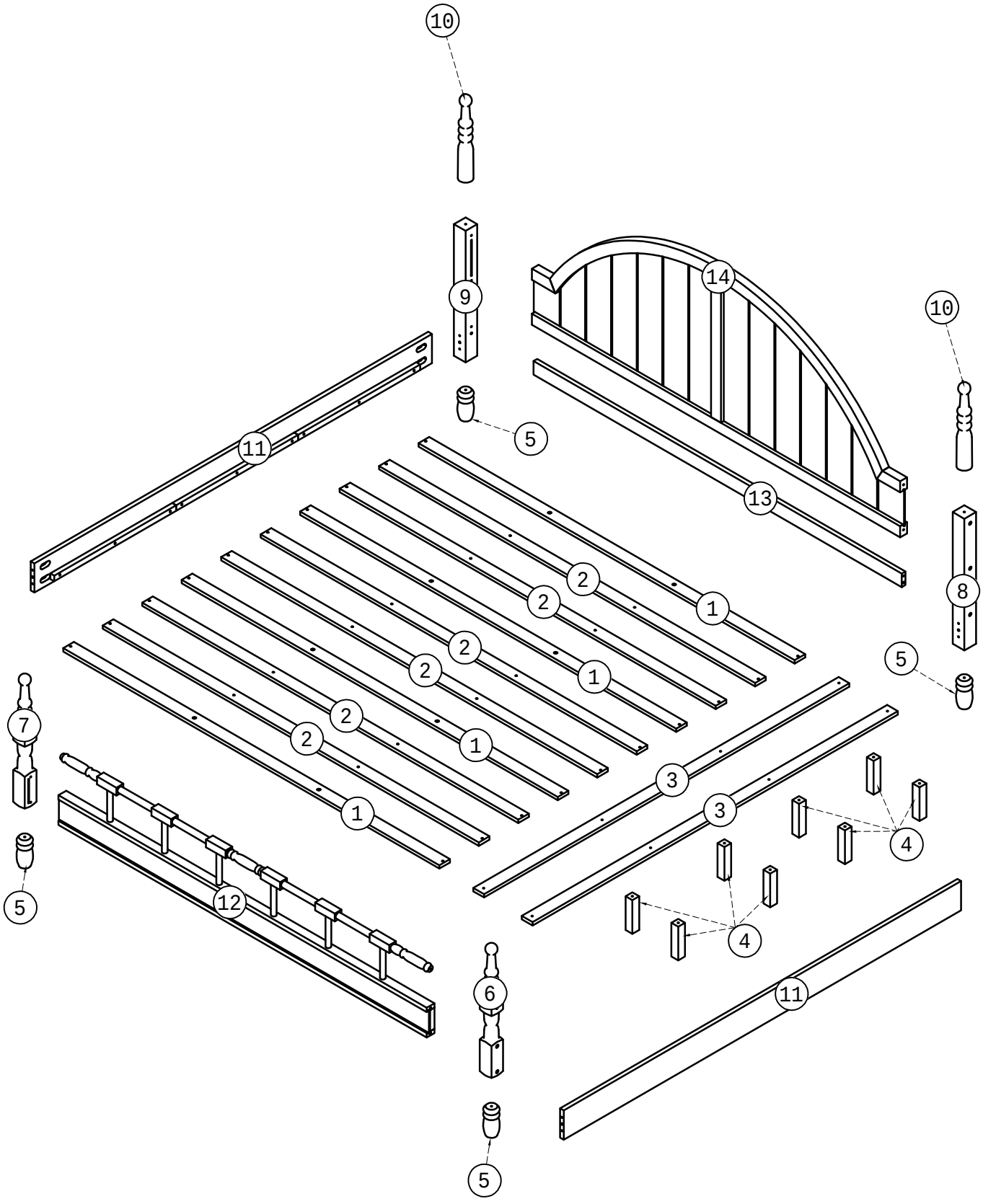
N'utilisez pas de pièces de rechange. Contactez le fabricant ou le revendeur pour les pièces de rechange.

Conservez ces instructions pour référence future.

Nous vous recommandons d'assembler votre lit sur le carton d'expédition pour protéger votre sol.

Assurez-vous que toutes les agrafes sont sorties de la boîte avant de commencer l'assemblage sur le carton d'expédition.

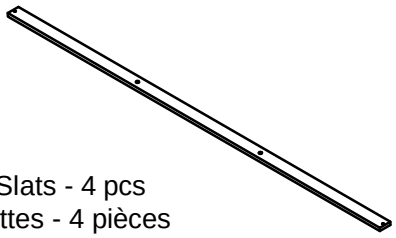
ASSEMBLY INSTRUCTION
INSTRUCTIONS DE MONTAGE



03/10

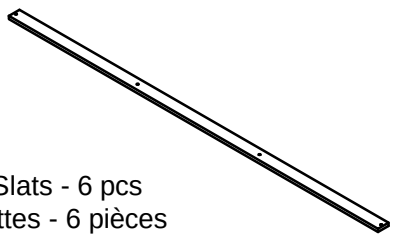
Part List & Hardware List (N733P473101)
Liste des pièces et liste du matériel (N733P473101)

1



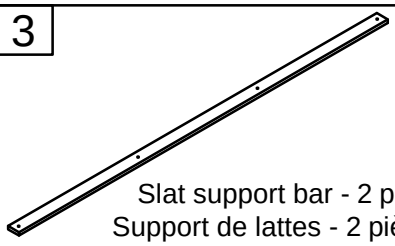
Slats - 4 pcs
Lattes - 4 pièces

2



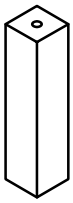
Slats - 6 pcs
Lattes - 6 pièces

3



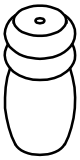
Slat support bar - 2 pcs
Support de lattes - 2 pièces

4



Leg - 8 pcs
Jambe - 8 pièces

5



Leg - 4 pcs
Jambe - 4 pièces

6
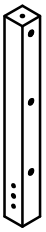


Leg-1 pc
Jambe-1 pièce

7



Leg-1 pc
Jambe-1 pièce

8



Leg-1 pc
Jambe-1 pièce

9



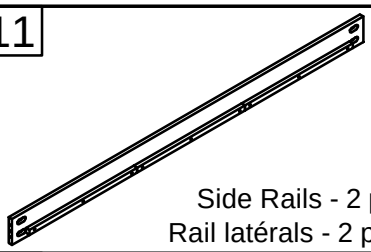
Leg-1 pc
Jambe-1 pièce

10



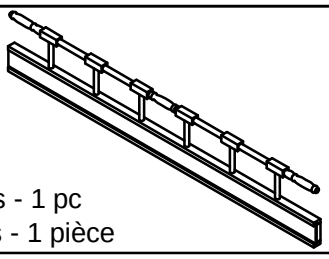
Leg - 2 pcs
Jambe - 2 pièces

11



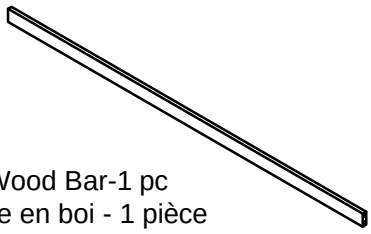
Side Rails - 2 pcs
Rail latérals - 2 pièces

12



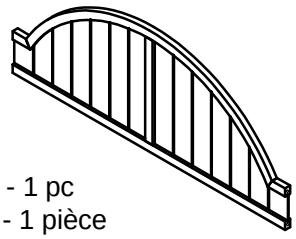
Frames - 1 pc
Cadres - 1 pièce

13



Wood Bar-1 pc
Barre en boi - 1 pièce

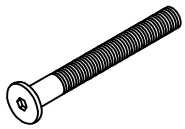
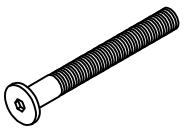
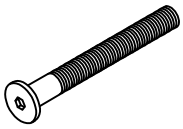
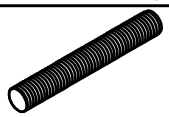
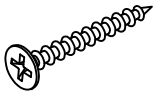
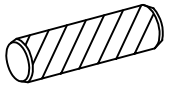
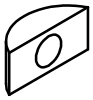
14

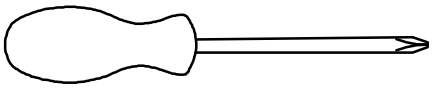


Frames - 1 pc
Cadres - 1 pièce

04/10

Hardware List (N733P473101)
Liste du matériel (N733P473101)

A  Bolt Ø6 x 85 mm - 6 pcs Boulon Ø6 x 85 mm - 6 pièces	B  Bolt Ø6 x 75 mm - 6 pcs Boulon Ø6 x 75 mm - 6 pièces	C  Bolt Ø6 x 55 mm - 16 pcs Boulon Ø6 x 55 mm - 16 pièces
D  Fully threaded rod M6 x 45 mm- 6 pcs Tige entièrement filetée M6 x 45 mm - 6 pièces	E  Wood Screws M4 x 30mm - 32 pcs Les vis à bois M4 x 30mm - 32 pièces	F  Wood dowel Ø10 x 40mm - 6 pcs Cheville en bois Ø10 x 40mm - 6 pièces
G  Semicircular iron lining - 8 pcs Doublure en fer semi-circulaire -8 pièces	H  Allen Keys-2 pcs Clé Allens-2 pièces	

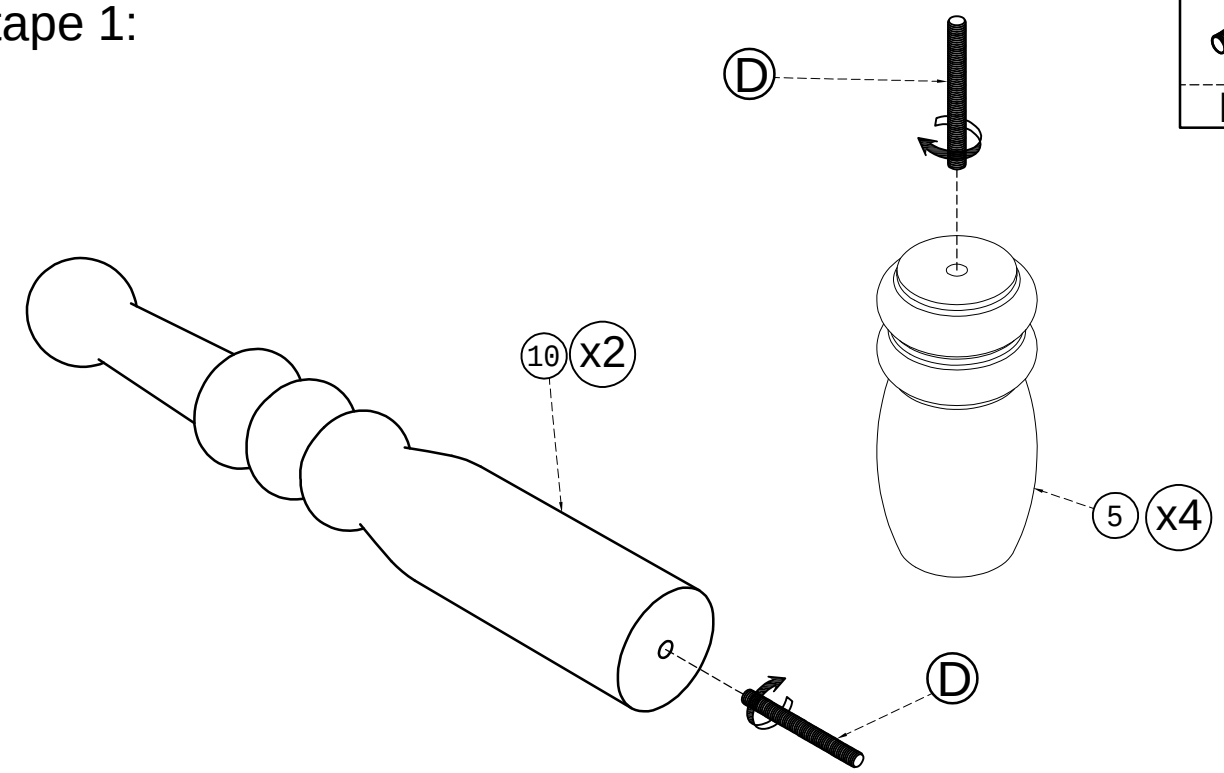


Assembly Tools Required (Not Included)
Outils d'assemblage requis (non inclus)

05/10

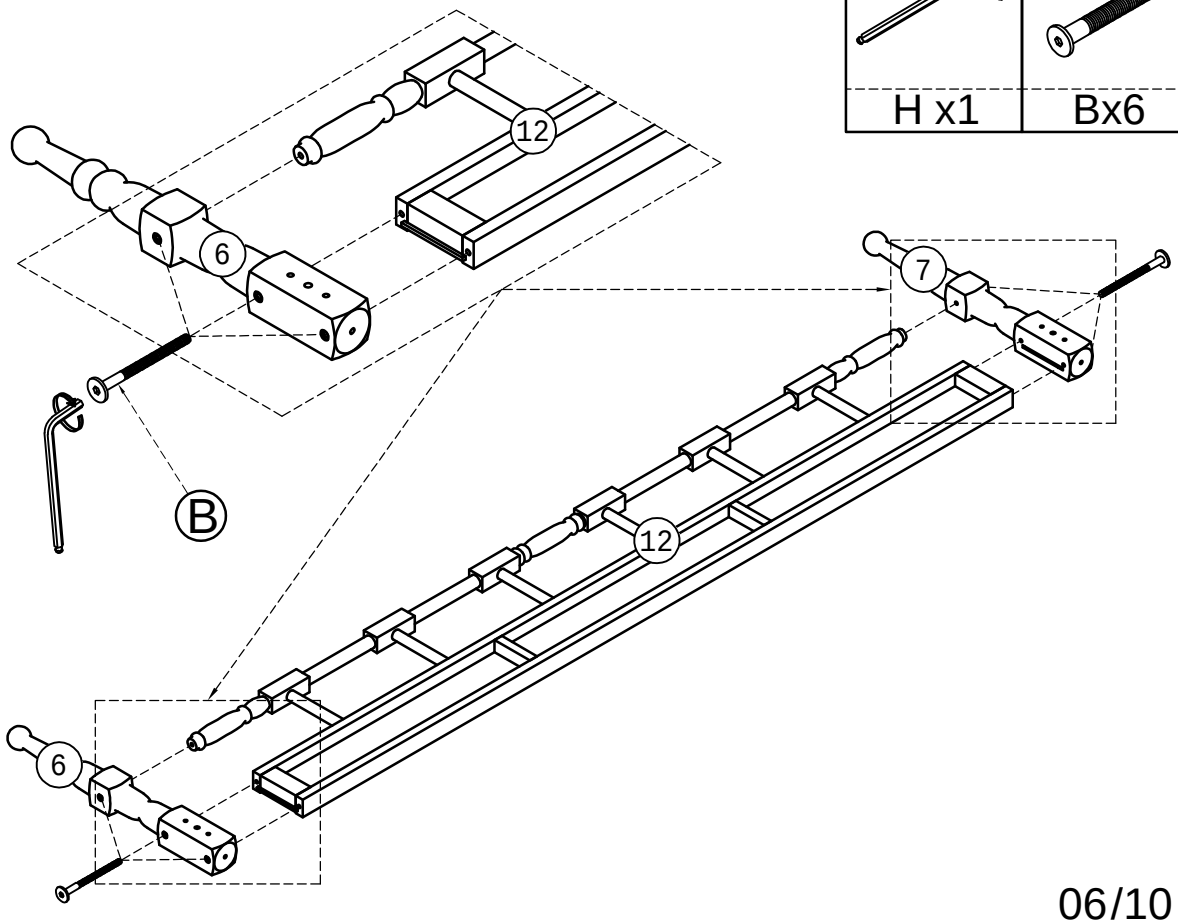
STEP 1:

Étape 1:



STEP 2:

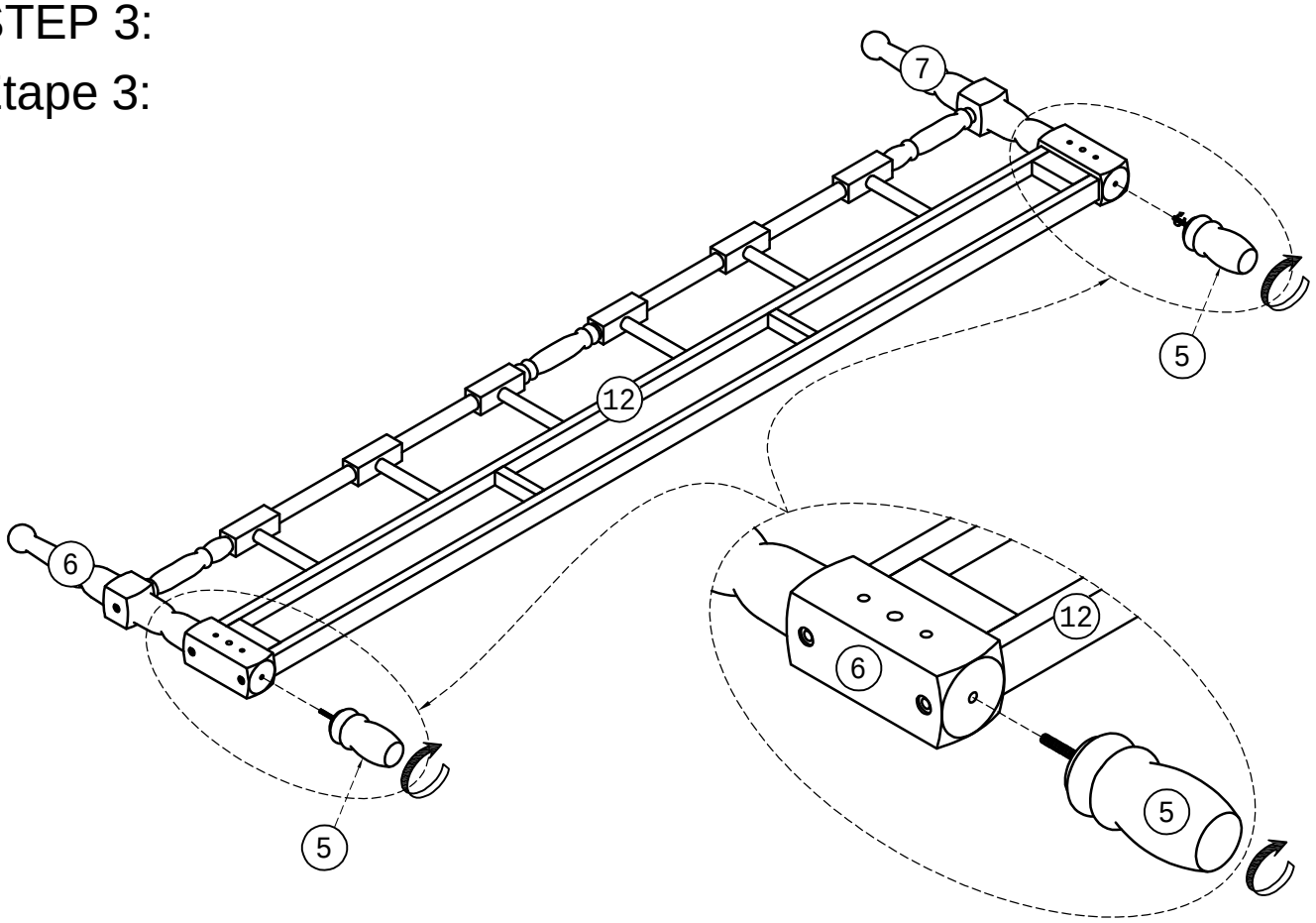
Étape 2:



06/10

STEP 3:

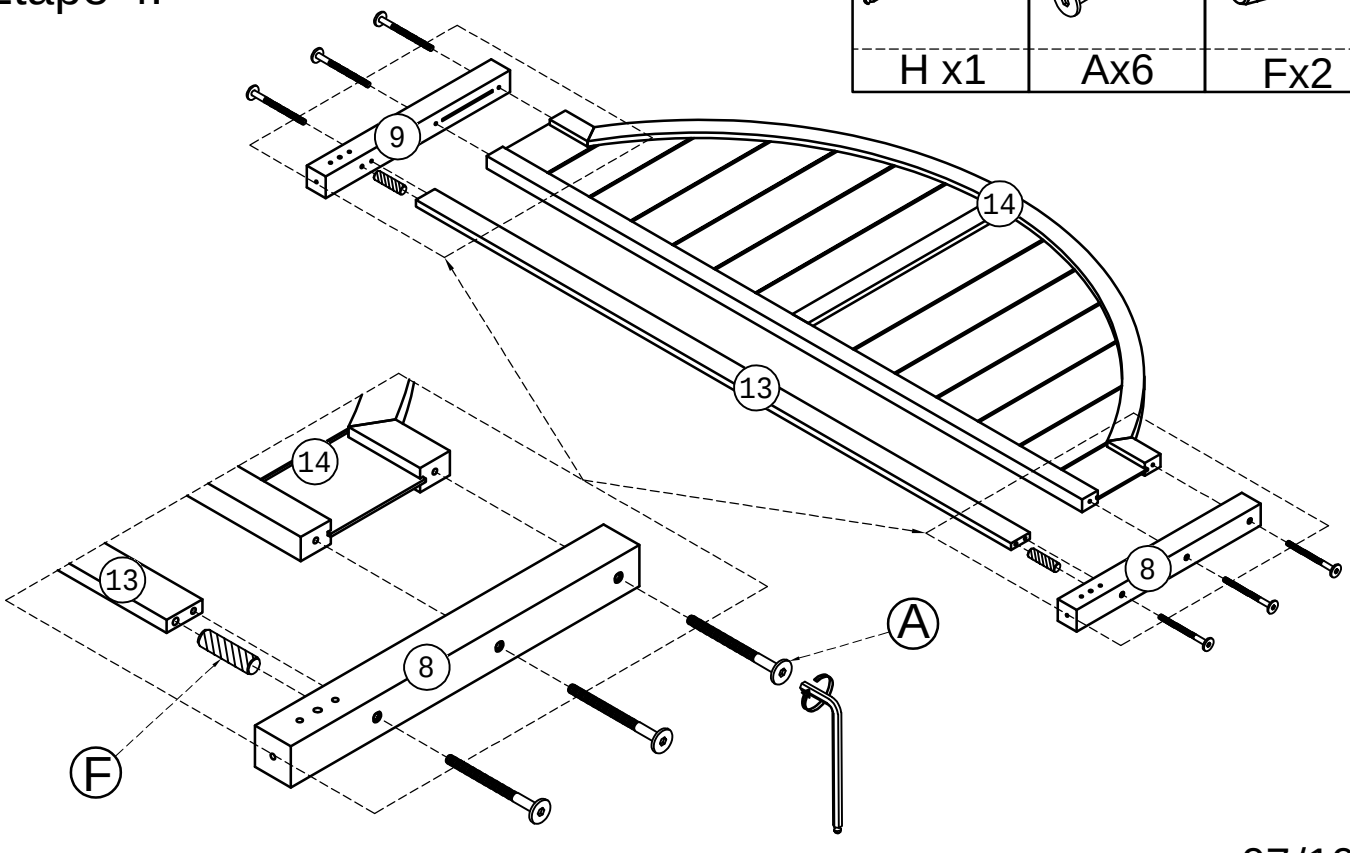
Étape 3:



STEP 4:

Étape 4:

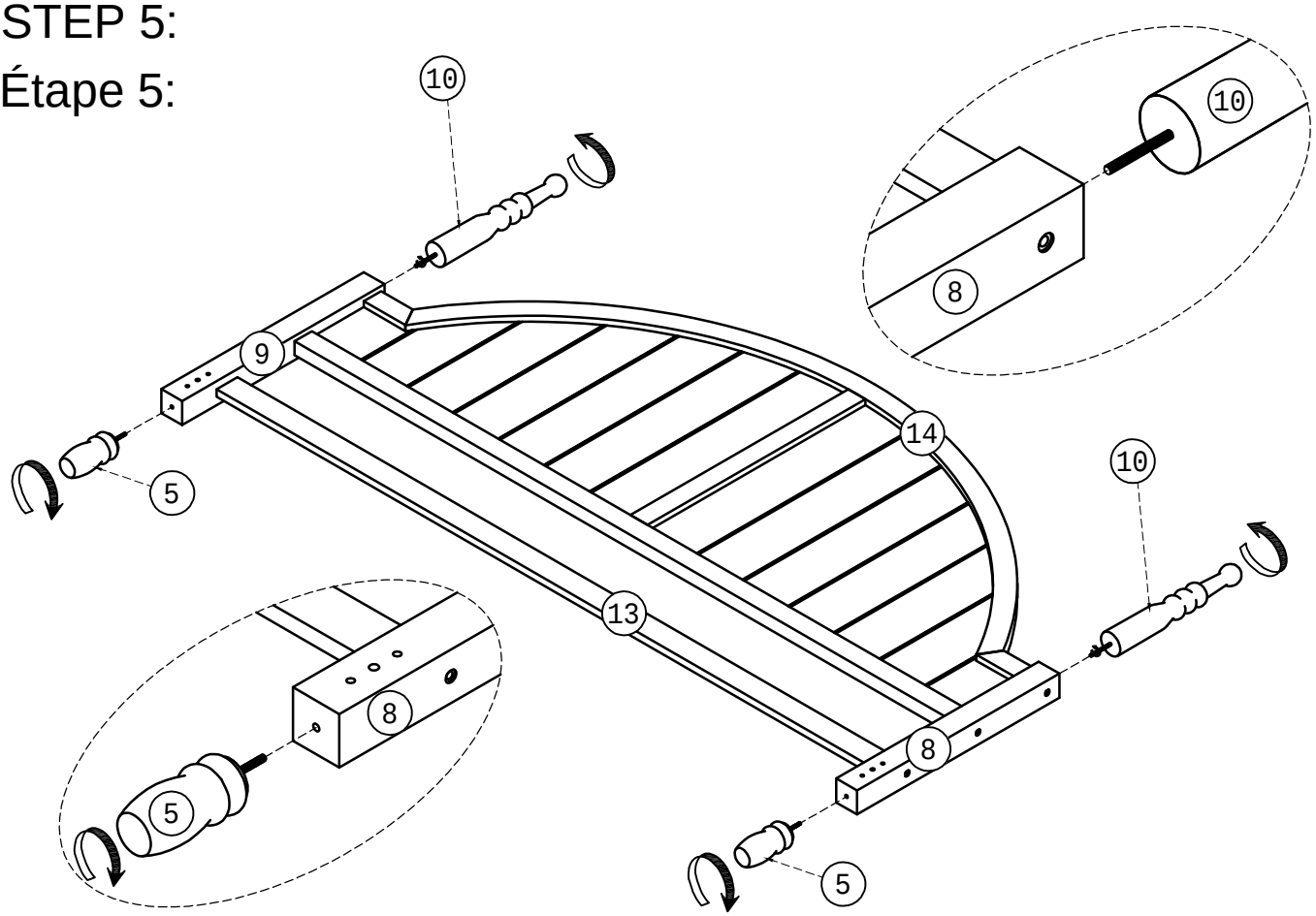
	Ø6x85mm	Ø10x40mm
H x1	Ax6	Fx2



07/10

STEP 5:

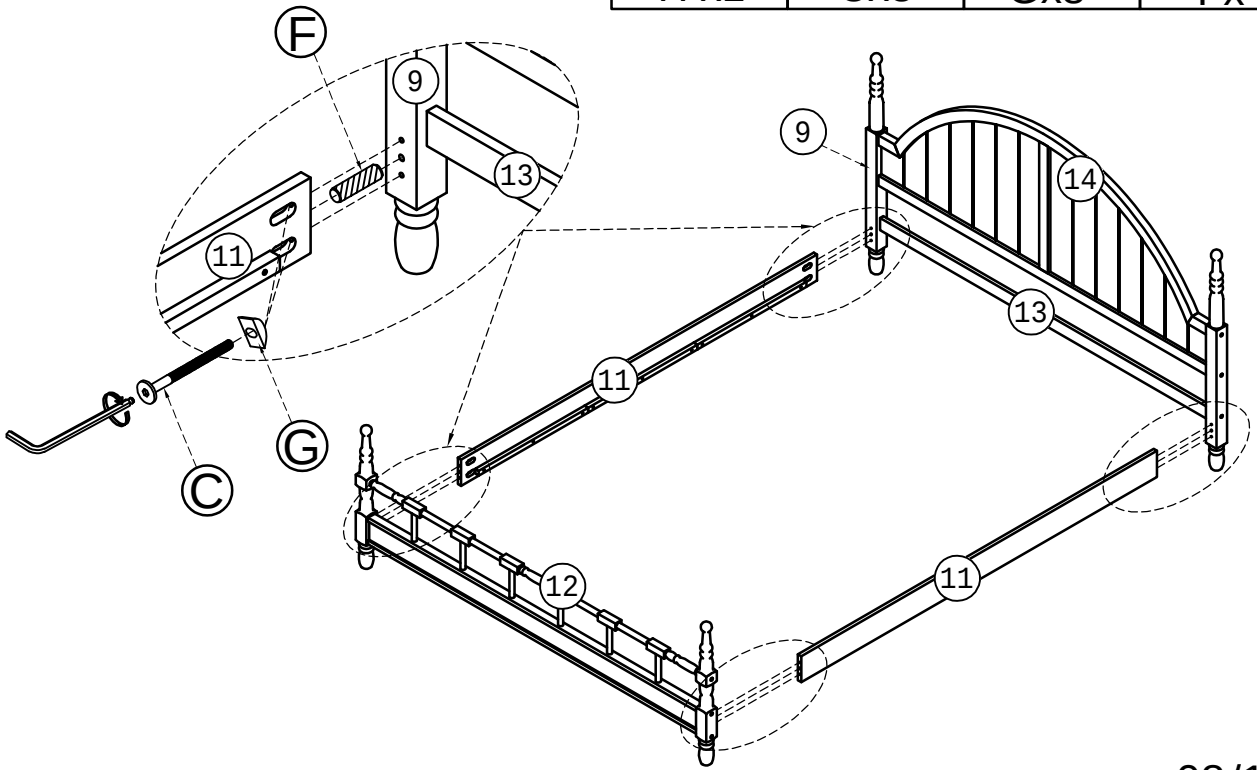
Étape 5:



STEP 6:

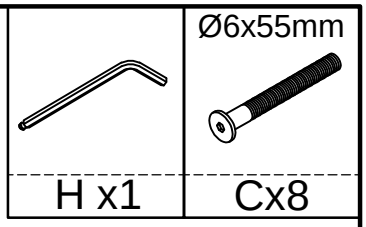
Étape 6:

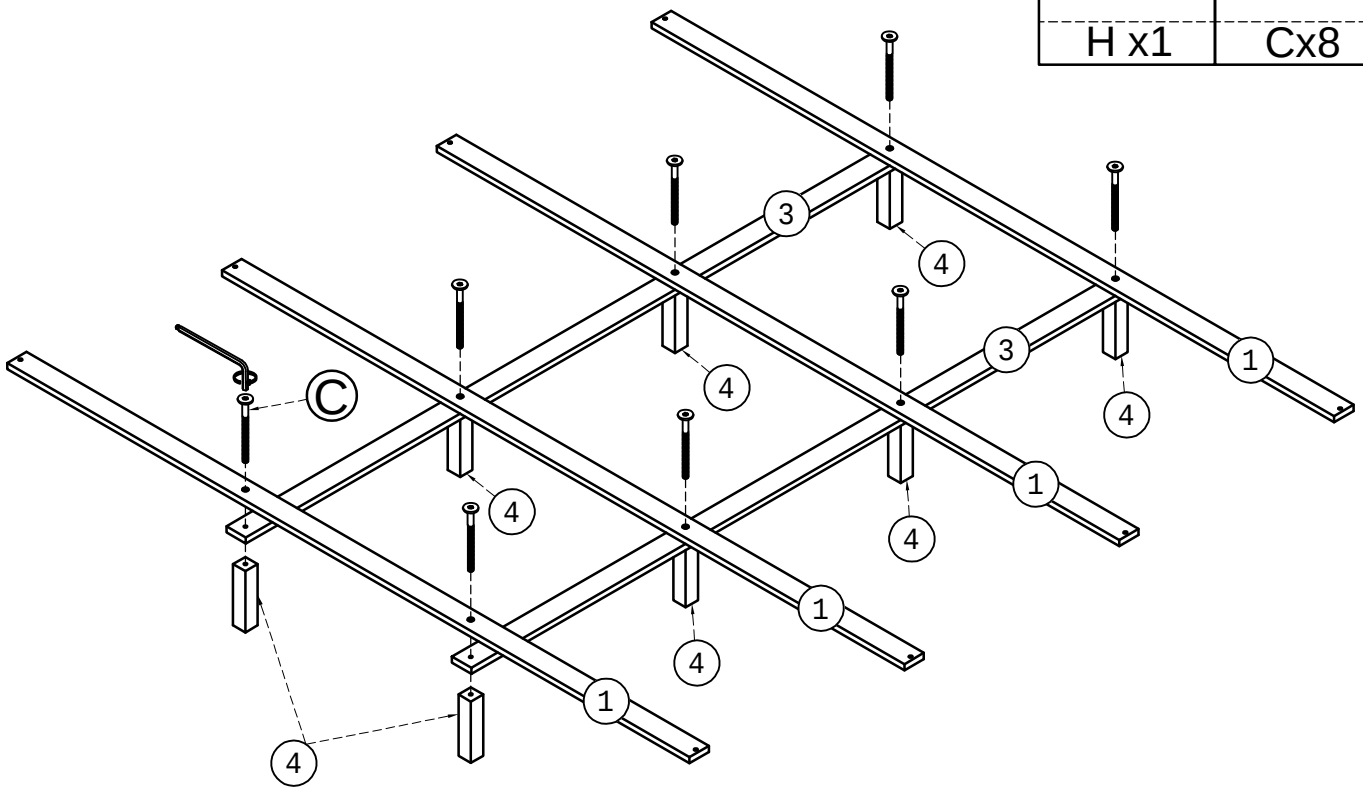
	Ø6x55mm		Ø10x40mm
H x1	Cx8	Gx8	Fx4



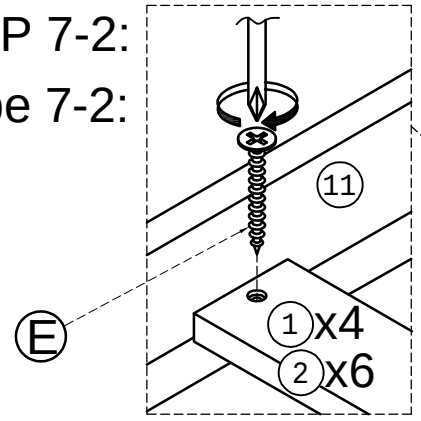
08/10

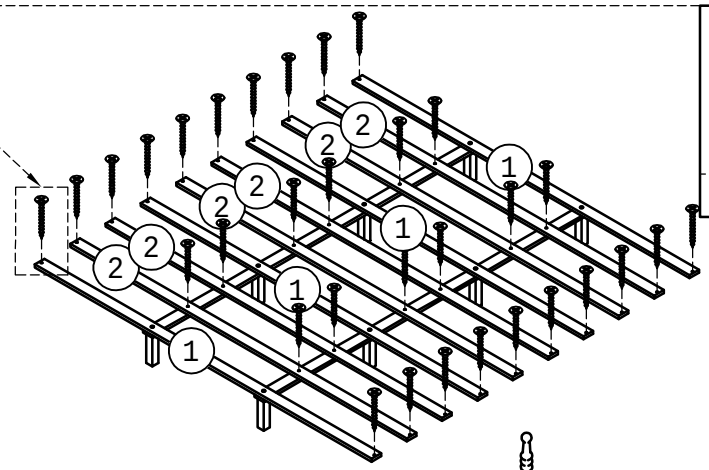
STEP 7-1:
Étape 7-1:



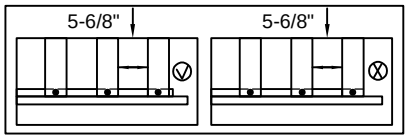


STEP 7-2:
Étape 7-2:



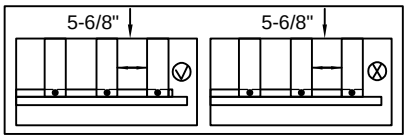


For Lower bed

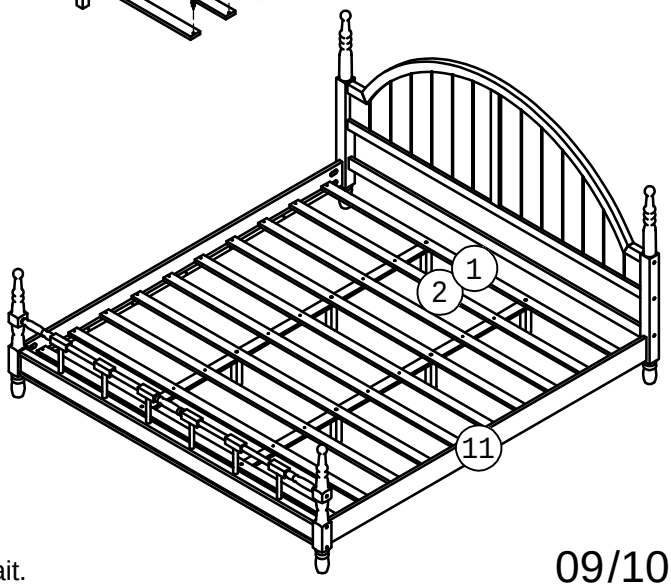


Do not lock the screws of the bed slats to the outermost edge the bed slats,you need to leave a certain space at the edges otherwise it you cause the board to break.

Pour la Lit inférieur



Ne verrouillez pas les vis des lattes du lit sur le bord le plus extérieur des lattes du lit, vous devez laisser un certain espace sur les bords, sinon la planche se casserait.



09/10

COMPLETE:

COMPLÈTE:

