ASSEMBLY INSTRUCTIONS

INSTRUCTIONS DE MONTAGE

QUEEN BED

LIT QUEEN SIZE

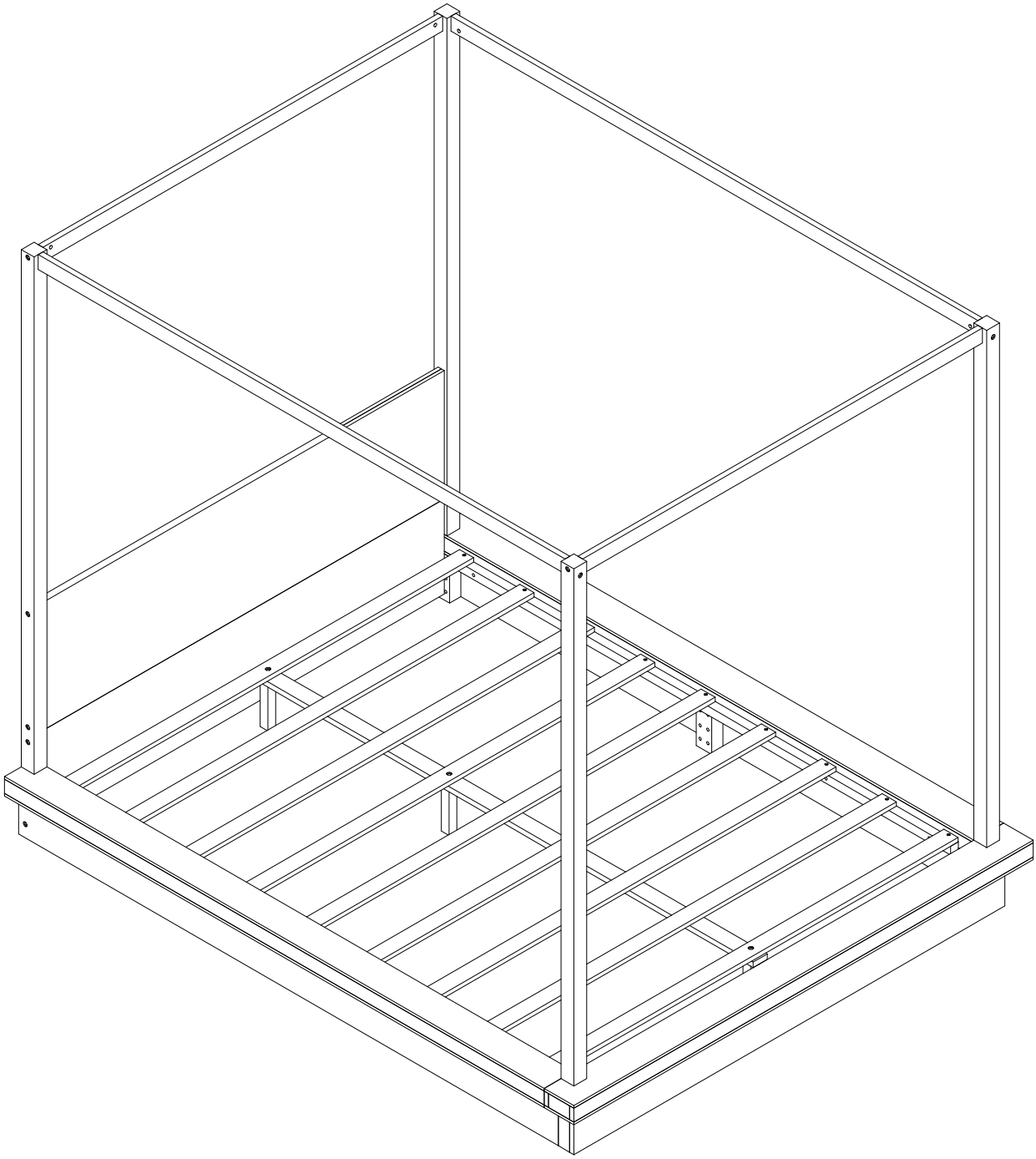

Detail View

Vue Détaillée

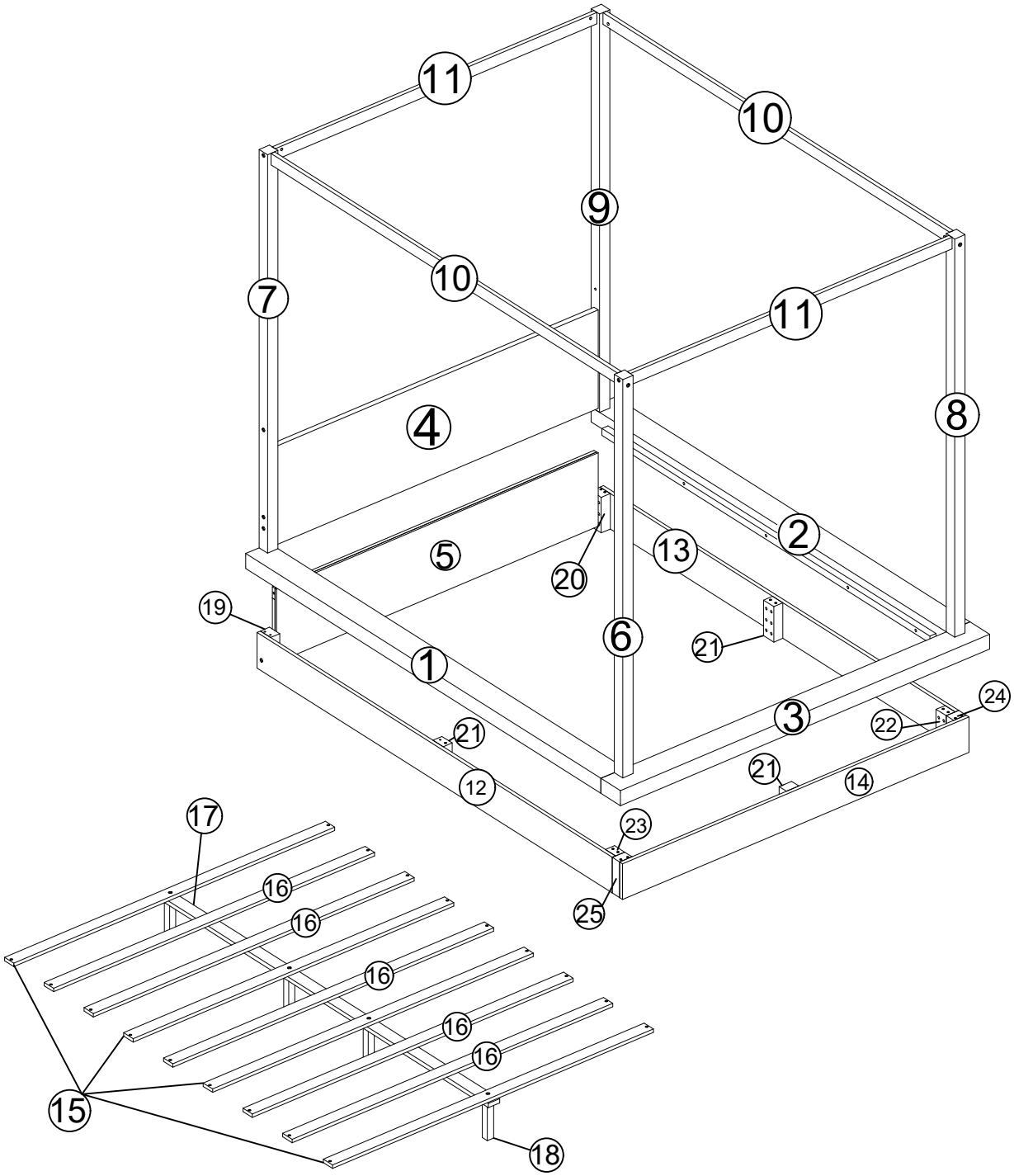

Part list

Liste des pièces

1 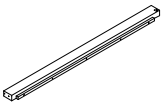 1pc	2 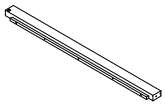 1pc	6 1pc
7 1pc	8 1pc	9 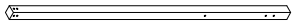 1pc
18 4pcs	19 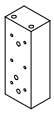 1pc	20 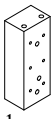 1pc
21 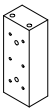 3pcs	22 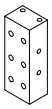 1pc	23 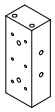 1pc
24 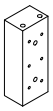 1pc	25 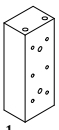 1pc	

Part list

Liste des pièces

3 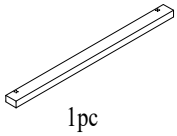 1pc	10 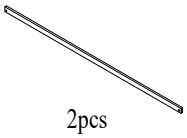 2pcs	12 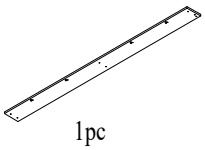 1pc
13 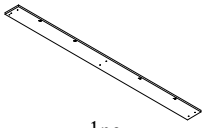 1pc	14 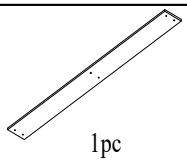 1pc	15 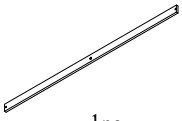 1pc
17 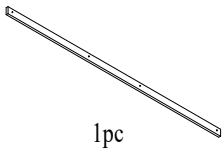 1pc		

Part list

Liste des pièces

4 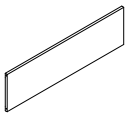 1pc	5 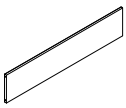 1pc	11 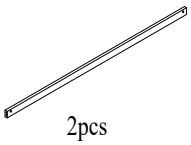 2pcs
15 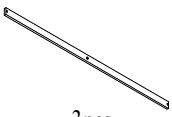 3pcs	16 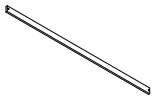 5pcs	

Hardware List

Liste du matériel

A Ø8 X 30mm	B M6 x Ø10 X 13	C M6 x 90mm
Wooden Dowel(56pcs)	Horizontal-Hole bolts(16pcs) Boulons à trou horizontal	Hex-Head bolts (24pcs) Boulons à tête hexagonale
D M6 x 80mm	E #4 x 15mm	F #4 x 30mm
Hex-Head bolts (4pcs) Boulons à tête hexagonale	Wood screws (80pcs) Vis	Wood screws (72pcs) Vis
H M6 x 60	I	G
Hex-Head bolts (4pcs) Boulons à tête hexagonale	Adjustable foot (4pcs) Pied réglable	Metal bracket (12pcs) Support métallique
J		
Metal bracket (2pcs) Support métallique		

ASSEMBLY TOOLS REQUIRED (NOT INCLUDED)

OUTILS D'ASSEMBLAGE REQUIS (NON INCLUS)

(Phillip head screwdriver)

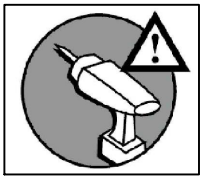

PLEASE BE CAREFUL DO NOT DAMAGE THE HOLE POSITION WHEN YOU USE POWER TOOLS !

NE PAS UTILISEZ DES OUTILS ESLECTRIQUES POUR ASSEMBLER CE PRODUIT!

STEP 1:

ÉTAPE 1

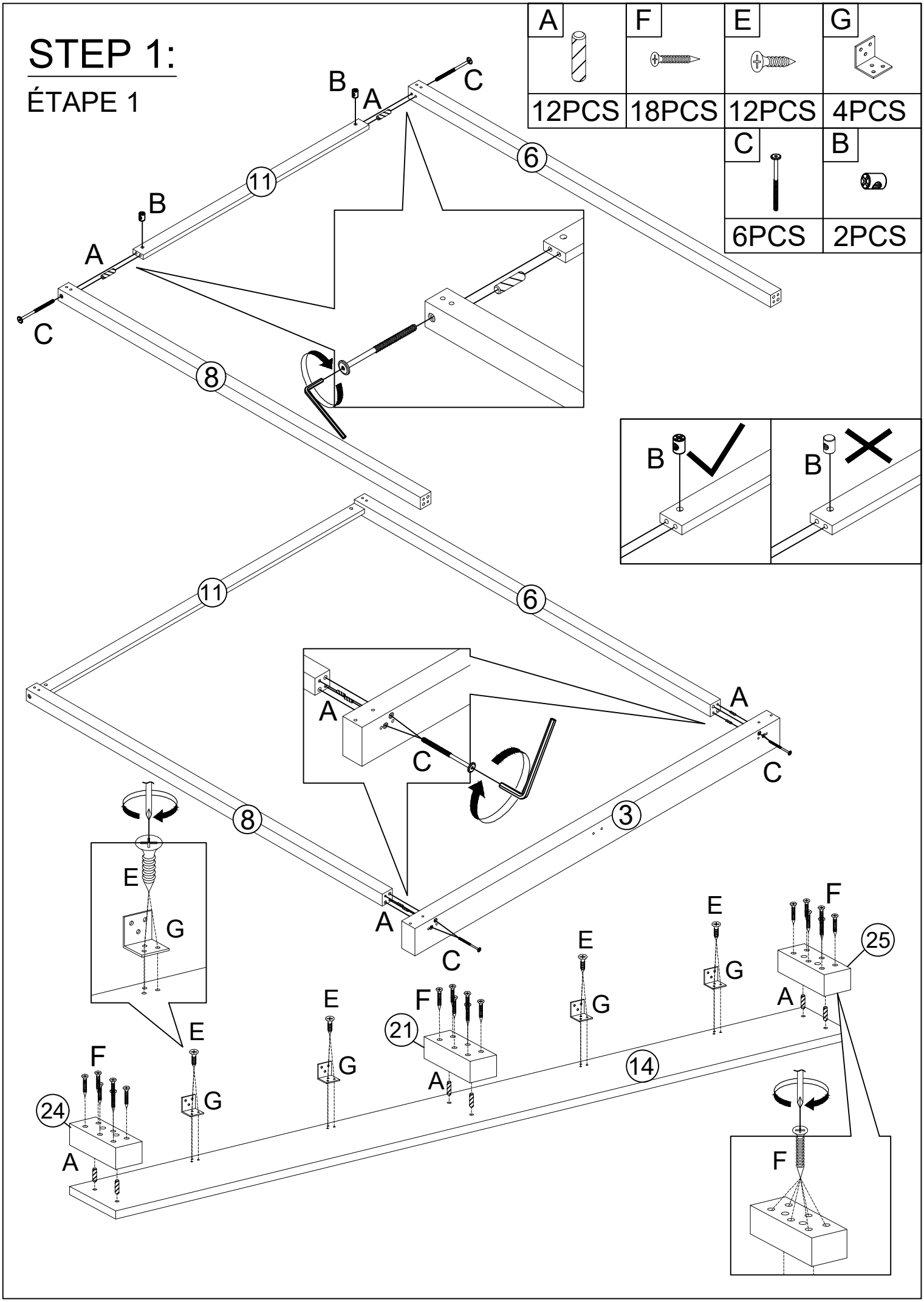

STEP 2:

ÉTAPE 2

A	E
6PCS	12PCS

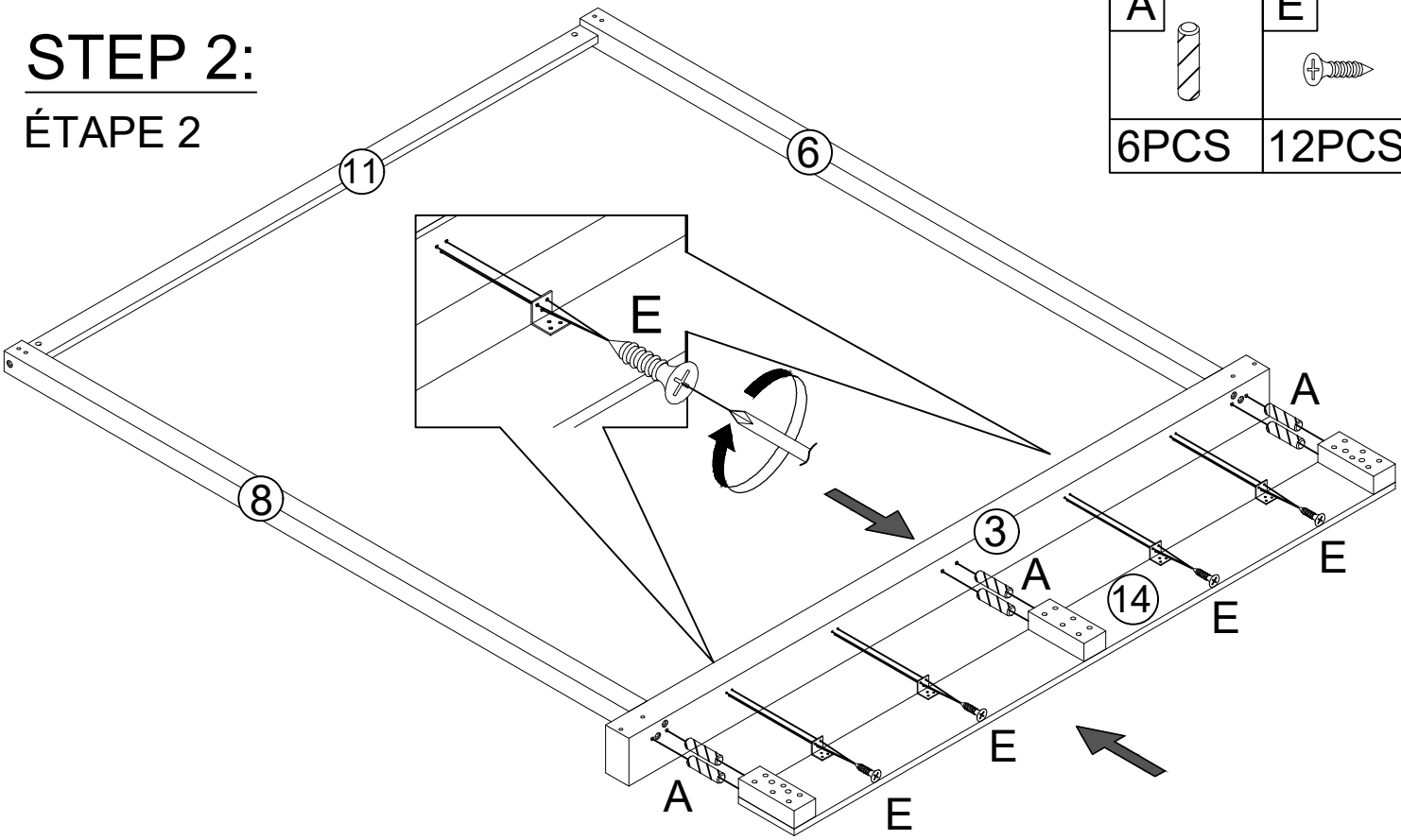

STEP 3:

ÉTAPE 3

A	F	E	G
12PCS	36PCS	24PCS	8PCS

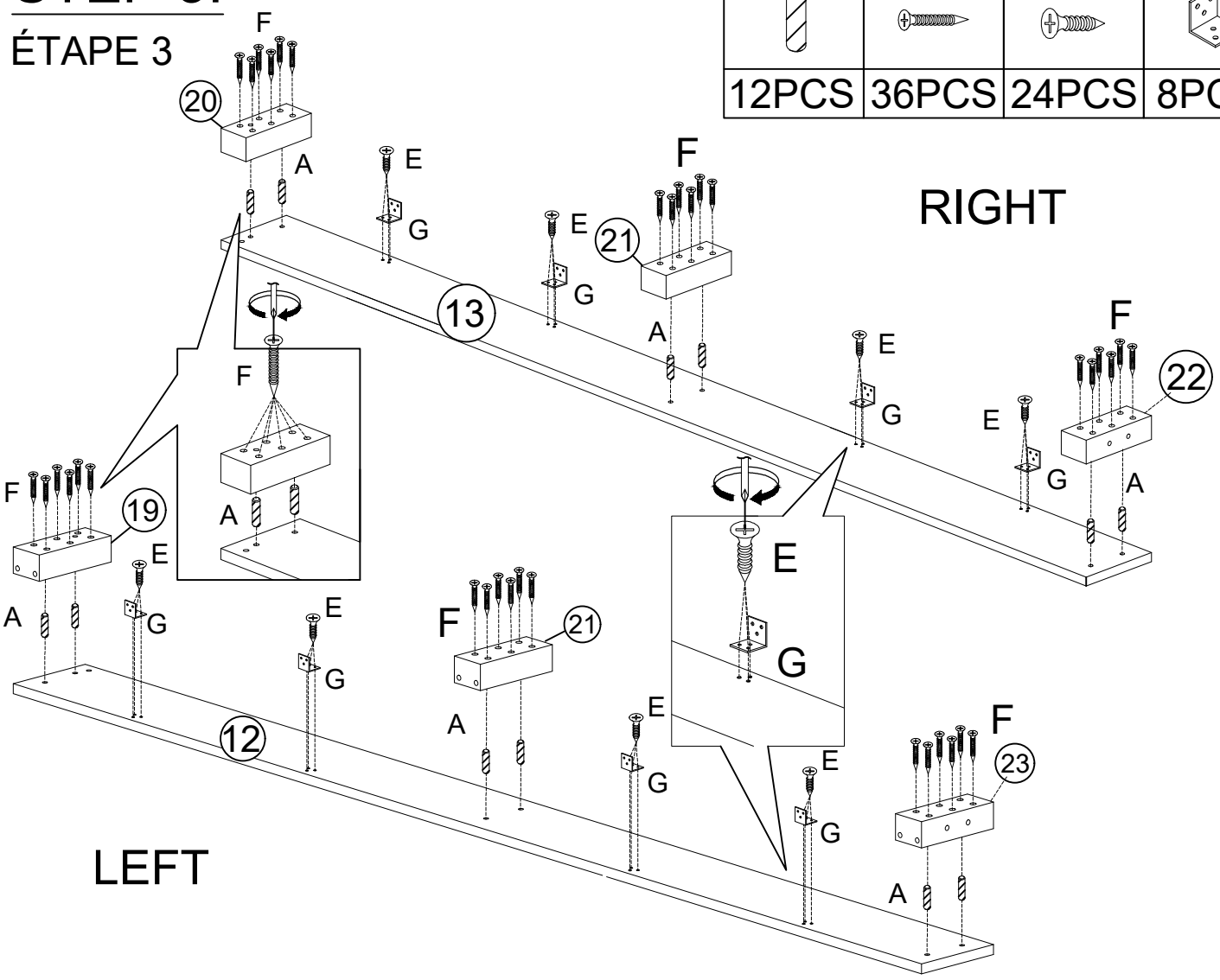

STEP 4:

ÉTAPE 4

A	C
2PCS	2PCS

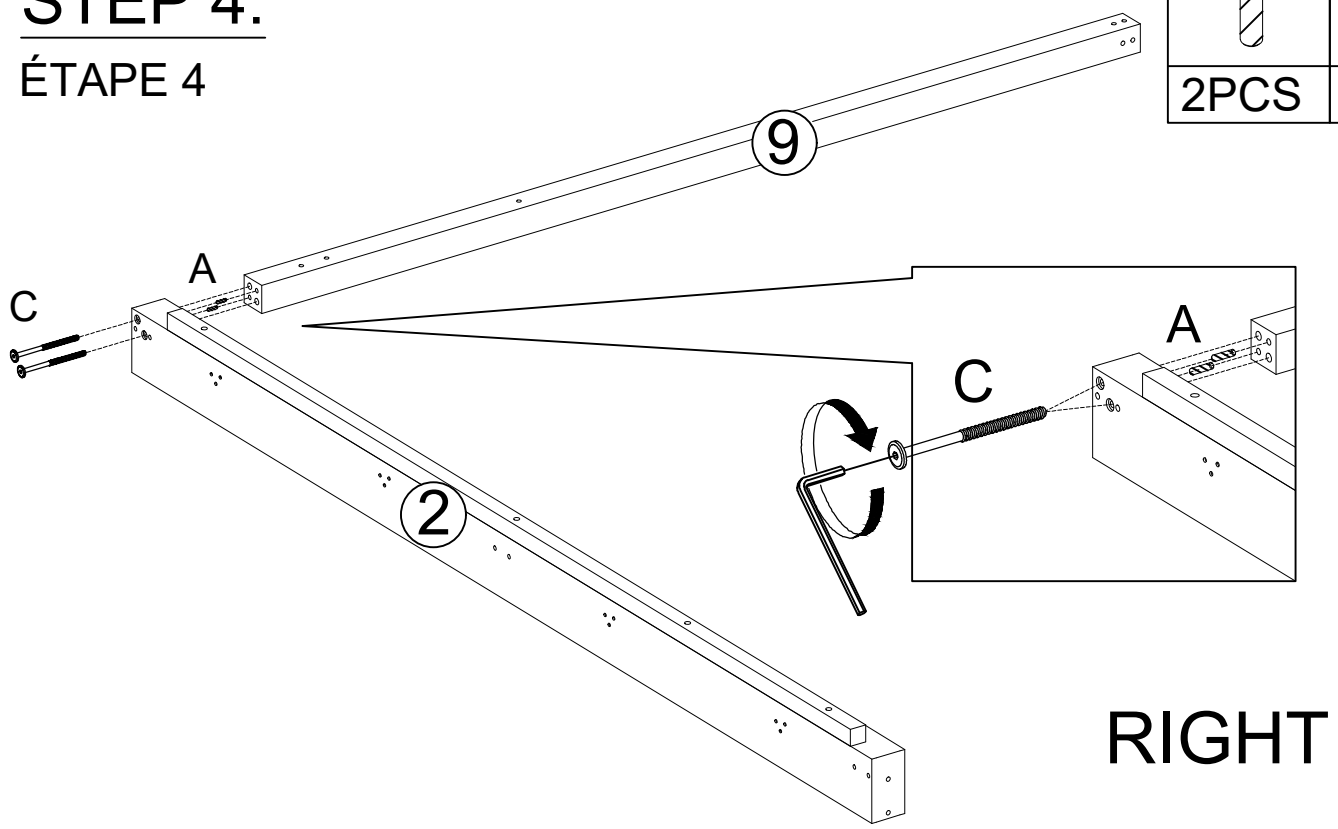

STEP 5:

ÉTAPE 5

A	E
6PCS	12PCS

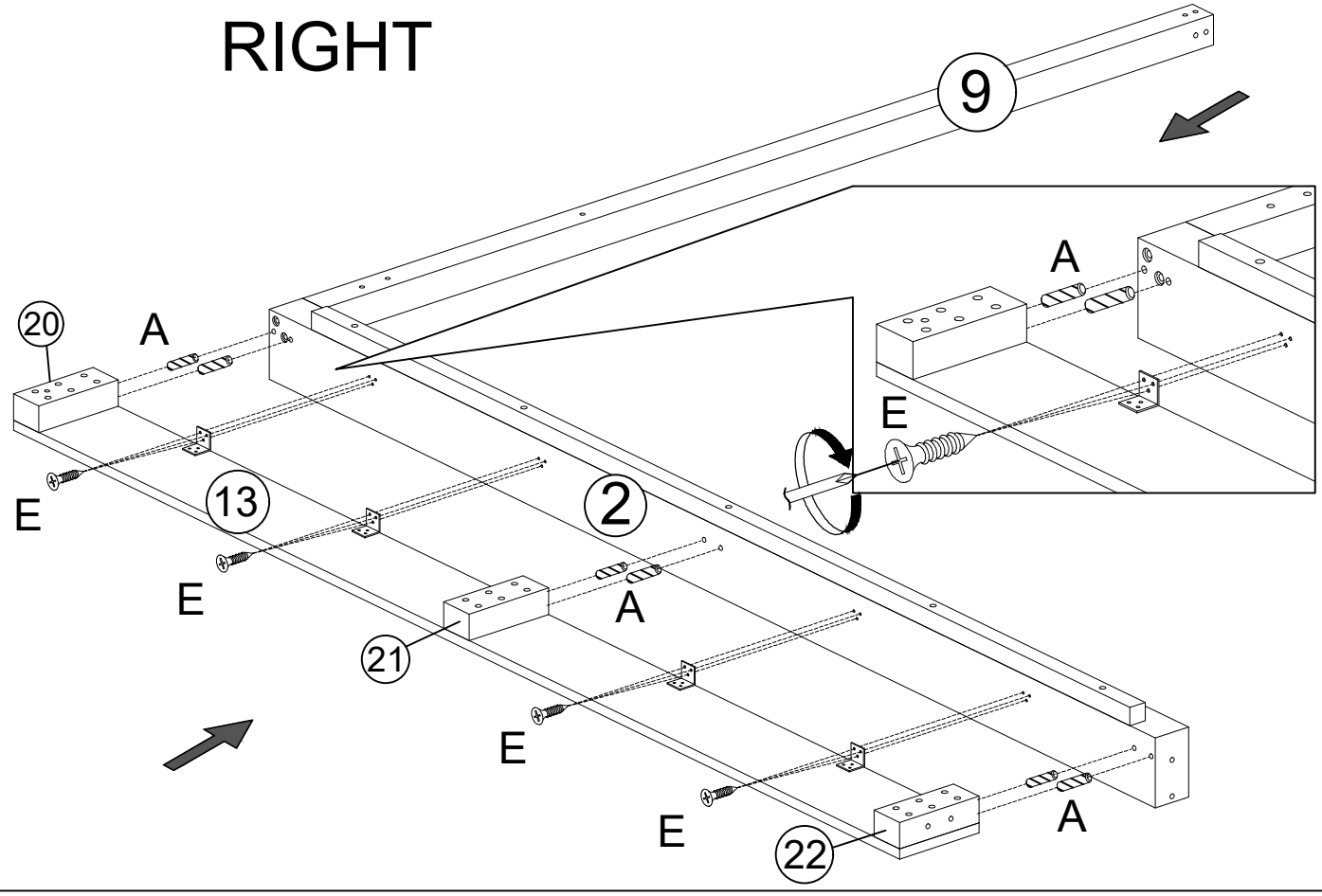

STEP 6:

ÉTAPE 6

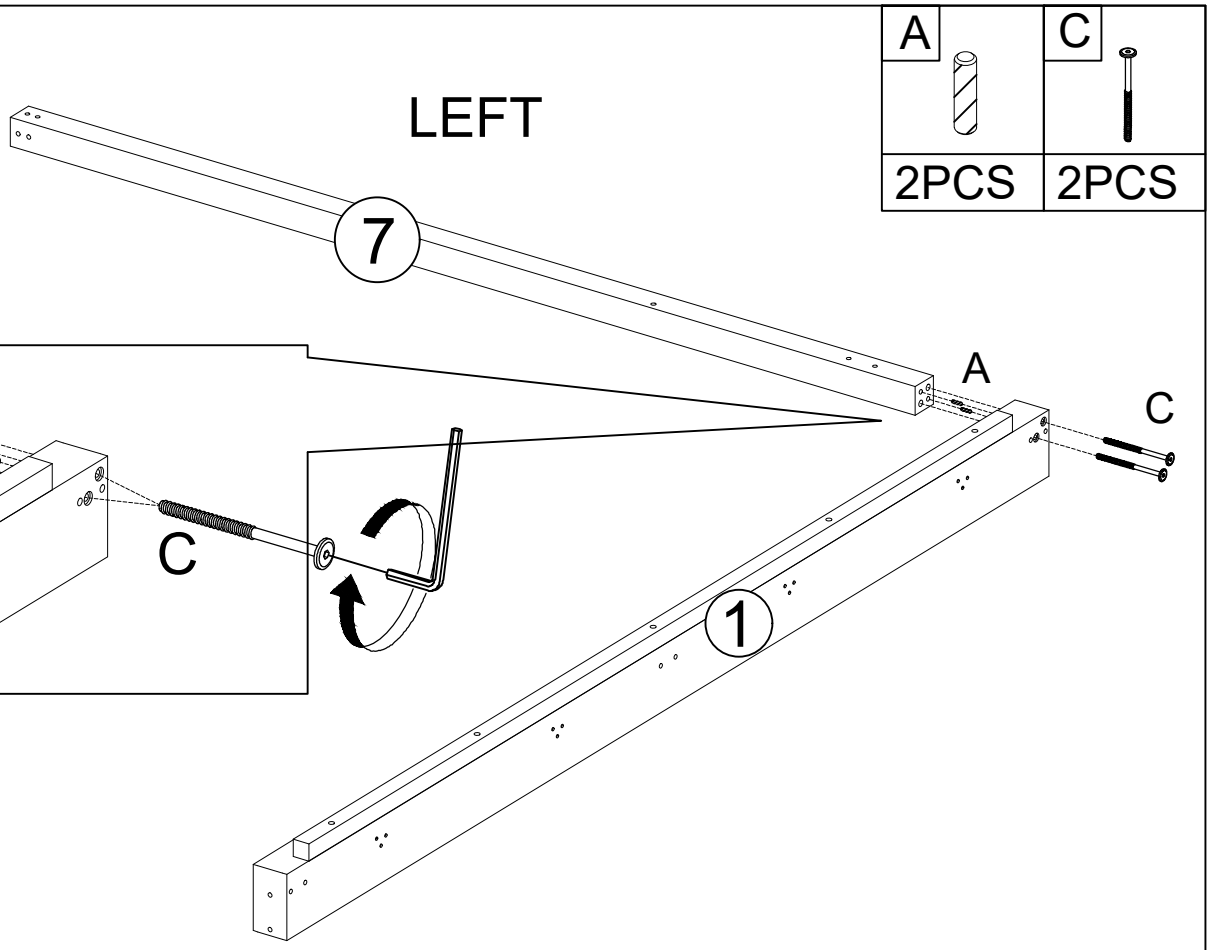

STEP 7:

ÉTAPE 7

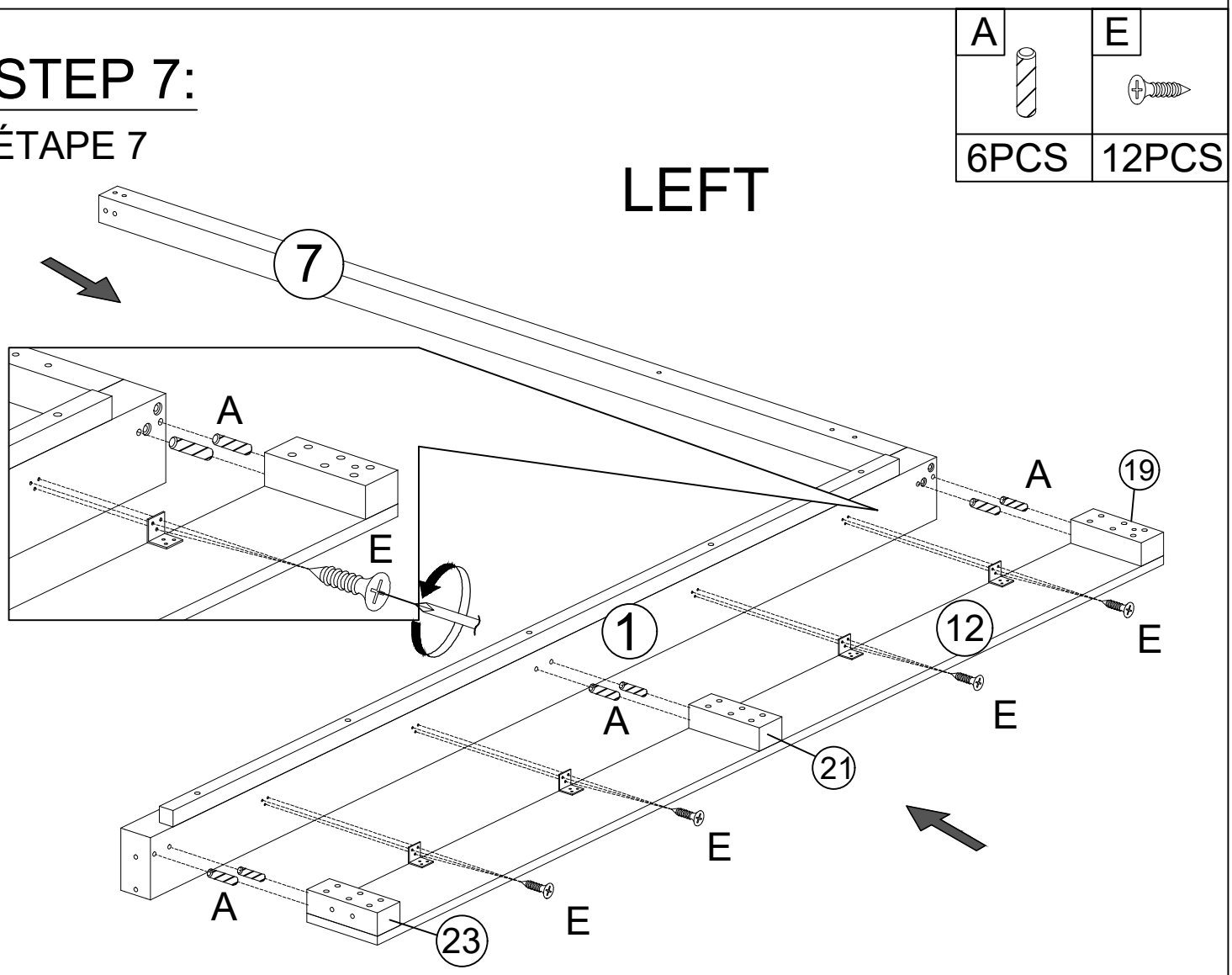

STEP 8:

ÉTAPE 8

A	B	C
4PCS	12PCS	12PCS

Note:Tighten the bolts fully to ensure stability, then attach the footboard.

Remarque : Serrez complètement les boulons pour assurer la stabilité, puis fixez le repose-pieds.

STEP 9:

ÉTAPE 9

A	B	C	D
6PCS	2PCS	2PCS	4PCS

Note:Tighten the bolts fully to ensure stability, then attach the footboard.

Remarque : Serrez complètement les boulons pour assurer la stabilité, puis fixez le repose-pieds.

STEP 10:

ÉTAPE 10

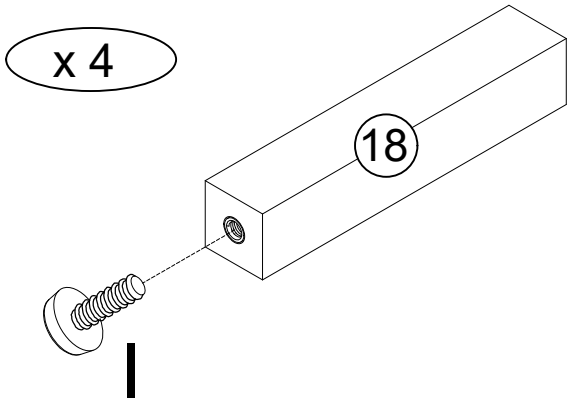

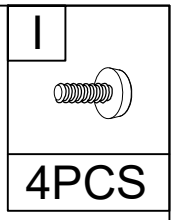

STEP 11:

ÉTAPE 11

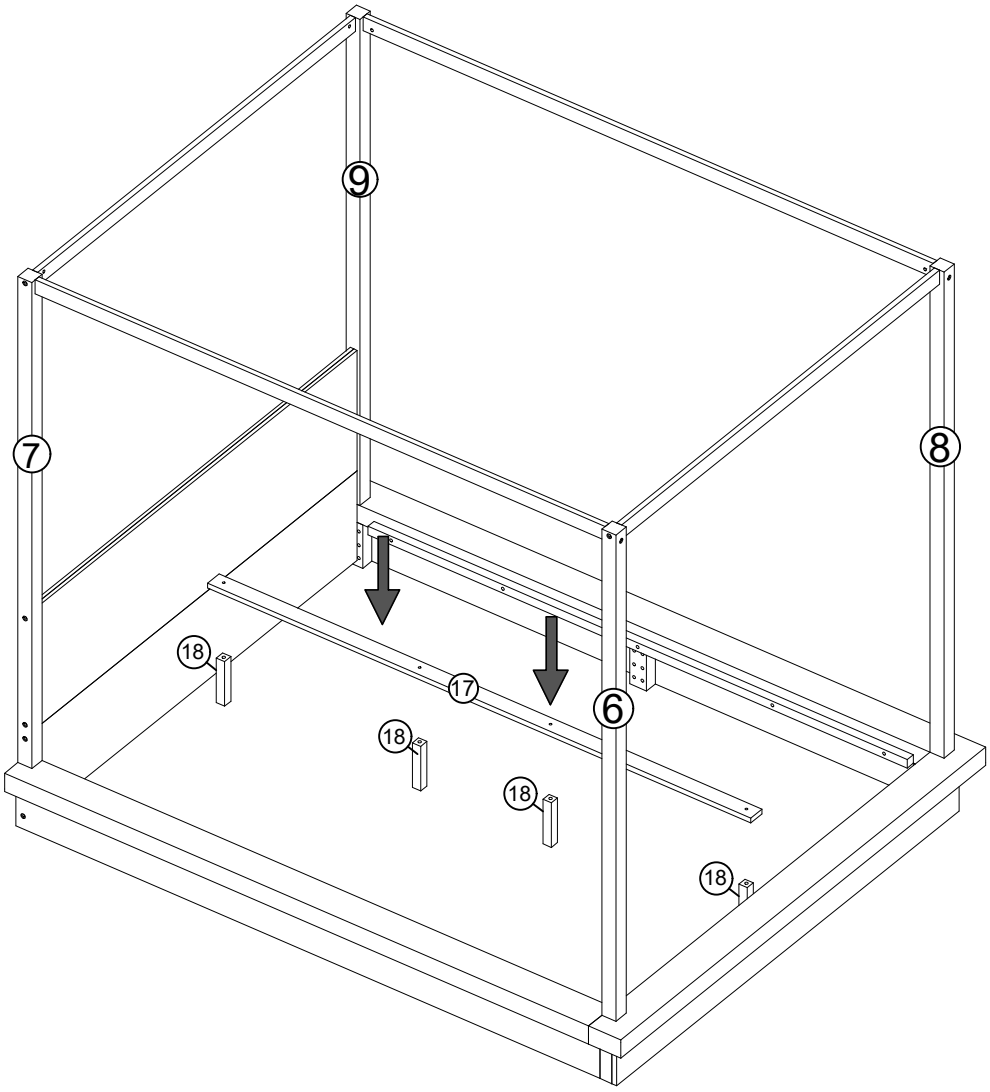

STEP 12:

ÉTAPE 12

H	F
4PCS	18PCS

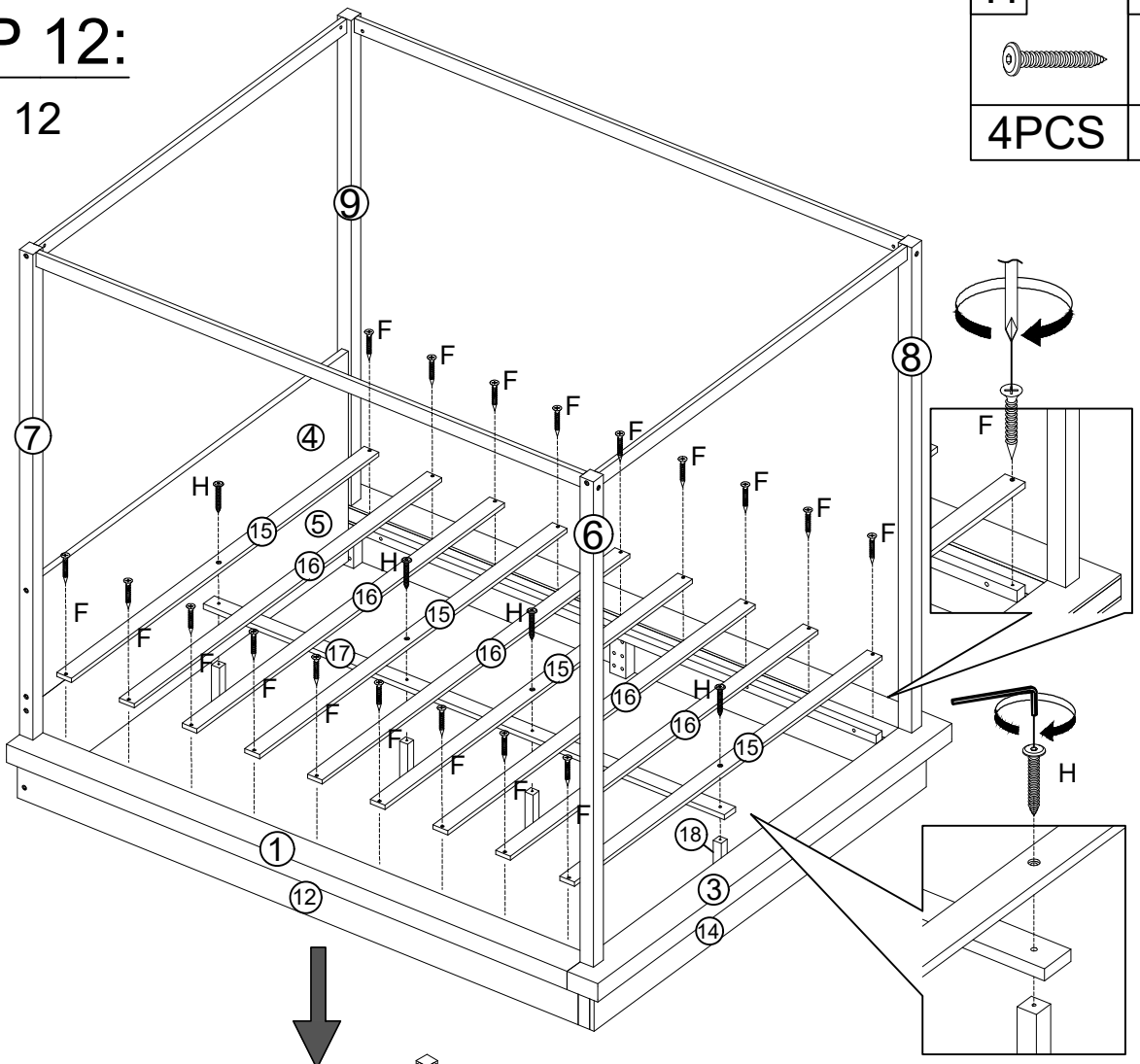

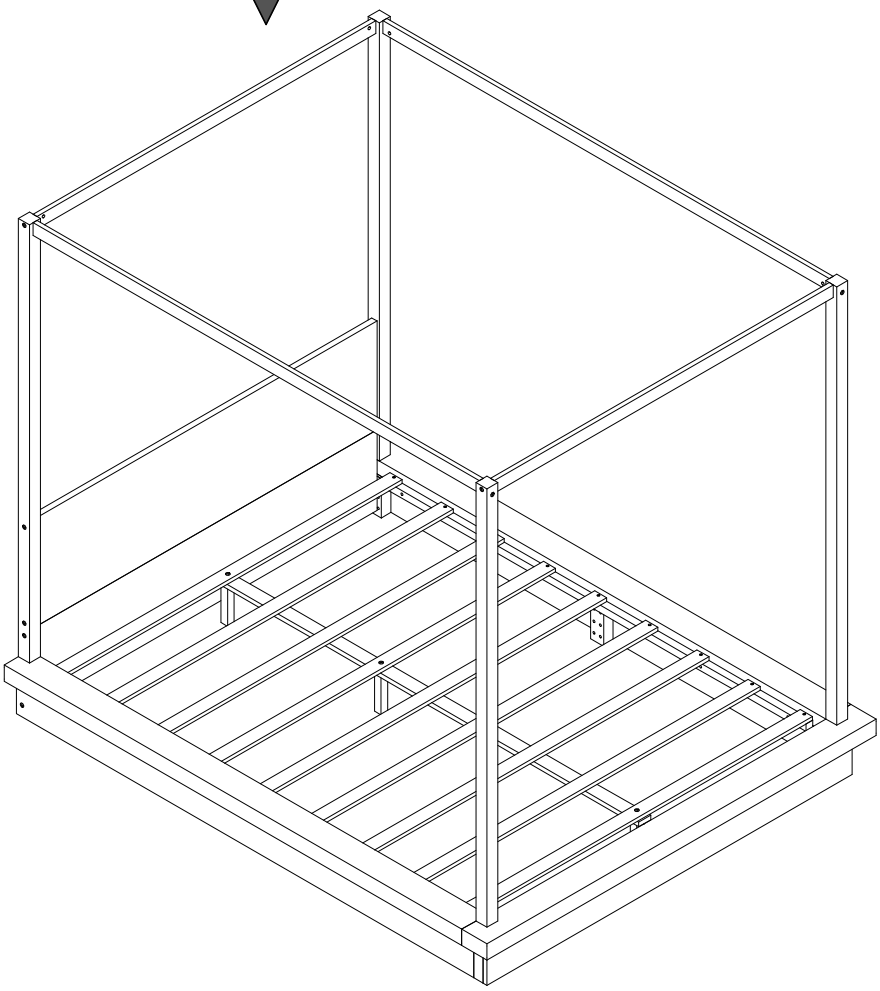

STEP 13:

ÉTAPE 13

J	E
2PCS	8PCS

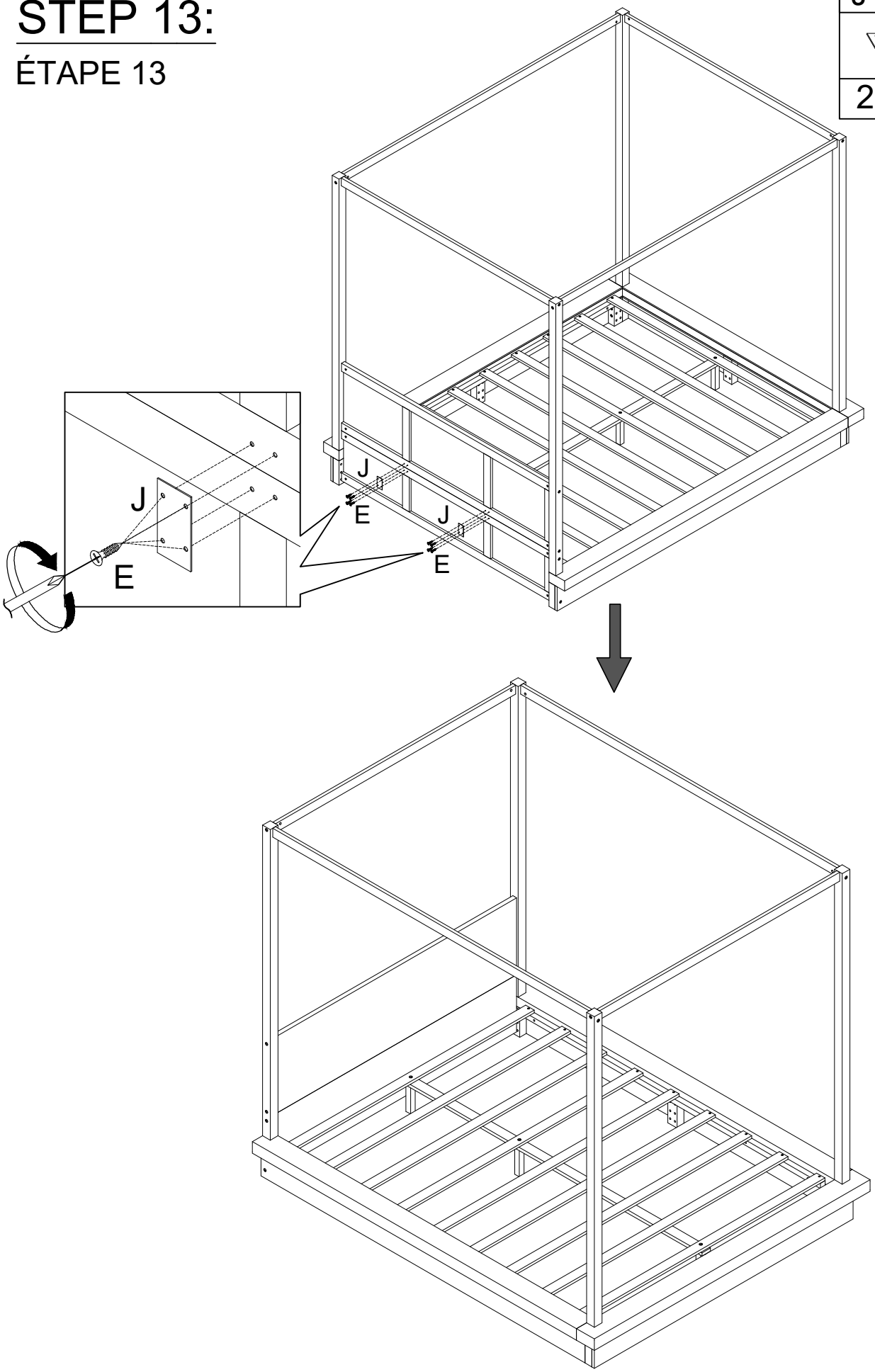

Make sure to tighten all the screws of the bed.

Assurez-vous de serrer toutes les vis des de lit.