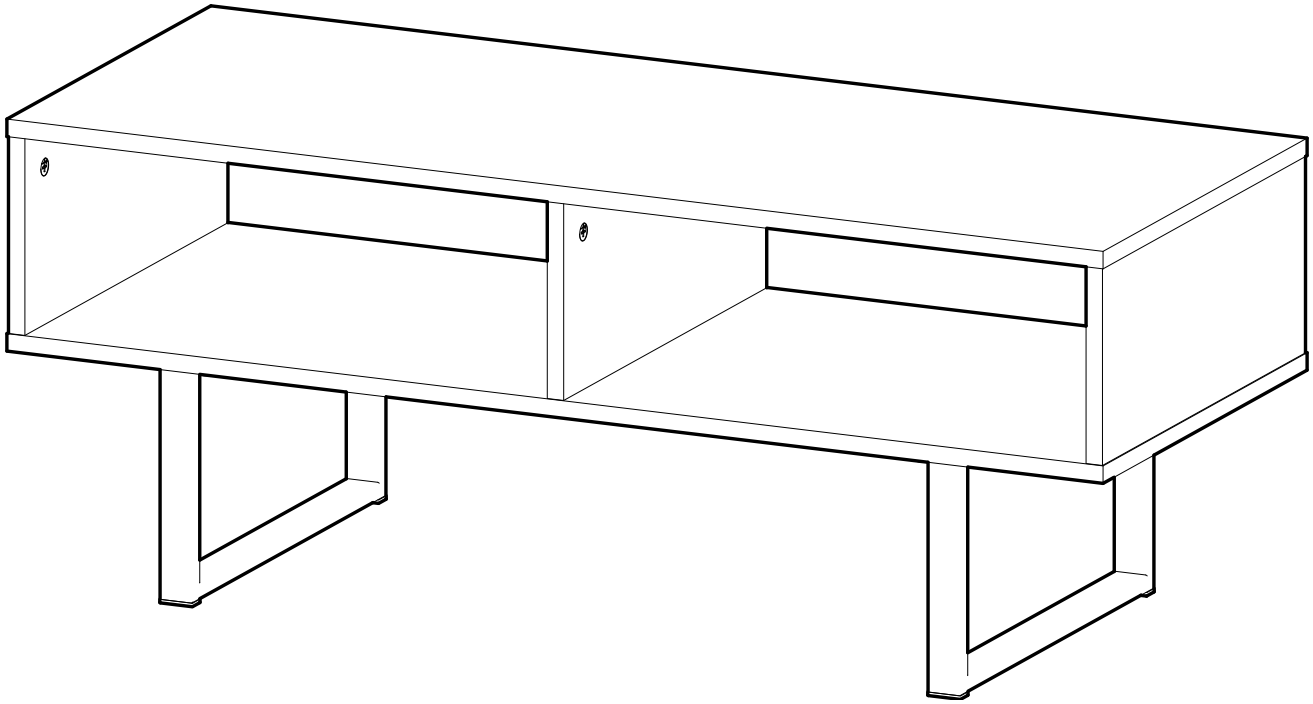

Entertainment Unit
Unité de Divertissement
Unidad de Entretenimiento

INSTALLATION INSTRUCTIONS
INSTRUCCIONES DE INSTALACIÓN
INSTRUCTIONS POUR L'INSTALLATION

SAFETY PRECAUTIONS | PRECAUCIONES DE SEGURIDAD | CONSIGNES DE SÉCURITÉ

⚠ WARNING

- This unit contains small parts which could be a choking hazard for small children. Children should be under adult supervision at all times or serious injury could occur.
- Always unload unit prior to moving the unit. The weight of personal belongings can cause the unit to become unstable and either tip or collapse. Serious bodily injury and/or damage to personal belongings may occur.
- Do not overload unit. If any shelf, top, or bottom of unit bows or bends, it is overloaded. The shelf, top, or bottom could collapse and cause serious bodily injury and/or damage to personal belongings.
- Do not sit, step or climb on the unit. The unit may become unstable and either tip or collapse. Serious bodily injury and/or damage to personal belongings may occur.
- Do not mount or attach anything to the sides, rear or front of the unit as this can create a force which can cause the unit to tip. Serious bodily injury and/or damage to personal belongings may occur.
- Do not stack units. Stacking of units can cause an unsafe tip-over hazard which may cause serious bodily injury and/or damage to personal belongings.
- Do not hang this unit on the wall. The product structure is not designed for wall hanging. Serious bodily injury, damage to personal belongings, and/or damage to the wall may occur.
- Follow proper safety procedures when using power tools and ladders (when applicable).
- We recommend you protect your work surface during assembly to prevent scratching or damage to table tops, wood floors, etc.

⚠ ADVERTENCIA

- Este producto contiene piezas pequeñas que pueden causar peligro de asfixia a niños pequeños. Los niños deben estar bajo la supervisión de un adulto en todo momento, de lo contrario pueden ocurrir lesiones graves.
- Vacíe siempre la unidad antes de moverla de lugar. El peso de los objetos personales puede resultar en que la unidad quede inestable, se vuelque o colapse pudiendo causar lesiones personales graves y / o daños a los objetos personales.
- No sobrecargue la unidad. Si cualquier repisa o la parte superior o inferior de la unidad se arquea, está sobrecargada. La repisa o la parte superior o inferior puede colapsarse, causando lesiones corporales graves y/o daños a objetos personales.
- No se siente, pise o suba en la unidad. La unidad puede resultar inestable y puede volcarse o colapsar pudiendo causar lesiones graves personales y daños a los objetos personales.
- No instale o fije nada a los laterales de la unidad o partes delantera o trasera ya que puede crear peso y resultar en que la misma se vuelque pudiendo causar lesiones graves personales y daños a los objetos personales.
- No apile las unidades. Las unidades apiladas pueden volcarse y sufrir daños pudiendo causar lesiones graves personales y daños a los objetos personales.
- No cuelgue esta unidad a la pared. La estructura del producto no está diseñada para colgarse en la pared. Puede ocurrir lesiones personales graves y daños a los objetos personales y / o a la pared.
- Siga los procedimientos de seguridad adecuados al usar herramientas eléctricas y escaleras (si resulta necesario).
- Recomendamos que proteja su área de trabajo durante el ensamblaje para no rayar las superficies de las mesas, pisos de madera, etc.

⚠ MISE EN GARDE

- Ce module contient de petites pièces avec lesquelles de petits enfants peuvent s'étouffer. Les enfants doivent toujours être sous la surveillance constante d'adulte faute de quoi des blessures graves peuvent se produire.
- Toujours vider le module avant de le déplacer. Le poids des effets personnels qui s'y trouvent peut causer l'instabilité du module et le faire basculer ou s'affaisser. Cela pourrait provoquer des blessures graves ou des dommages matériels.
- Ne pas surcharger les modules. Lorsqu'une étagère ou encore le haut ou le bas d'un module plie ou arque, cela indique une surcharge. L'étagère ou les panneaux supérieur ou inférieur pourraient s'affaisser, provoquant des blessures graves ou des dommages matériels.
- Ne pas assis ou grimper ou se tenir debout sur le module. Le module risque de devenir instable et basculer ou s'affaisser. Cela pourrait provoquer des blessures graves ou des dommages matériels.
- Ne rien ancrer ou fixer sur les côtés,l'arrière ou l'avant du module, car cela pourrait le faire basculer. Cela pourrait provoquer des blessures graves ou des dommages matériels.
- Ne pas empiler les modules! L'empilage des modules peut causer le basculement des panneaux, provoquant des blessures graves ou des dommages matériels.
- Ne pas suspendre ce module au mur. La structure de ce produit n'est pas conçue pour suspendre au mur. Cela pourrait provoquer des blessures graves, des dommages matériels ou endommager le mur.
- Respecter toutes les consignes de sécurité lors de l'utilisation d'outils à moteur et d'échelles (le cas échéant).
- Nous recommandons de protéger la surface de travail durant le montage afin d'éviter d'égratigner ou d'endommager les dessus de table, plancher de bois, etc.

FOLLOW INSTRUCTIONS CAREFULLY
SIGA LAS INSTRUCCIONES DETENIDAMENTE
OBSERVER SOIGNEUSEMENT LES INSTRUCTIONS

Manufacturer Warranty

Manufacturer will replace any missing or damaged part due to manufacturer defect for one year after purchase. Please have proof of purchase for warranty claims.

Please do not return product to the retail store. For product assistance and warranty information please call Consumer Affairs

Garantía del Fabricante

El fabricante reemplazará cualquier parte faltante o dañada como consecuencia de un defecto de fábrica, con un año de garantía después de la fecha de compra. Por favor conserve su prueba de compra para reclamaciones de garantía.

Por favor no devuelva el producto a la tienda, para asistencia e información de garantía contacte al departamento de Atención al Consumidor

Garantie du Fabricant

Le fabricant remplacera toute pièce manquante ou endommagée en raison d'un défaut de fabrication dans l'année suivant l'achat. S'il vous plaît rapportez une preuve d'achat pour les réclamations de garantie.

Veuillez s'il vous plaît ne pas retourner le produit au magasin revendeur pour toute demande de conseils, ou d'informations relatives à la garantie du produit ; s'il vous plaît appelez le Service Consommateurs

PARTS | PIÈCES | PIEZAS

PRODUCT | PRODUCTO | PRODUIT

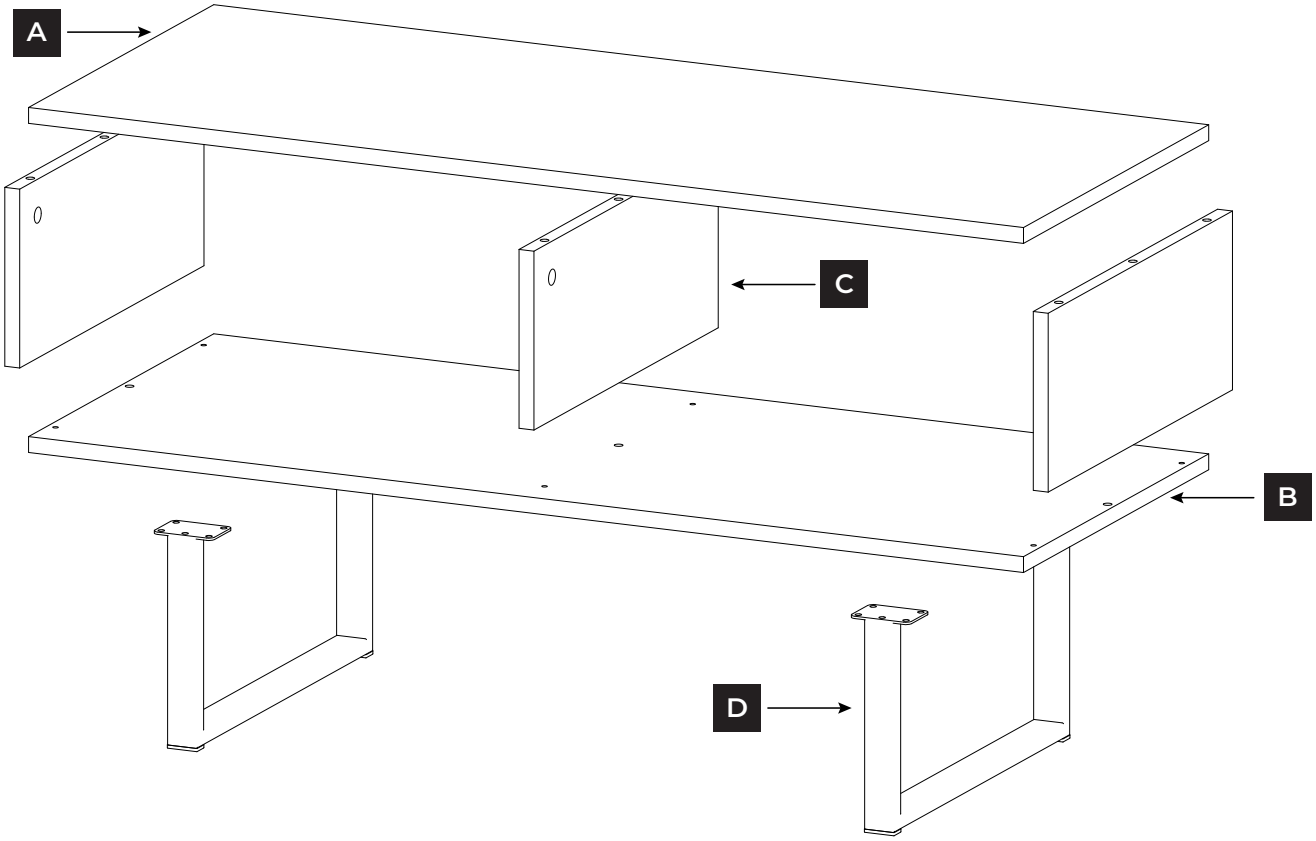

	Name	Qty.		Name	Qty.
A	Top Panel Panel superior Panneau supérieur	1	C	Divider Divisor Séparateur	3
B	Bottom Panel Panel inferior Panneau inférieur	1	D	Frame Leg Para de la estructura Pied du cadre	2

**Please note location of predrilled holes on each part. Make sure to start all screws before completely tightening.*

**Tenga en cuenta la ubicación de los orificios pretaladrados en cada pieza. Asegúrese de colocar todos los tornillos antes de apretarlos por completo.*

**Veuillez marquer l'emplacement des trous prépercés sur chaque pièce. Veillez à bien démarrer toutes les vis avant de les serrer complètement.*

PARTS | PIÈCES | PIEZAS

HARDWARE REQUIRED | SE NECESITAN ADITAMENTOS | QUINCAILLERIE NÉCESSAIRE

#2 Phillips Screwdriver
Destornillador Phillips #2
Tournevis cruciforme n° 2

HARDWARE PROVIDED | SE PROPORCIONAN ADITAMENTOS | QUINCAILLERIE FOURNIE

	Name	Qty.		Name	Qty.
E	Cam Lock Cerrojo de leva Attache Camloc 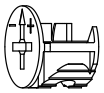	6	I	M4 x 15 mm. Screw Tornillo M4 x 15 mm Vis M4 x 15 mm 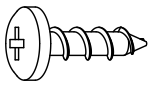	18
F	Cam Post Poste de leva Vis Camloc 	6	J	M4 x 35 mm. Screw Tornillo M4 x 35 mm Vis M4 x 35 mm 	2
G	M4 x 40 mm. Screw Tornillo M4 x 40 mm Vis M4 x 40 mm 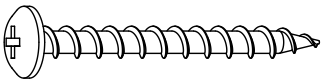	6	K	Drywall Anchor Ancla de expansión para panel de yeso Cheville d'ancrage pour gypse 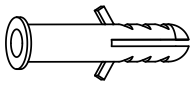	2
H	Dowel Espiga Goujon 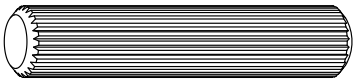	6	L	L Bracket Abrazadera en forma de L Support en L 	2

STEP 1
PASO 1
ÉTAPE 1

Place cam posts and dowels in top panel.
Coloque los postes de leva y las espigas en el panel superior.
Insérez les vis Camloc et les goujons dans le panneau supérieur.

Place the six cam posts (F) and three dowels (H) in the corresponding holes on the top panel (A).

Coloque los seis postes de leva (F) y las tres espigas (H) en los orificios correspondientes del panel superior (A).

Insérez les six vis Camloc (F) et les trois goujons (H) dans les trous correspondants du panneau supérieur (A).

F 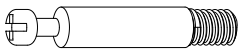 **x6**

H **x3**

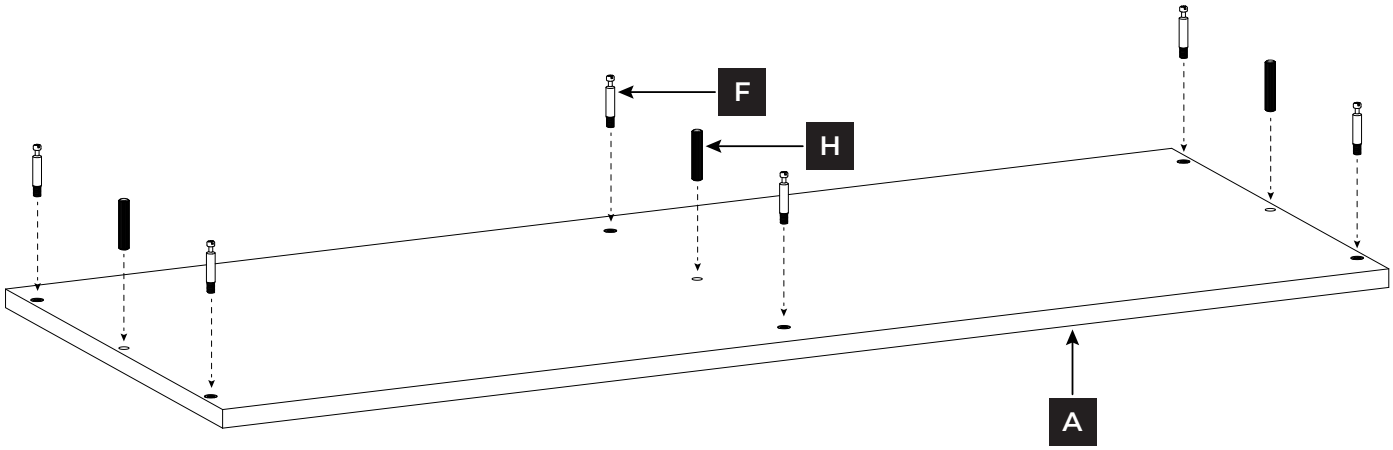

**Please note location of predrilled holes on each part. Make sure to start all screws before completely tightening.*

**Tenga en cuenta la ubicación de los orificios pretaladrados en cada pieza. Asegúrese de colocar todos los tornillos antes de apretarlos por completo.*

**Veuillez marquer l'emplacement des trous prépercés sur chaque pièce. Veillez à bien démarrer toutes les vis avant de les serrer complètement.*

STEP 2
PASO 2
ÉTAPE 2

Attach dividers to top panel.
Coloque divisores en el panel superior.
Fixez les séparateurs au panneau supérieur.

Align the three dividers (C) with the cam posts (F) and dowels (H) on the top panel (A), make sure the holes on the dividers are facing toward the inside of the unit, and push dividers into place. Place the six cam locks (E) in the holes on the dividers, making sure the arrows on the cam locks are pointing toward the top panel. Use a #2 Phillips screwdriver to rotate the the six cam locks clockwise on the six cam posts (F) to secure the dividers.

Alinee los tres divisores (C) con los postes de leva (F) y las espigas (H) del panel superior (A), asegúrese de que los orificios de los divisores estén orientados hacia el interior de la unidad y coloque los divisores en su lugar. Coloque los seis cerrojos de leva (E) en los orificios de los divisores, asegurándose de que las flechas de los cerrojos de leva apunten hacia el panel superior. Utilice un destornillador Phillips #2 para girar los seis cerrojos de leva en dirección de las manecillas del reloj en los seis postes de leva (F) para asegurar los divisores.

Alignez les trois séparateurs (C) sur les vis Camloc (F) et les goujons (H) du panneau supérieur (A). Assurez-vous que les trous des séparateurs sont tournés vers l'intérieur de l'unité, puis poussez les séparateurs en place. Placez les six attaches Camloc (E) dans les trous des séparateurs, en vous assurant que les flèches sur les attaches Camloc pointent vers le panneau supérieur. Pour fixer les séparateurs, utilisez un tournevis cruciforme n° 2 afin de faire tourner dans le sens des aiguilles d'une montre les six attaches Camloc sur les six vis Camloc (F).

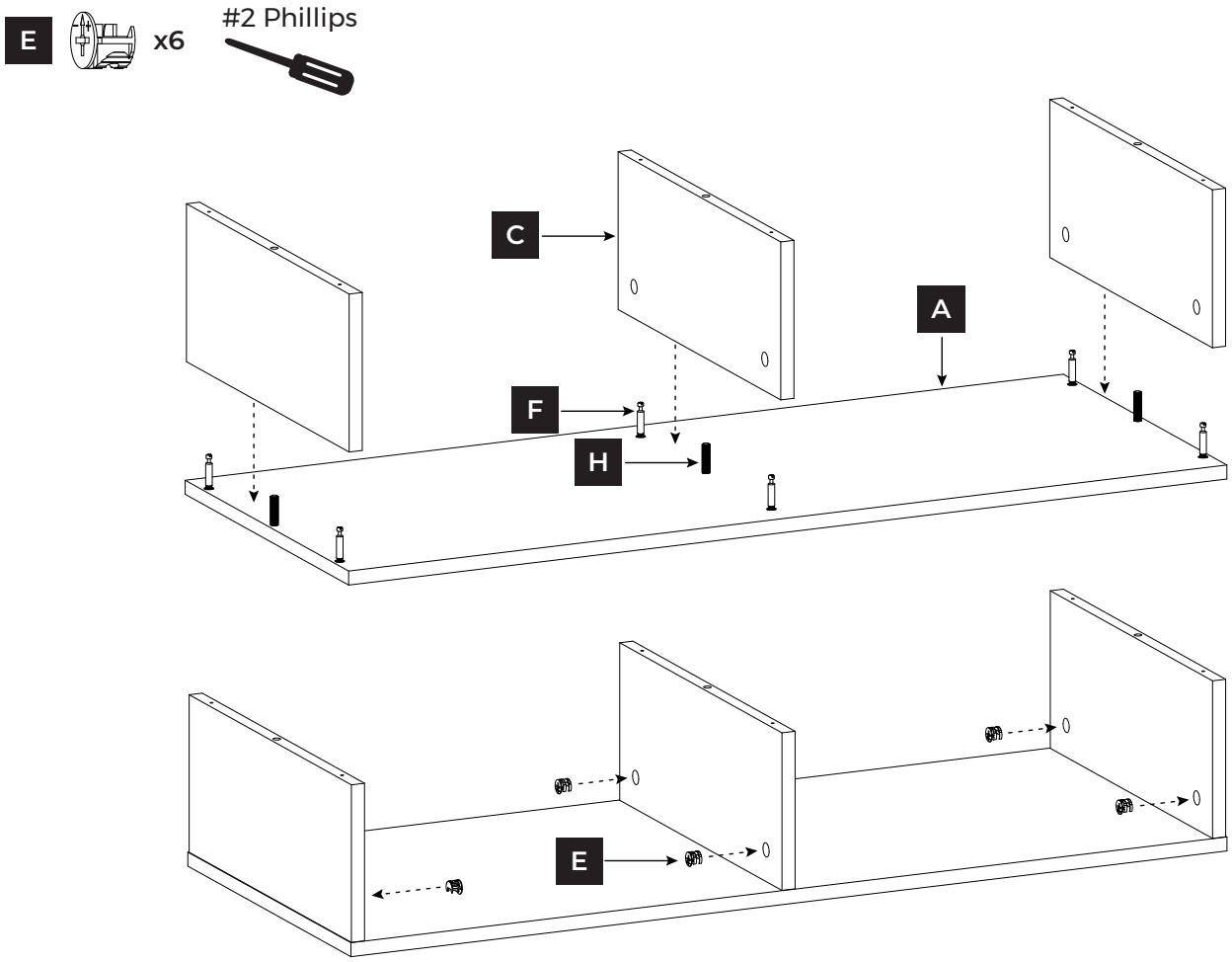

**Please note location of predrilled holes on each part. Make sure to start all screws before completely tightening.*

**Tenga en cuenta la ubicación de los orificios pretaladrados en cada pieza. Asegúrese de colocar todos los tornillos antes de apretarlos por completo.*

**Veuillez marquer l'emplacement des trous prépercés sur chaque pièce. Veillez à bien démarrer toutes les vis avant de les serrer complètement.*

STEP 3
PASO 3
ÉTAPE 3

Attach bottom panel to dividers.
Coloque el panel inferior en los divisores.
Fixez le panneau inférieur aux séparateurs.

Place the remaining three dowels (H) in the holes on the dividers (C) and push bottom panel (B) into place. Use a #2 Phillips screwdriver to secure the bottom panel (B) to the dividers (C) using six M4 x 40 mm. screws (G).

Coloque las tres espigas restantes (H) en los orificios de los divisores (C) y presione el panel inferior (B) en su lugar. Utilice un destornillador Phillips #2 para asegurar el panel inferior (B) a los divisores (C) con seis tornillos M4 x 40 mm (G).

Placez les trois goujons restants (H) dans les trous des séparateurs (C) et appuyez sur le panneau inférieur (B) pour le mettre en place. Utilisez un tournevis cruciforme n° 2 et six vis M4 x 40 mm (G) pour fixer le panneau inférieur (B) aux séparateurs (C).

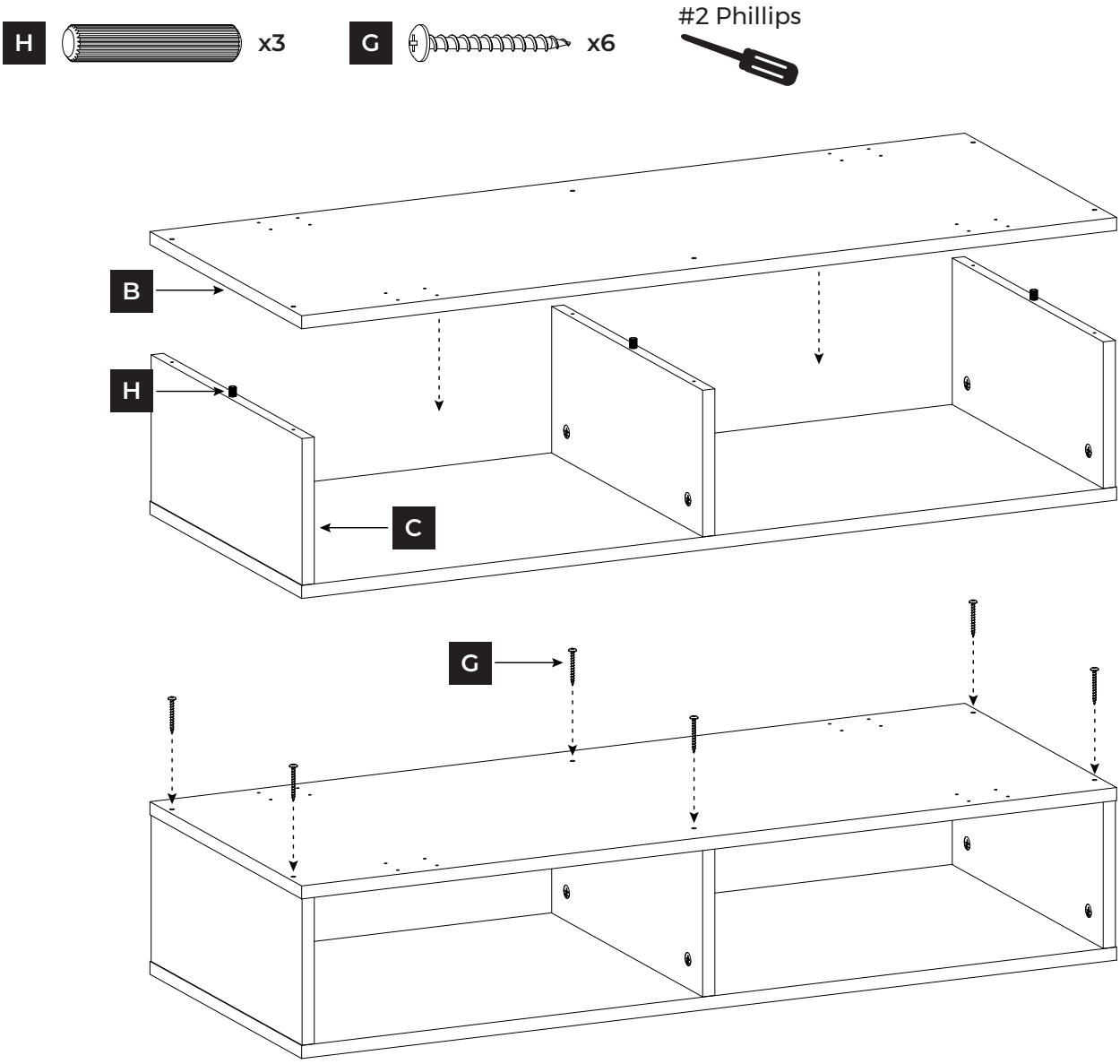

**Please note location of predrilled holes on each part. Make sure to start all screws before completely tightening.*

**Tenga en cuenta la ubicación de los orificios pretaladrados en cada pieza. Asegúrese de colocar todos los tornillos antes de apretarlos por completo.*

**Veuillez marquer l'emplacement des trous prépercés sur chaque pièce. Veillez à bien démarrer toutes les vis avant de les serrer complètement.*

STEP 4
PASO 4
ÉTAPE 4

Attach frame legs to bottom panel.
Fije las patas de la estructura al panel inferior.
Fixez les pieds du cadre au panneau inférieur.

Align the two frame legs (D) with the holes on the bottom panel (B). Use a #2 Phillips screwdriver to secure the frame legs (D) to the bottom panel (B) using sixteen M4 x 15 mm. screws (I).

Alinee las dos patas de la estructura (D) con los orificios del panel inferior (B). Utilice un destornillador Phillips #2 para asegurar las patas de la estructura (D) al panel inferior (B) con dieciséis tornillos M4 x 15 mm (I).

Alignez les deux pieds du cadre (D) sur les trous du panneau inférieur (B). Utilisez un tournevis cruciforme n° 2 et seize vis M4 x 15 mm (I) pour fixer les pieds du cadre (D) au panneau inférieur (B).

I **x16**

#2 Phillips

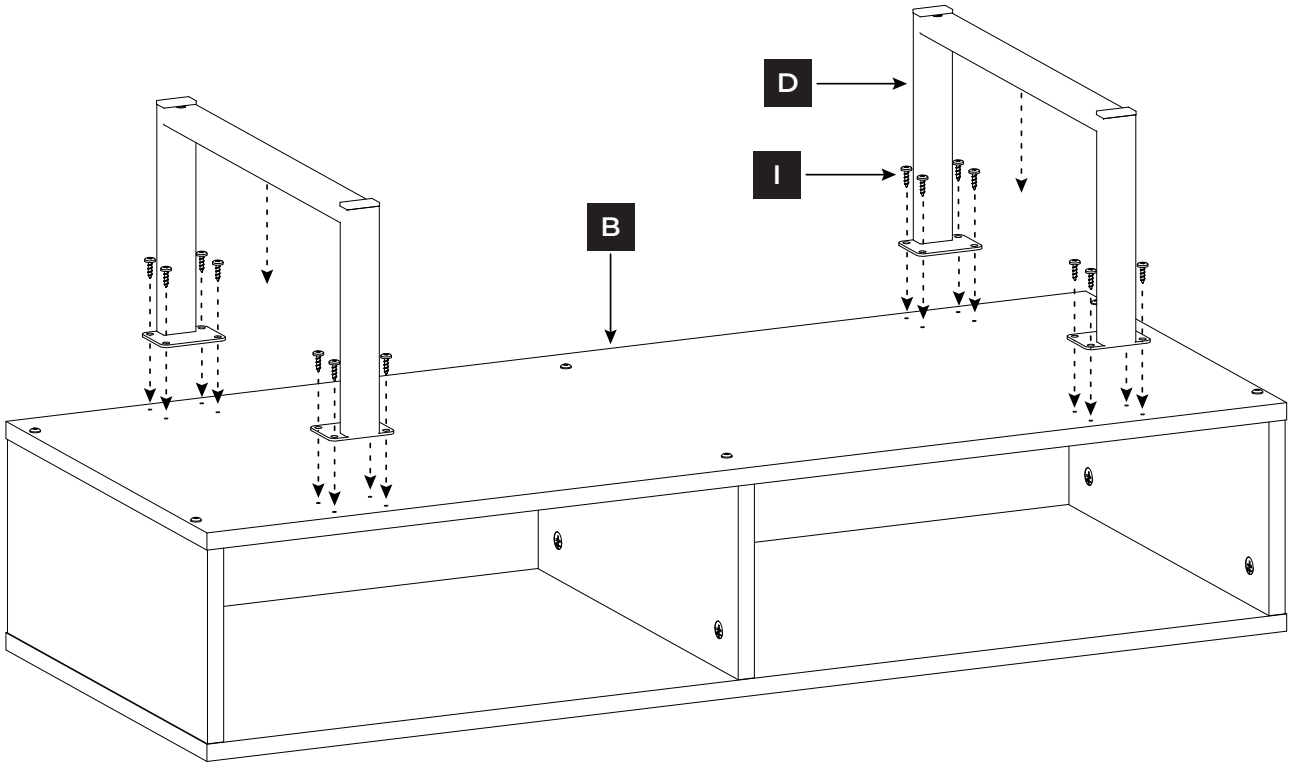

**Please note location of predrilled holes on each part. Make sure to start all screws before completely tightening.*

**Tenga en cuenta la ubicación de los orificios pretaladrados en cada pieza. Asegúrese de colocar todos los tornillos antes de apretarlos por completo.*

**Veuillez marquer l'emplacement des trous prépercés sur chaque pièce. Veillez à bien démarrer toutes les vis avant de les serrer complètement.*

STEP 5
PASO 5
ÉTAPE 5

Secure unit to wall.
Asegure la unidad a la pared.
Fixez l'unité au mur.

Flip unit onto legs, place unit in desired location on the wall, and locate two studs within the two compartments of the unit. Place the longer edge of the L bracket (L) on the bottom of the top panel (A), align the shorter edge of the L bracket with one stud, and secure the L bracket to the top panel using one M4 x 15 mm. screw (I) (see fig. 1). Repeat steps for the second L bracket (L) on a different stud using the second M4 x 15 mm. screw (I). Use a #2 Phillips screwdriver to secure the shorter edges of the L brackets to the studs using two M4 x 35 mm. screws (J) (see fig. 2).

Voltee la unidad sobre las patas, colóquela en la ubicación deseada en la pared y ubique dos montantes dentro de los dos compartimentos de la unidad. Coloque el borde más largo del soporte L (L) en la parte inferior del panel superior (A), alinee el borde más corto del soporte L con un montante y asegure el soporte en L al panel superior con un tornillo M4 x 15 mm (I) (consulte la figura 1). Repita los pasos para el segundo soporte en L (L) en un montante diferente usando el segundo tornillo M4 x 15 mm (I). Utilice un destornillador Phillips #2 para asegurar los bordes más cortos de los soportes en L a los montantes con dos tornillos M4 x 35 mm (J) (consulte la figura 2).

Replacez l'unité sur ses pieds, mettez-la à l'endroit désiré sur le mur et repérez deux montants de cloison entre les deux compartiments de l'unité. Placez le bord le plus long du support en L (L) sur le bas du panneau supérieur (A), alignez le bord le plus court du support en L sur un montant de cloison et fixez le support en L au panneau supérieur à l'aide d'une vis M4 x 15 mm (I) (voir fig.1). Répétez ces étapes pour le deuxième support en L (L) sur un autre montant de cloison en utilisant la deuxième vis M4 x 15 mm (I). Utilisez un tournevis cruciforme n° 2 et deux vis M4 x 35 mm (J) pour fixer les bords les plus courts des supports en L aux montants de cloison (voir fig.2).

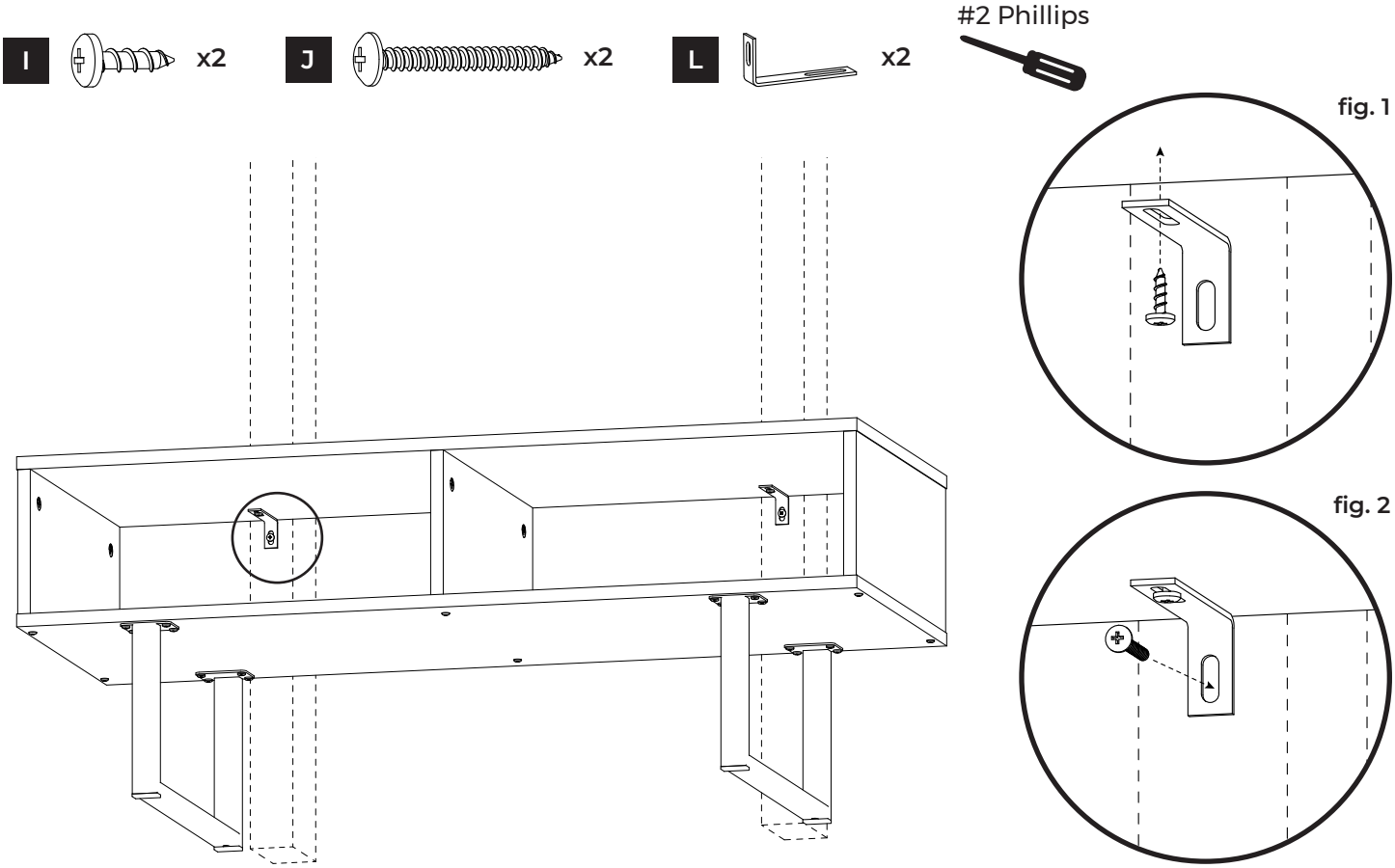

**Please note location of predrilled holes on each part. Make sure to start all screws before completely tightening.*

**Tenga en cuenta la ubicación de los orificios pretaladrados en cada pieza. Asegúrese de colocar todos los tornillos antes de apretarlos por completo.*

**Veuillez marquer l'emplacement des trous prépercés sur chaque pièce. Veillez à bien démarrer toutes les vis avant de les serrer complètement.*