N605P292057W&N605P292058W

Product manual
Gebrauchsanweisung
Manuel du produit
Manual del producto
Manuale del prodotto

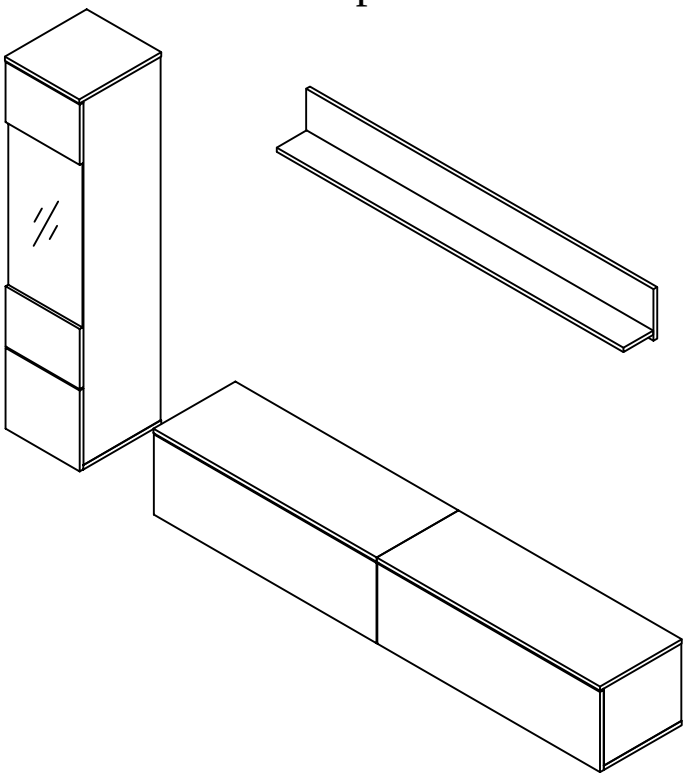

EN:Our product will be delivered to you in 2 packages.The delivery times of these 2 packagesmay differ,please be patient and thank you for your understanding
FR:Notre produit vous sera livré en 2 colis.Les delais de livraison de ces 2 colis peuvent différer, soyez patient et merci de votre compréhension.
DE:Unser Produkt wird Ihnen in 2 Paketen geliefert.Die Lieferzeiten dieser 2 Paketekonnenabweichen,bitte haben Sie etwas Geduld und vielen Dank fur Ihr Verstandnis
IT:I nostri prodotti vengono trasportati in due pacchetti. I tempi di consegna dei due pacchetti sono diversi abbiate pazienza e vi ringrazio per la vostra comprensione.
ES:Nuestro producto se entrega en dos paquetes. El tiempo de entrega de estos dos paquetes es diferente. Por favor sea paciente. Gracias por su comprensión.



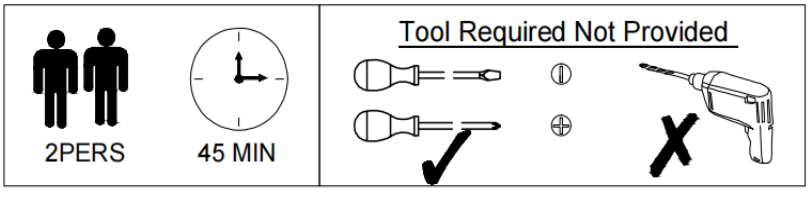



[DE]
Warnung: Lesen Sie diese Anleitung vor dem Zusammenbau bitte vollständig durch. Überprüfen Sie, ob Sie alle auf den Seiten aufgeführten Komponenten und Werkzeuge haben. Bewahren Sie die Anleitung zum späteren Nachschlagen auf. Teile des Zusammenbaus lassen sich mit 2 Personen leichter durchführen. Suchen Sie bei Bedarf professionelle Hilfe.
Warnung: Legen Sie alle Teile auf eine ebene Fläche. Legen Sie eine weiche Decke oder Ähnliches darunter, um sie vor Kratzern oder Flecken zu schützen. Vermeiden Sie es, Komponenten über den Boden zu ziehen oder zu schieben.
sind und um Unfälle zu vermeiden. Wenn Teile fehlen, kaputt, beschädigt oder abgenutzt sind, verwenden Sie das Produkt nicht weiter, bis es mit vom Hersteller autorisierten Teilen repariert wurde.
Warnung: Lassen Sie Kinder nicht auf die Möbel klettern, da dies zum Umkippen und zu schweren Verletzungen führen kann. Bauen Sie die Möbel außerhalb der Reichweite von Kindern zusammen.
Warnung: Stellen Sie die Möbel nicht in die Nähe von Feuerquellen oder heißen Gegenständen, um Brandgefahr zu vermeiden.
Warnung: Reinigen Sie die Möbel mit einem feuchten Tuch oder Alkohol. Verwenden Sie keine Reinigungsmittel mit ätzenden Chemikalien.
Warnung: Dieses Produkt ist mit einer Kippschutzvorrichtung ausgestattet. Bitte installieren Sie diese Vorrichtung unbedingt, um unnötige Verletzungen durch Umkippen zu vermeiden.

[EN]
Warning: Please read these instructions fully before starting assembly.Check you have all the components and tools listed on pages.Keep the instructions for later reference. Parts of the assembly will be easier with 2 people.Seek professional assistance if necessary.
Warning: Please place all parts on a flat surface.Place a soft blanket or similar underneath to protect against scratches or stains.Avoid dragging or sliding components across the floor.
Warning: Regularly check all fittings and fastenings to ensure they are secure and to prevent accidents.If any parts are missing, broken, damaged, or worn, discontinue use of the product until repairs have been made using factory authorized parts.
Warning: Do not allow children to climb on the furniture as this may result in tipping and serious personal injury.Assemble the furniture away from the reach of children.
Warning: Do not place furniture close to fire sources or high-temperature objects to avoid the risk of fire. Do not place furniture in damp environments to prevent material damage.
Warning: Clean furniture with a damp cloth or alcohol, avoid using cleaning agents containing corrosive chemicals.
Warning: This product is equipped with an anti-tilt device. Please be sure to install this device to prevent unnecessary injuries caused by tipping.

[FR]
Avertissement : Veuillez lire attentivement ces instructions avant de commencer l'assemblage. Vérifiez que vous disposez de tous les composants et outils répertoriés sur les pages. Conservez les instructions pour référence ultérieure. Certaines parties de l'assemblage seront plus faciles à 2 personnes. Demandez l'aide d'un professionnel si nécessaire.
Avertissement : Veuillez placer toutes les pièces sur une surface plane. Placez une couverture douce ou similaire en dessous pour les protéger des rayures ou des taches. Évitez de faire glisser les composants sur le sol.
Avertissement : Vérifiez régulièrement tous les raccords et fixations pour vous assurer qu'ils sont bien fixés et pour éviter les accidents. Si des pièces manquent, sont cassées, endommagées ou usées, cessez d'utiliser le produit jusqu'à ce que des réparations aient été effectuées à l'aide de pièces autorisées par l'usine.
Avertissement : Ne laissez pas les enfants grimper sur les meubles car cela pourrait entraîner un basculement et des blessures graves. Assemblez les meubles hors de portée des enfants.
Avertissement : Ne placez pas les meubles à proximité de sources de feu ou d'objets à haute température pour éviter tout risque d'incendie.
Avertissement : Nettoyez les meubles avec un chiffon humide ou de l'alcool, évitez d'utiliser des produits de nettoyage contenant des produits chimiques corrosifs.
Avertissement : Ce produit est équipé d'un dispositif anti-basculement. Assurez-vous d'installer ce dispositif pour éviter les blessures inutiles causées par un basculement.

[IT]
Attenzione: leggere attentamente queste istruzioni prima di iniziare il montaggio. Verificare di avere tutti i componenti e gli strumenti elencati nelle pagine. Conservare le istruzioni per riferimento futuro. Alcune parti del montaggio saranno più facili con 2 persone. Se necessario, chiedere assistenza professionale.
Attenzione: posizionare tutte le parti su una superficie piana. Posizionare una coperta morbida o simile sotto per proteggere da graffi o macchie. Evitare di trascinare o far scivolare i componenti sul pavimento.
Attenzione: controllare regolarmente tutti i raccordi e i dispositivi di fissaggio per assicurarsi che siano sicuri e per prevenire incidenti. Se alcune parti sono mancanti, rotte , danneggiate o usurate, interrompere l'uso del prodotto fino a quando non siano state eseguite le riparazioni utilizzando parti autorizzate dalla fabbrica.
Attenzione: non consentire ai bambini di arrampicarsi sui mobili poiché ciò potrebbe causare ribaltamenti e gravi lesioni personali. Montare i mobili lontano dalla portata dei bambini.
Attenzione: non posizionare i mobili vicino a fonti di fuoco o oggetti ad alta temperatura per evitare il rischio di incendio
Attenzione: pulire i mobili con un panno umido o alcol, evitare di utilizzare detergenti contenenti sostanze chimiche corrosive.
Attenzione: questo prodotto è dotato di un dispositivo antiribaltamento. Assicurarsi di installare questo dispositivo per prevenire lesioni inutili causate dal ribaltamento.

[ES]
Advertencia: Lea estas instrucciones completamente antes de comenzar el montaje. Compruebe que tiene todos los componentes y herramientas que se enumeran en las páginas. Conserve las instrucciones para consultarlas más adelante. El montaje de algunas partes será más sencillo con 2 personas. Busque ayuda profesional si es necesario.
Advertencia: Coloque todas las piezas sobre una superficie plana. Coloque una manta suave o algo similar debajo para protegerlas de rayones o manchas. Evite arrastrar o deslizar los componentes por el piso.
Advertencia: Verifique regularmente todos los accesorios y fijaciones para asegurarse de que estén seguros y evitar accidentes. Si falta alguna pieza, está rota, dañada o desgastada, deje de usar el producto hasta que se hayan realizado las reparaciones con piezas autorizadas de fábrica.
Advertencia: No permita que los niños se suban a los muebles, ya que esto puede provocar que se vuelquen y lesiones personales graves. Monte los muebles fuera del alcance de los niños.
Advertencia: No coloque los muebles cerca de fuentes de fuego u objetos de alta temperatura para evitar el riesgo de incendio.
Advertencia: Limpie los muebles con un paño húmedo o alcohol, evite usar agentes de limpieza que contengan químicos corrosivos.
Advertencia: Este producto está equipado con un dispositivo antivuelco. Asegúrese de instalar este dispositivo para evitar lesiones innecesarias causadas por vuelcos.

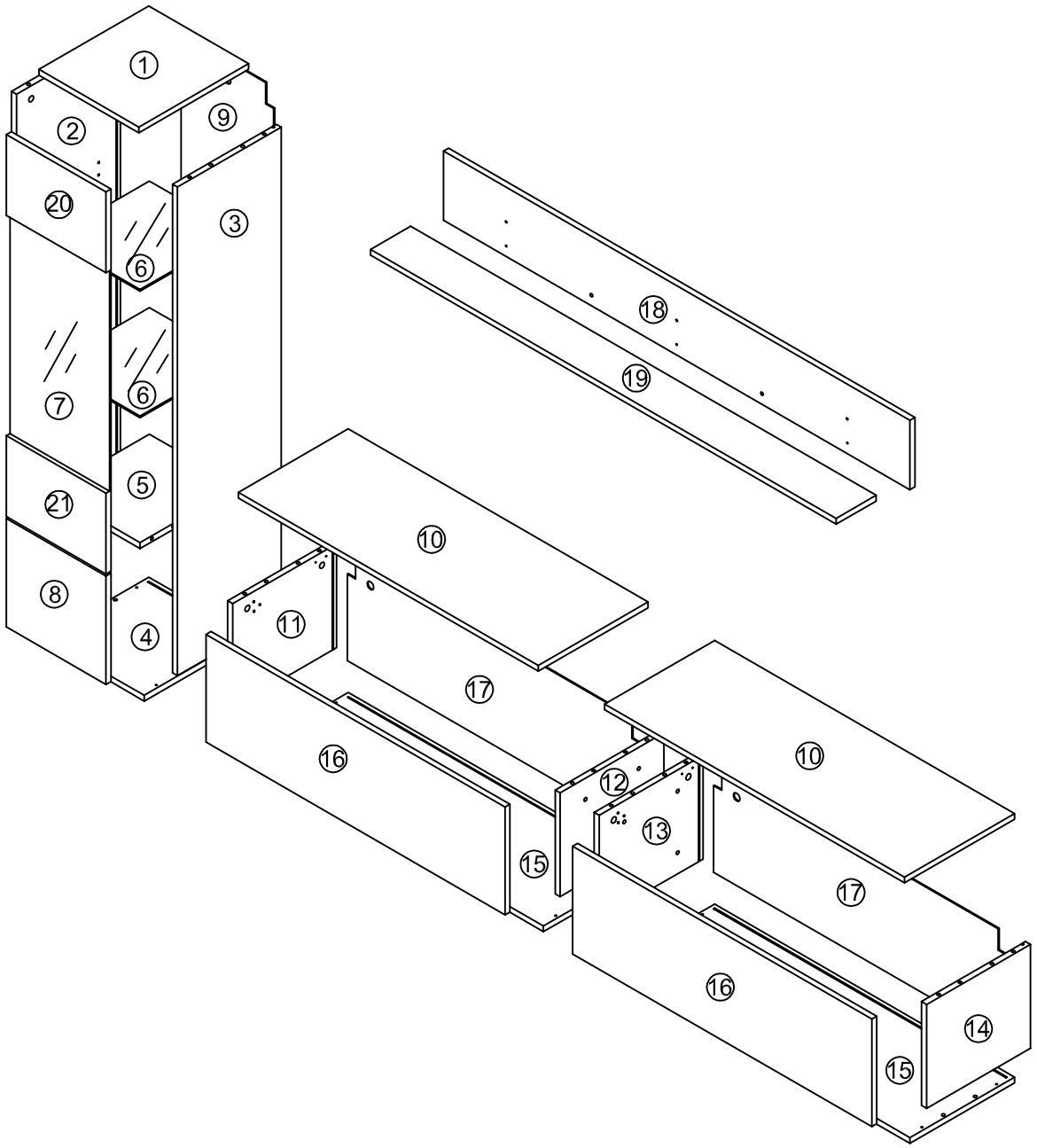

DE:Teileliste für / EN:Parts List for / FR:Liste des pièces pour / IT:Elenco delle parti per /ES:Lista de piezas para
N605P292057W

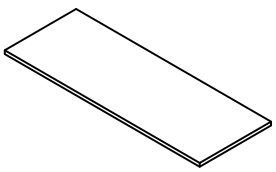	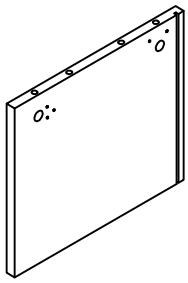	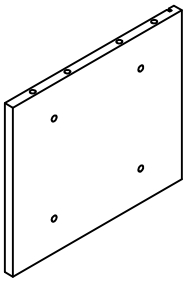	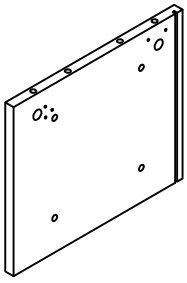	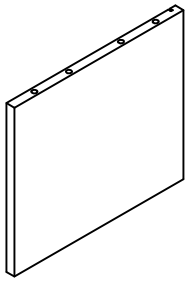
⑩ *2	⑪ *1	⑫ *1	⑬ *1	⑭ *1
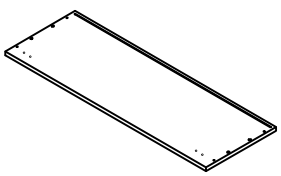	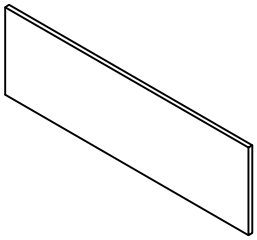	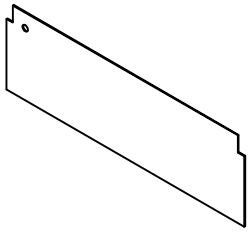		
⑮ *2	⑯ *2	⑰ *2		

DE:Teileliste für / EN:Parts List for / FR:Liste des pièces pour / IT:Elenco delle parti per /ES:Lista de piezas para

N605P292058W

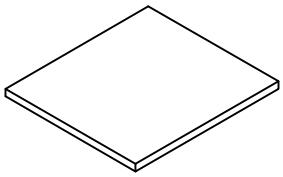		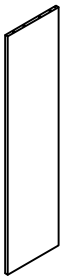	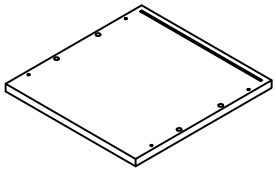	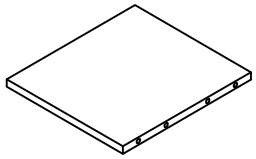
① *1	② *1	③ *1	④ *1	⑤ *1
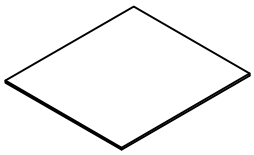		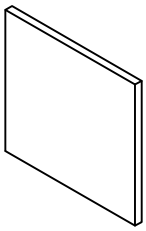		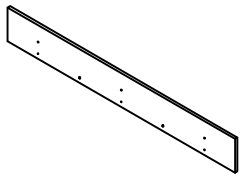
⑥ *2	⑦ *1	⑧ *1	⑨ *1	⑱ *1
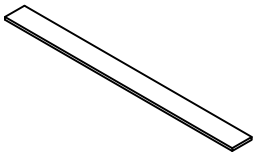	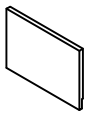	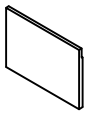		
⑲ *1	⑳ *1	㉑ *1		

DE:Hardwareliste für / EN:Hardware List for / FR:Liste du matériel pour /IT:Elenco hardware per / ES:Lista de hardware para

N605P292058W

A*16  40 mm	B*16 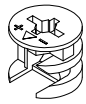 15*9 mm	C*30 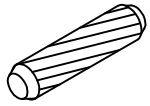 8*40 mm	D*96  3.5*14 mm	E*6 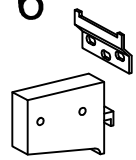
F*15 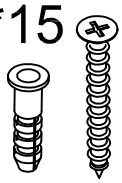 8*60 mm	G*8 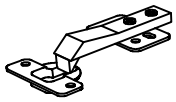	H*12 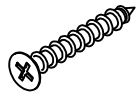 3.5*30 mm	I*8 	J*15  5*40 mm
K*39 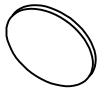	L*1  250 mm	M*1  1700 mm	N*4 	O*4  6*20 mm
P*4 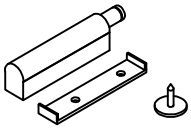	Q*14 	R*5 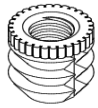	S*5 	T*1 

EN:If you find that the white glue particles on the board are missing, please press part R/S into the board.

DE:Sollten Sie feststellen, dass die weißen Gummipartikel auf der Platine fehlen, drücken Sie bitte Teil R/S in die Platine.

FR:Si vous constatez qu'il manque des particules de caoutchouc blanc sur le tableau, veuillez enfoncer lapartie R/S dans le tableau.

IT:Se trovi che mancano le particelle di gomma bianca sulla tavola, premi la parte R/S sulla tavola.

ES:Si descubre que faltan las partículas de goma blancas en el tablero, presione la parte R/S en el tablero.

USING CAM LOCK AND QUICKFIT

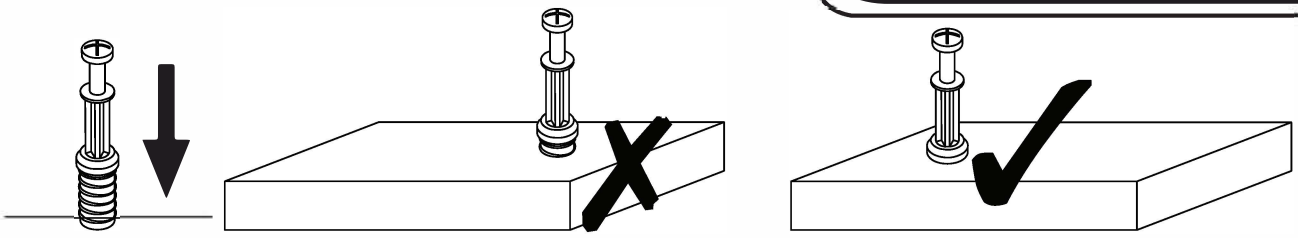

EN_QUICKFIT: Tighten quickfit until shoulder is flush with panel.Do not overtighten or undertighten.
FR_RACCORD RAPIDE:Faites serrer le raccord rapide jusqu'à ce que l'épaulement soit parfaitement encastré dans le panneau. Il ne faut ni trop serrer ni insuffisamment serrer.
ES_QUICKFIT:Apriete quickfit hasta que el hombre se descargue con el panel. NO lo sobreapriete ni lo apriete poco.
DE_QUICKFIT:Ziehen Sie den Quickfit fest, bis die Schulter mit der Platte bündig ist. Bitte nicht zu fest oder zu schwach anziehen.
IT_MONTAGGIO RAPIDO:Stringere il montaggio rapido fino a quando la spalla è a filo con il pannello, non stringere troppo o troppo poco.

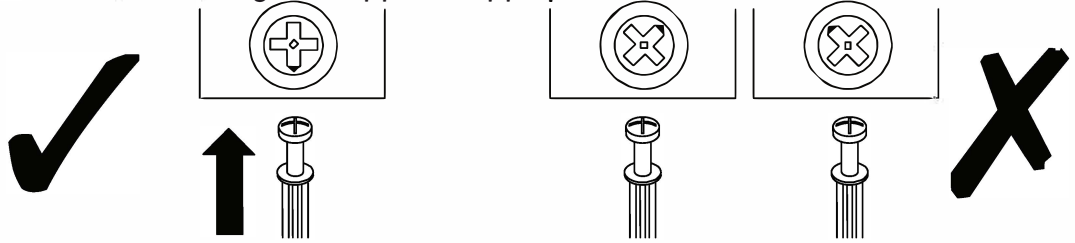

EN_CAM LOCK: When fitting cam lock, ensure starting position is correct before you insert connecting quickfit.
FR_SERRURE BATTEUSE:Avant d'insérer la serrure batteuse, veillez à la bonne orientation avant d'insérer le raccord rapide.
ES_CIERRE DE LA CÁMARA:Cuando instale el cierre de la cámara, asegúrese de que la posición de inicio es correcta antes de que inserte el quickfit conector.
DE_CAM-LOCK:Achten Sie bei der Montage des Cam-Locks auf die richtige Ausgangsposition, bevor Sie den Quickfit einsetzen.
IT_BLOCCAGGIO A CAMMA:Quando si monta il bloccaggio a camma, assicurarsi che la posizione iniziale sia corretta prima di inserire il montaggio rapido di collegamento.

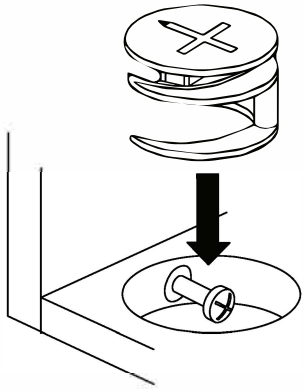

EN_ Quickfit head should be in the centre of the cam lock when the two panels are joined.
Cam lock should be inserted before quickfit.
FR_ Lorsque les deux panneaux sont assemblés, la tête du raccord rapide doit reposer au centre de la serrure batteuse.
Il faut insérer la serrure batteuse avant le raccord rapide.
ES_ El cabezal del quickfit debe estar en el centro del cierre de la cámara cuando se unan los dos paneles.
Se debe insertar el cierre de la cámara antes que el quickfit.
DE_ Der Quickfit-Kopf sollte sich in der Mitte des Cam-Locks befinden, wenn die beiden Platten zusammengefügt sind.
Der Cam-Lock sollte vor dem Quickfit eingesetzt werden.
IT_ La testa del montaggio rapido deve trovarsi al centro del bloccaggio a camma quando i due pannelli sono uniti.
Il Bloccaggio a Camma deve essere inserito prima del montaggio rapido.

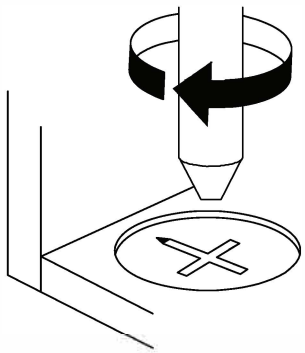

EN_ Turn cam lock clockwise to tighten.
FR_ Faites tourner la serrure batteuse dans le sens des aiguilles d'une montre pour la resserrer.
ES_ Gire el cierre de la cámara en sentido horario para apretarlo.
DE_ Drehen Sie den Cam-Lock im Uhrzeigersinn, um ihn festzuziehen.
IT_ Ruotare il bloccaggio a camma in senso orario per stringere.

HINGE ADJUSTMENT GUIDE

EN_ It may be necessary to adjust the hinges so that the doors align.Use the instructions below as a guide.
FR_ Il est parfois nécessaire d'ajuster les charnières pour un meilleur alignement des portes. Servez-vous des instructions ci-dessous comme guide.
ES_ Puede que sea necesario ajustar los quicios de forma que se alineen las puertas. Use las instrucciones que aparecen debajo como guía.
DE_Möglicherweise müssen Sie die Scharniere so einstellen, dass die Türen ausgerichtet sind. Verwenden Sie die nachstehenden Anweisungen als Leitfaden.
IT_ Potrebbe essere necessario regolare le cerniere in modo che le porte siano allineate. Per fare ciò attenersi alle istruzioni sottostanti.

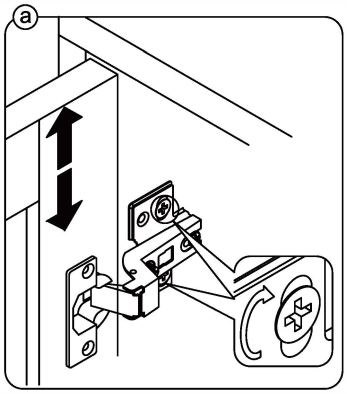

EN_ To adjust the door vertically loosen the screw asshown and move up and down as needed.
FR_ Si vous souhaitez régler la porte **verticalement**, desserrez la vis comme indiqué et déplacez la porte de haut en bas selon les besoins.
ES_ Para ajustar la puerta **verticalmente** afloje el tornillo tal y como se muestra y muévalo hacia arriba o hacia abajo según sea necesario.
DE_ Um die Tür **vertikal** auszurichten, lösen Sie die Schraube wie abgebildet und bewegen Sie sie nach Bedarf nach oben oder nach unten.
IT_ Per allineare la porta **verticalmente** allentare la vite come mostrato e spostarla in alto o in basso secondo necessità.

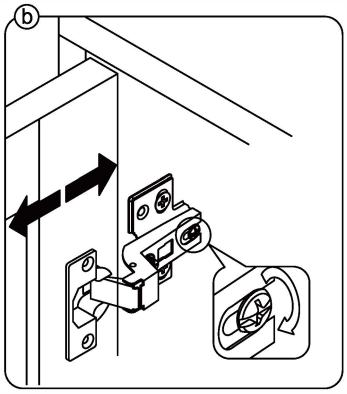

EN_ To adjust the gap from the door to the main frame turn the screw clockwise or anti-clockwise as needed.
FR_ Si vous souhaitez ajuster **l'écart** entre la porte et le cadre principal, tournez la vis dans le sens des aiguilles d'une montre ou dans le sens inverse, si nécessaire.
ES_ Para ajustar el **espacio** desde la puerta al marco principal, gire el tornillo en sentido horario o antihorario, según se necesite.
DE_ Um den **Abstand** von der Tür zum Hauptrahmen auszurichten, drehen Sie die Schraube je nach Bedarf im oder gegen den Uhrzeigersinn.
IT_ Per regolare lo **spazio** tra la porta e il telaio principale, avvitare o svitare la vite secondo necessità.

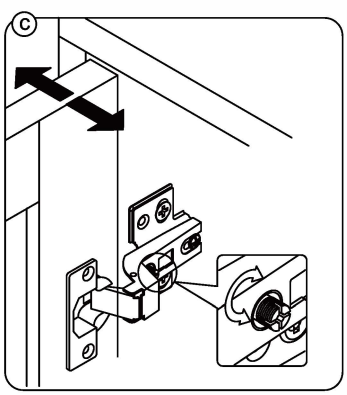

EN_ To adjust the door laterally adjust the screw as shown by turning clockwise or anti-clockwise.
FR_ Si vous souhaitez ajuster la porte **latéralement**, ajustez la vis comme indiqué en tournant dans le sens des aiguilles d'une montre ou dans le sens inverse des aiguilles d'une montre.
ES_ Para ajustar la puerta **lateralmente** ajuste el tornillo tal y como se muestra girándolo en sentido horario y antihorario.
DE_ Um die Tür **seitlich** auszurichten, stellen Sie bitte die Schraube wie abgebildet durch Drehen im oder gegen den Uhrzeigersinn ein.
IT_ Per allineare la porta **lateralmente** regolare la vite come mostrato, avvitandola o svitandola.

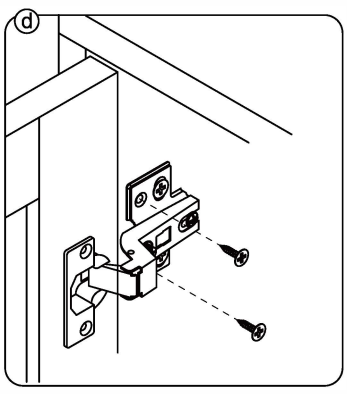

EN_ Please fix other screws
FR_ Merci de serrer les autres vis.
ES_ Fije los demás tornillos
DE_ Befestigen Sie bitte die anderen Schrauben
IT_ Fissare le altre viti

1

A*4	C*4
 40 mm	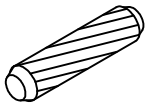 8*40 mm

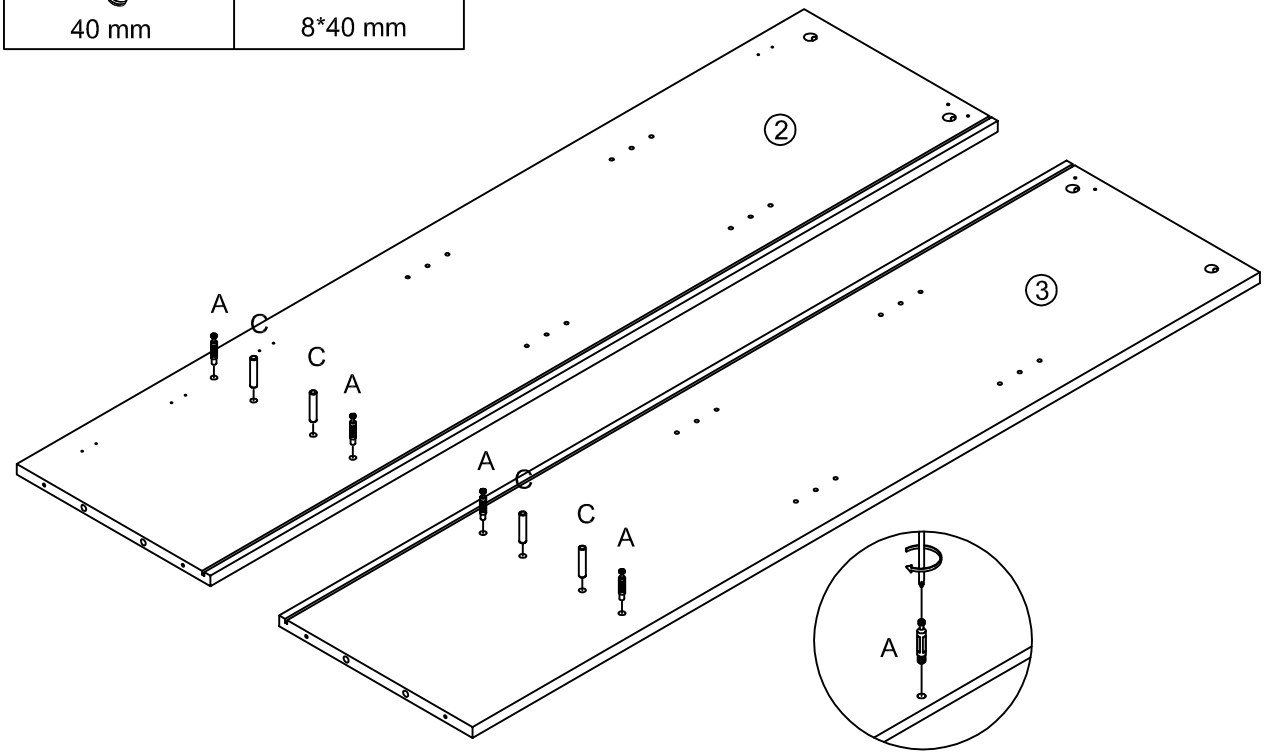

2

B*4
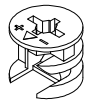 15*9 mm

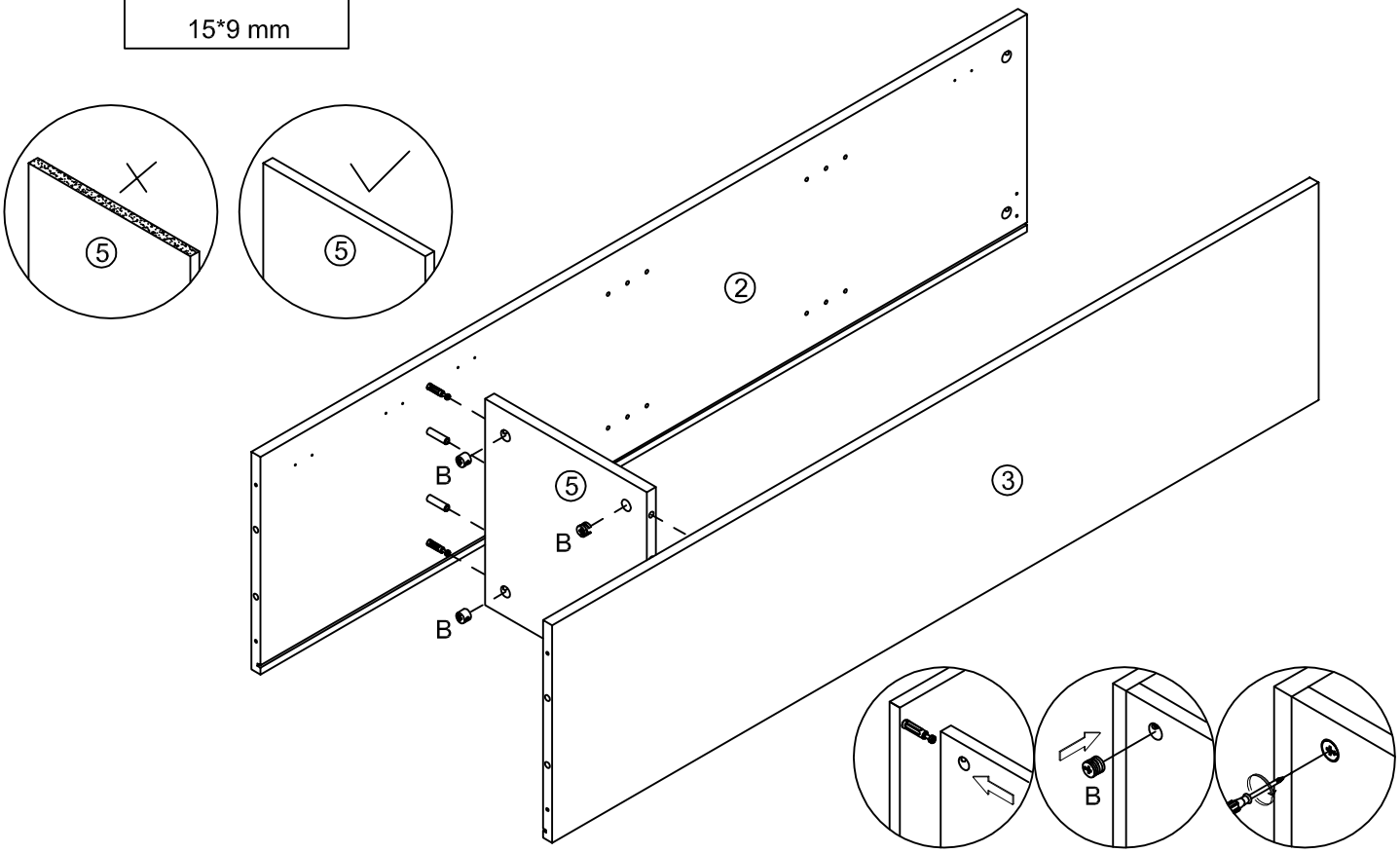

3

C*4

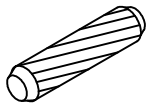

8*40 mm

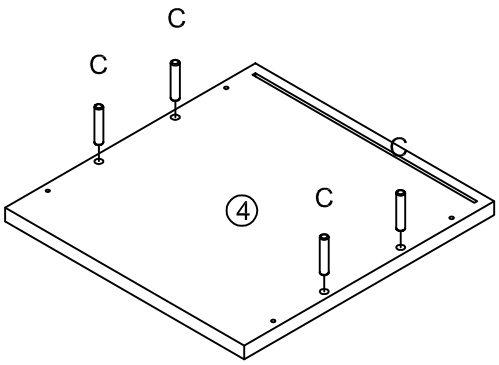

4

J*4



5*40 mm

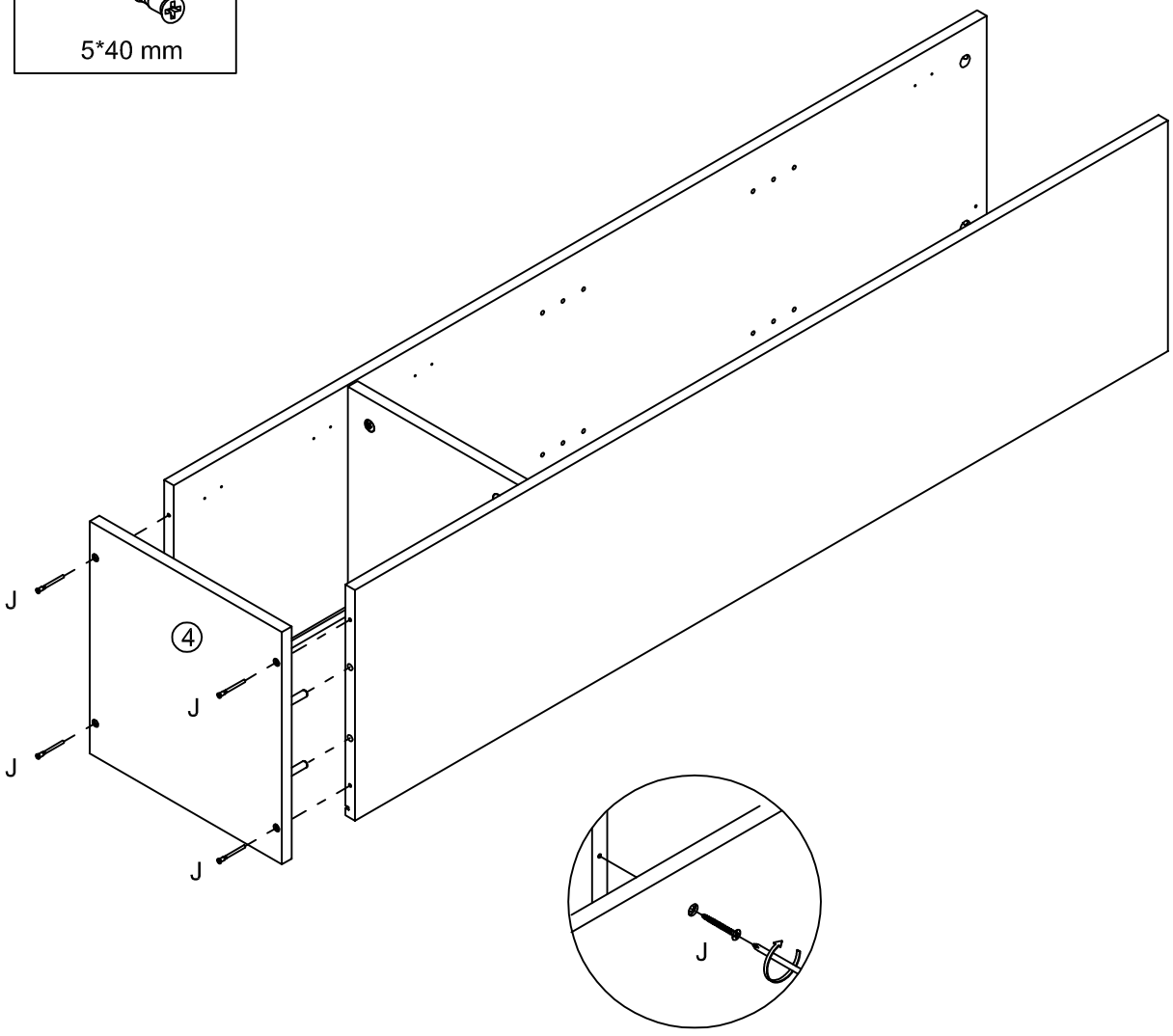

5

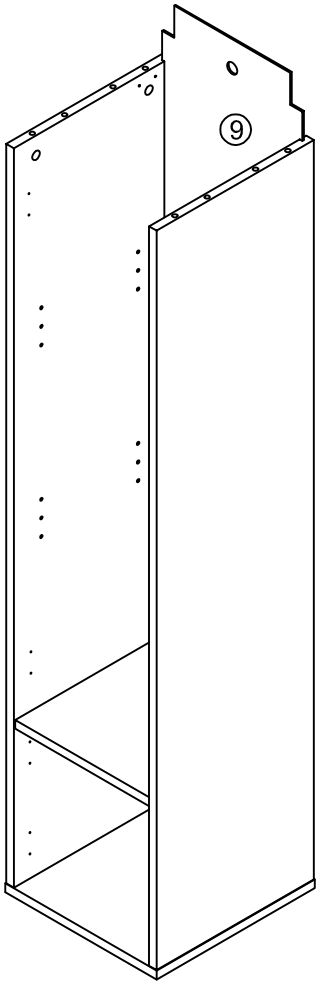

6

A*4  40 mm
C*4 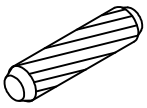 8*40 mm
L*1  250 mm

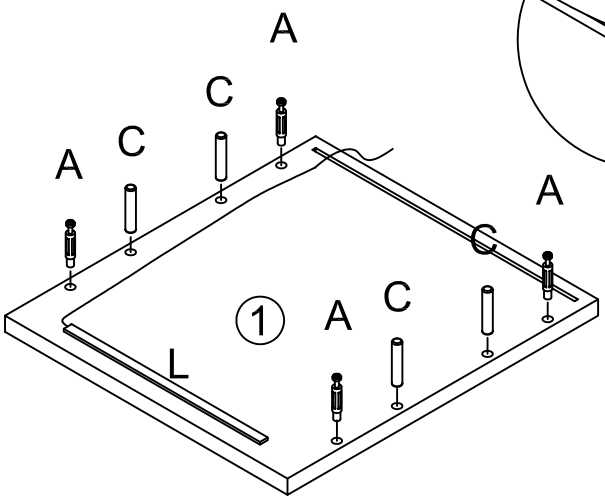

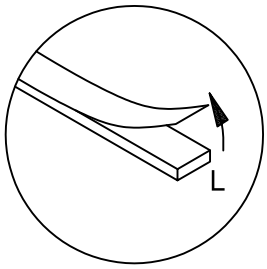

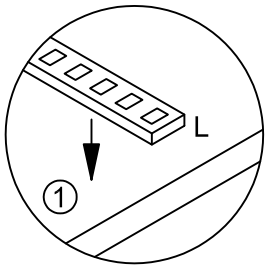

EN:Tear off the back tape
FR:Déchirer le ruban adhésif arrière
DE:Reiß das hintere Band ab
IT: Rimuovere il nastro posteriore
ES:Arrancar la cinta trasera

DE:Scannen Sie den QR-Code, um die App zur Steuerung des LED-Lichts herunterzuladen.
EN:Scan the QR code to download the app to control the LED light.
IT:Scansiona il codice QR per scaricare l'app per controllare la luce LED.
FR:Scannez le code QR pour télécharger l'application afin de contr?ler la lumière LED.
ES:Escanea el código QR para descargar la aplicación y controlar la luz LED.

7

B*4



15*9 mm

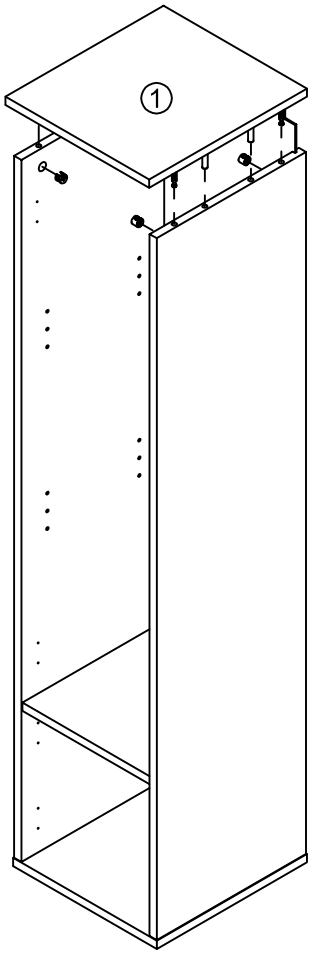

8

Q*6



D*6



3.5*14 mm

E*2

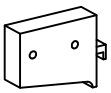

H*4

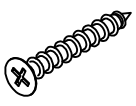

3.5*30 mm

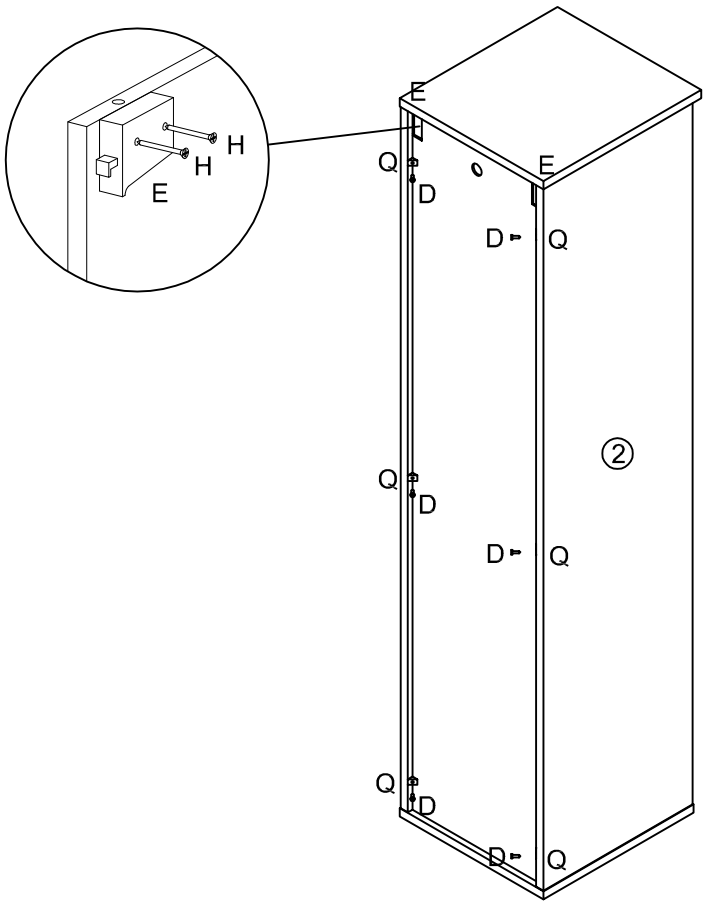

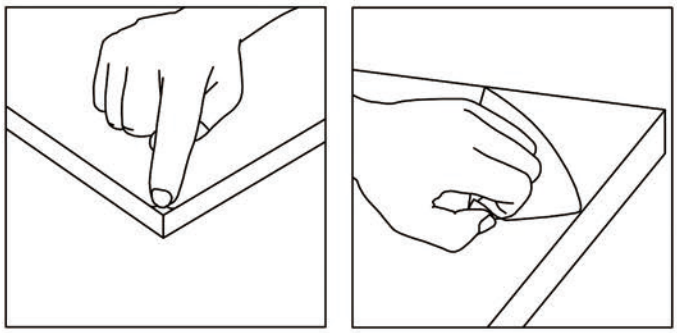

DE:
BITTE BEACHTEN: Die Teile mit den Nummern 7 sind mit einer festen Kunststoff-Schutzfolie bedeckt. Falls nach dem Auspacken Kratzer auf dem Produkt zu sehen sind, keine Sorge - dies sind keine Beschädigungen. Bitte die Schutzfolie langsam vom Rand her abziehen. Nach dem Entfernen ist das Produkt glatt und sauber.

EN:
PLEASE NOTE: Part numbers 7 are covered with a tight plastic protective film.
If there are scratches on the product after unpacking, please don't worry, it's not product damage. Please slowly peel off the protective plastic film from the edge. After removal, the product becomes smooth and clean.

IT:
SI PREGA DI NOTARE: I pezzi con numeri 7 sono ricoperti da una pellicola protettiva di plastica aderente. Se dopo lo spacchettamento si notano graffi sul prodotto, non preoccupatevi, non è un danno al prodotto. Rimuovete lentamente la pellicola protettiva dal bordo. Una volta rimossa, il prodotto risulterà liscio e pulito.

FR:
VEUILLEZ NOTER: Les pièces portant les numéros 7 sont recouvertes d'un film protecteur en plastique serré. Si des rayures apparaissent sur le produit après le déballage, ne vous inquiétez pas, ce ne sont pas des dommages. Veuillez décoller lentement le film protecteur en plastique à partir du bord. Après retrait, le produit devient lisse et propre.

ES:
TENGA EN CUENTA: Las piezas con números 7 están cubiertas con una película protectora de plástico ajustada. Si hay arañazos en el producto después de desempaquetar, no se preocupe, no es daño del producto. Retire lentamente la película protectora de plástico desde el borde. Después de quitarla, el producto quedará liso y limpio.

D*14	G*4
 3.5*14 mm	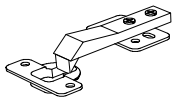

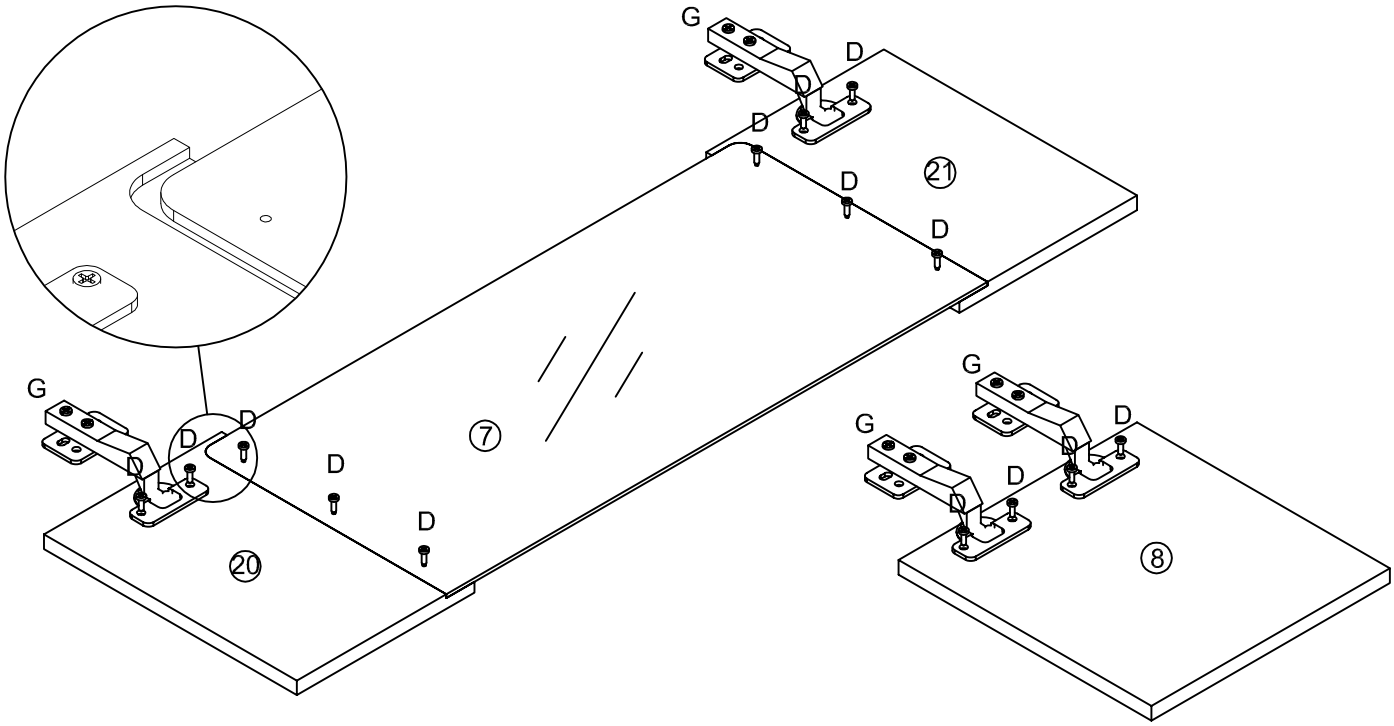

DE: Bitte beachten Sie, dass bei der Installation von Brett 7 die schwarze Seite nach unten zeigen sollte.

EN: Please note that when installing board 7, the black side should face downwards.

IT: Si prega di notare che durante l'installazione della tavola 7, il lato nero deve essere rivolto verso il basso.

FR: Veuillez noter que lors de l'installation de la planche 7, le c?té noir doit être orienté vers le bas.

ES: Tenga en cuenta que al instalar la tabla 7, el lado negro debe quedar hacia abajo.

D*16



3.5*14 mm

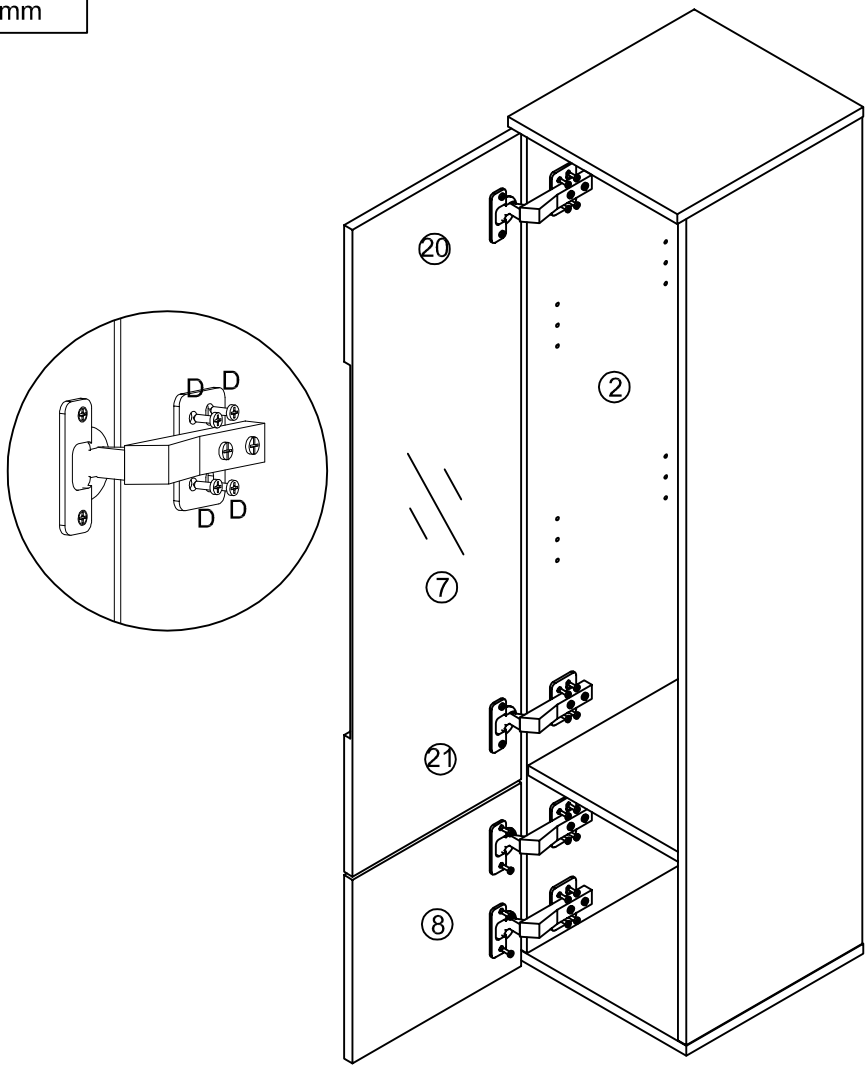

11

A*8



40 mm

C*16

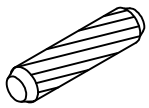

8*40 mm

D*16



3.5*14 mm

P*4

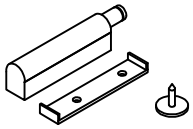

G*4

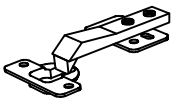

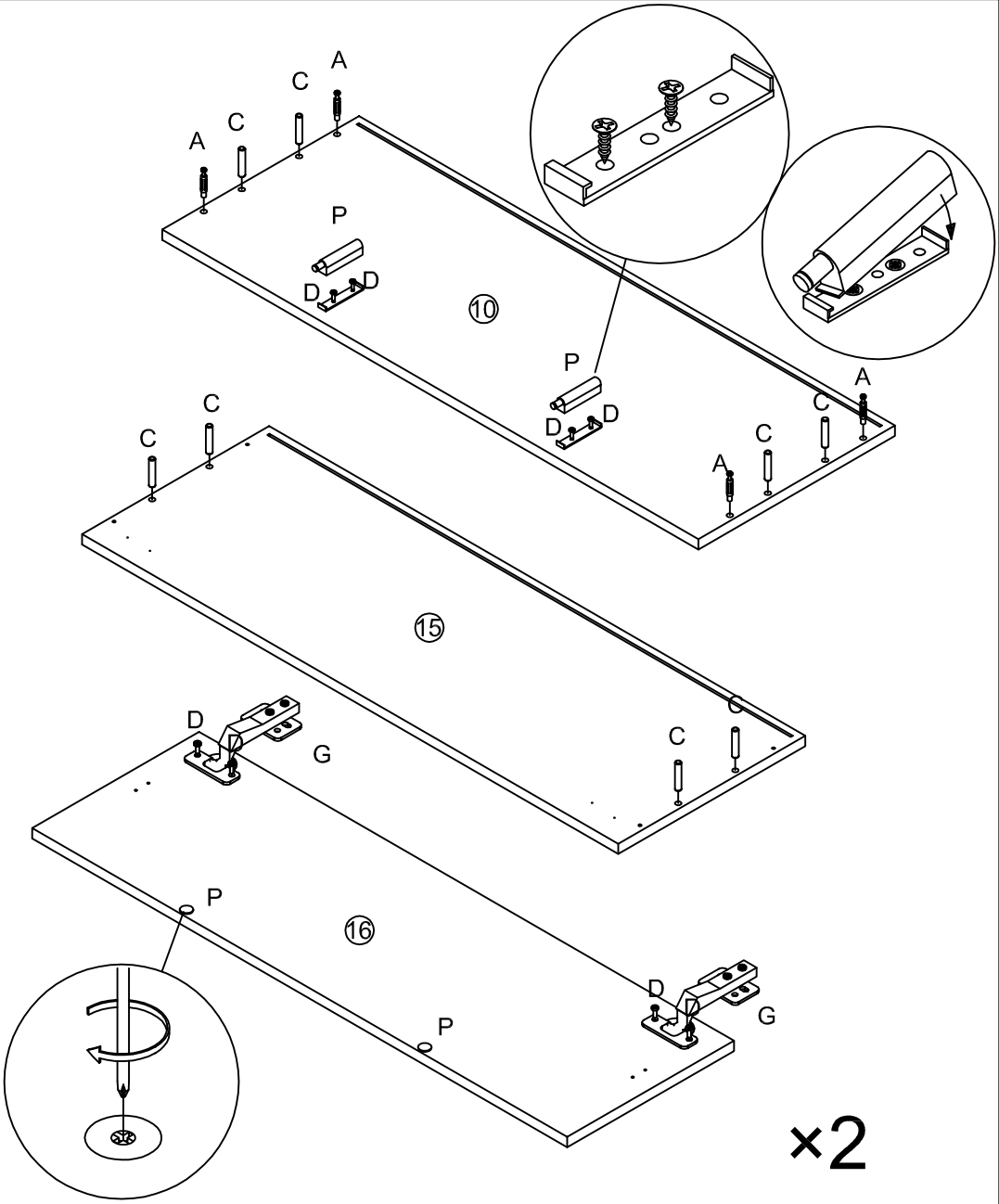

12

J*4



5*40 mm

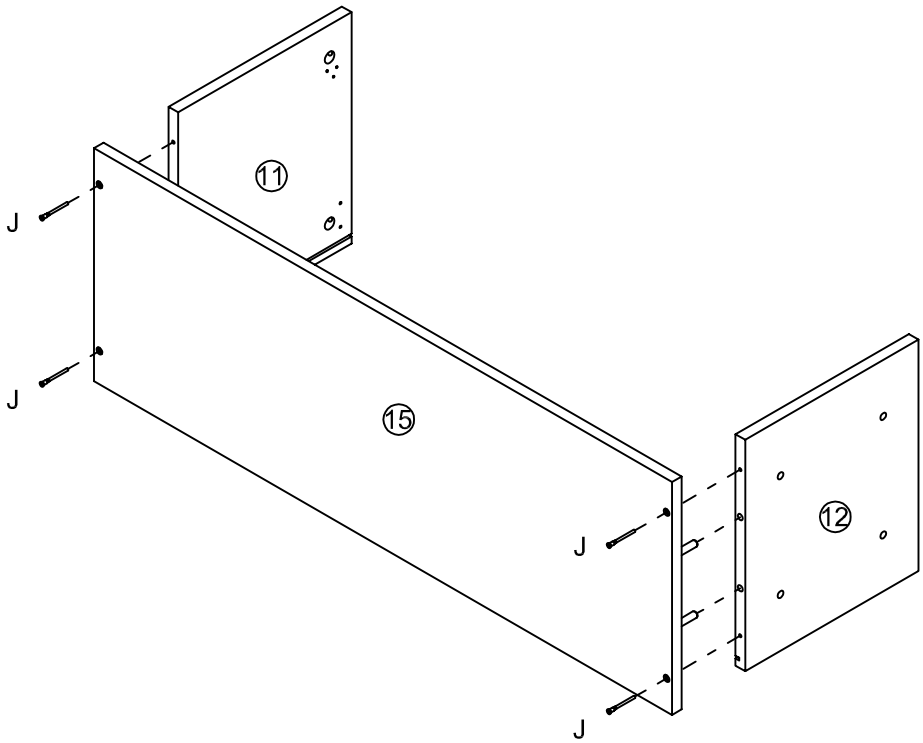

13

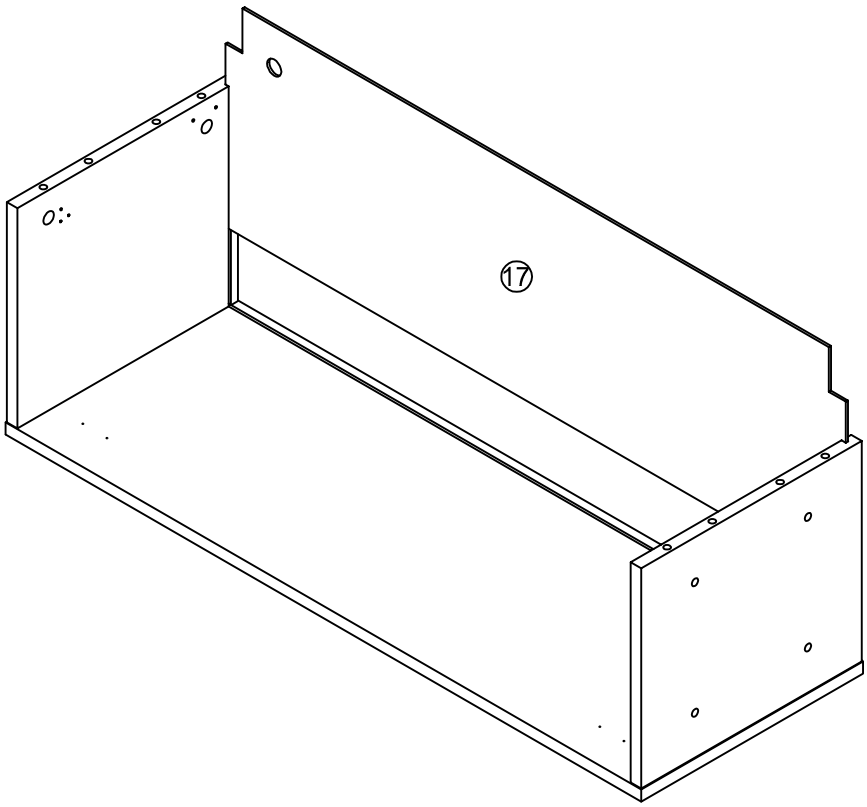

14

B*4



15*9 mm

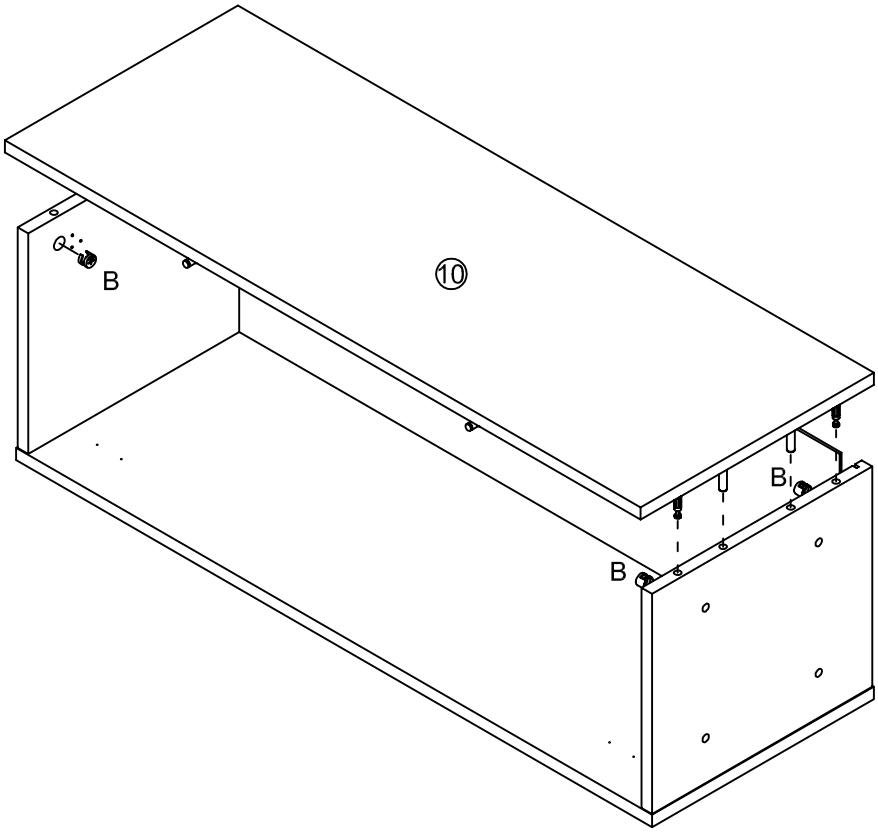

15

J*4



5*40 mm

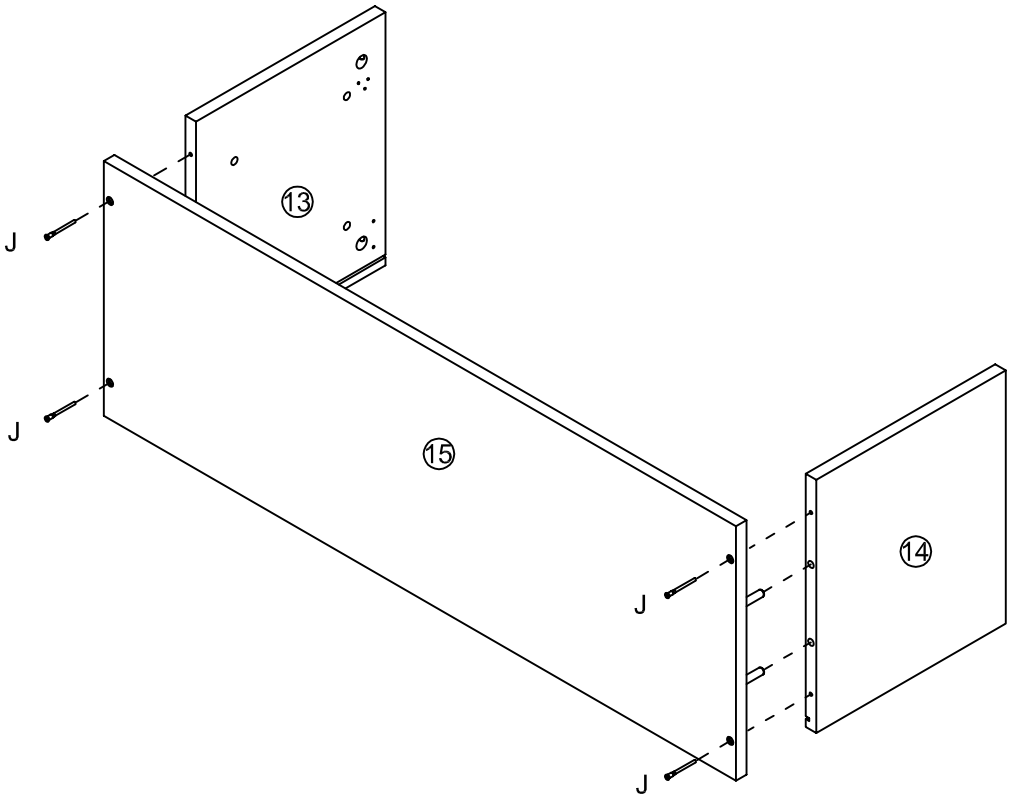

16

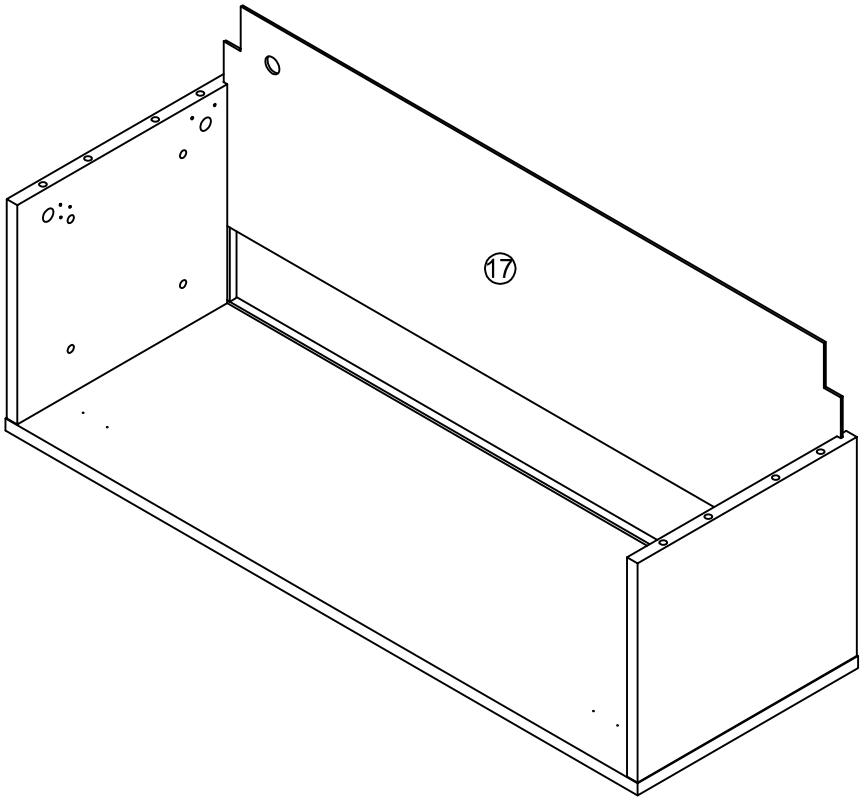

17

B*4



15*9 mm

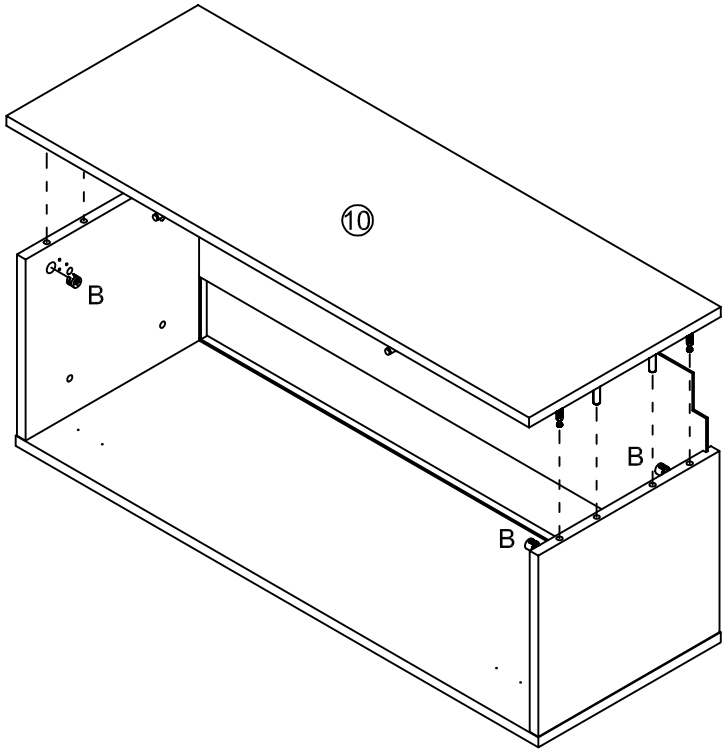

18

O*4

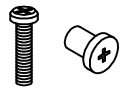

6*20 mm

19

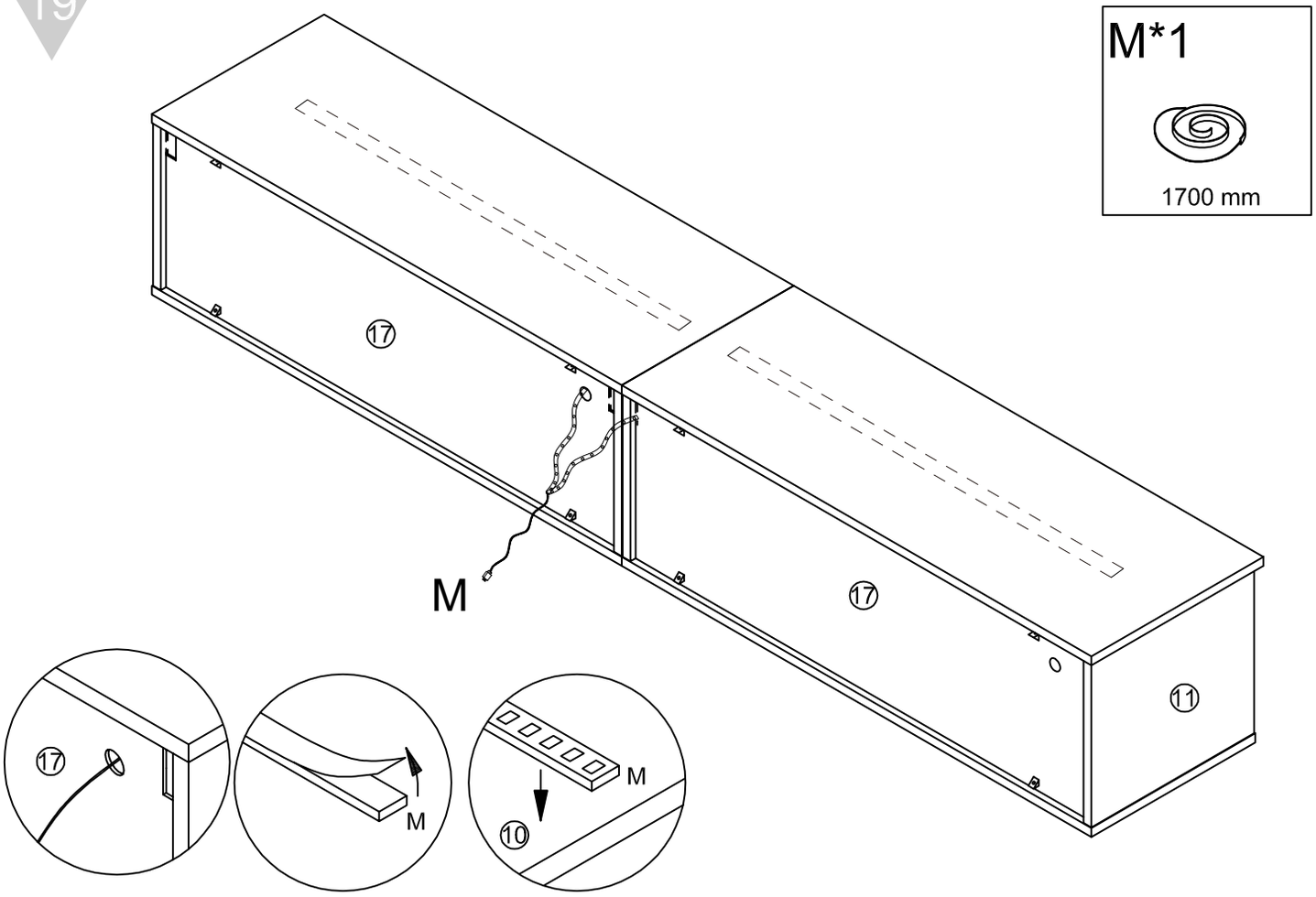
M*1
1700 mm
17
M
17
11
17
M
M
10

20

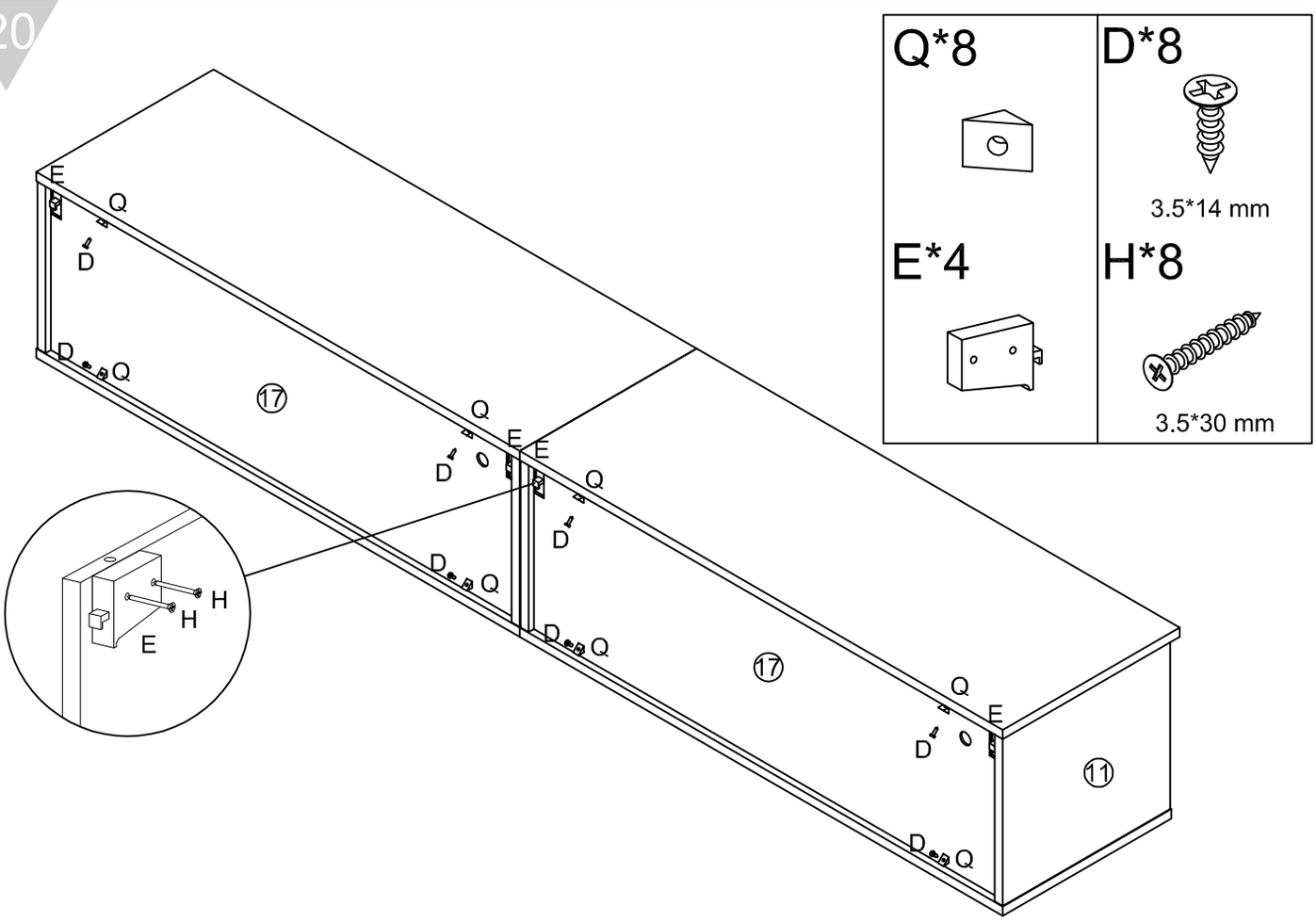
Q*8
D*8
3.5*14 mm
E*4
H*8
3.5*30 mm
E
Q
D
D
Q
17
Q
E
E
D
Q
D
D
Q
H
H
E
D
Q
17
Q
E
D
11
D
Q

21

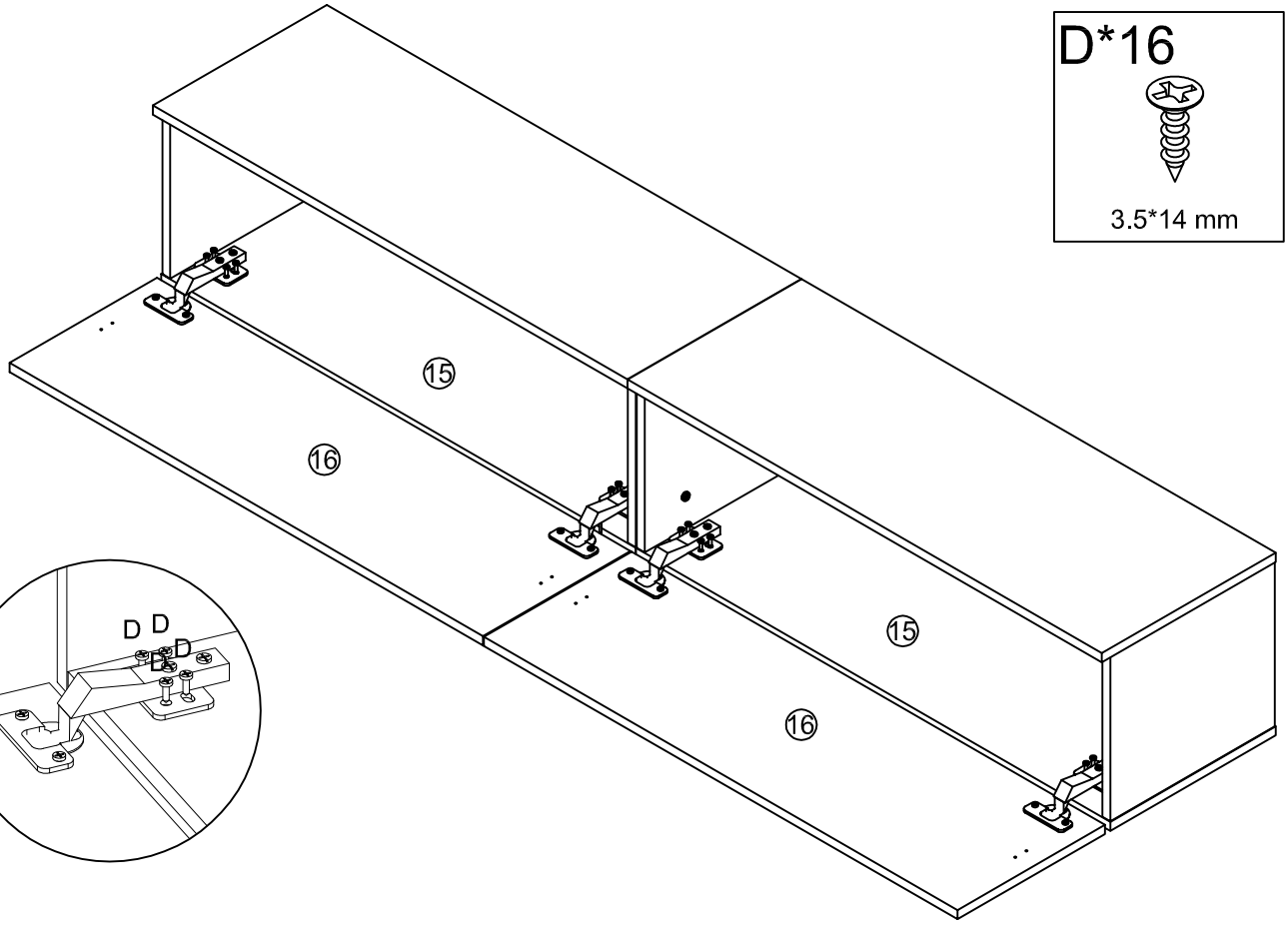

22

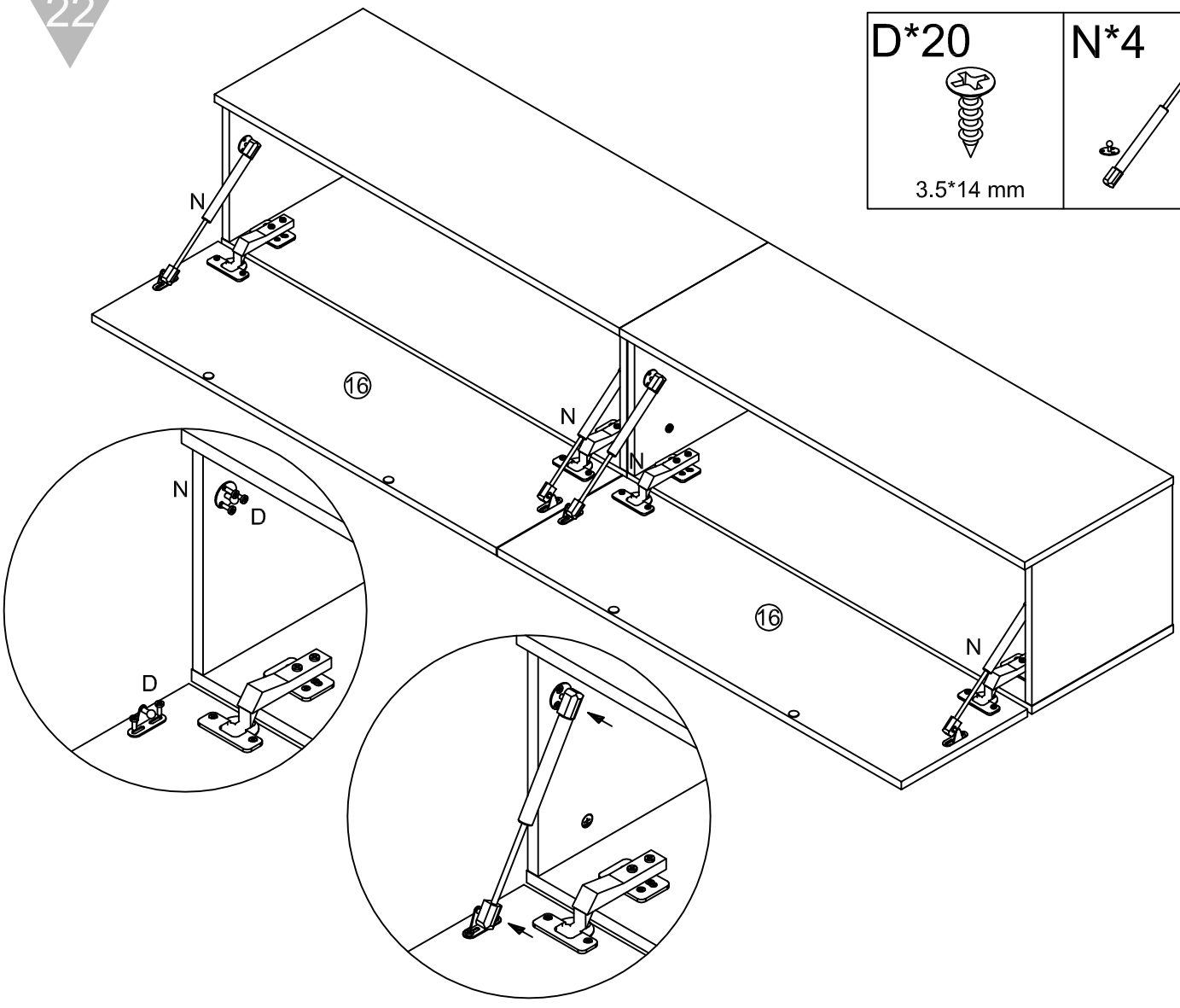

23

C*2

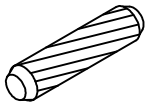

8*40 mm

J*3



5*40 mm

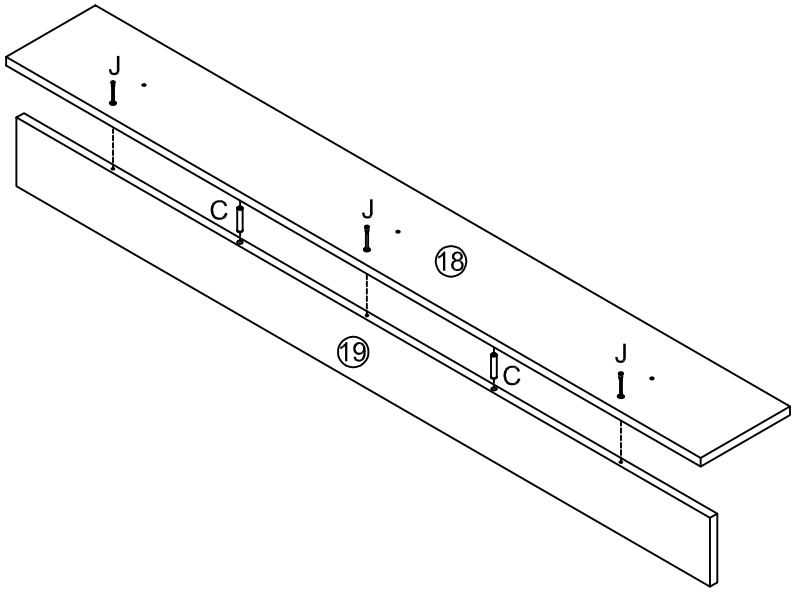

24

E*2



F*4

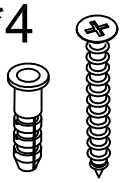

8*60 mm

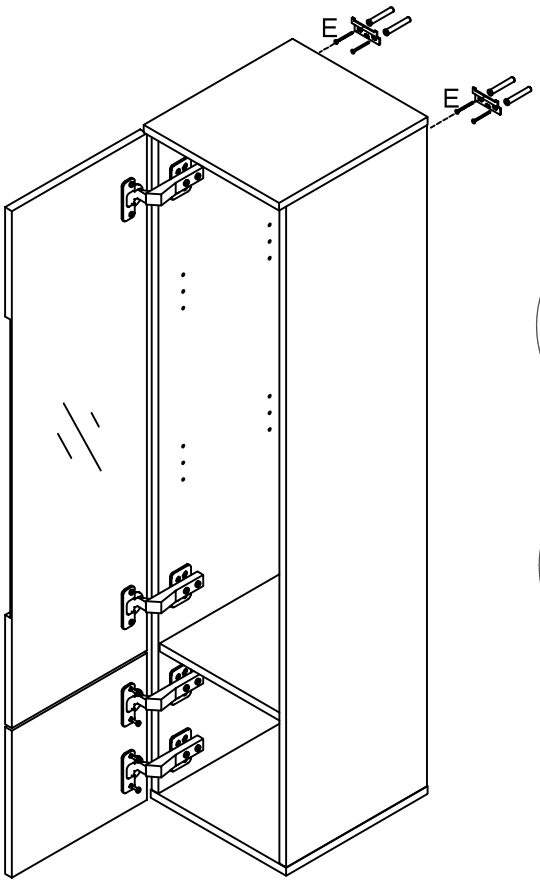

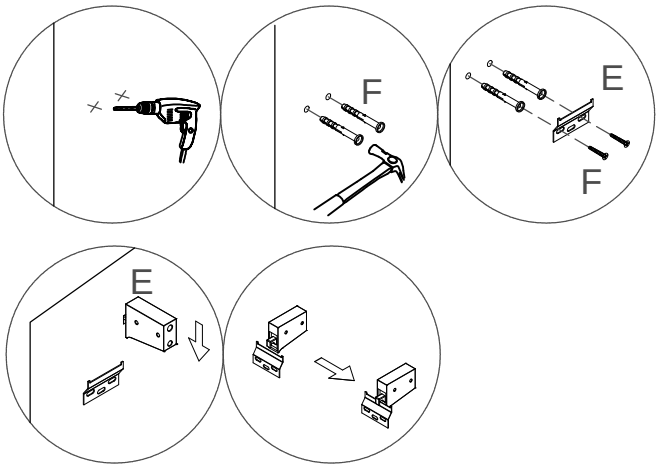

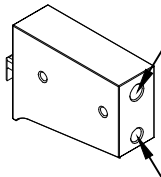

EN:Up and down adjustment
DE:Und abwechslung.
FR:Ajustement en haut et en bas
IT:Regolazione su e giù
ES: Ajuste hacia arriba y hacia abajo

EN:Fore-and-aft adjustment
DE:Starke position.
FR:Ajustement avant et arrière
IT:Regolazione avanti e indietro
ES:Ajuste por delante y por abajo

25

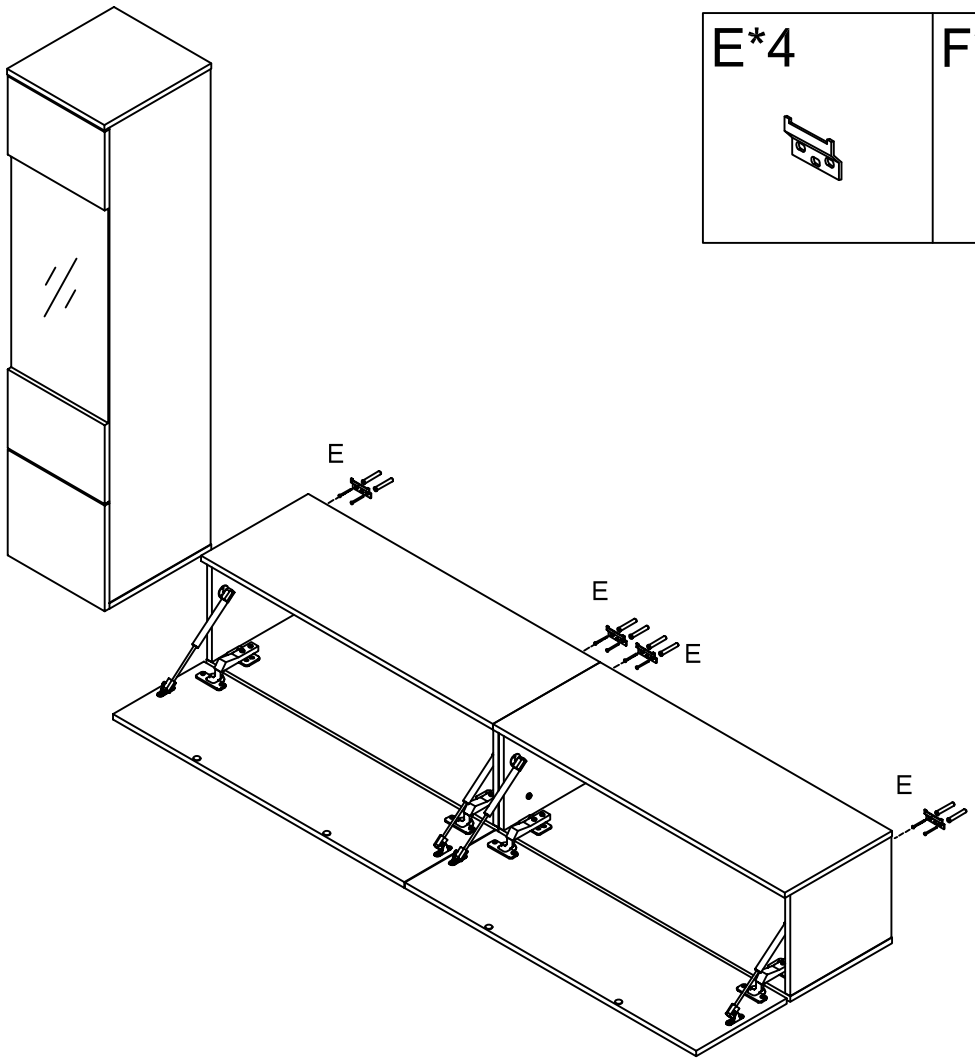

26

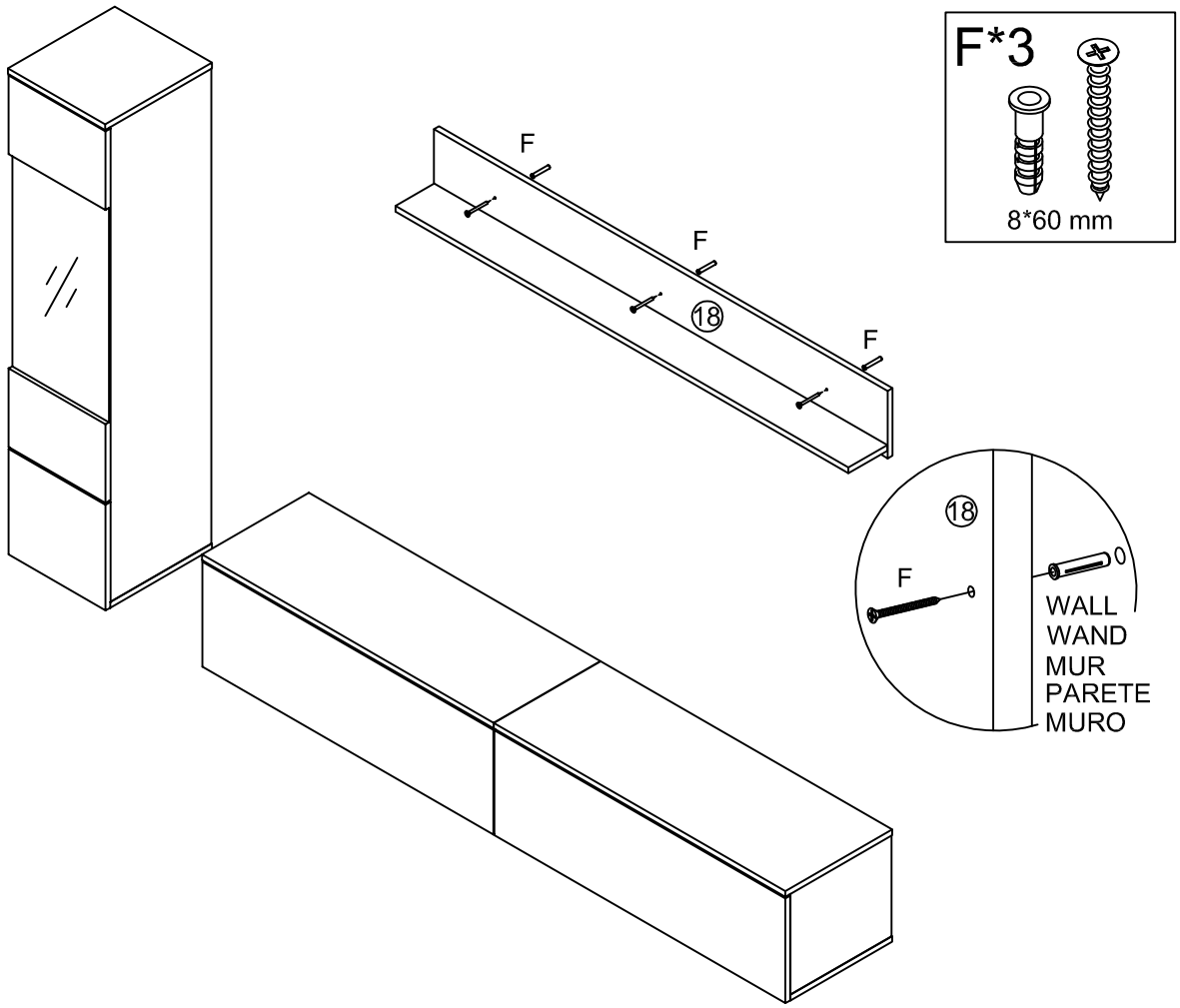

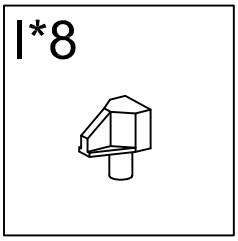

UK CA

EN: If it is a solid wall, use expansion screws and self-tapping screws; if it is a wooden wall, only use self-tapping screws. Do not overtighten the screws.
FR: S'il s'agit d'un mur plein, utilisez des vis à expansion et des vis auto-taraudeuses ; s'il s'agit d'un mur en bois, utilisez uniquement des vis auto-taraudeuses. Ne serrez pas trop les vis.
ES: Si es una pared maciza, use tornillos de expansión y tornillos autoperforantes; si es una pared de madera, use solo tornillos autoperforantes. No apriete demasiado los tornillos.
DE: Handelt es sich um eine massive Wand, verwenden Sie Expansionsschrauben und Selbstbohrschrauben; bei einer Holzwand verwenden Sie nur Selbstbohrschrauben. Ziehen Sie die Schrauben nicht zu fest an.
IT: Se è una parete piena, utilizzare viti a espansione e viti autofilettanti; se è una parete di legno, utilizzare solo viti autofilettanti. Non stringere troppo le viti.

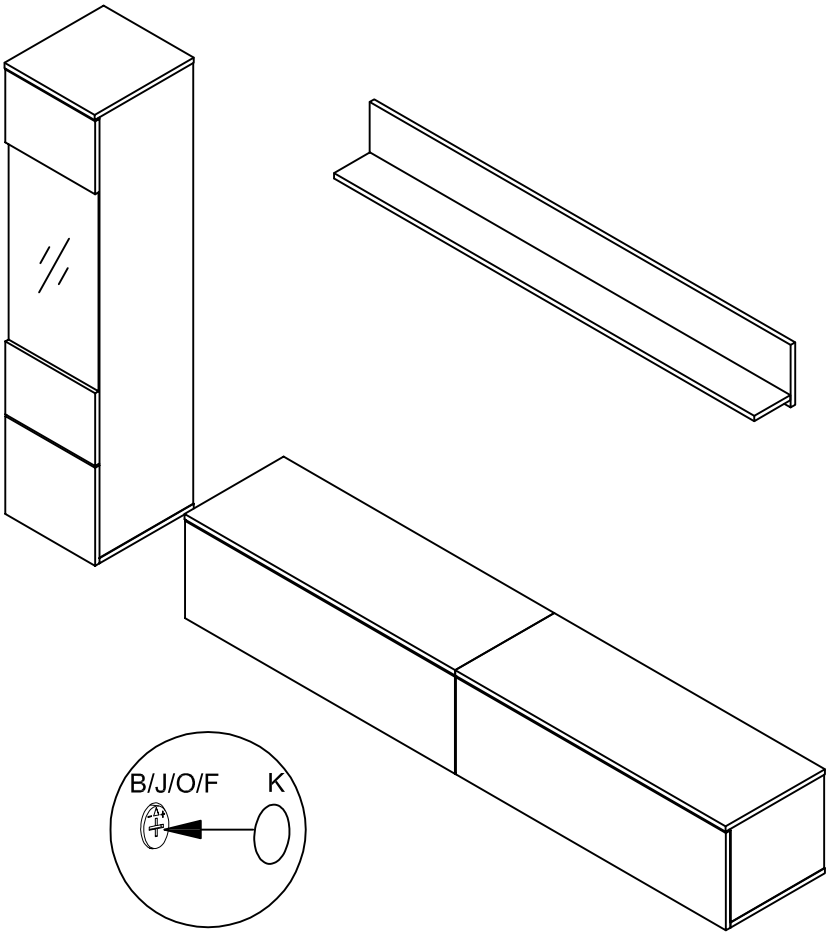

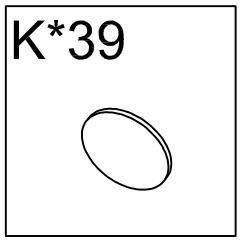

UK: After installing the product, stick the number K on the perforated position

FR: Une fois le produit installé, collez le numéro K à l'endroit où il y a des trous

DE: Nach der Installation des Produkts kleben Sie die Nummer K auf die perforierte Position

IT:Dopo linstallazione del prodotto, fissare il numero K sulla posizione perforata

ES:Después de instalar el producto, pegue el número K en la posición perforada

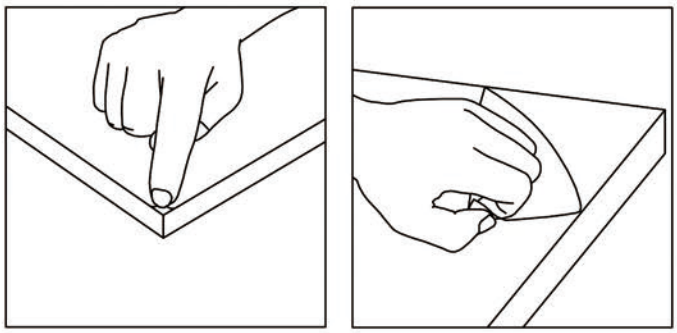

DE:
BITTE BEACHTEN: Die Teile mit den Nummern 1.8.10.16.20.21 sind mit einer festen Kunststoff-Schutzfolie bedeckt. Falls nach dem Auspacken Kratzer auf dem Produkt zu sehen sind, keine Sorge - dies sind keine Beschädigungen. Bitte die Schutzfolie langsam vom Rand her abziehen. Nach dem Entfernen ist das Produkt glatt und sauber.

EN:
PLEASE NOTE: Part numbers 1.8.10.16.20.21 are covered with a tight plastic protective film. If there are scratches on the product after unpacking, please don't worry, it's not product damage. Please slowly peel off the protective plastic film from the edge. After removal, the product becomes smooth and clean.

IT:
SI PREGA DI NOTARE: I pezzi con numeri 1.8.10.16.20.21 sono ricoperti da una pellicola protettiva di plastica aderente. Se dopo lo spacchettamento si notano graffi sul prodotto, non preoccupatevi, non è un danno al prodotto. Rimuovete lentamente la pellicola protettiva dal bordo. Una volta rimossa, il prodotto risulterà liscio e pulito.

FR:
VEUILLEZ NOTER: Les pièces portant les numéros 1.8.10.16.20.21 sont recouvertes d'un film protecteur en plastique serré. Si des rayures apparaissent sur le produit après le déballage, ne vous inquiétez pas, ce ne sont pas des dommages. Veuillez décoller lentement le film protecteur en plastique à partir du bord. Après retrait, le produit devient lisse et propre.

ES:
TENGA EN CUENTA: Las piezas con números 1.8.10.16.20.21 están cubiertas con una película protectora de plástico ajustada. Si hay arañazos en el producto después de desempaquetar, no se preocupe, no es daño del producto. Retire lentamente la película protectora de plástico desde el borde. Después de quitarla, el producto quedará liso y limpio.

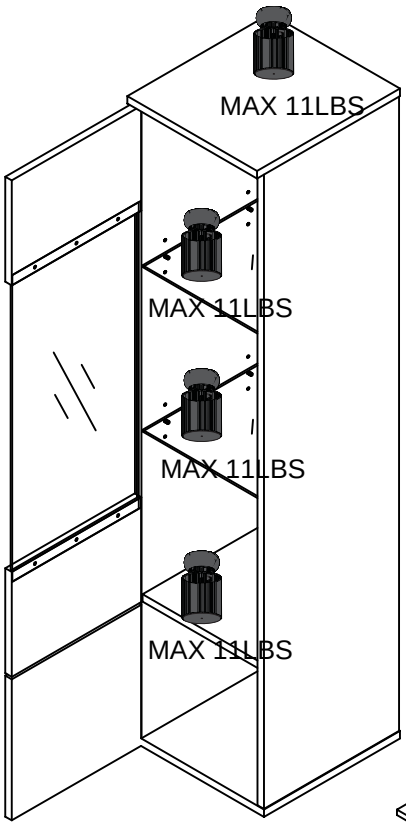
MAX 11LBS
MAX 11LBS
MAX 11LBS
MAX 11LBS

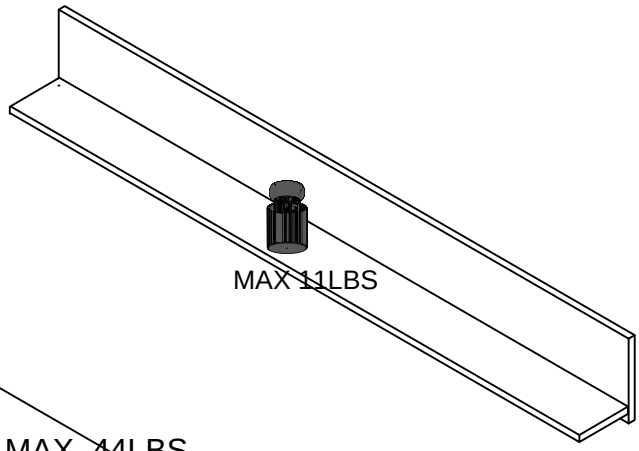
MAX 11LBS

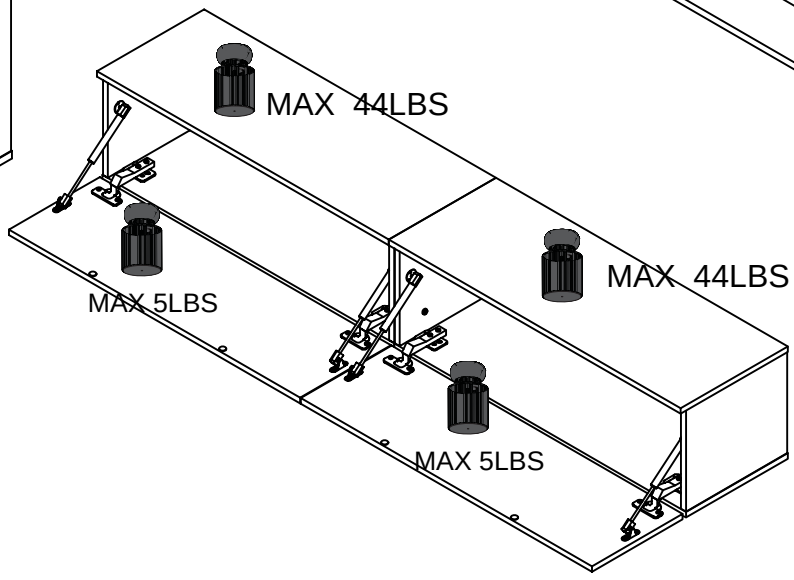
MAX 44LBS
MAX 44LBS
MAX 5LBS
MAX 5LBS

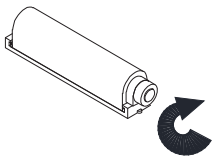

DE:Wenn die Schublade/Tür mit Auslöser (Teil: P)nach außenvorsteht, drehen Sie den Auslöser imUhrzeigersinn, bis er sanft die Innenseite der Frontberührt

FR:Si le tiroiriporte avec loquet (Pièce : P) dépassevers lextérieur, tournez le loquet dans le sens horairejusqu'à ce qu'il touche légèremen l'intérieur dupanneau.

EN: If the drawer/door with push-latch (Part: P)protrudes outward rotate the latch dlockwise until itgently touches the inner side of the panel

IT:Se cassettolanta con dispositivo (Parte: P)sporge verso resterno, ruotare i dispositivo in sensoorario finché non tocca leggermente la parte internadel pannello

ES: Si el cajón/puerta con mecanismo de retroceso(Pieza: P),sobresalehacia afuera. gire el mecanismoen sentido horario hasta que toque suavemente ellinterior del panel.

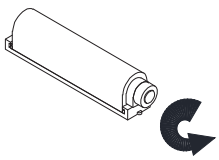

DE: Wenn die Schublade/Tür mit Auslöser (Teil; P)nach innen versenkt ist, drehen Sie den Auslösergegen den Uhrzeigersinn, bis er sanft die Innenseiteder Front berührt.

FR: Si le tiroir/porte avec loquet (Pièce :P)estenfoncé vers lintérieur. toumnez le loquet dans le sensantihoraire jusqu'à ce qu'il touche légèrementl'intérieur du panneau.

EN: If the drawer/doorwith push-latch(Part: P)isrecessod irward, rotate thelatch counterclockwisountil it gently touches the inner side of the panel

ITSe i cassetta/anta con dispositivo(Parte:P) érientrato verso l'intemmo.ruotare ildispositivo in sensoantiorario finché non tocca leggermento la parteinterna del pannello

ES: Si elcajón/puerta con mecanismode retracesa(PiezaP)está hundido hacia adentro, gireelmecanismo en sentido antihorario hasta que toquesuavemente el interiordel panel.

APP-PROGRAMMANWENDUNG





HINWEIS:

Detaillierte Anleitung im Menü "Guide"

PRODUKTPARAMETER

- Bluetooth: BLEVA 2
- Eingangsspannung: 4.5~26V
- Betriebstemperatur: -25~75 ° C
- Abmessungen: 43×22×11 mm
- Gewicht: 30g
- Max. Leistung: 144W (24V)

VERBINDUNGSSCHRITTE

①LED-Farbstreifen & Controller verbinden, Controller einschalten

②QR-Code scannen zum App-Download:

③ App starten, Controller suchen & verbinden

④Bluetooth-Drahtlossteuerung genießen

PRODUKTMERKMALE

- Direkte Handy-Steuerung (20m Reichweite)
- Automatische Verbindung in 5 Sekunden
- Musikrhythmus-Synchronisation
- Gruppensteuerung
- Helligkeits-/Geschwindigkeitsregelung
- Unterstützt bis 10m RGB(W)-Streifen
- Automatische Sprachumschaltung (DE/EN)

ANIMATIONSEFFEKTE

- Farbverläufe
- Einfarbige/ Zweifarbige Gradienten
- Monochrome/Bunte Blinkeffekte
- Farbspringen
- Musikresponsive Effekte

APP PROGRAM USAGE



Scan two-dimensional code download APP

①Connect LED color strip and controller, power on controller

②Scan two-dimensional code download APP:

③Start APP,search and connect controller

④Enjoy the Bluetooth wireless control experience



Notes:

detailed operating instructions, enter the menu "Guide":

Product Paramters:

-Bluetooth:BLEV4.2
-Input Voltage:4.5~26V
-Working Temp:-25~75℃
-Size:43*22*11mm
-Weight:30g
-Max Power:144W(24V)

LED mobile phone Bluetooth controllerProduct Features

-LED Bluetooth controller is directly via mobilephone control remote distance can reach 20m without the need to setupeasy to connect open the software within 5 seconds you can automatically connect the controller

-Flow the rhythm of the music changes

-Group control

-Brightness,speed addition and subtraction

-Maximum can be 10 meters RGB(W)strip

-The software shows that the text is based onthe language of the mobile phone set up automatic transformation of Chinese and English

ANIMATION EFFECTS:

-Colorful gradient

-All kinds of monchrome,double color gradient

-All kinds of monochrome,double color,colorfull flashing

-Colorful jump

-Follow the thythm of the music chagnes

APP-PROGRAMMANWENDUNG





REMARQUE :
Guide détaillé dans le menu "Guide"

CARACTÉRISTIQUES

- Bluetooth : BLEVA 2
- Tension d'entrée : 4.5~26V
- Température : -25~75° C
- Dimensions : 43×22×11 mm
- Poids : 30g
- Puissance max : 144W (24V)

ÉTAPES DE CONNEXION

① Connecter bande LED & contrôleur, allumer

② Scanner QR code pour télécharger l'app :

③ Lancer l'app, rechercher & connecter

④ Profiter du contrôle Bluetooth sans fil

FONCTIONNALITÉS

- Contrôle direct par smartphone (20m)
- Connexion automatique en 5 secondes
- Synchronisation musicale
- Contrôle de groupe
- Réglage luminosité/vitesse
- Prise en charge bandes ≤10m RGB(W)
- Basculage automatique FR/EN

EFFETS D'ANIMATION

- Dégradés de couleurs
- Dégradés uni/bicolores
- Clignotements mono/colorés
- Saut de couleurs
- Effets réactifs à la musique

UTILIZZO APP



PASSI CONNESSIONE

① Collega striscia LED & controller, accendi

② Scansiona QR code per scaricare APP:

③ Avvia APP, cerca & connetti controller

④ Goditi controllo wireless Bluetooth



NOTA:

Guida completa nel menu "Guide"

SPECIFICHE:

- Bluetooth: BLEVA 2
- Tensione ingresso: 4.5~26V
- Temperatura: -25~75° C
- Dimensioni: 43×22×11 mm
- Peso: 30g
- Potenza max: 144W (24V)

CARATTERISTICHE

- Controllo diretto smartphone (20m)
- Connessione automatica in 5 secondi
- Sincronizzazione ritmo musicale
- Controllo di gruppo
- Regolazione luminosità/velocità
- Supporto strisce ≤10m RGB(W)
- Auto switch IT/EN

EFFETTI ANIMAZIONE:

- Sfumature colore
- Gradienti mono/bicolori
- Luci lampeggianti mono/colorate
- Salto colori
- Effetti reattivi alla musica

USO DE LA APLICACIÓN

Mostrar lista de ____
Lámparas
Cambiar rueda de color



Ver ajustes

Ajustar el color

CliAjustar color
con icono cuadrado

Cambiar interfaz
haciendo clic _____

PASOS DE CONEXIÓN

① Conectar tira LED y controlador, encender

② Escanear QR para descargar APP:

③ Iniciar APP, buscar y conectar

④ Disfrutar control inalámbrico Bluetooth



NOTA:

Guía completa en menú "Guide"

ESPECIFICACIONES:

- Bluetooth: BLEVA 2
- Voltaje entrada: 4.5~26V
- Temperatura: -25~75° C
- Tamaño: 43×22×11 mm
- Peso: 30g
- Potencia máx: 144W (24V)

CARACTERÍSTICAS

- Control directo móvil (20m alcance)
- Conexión automática en 5 segundos
- Sincronización ritmo musical
- Control grupal
- Ajuste brillo/velocidad
- Soporte tiras ≤10m RGB(W)
- Auto cambio ES/EN

EFECTOS DE ANIMACIÓN:

- Degradados de color
- Transiciones mono/bicolores
- Destellos monocromáticos/color
- Salto de colores
- Efectos reactivos a música

CERTIFICATE OF COMPLIANCE

Certificate of Compliance

Certificate Number: ZHT-250114113C01C

Applicant Name / Zertifikatsinhaber	:	**Shenzhen Dengdai Yunlian Lighting Co., Ltd**
Address / Adresse	:	**2nd Floor, Building A, No. 15 Jinkui East Road, Kuiyong Street, Dapeng New District, Shenzhen, Guangdong, China**
Manufacturer / Hersteller	:	**Shenzhen Dengdai Yunlian Lighting Co., Ltd**
Address / Adresse	:	**2nd Floor, Building A, No. 15 Jinkui East Road, Kuiyong Street, Dapeng New District, Shenzhen, Guangdong, China**
Product / Produkt	:	**CCT led strips**
Main Model(s) / Hauptmodell(e)	:	**2835 CCT-05**
Additional Model(s) / Zusätzliche(s) Modell(e)	:	**2835 CCT-03, 2835 CCT-12, 2835 CCT-24**
Trade Mark / Warenzeichen	:	DDYL
Test Standard / Geprüft nach	:	**IEC 62321-3-1:2013, IEC 62321-4:2013+A1:2017, IEC 62321-5:2013, IEC 62321-6:2015, IEC 62321-7-1:2015, IEC 62321-7-2:2017, IEC 62321-8:2017**
Test Report No./Bericht Nr	:	**ZHT-250114113C01**

The EUT described above has been consolidated by us and found in compliance with the council RoHS Directive 2011/65/EU Annex II amending Annex (EU)2015/863. It is possible to use CE marking to demonstrate the compliance with this RoHS Directive. It is only valid in connection with the test report.

After preparation of the necessary technical documentation according the reguirement of EN IEC63000:2018 as well as the verification of conformity the CE marking as shown below can beaffixed on the equipment.

CE

Guangdong Zhonghan Testing Technology Co., Ltd.
Manager
Jan. 17, 2025

The information of the certificate can be checked through www.zht-lab.cn.
The CE mark which is shown on the certificate can only be used under the conditions that the products complete with all of the relevant Directives of EC Declaration of Conformity.
The Manufacturer should be responsible for the internal production control so that the products complied with the essential requirements of the above mentioned Directive(s).Certificate holder must notify all changes to the original certification laboratory of Guangdong Zhonghan Testing Technology Co., Ltd.

Guangdong Zhonghan Testing Technology Co., Ltd.
Address:Room 104/201, Building 1, Yibaolai Industrial Park, Qiaotou, Fuhai Subdistrict, Bao'an District, Shenzhen, Guangdong, China
Tel.: +86-755-27782934 Http://www.zht-lab.cn E-mail:admin@zht-lab.cn

CERTIFICATE OF COMPLIANCE

Certificate of Compliance

Certificate Number: ZHT-251124124E01C

Certificate's Holder **Zertifikatsinhaber**	:	**Shenzhen Dengdai Yunlian Lighting Co., Ltd** **2nd Floor, Building A, No. 15 Jinkui East Road, Kuiyong Street, DapengNew District, Shenzhen, Guangdong, China**
Manufacturer **Hersteller**	:	**Shenzhen Dengdai Yunlian Lighting Co., Ltd** **2nd Floor, Building A, No. 15 Jinkui East Road, Kuiyong Street, DapengNew District, Shenzhen, Guangdong, China**
Trade Mark **Warenzeichen**	:	**VITO**
Product **Produkt**	:	**LED light strip**
Model(s) **Modell**	:	**2835 CCT-05** **RGB-05**
Test Standard **Prüfnorm**	:	**EN IEC 55015:2019+A11:2020** **EN IEC 61000-3-2:2019 + A1:2021 + A2:2024** **EN 61000-3-3:2013 + A1:2019 + A2:2021** **EN IEC 61547:2023**
Test Report No. **Bericht Nr**	:	**ZHT-251124124E01**

This Attestation of Compliance is issued on a voluntary basis for electrical equipment below the voltage limits of EMC Directive 2014/30/EU. The essential requirements are fulfilled accordingly based on the technical specifications applicable at the time of issuance. It is only valid in connection with the test report.

CE

Guangdong Zhonghan Testing Technology Co., Ltd.

Manager

Nov. 28, 2025

The information of the certificate can be checked through www.zht-lab.cn.
The CE mark which is shown on the certificate can only be used under the conditions that the products complete with all of the relevant Directives of EC Declaration of Conformity.
The Manufacturer should be responsible for the internal production control so that the products complied with the essential requirements of the above mentioned Directive(s). Certificate holder must notify all changes to the original certification laboratory of Guangdong Zhonghan Testing Technology Co., Ltd.

Guangdong Zhonghan Testing Technology Co., Ltd.
Address: Room 104/201, Building 1, Yibaolai Industrial Park, Qiaotou, Fuhai Subdistrict, Bao'an District, Shenzhen, Guangdong, China
Tel.: +86-755-27782934 Http://www.zht-lab.cn E-mail:admin@zht-lab.cn

CERTIFICATE OF COMPLIANCE

Certificate of Compliance

Certificate Number: ZHT-251124124S01C

Certificate's Holder **Zertifikatsinhaber**	:	**Shenzhen Dengdai Yunlian Lighting Co., Ltd** **2nd Floor, Building A, No. 15 Jinkui East Road, Kuiyong Street, DapengNew District, Shenzhen, Guangdong, China**
Manufacturer **Hersteller**	:	**Shenzhen Dengdai Yunlian Lighting Co., Ltd** **2nd Floor, Building A, No. 15 Jinkui East Road, Kuiyong Street, DapengNew District, Shenzhen, Guangdong, China**
Trade Mark **Warenzeichen**	:	**VITO**
Product **Produkt**	:	**LED light strip**
Model(s) **Bezeichnung**	:	**2835 CCT-05,** **RGB-05**
Test Standard **Geprüft nach**	:	**EN 60598-2-21:2015** **EN IEC 60598-1:2024+A11:2024** **EN IEC 62031:2020+A11:2021**
Test Report No. **Bericht Nr**	:	**ZHT-251124124S01**

This Certificate of Compliance is issued on a voluntary basis for General Product Safety Regulation of directive (EU)2023/988. The essential requirements are fulfilled accordingly based on the technical specifications applicable at the time of issuance. It is only valid in connection with the test report.

CE

Guangdong Zhonghan Testing Technology Co., Ltd.

Manager

Dec 1, 2025

The information of the certificate can be checked through www.zht-lab.cn.
The CE mark which is shown on the certificate can only be used under the conditions that the products complete with all of the relevant Directives of EC Declaration of Conformity.
The Manufacturer should be responsible for the internal production control so that the products complied with the essential requirements of the above mentioned Directive(s). Certificate holder must notify all changes to the original certification laboratory of Guangdong Zhonghan Testing Technology Co., Ltd.

Guangdong Zhonghan Testing Technology Co., Ltd.
Address: Room 104/201, Building 1, Yibaolai Industrial Park, Qiaotou, Fuhai Subdistrict, Bao'an District, Shenzhen, Guangdong, China
Tel.: +86-755-27782934 Http://www.zht-lab.cn E-mail:admin@zht-lab.cn

CERTIFICATE OF COMPLIANCE

Certificate of Compliance

Certificate Number: ZHT-250114113R01C

Applicant Name / Zertifikatsinhaber	:	**Shenzhen Dengdai Yunlian Lighting Co., Ltd**
Address / Adresse	:	**2nd Floor, Building A, No. 15 Jinkui East Road, Kuiyong Street, Dapeng New District, Shenzhen, Guangdong, China**
Manufacturer / Hersteller	:	**Shenzhen Dengdai Yunlian Lighting Co., Ltd**
Address / Adresse	:	**2nd Floor, Building A, No. 15 Jinkui East Road, Kuiyong Street, Dapeng New District, Shenzhen, Guangdong, China**
Product / Produkt	:	**CCT led strips**
Main Model(s) / Hauptmodell(e)	:	**2835 CCT-05**
Additional Model(s) / Zusätzliche(s) Modell(e)	:	**2835 CCT-03, 2835 CCT-12, 2835 CCT-24**
Trade Mark / Warenzeichen	:	DDYL
Test Standard / Geprüft nach	:	**EN62479:2010, EN IEC 62368-1:2024+A11:2024 ETSI EN 301 489-1 V2.2.3,ETSI EN 300 328 V 2.2.2 ETSI EN 301 489-17 V3.2.4**
Test Report No./Bericht Nr	:	**ZHT-250114113R01**

The certificate is issued in accordance with annex III of the RED Directive 2014/53/EU of 13th March ,2014

This certificate of conformity is based on a single evaluation of the submitted sample(s) of the above mentioned product. it does not imply an assessment of the whole production and other relevant directives have to be observed.

CE

Guangdong Zhonghan Testing Technology Co., Ltd.
Zhonghan
Manager
Jan. 17, 2025

The information of the certificate can be checked through www.zht-lab.cn.
The CE mark which is shown on the certificate can only be used under the conditions that the products complete with all of the relevant Directives of EC Declaration of Conformity.
The Manufacturer should be responsible for the internal production control so that the products complied with the essential requirements of the above mentioned Directive(s).Certificate holder must notify all changes to the original certification laboratory of Guangdong Zhonghan Testing Technology Co., Ltd.

Guangdong Zhonghan Testing Technology Co., Ltd.
Address:Room 104/201, Building 1, Yibaolai Industrial Park, Qiaotou, Fuhai Subdistrict, Bao'an District, Shenzhen, Guangdong, China
Tel.: +86-755-27782934 Http://www.zht-lab.cn E-mail:admin@zht-lab.cn

CERTIFICATE OF COMPLIANCE

Certificate of Compliance

Certificate Number: ZHT-250414126E01C

Certificate's Holder **Zertifikatsinhaber**	:	**Shenzhen Dengdai Yunlian Lighting Co., Ltd** **2nd Floor, Building A, No. 15 Jinkui East Road, Kuiyong Street, DapengNew District, Shenzhen, Guangdong, China**
Manufacturer **Hersteller**	:	**Shenzhen Dengdai Yunlian Lighting Co., Ltd** **2nd Floor, Building A, No. 15 Jinkui East Road, Kuiyong Street, DapengNew District, Shenzhen, Guangdong, China**
Trade Mark **Warenzeichen**	:	**VITO**
Product **Produkt**	:	**LED light strip**
Model(s) **Modell**	:	**2835 CCT-05** **RGB-05**
Test Standard **Prufnorm**	:	**BS EN IEC 55015:2019+A11:2020** **BS EN IEC 61547:2023** **BS EN IEC 61000-3-2:2019+A2:2024** **BS EN 61000-3-3:2013+A2:2021**
Test Report No. **Bericht Nr**	:	**ZHT-250414126E01**

This certificate of compliance is issued according to the UK legislation:Electromagnetic Compatibility Regulations 2016(S.I. 2016/1091), Referred to as the UK Electromagnetic Compatibility.
It confirms that the listed product complies with all essential requirements of the Electromagnetic Compatibility Regulations 2016 and applies only to the sample and its technical documentation submitted to Guangdong Zhonghan Testing Technology Co., Ltd.(ZHT) for testing.
It is only valid in connection with the test report number: ZHT-250414126E01.
So ZHT here by acknowledges that the Manufacturer may issue a COC apply the UKCA marketing in according with United Kingdom Union Rules.
After preparation of the necessary technical documentation (Which must be kept for up to 10 years after the product is placed on the GB market as well as the UK declaration of conformity, the required UKCA marking can be affixed on the product. Other relevant Regulations have to be observed.

UKCA

Guangdong Zhonghan Testing Technology Co., Ltd.

Manager
Apr. 18, 2025

The information of the certificate can be checked through www.zht-lab.cn.
The UKCA mark which is shown on the certificate can only be used under the conditions that the products complete with all of the relevant Directives of EC Declaration of Conformity.
The Manufacturer should be responsible for the internal production control so that the products complied with the essential requirements of the above mentioned Directive(s). Certificate holder must notify all changes to the original certification laboratory of Guangdong Zhonghan Testing Technology Co., Ltd.

Guangdong Zhonghan Testing Technology Co., Ltd.
Address: Room 104/201, Building 1, Yibaolai Industrial Park, Qiaotou, Fuhai Subdistrict, Bao'an District, Shenzhen, Guangdong, China
Tel.: +86-755-27782934 Http://www.zht-lab.cn E-mail:admin@zht-lab.cn