Modell: BREST 55

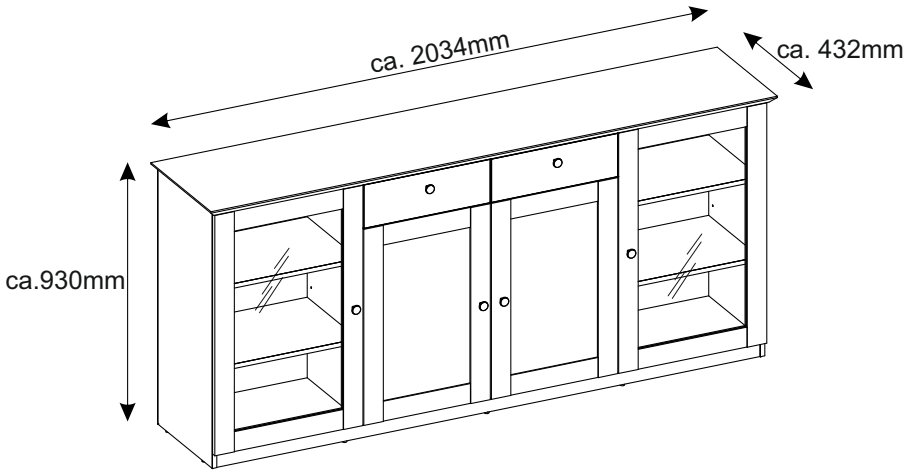

- (D) **Montageanleitung**
- (NL) **Handleiding voor de montage**
- (TR) **Montaj talimati**
- (F) **Notice de montage**
- (CZ) **Montážni návod**
- (HU) **Szerelési útmutató**
- (GB) **Assembly instructions**
- (PL) **Instrukcja montażu**
- (RU) **Инструкция по монтажу**
- (IT) **Istruzioni di montaggio**
- (SK) **Návod na montáž**
- (RO) **Instrucţiuni de montaj**
- (ES) **Instrucciones de montaje**
- (TR) **Montaj Talimati**

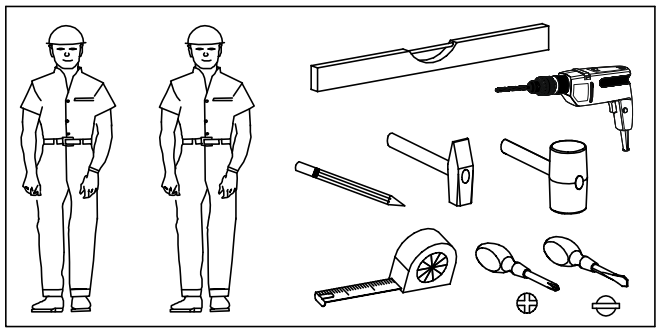

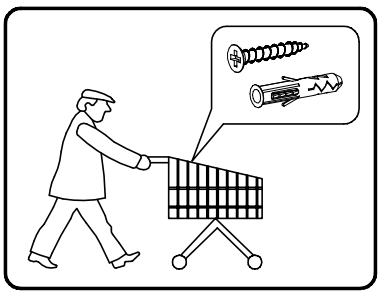

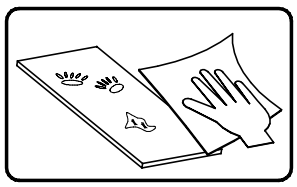

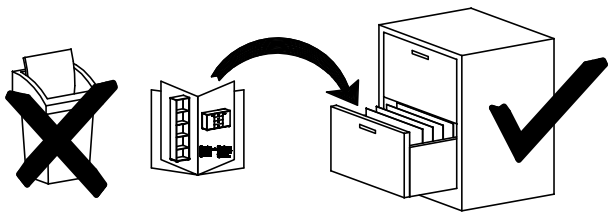

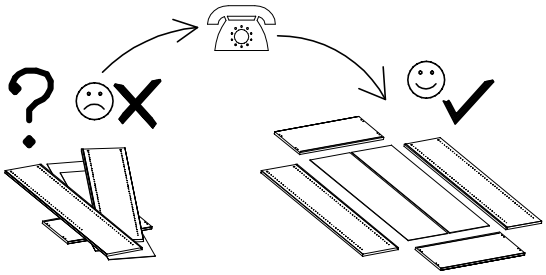

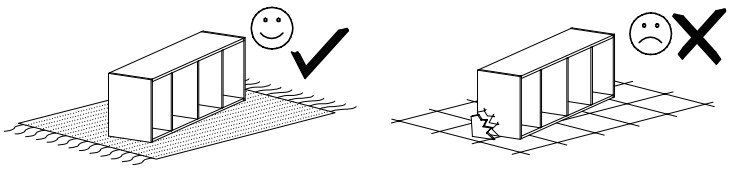

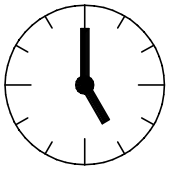

2,5 h

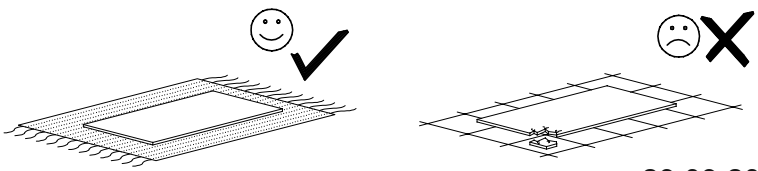

BREST 55

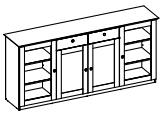

nr	L[mm]	B[mm]	T[mm]	Menge	Colli
1	900	392	16	1	2/3
2	900	392	16	1	2/3
3	834	369	16	1	2/3
4	834	369	16	1	2/3
5	834	369	16	1	1/3
6	2034	432	25	1	3/3
7	1952	391	16	1	3/3
8	442	65	16	2	3/3
9	1952	50	16	1	3/3
10	510	350	16	4	1/3

nr	L[mm]	B[mm]	T[mm]	Menge	Colli
11	442	364	16	2	3/3
12	454	153	16	2	3/3
13	350	120	12	2	1/3
14	350	120	12	2	1/3
15	402	105	12	2	1/3
16	412	358	2,5	2	3/3
17	846	532	16	2	2/3
18	690	454	16	2	2/3
19	844	1961	2,5	1	3/3

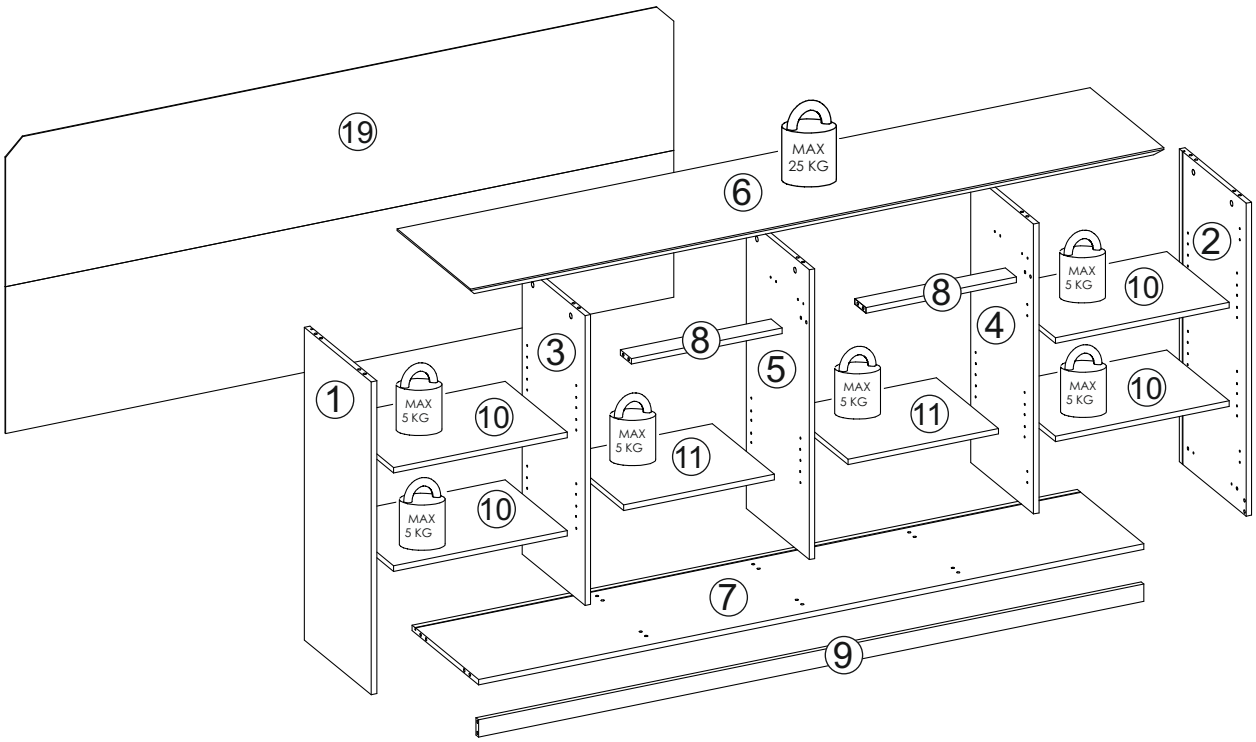

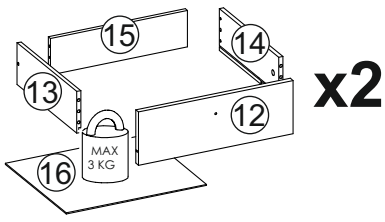

x2

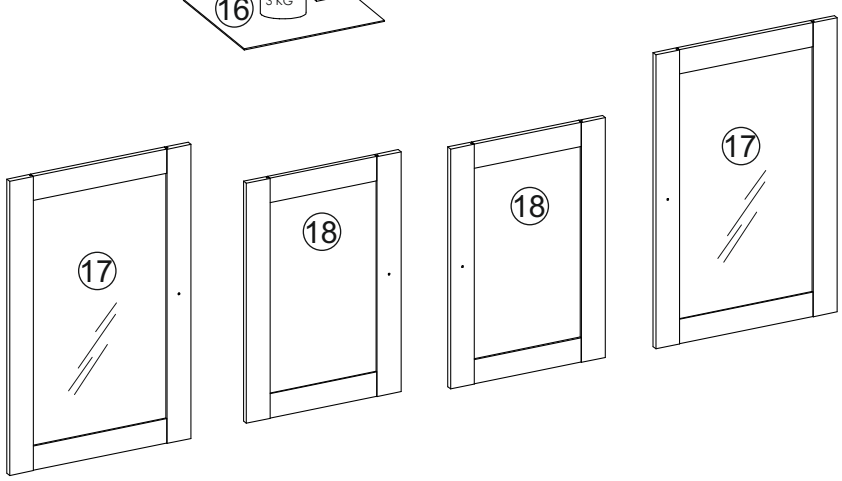

BREST 55

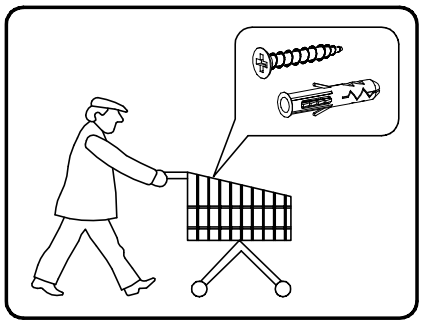

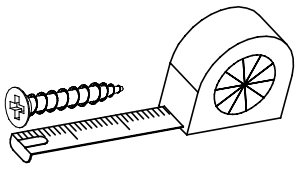

B1 3003605 ø8x35 x28	B2 3005048 ø6x30 x8	B3 3004567 ø8x60 x2	A1 3000534 ø7x50 x10	W2 3000331 x1
K1 3001728 15x12 x14	K2 3002649 15x10 x4	K10 3002942 x18	G34 3000574 3,5x16 x18	G50 3003843 3x20 x26
G47 3019175 6,3x9,5 x16	I7a 3011364 x10	I7b 3011364 x4	M11 3002892 x2	G49 3005411 4x16 x4
I1 3000344 x24	F2 3000545 x24	P4 3000406 x7	C8 3005199 x4	C9 3015878 x4
H9 3000321 350 mm x2		U8 3029548 x6	F13 3005021 x2	P9 3029800 x2
G30 3002656 4x35 x2	G51 3007096 4x20 x6			

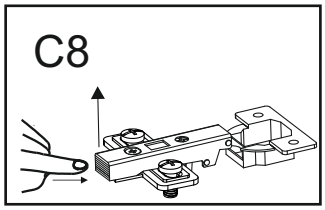

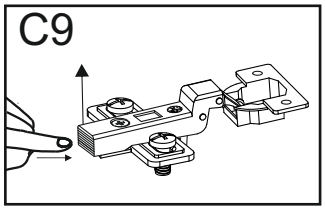

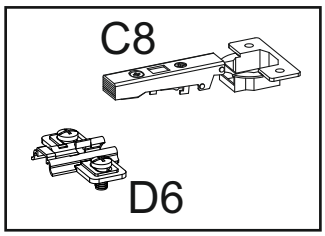

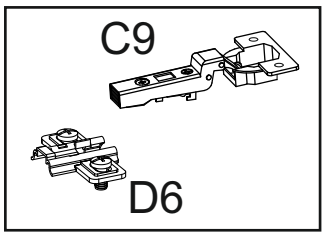

BREST 55

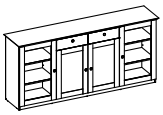

I

B1	K1	D6	P4
ø8x35 x4	x4	x4	x4

K10 x4

K1 15x12

K2 15x10

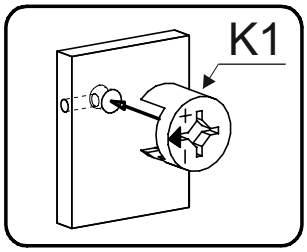

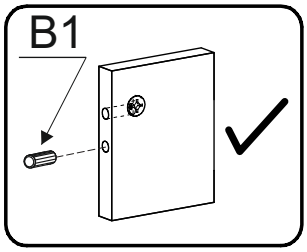

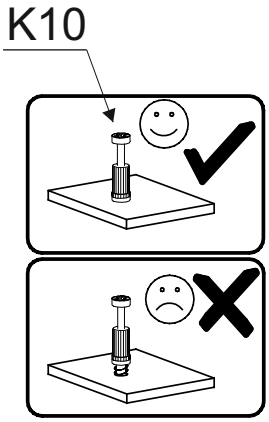

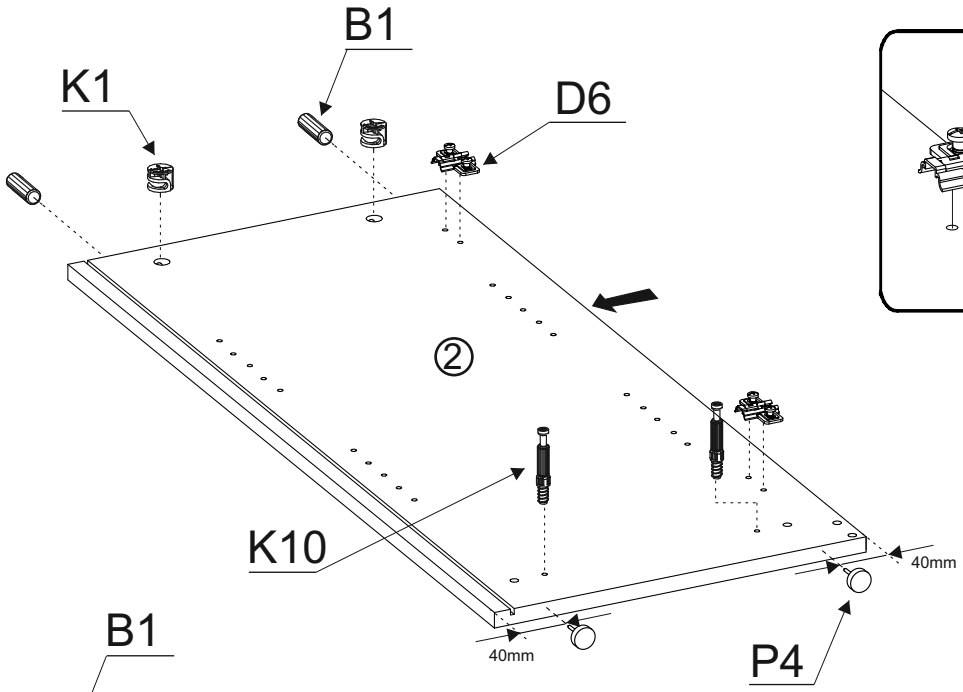

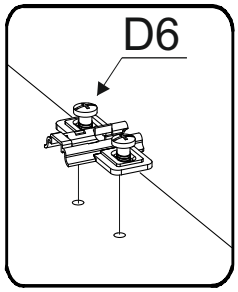

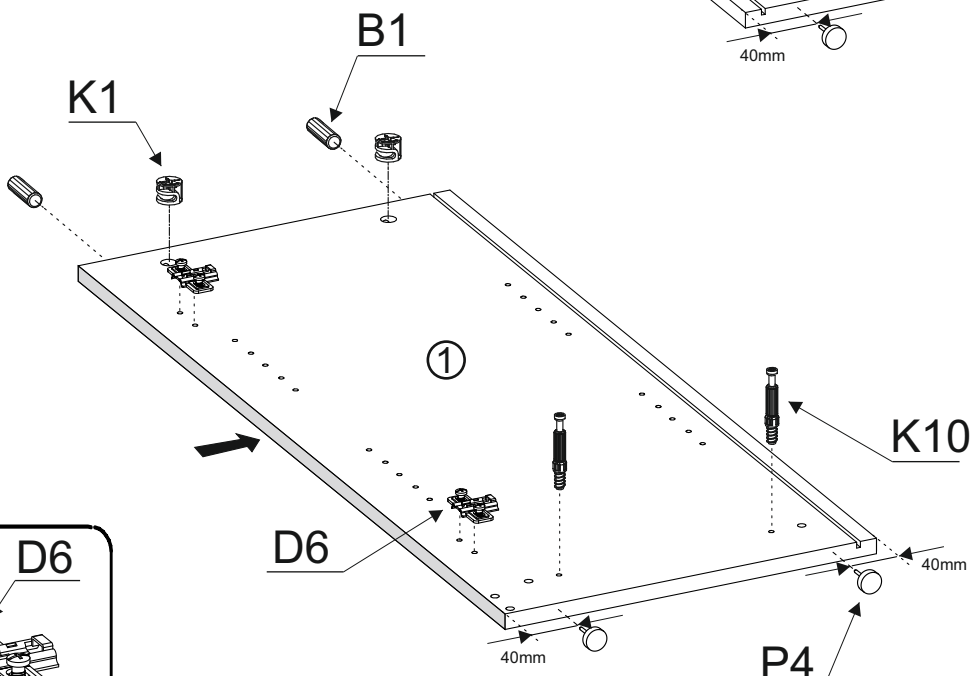

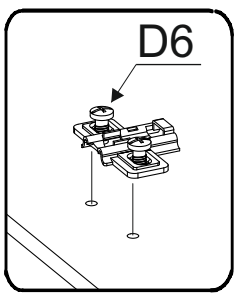

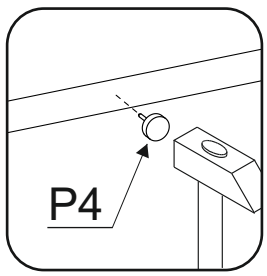

BREST 55

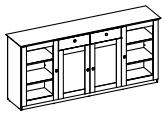

II

B1	K1	H9	D6	G47
ø8x35 x8	x4	350 mm x1	x4	6,3x9,5 x8

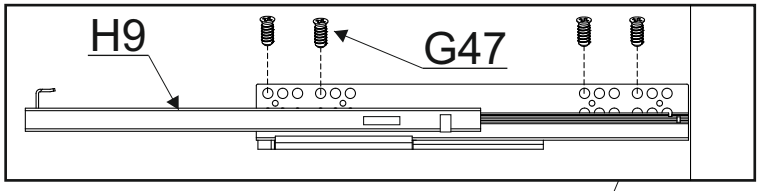

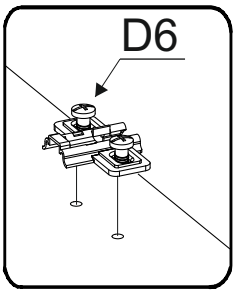

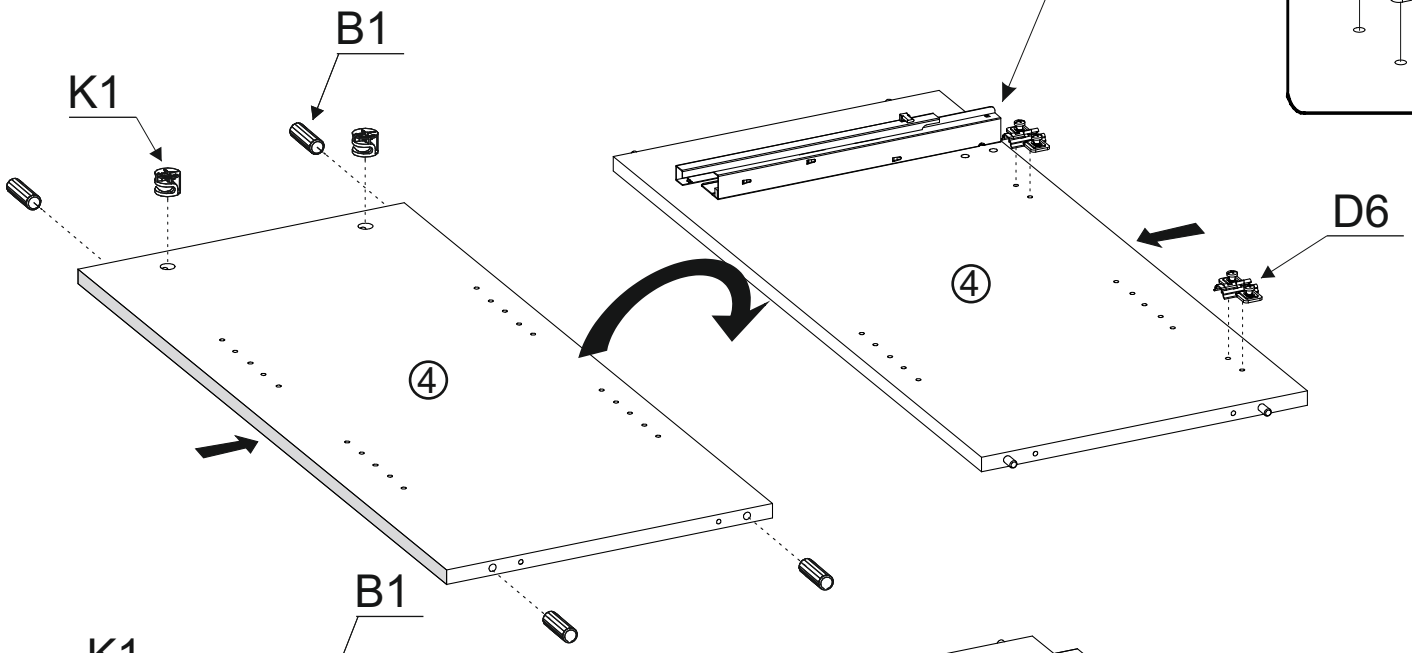

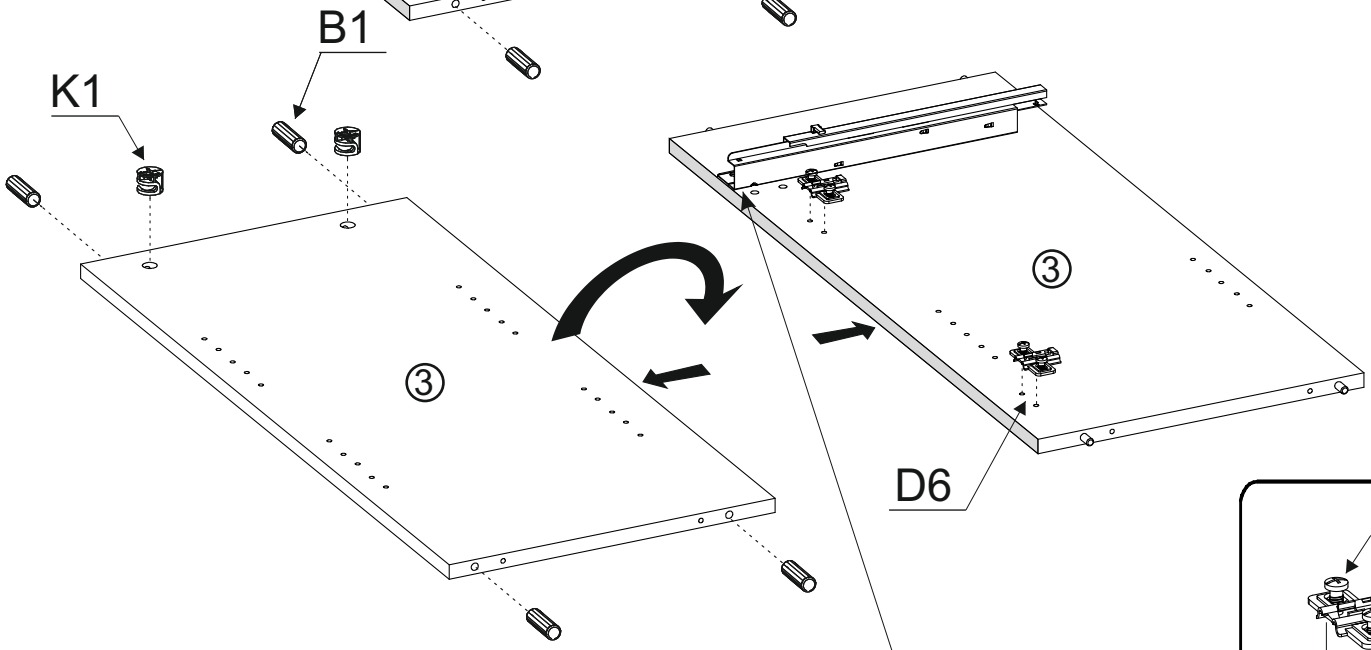

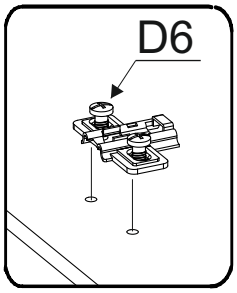

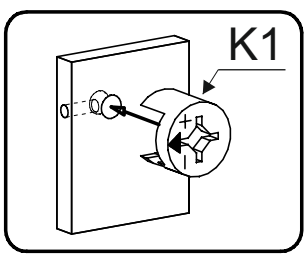

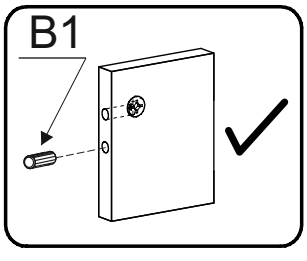

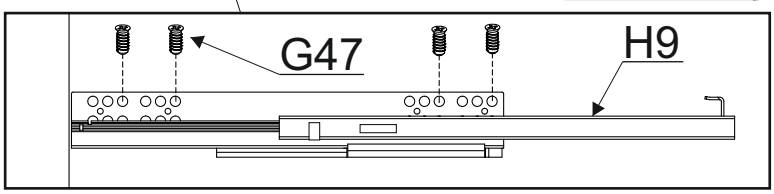

BREST 55

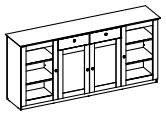

III

B1	K1	H9	G47
ø8x35 x4	x2	350 mm x1	6,3x9,5 x8

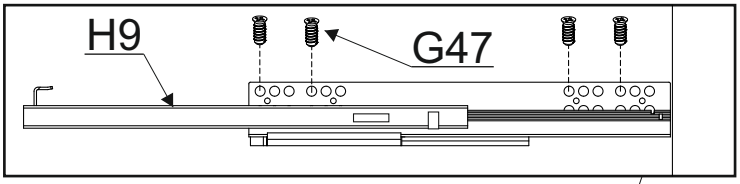

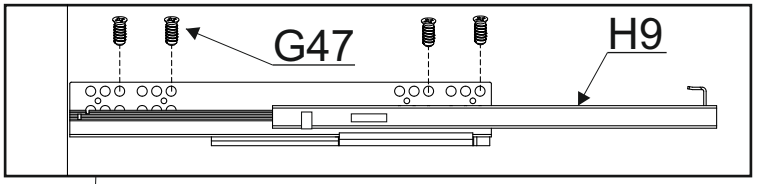

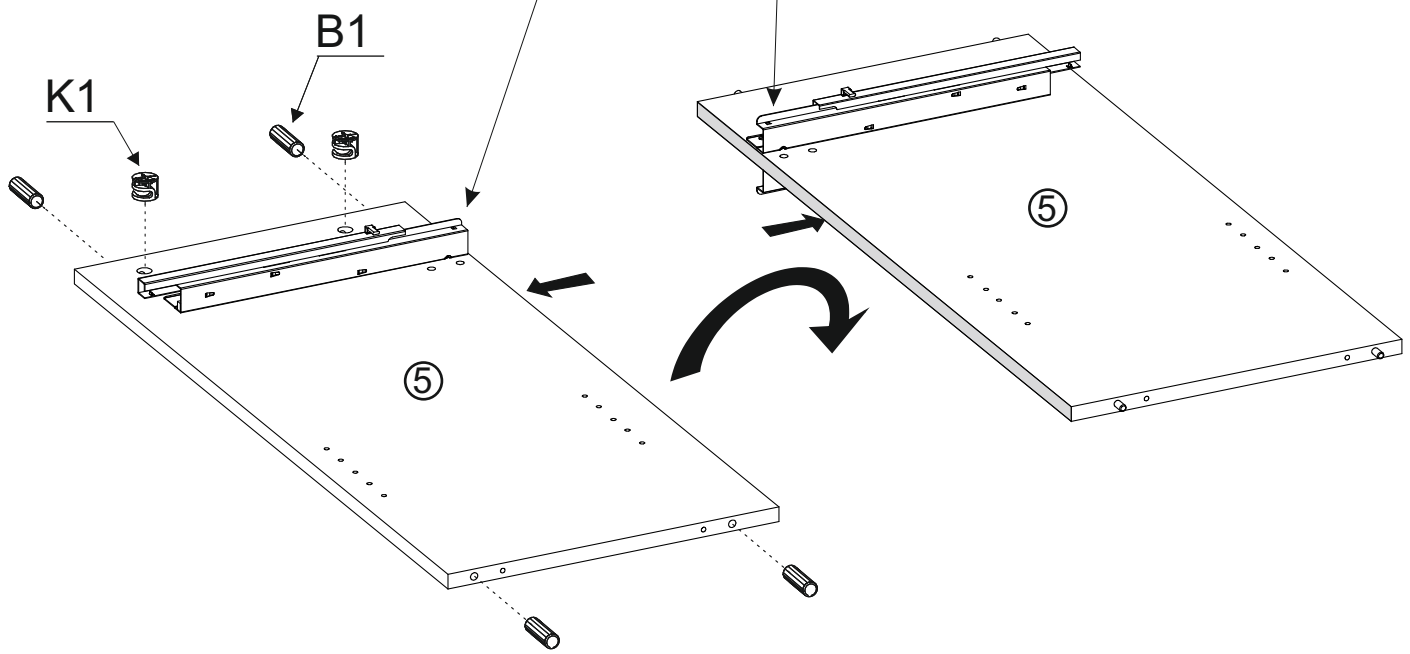

IV

B1	B3
ø8x35 x4	ø8x60 x2

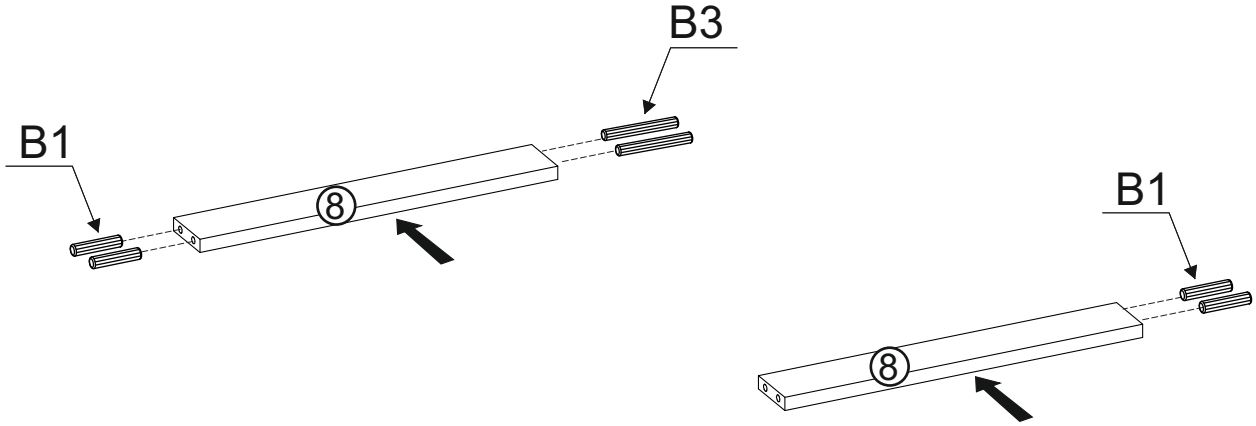

BREST 55

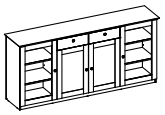

V

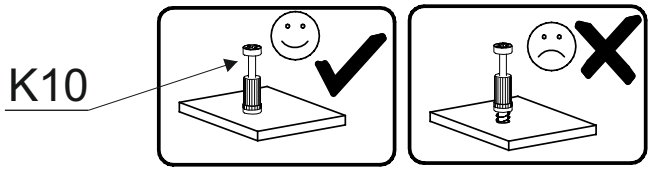

K10 x10

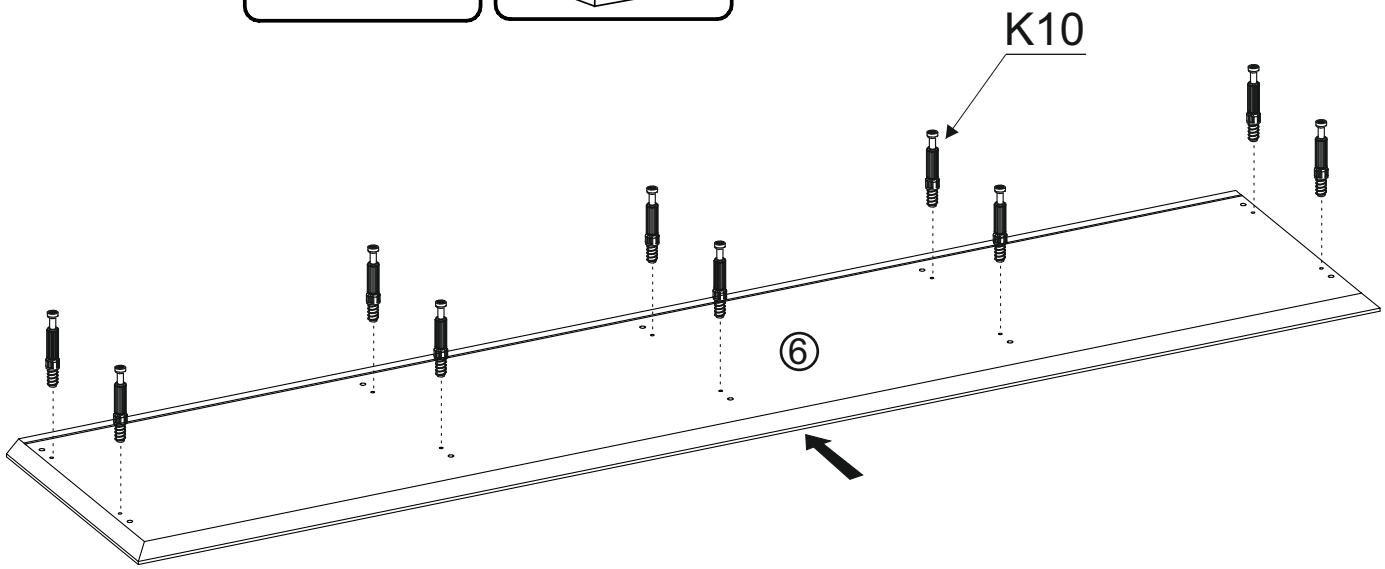

VI

F13 x2

G49 4x16 x2

B1 ø8x35 x8

K1 x4

P4 x3

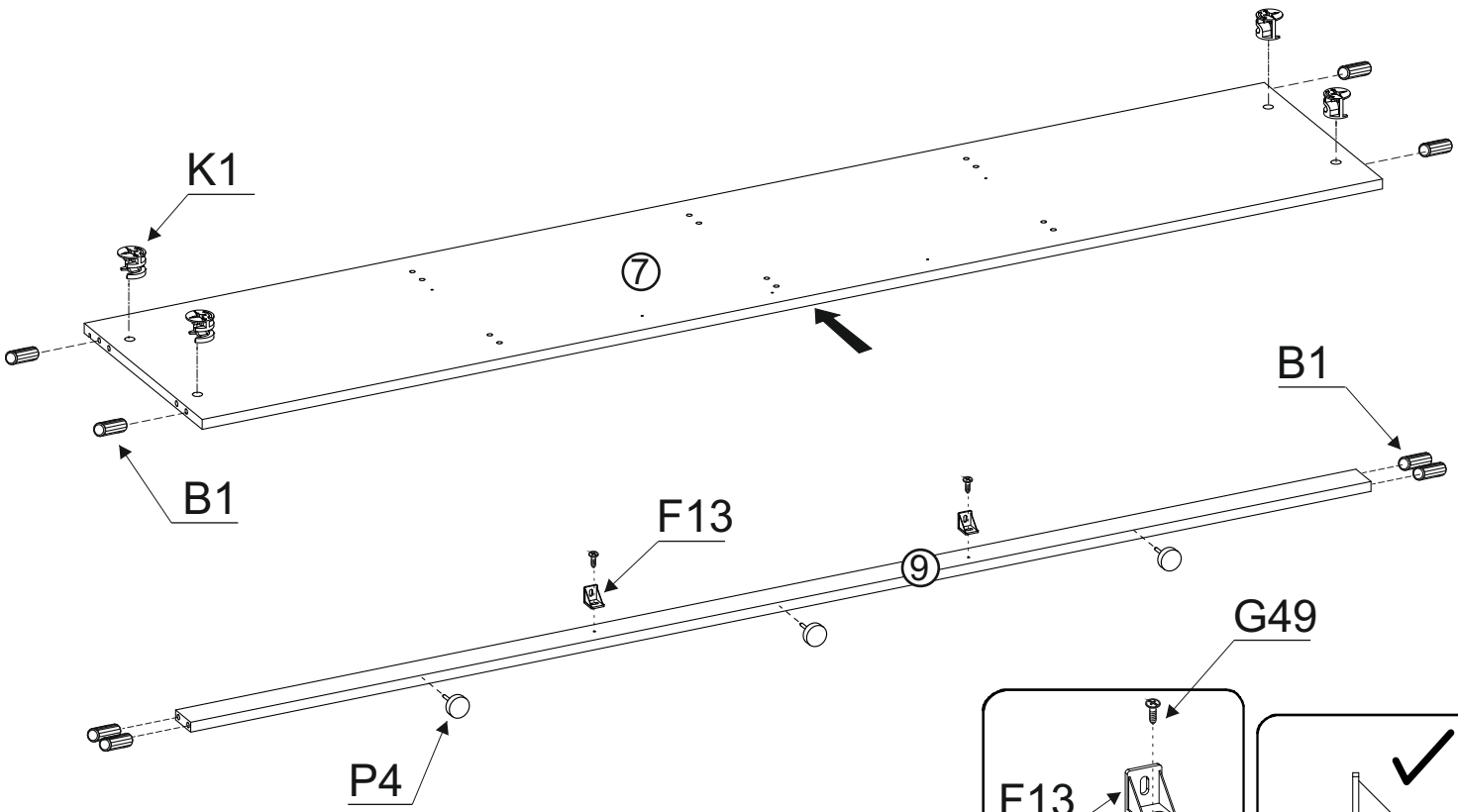

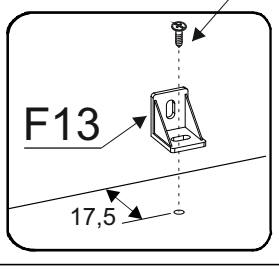

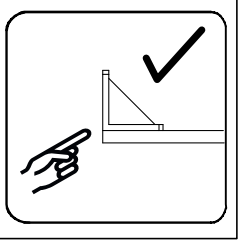

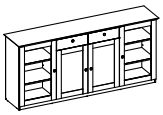

VII

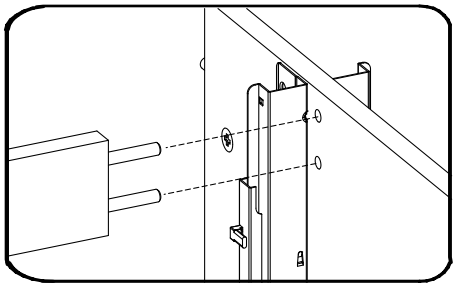

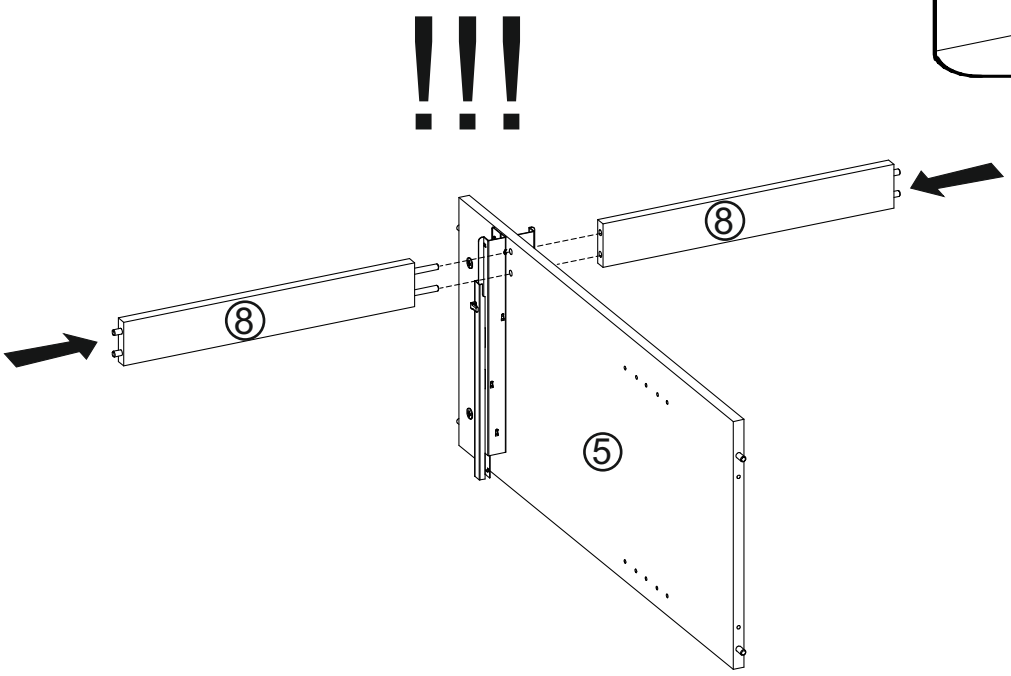

VIII

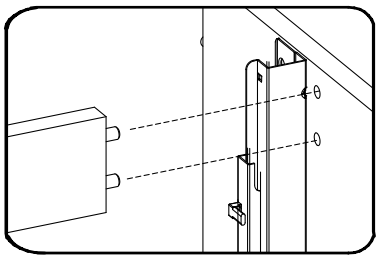

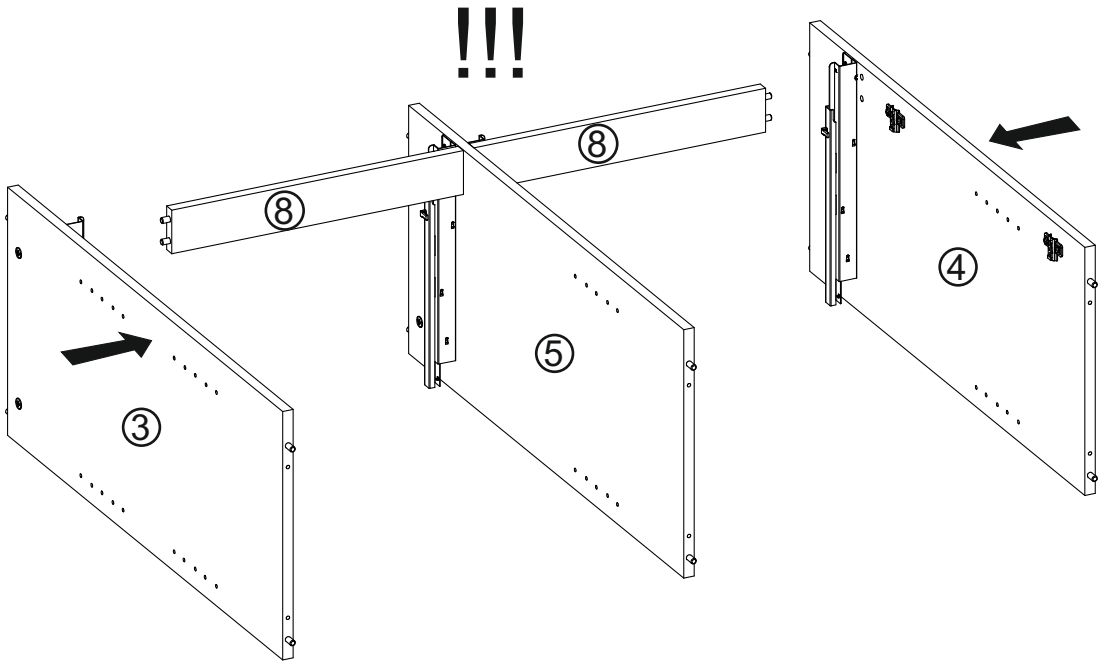

BREST 55

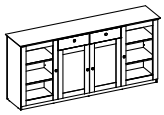

IX

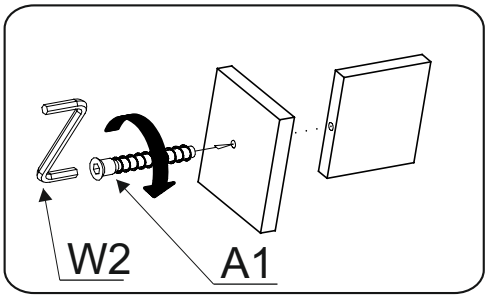

A1

o7x50 x6

W2
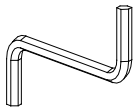
x1

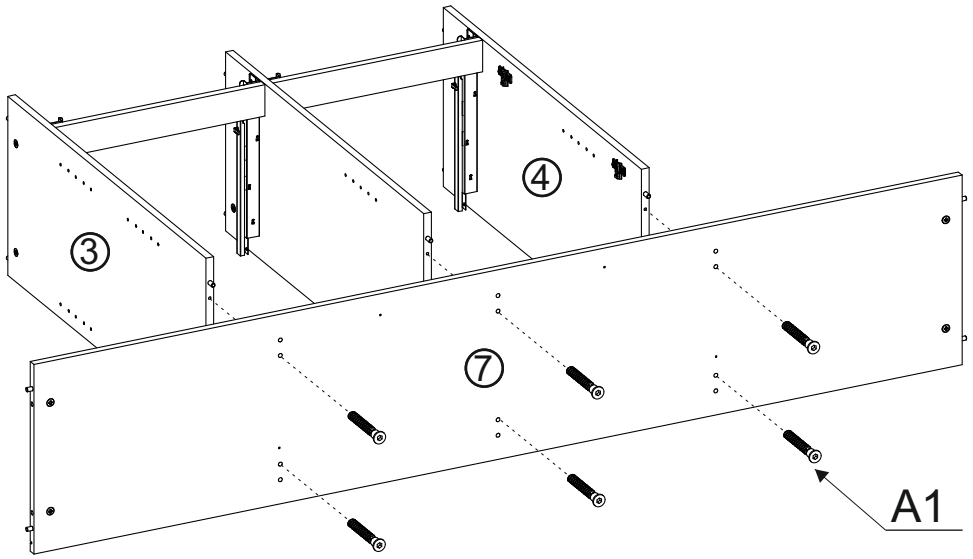

X

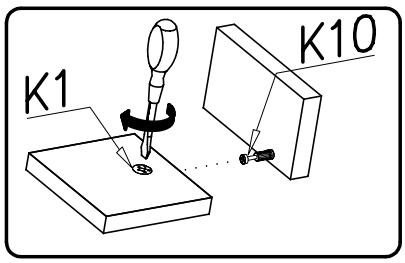

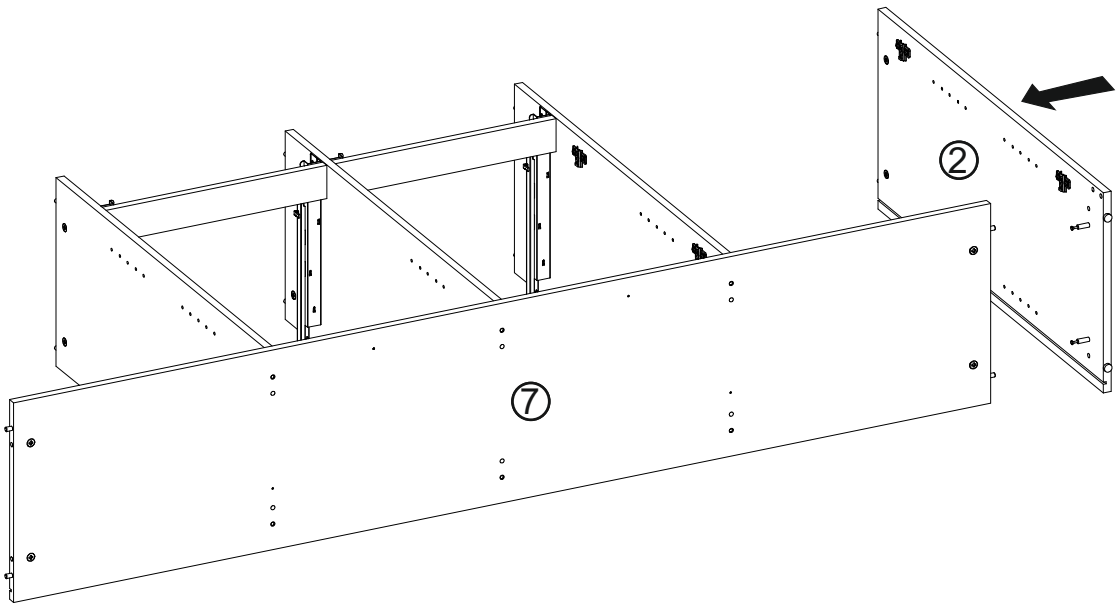

BREST 55

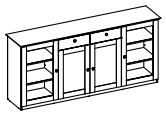

XI

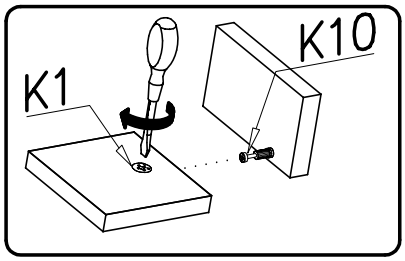

P9 x2

G30 4x35 x2

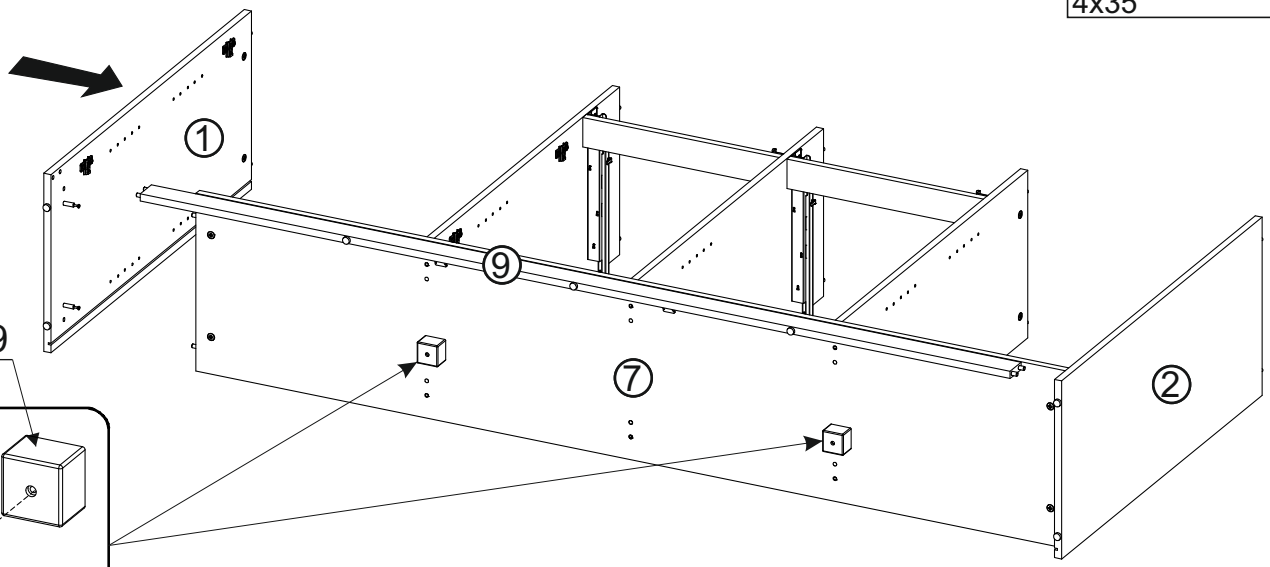

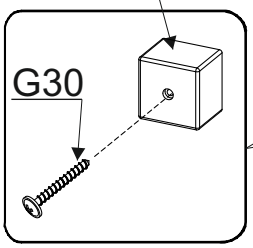

XII

G49 4x16 x2

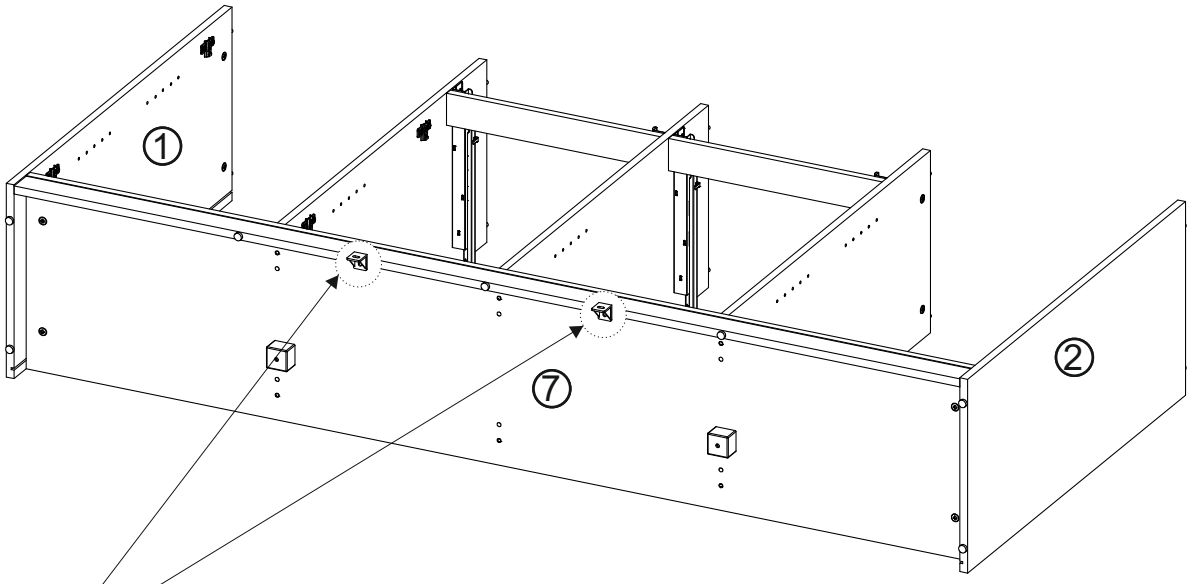

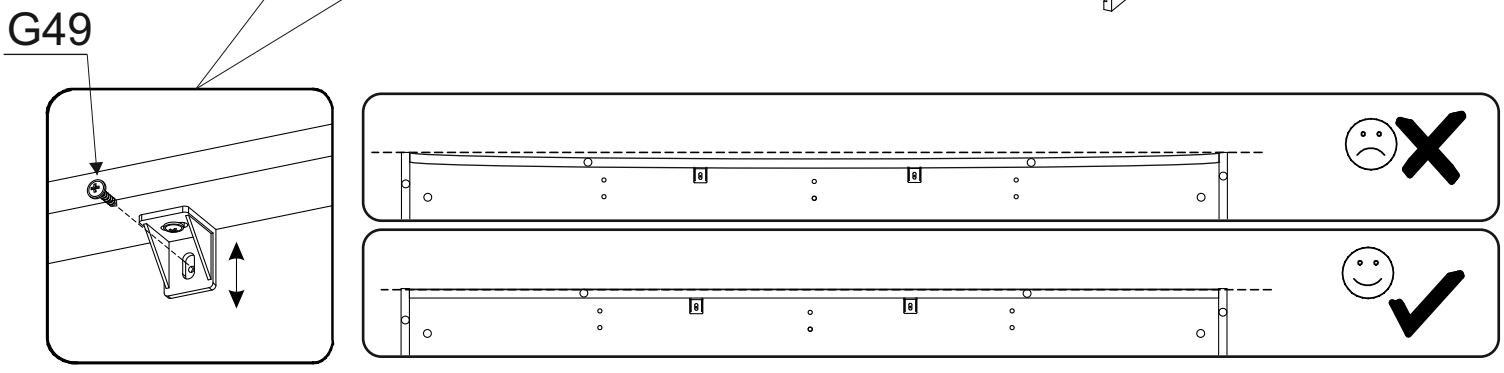

XIII

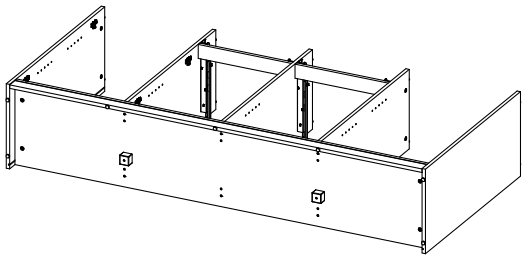

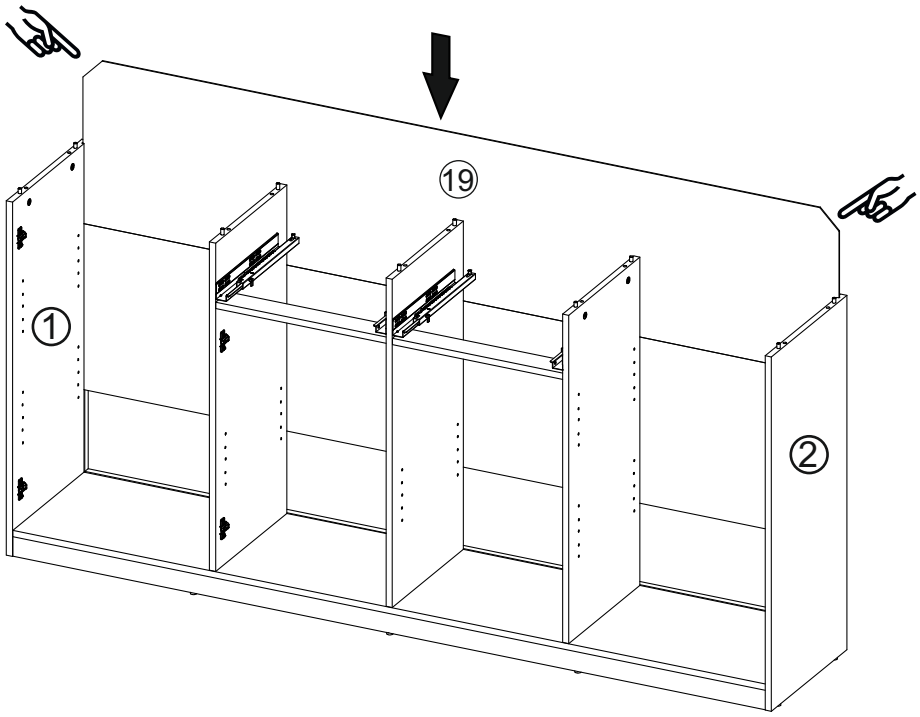

XIV

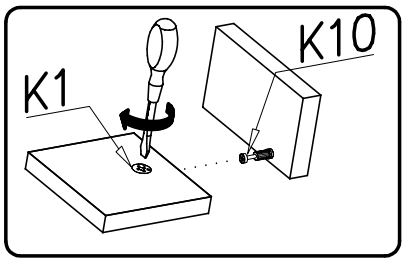

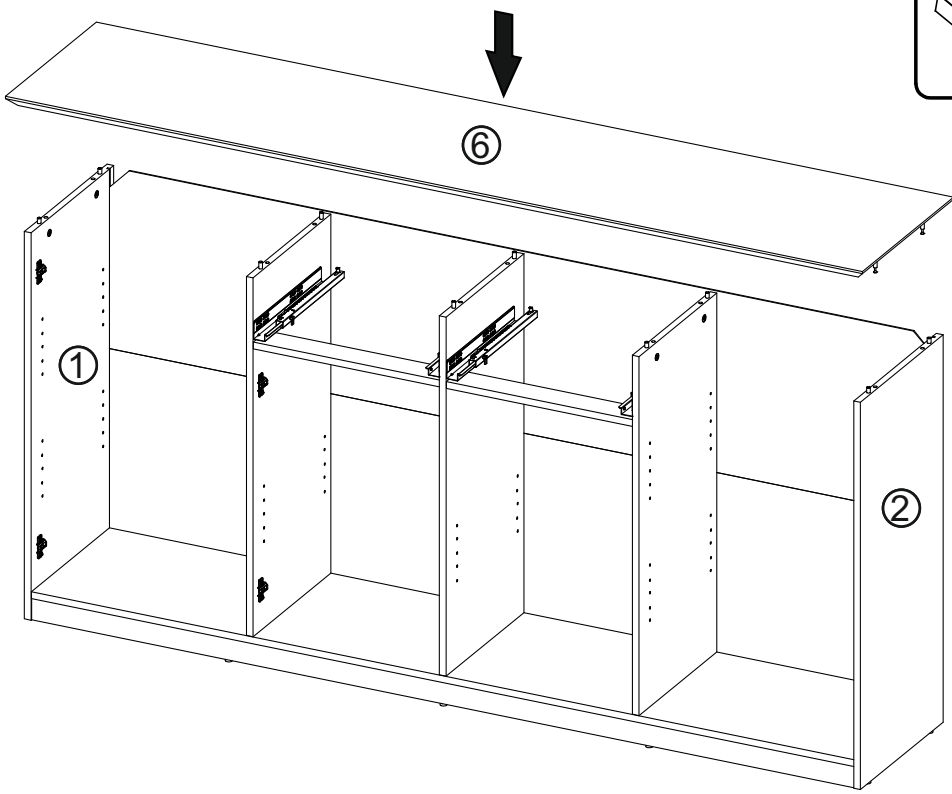

BREST 55

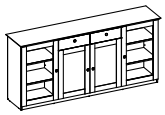

XV

I1	G50
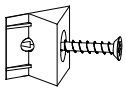 x24	3x20  x18

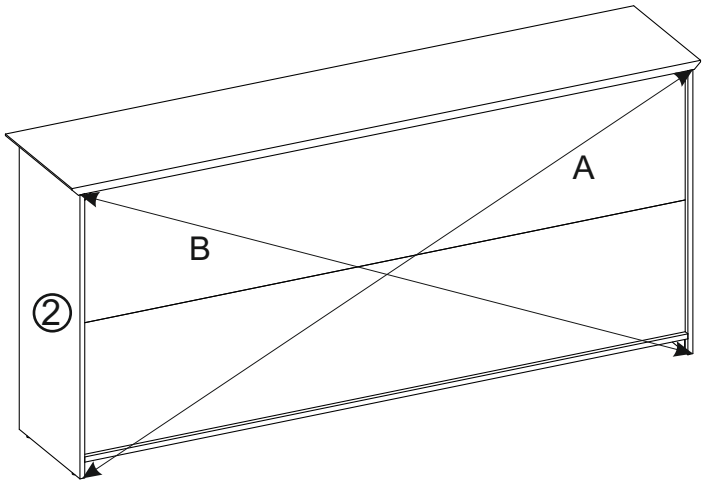

A=B

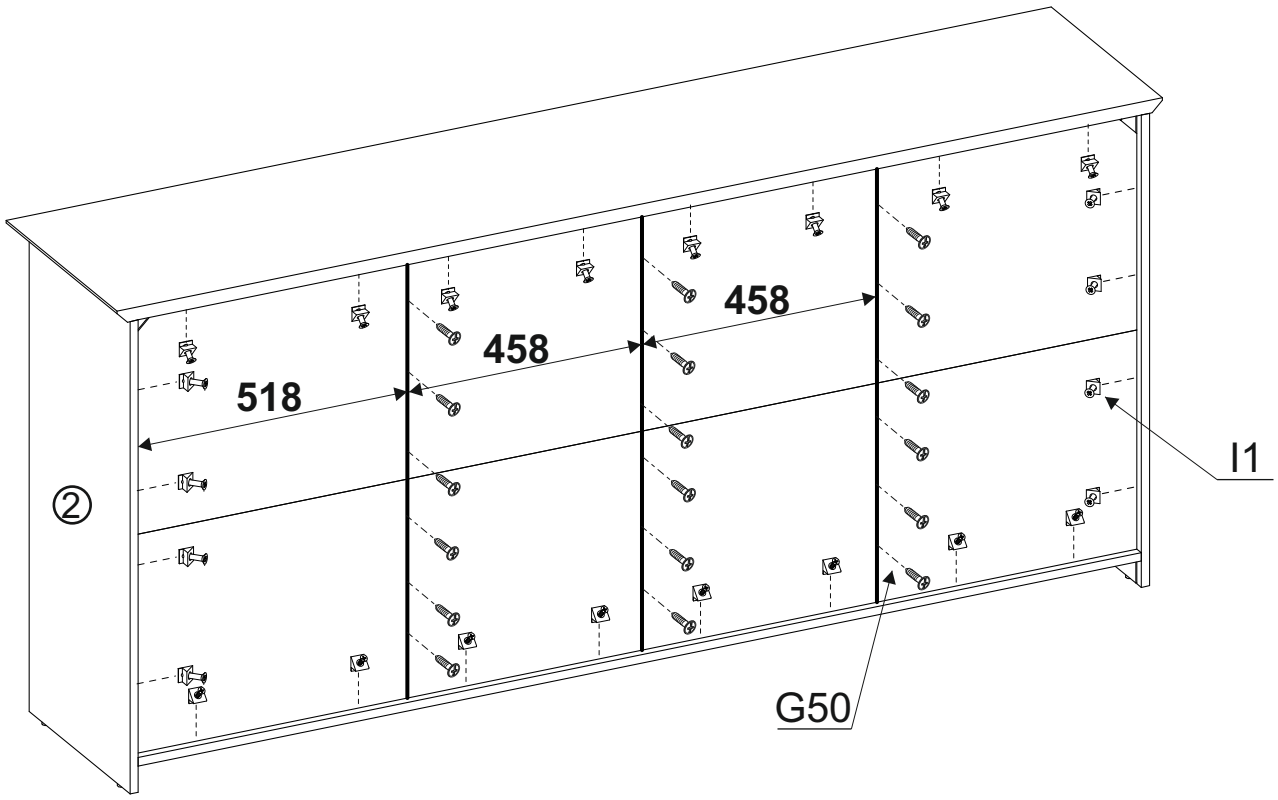

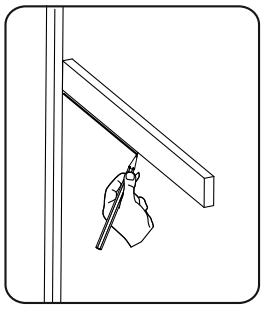

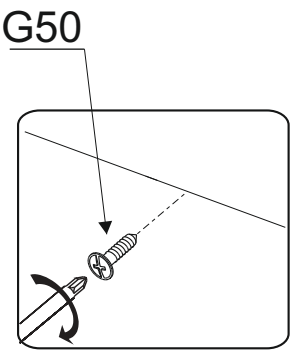

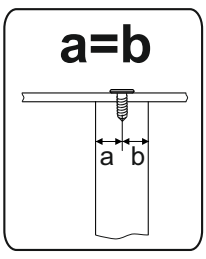

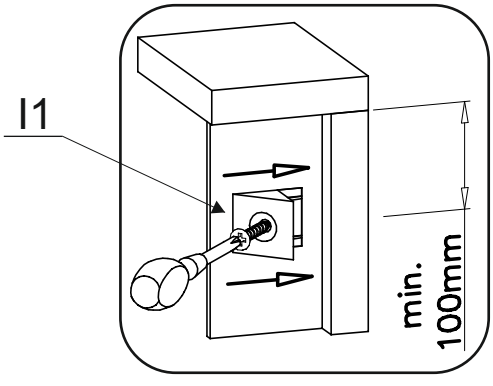

BREST 55

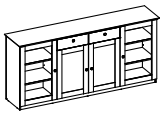

XVI

I7a	G34	M11
 x10	 3,5x16 x2	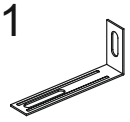 x2

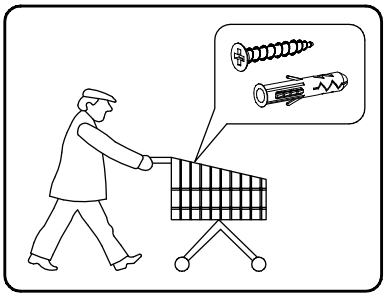

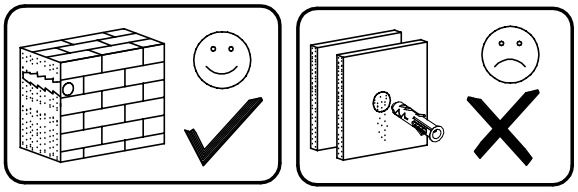

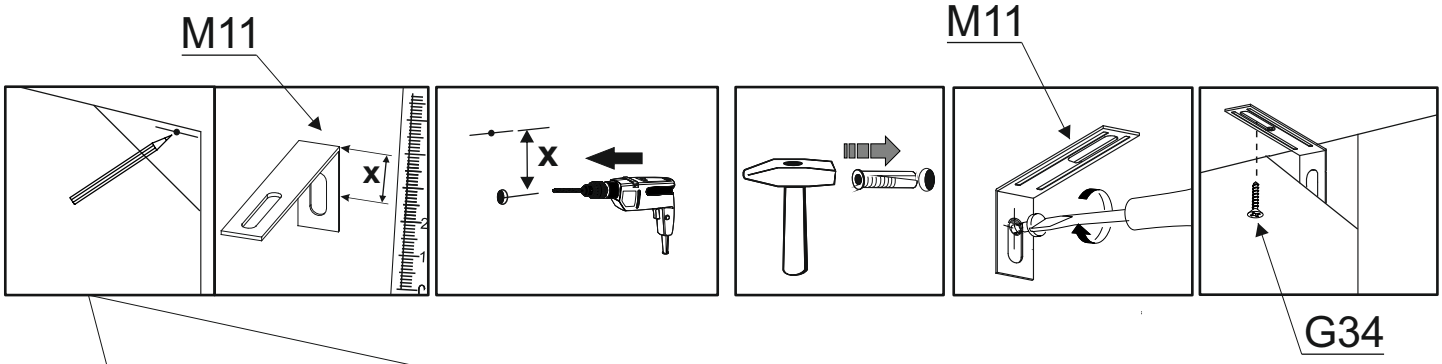

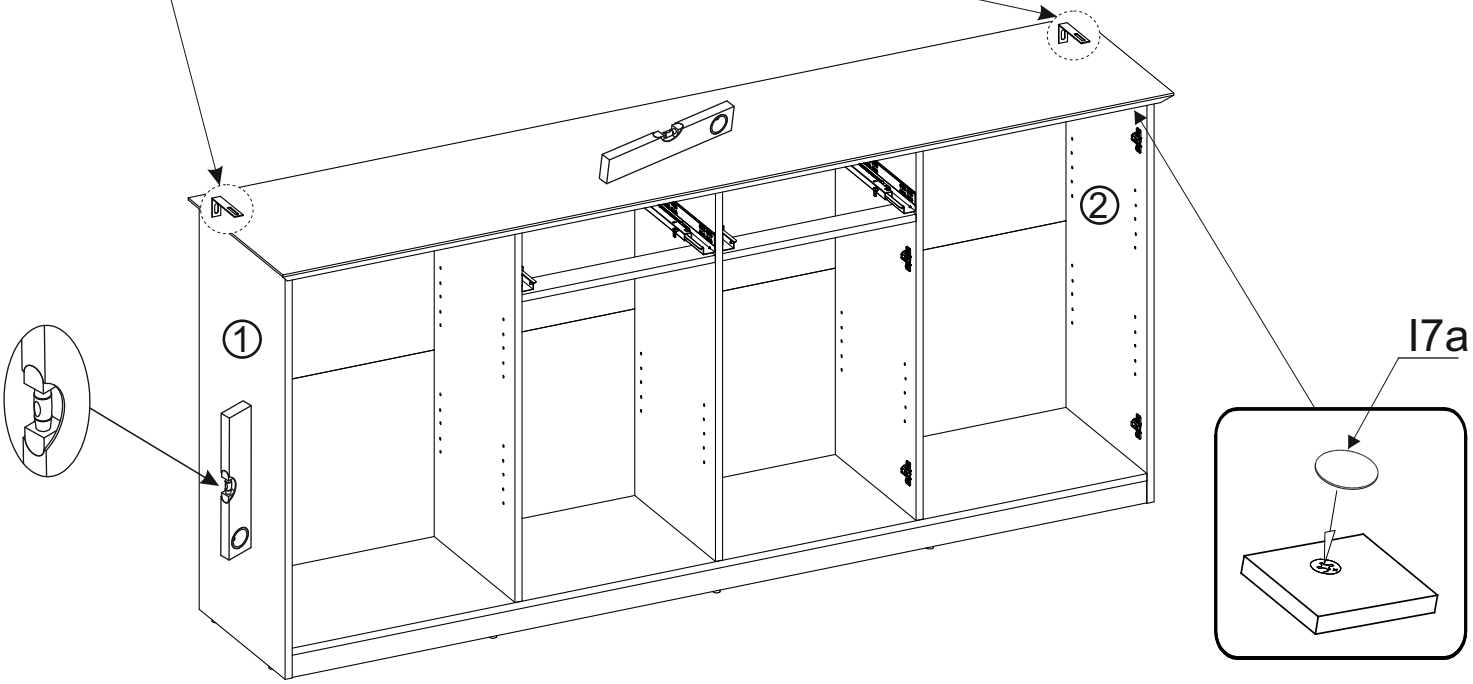

BREST 55

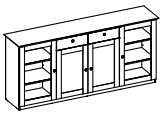

XVII

B2	K2	K10
ø6x30 x8	15x10 x4	x4

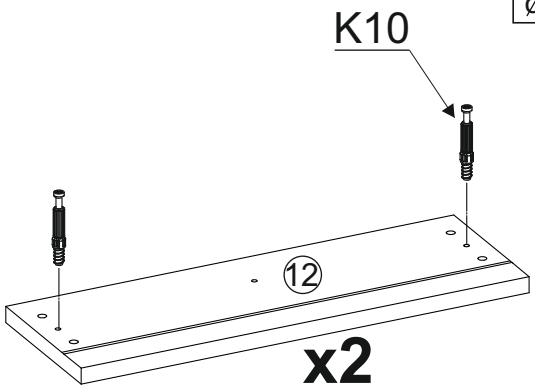

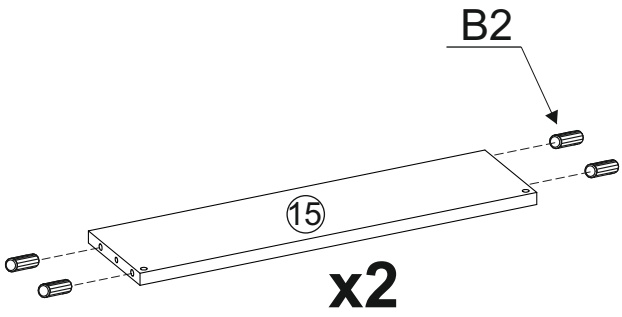

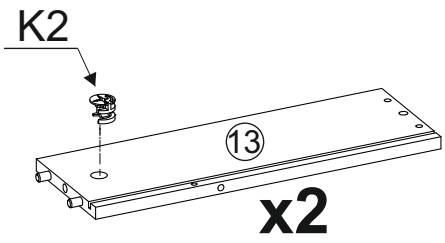

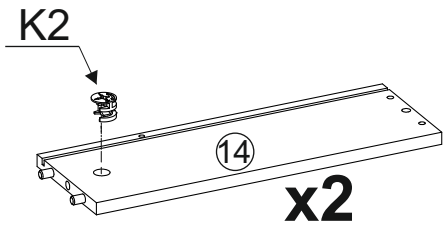

XVIII

A1	W2	I7b
ø7x50 x4	x1	x4

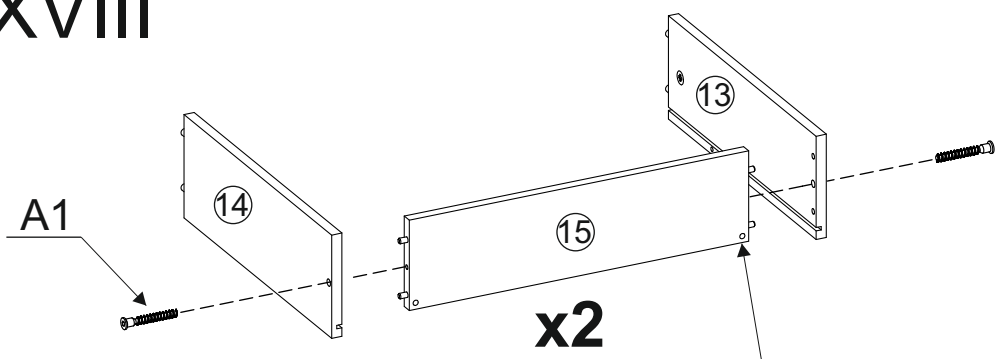

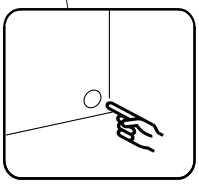

!!!

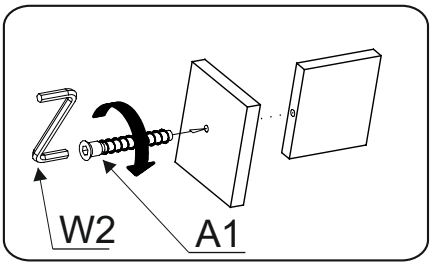

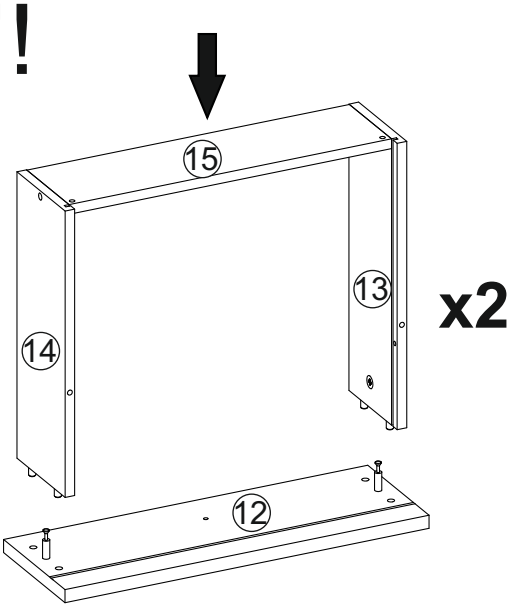

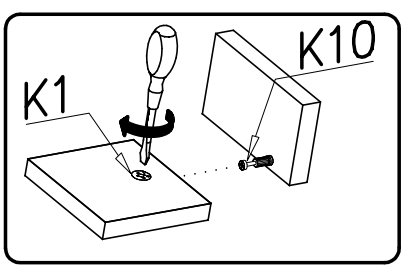

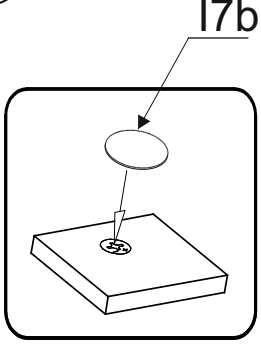

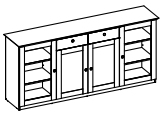

XIX

G50
3x20 x8

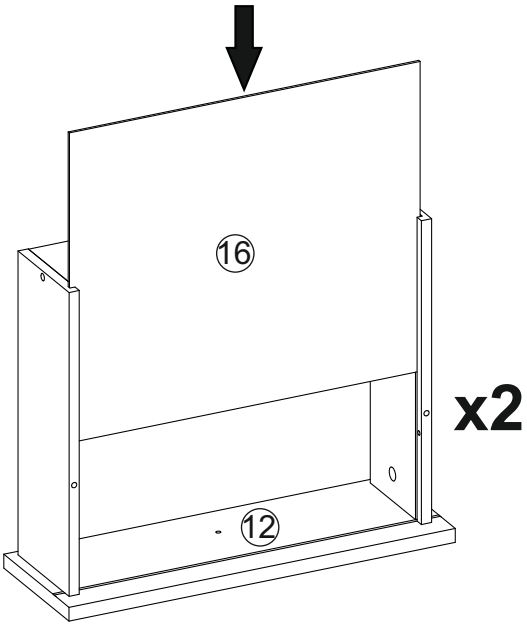

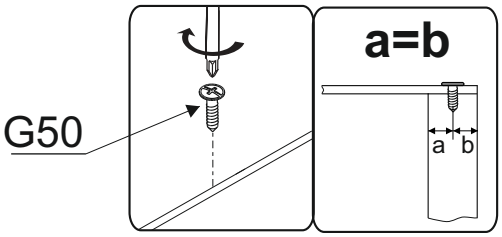

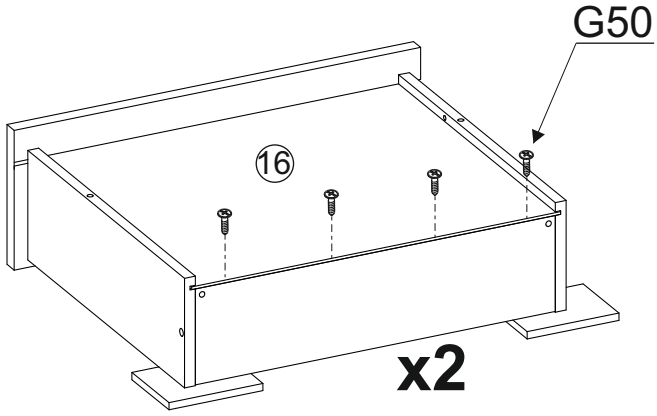

XX

G51
4x20 x2

U8
x2

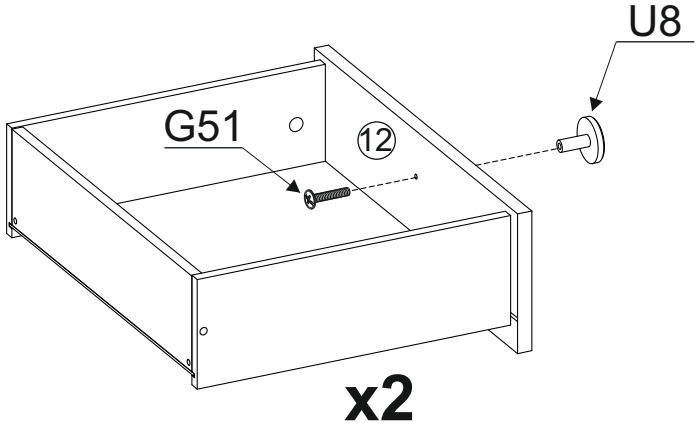

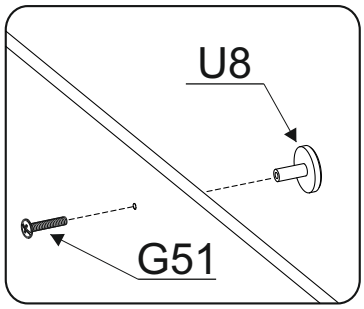

XXI

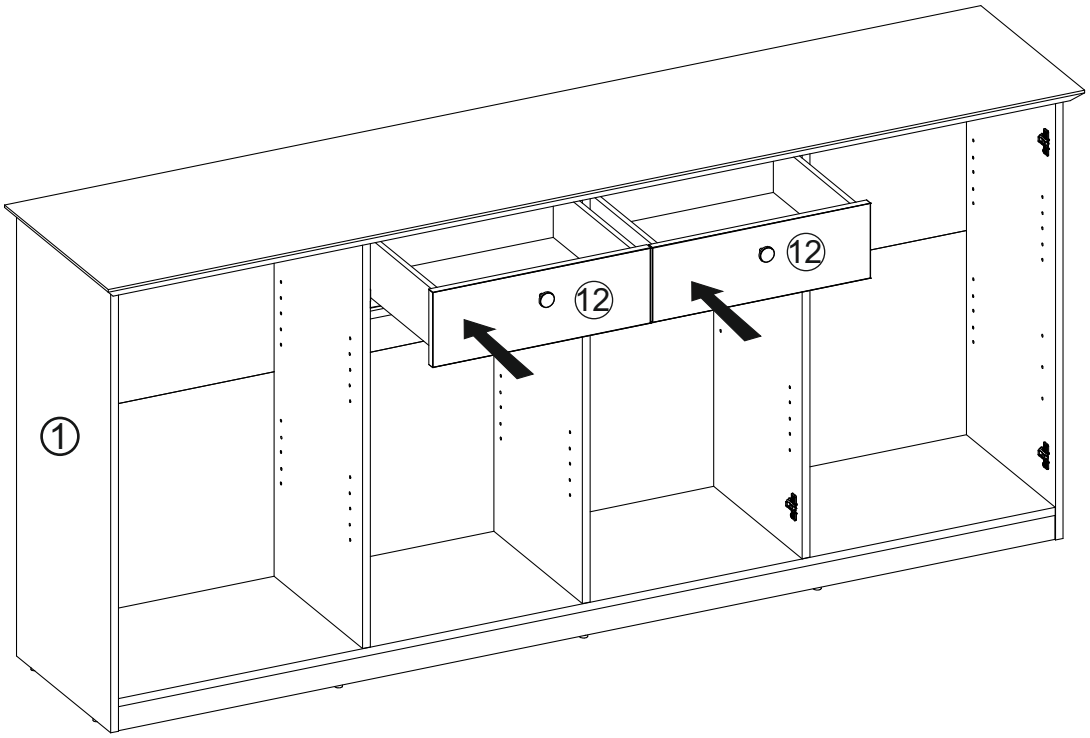

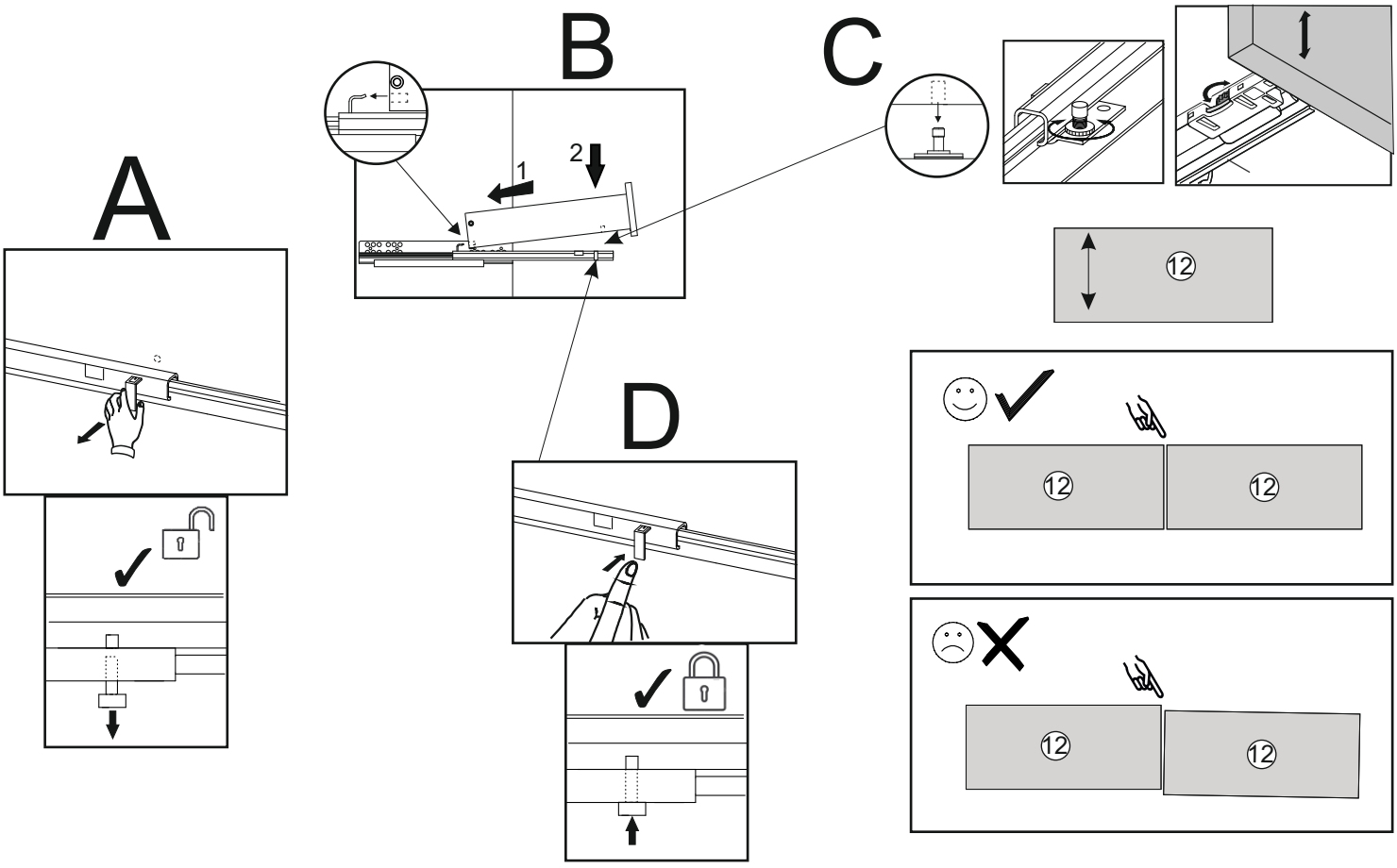

BREST 55

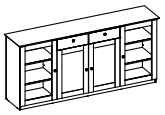

XXII

!!!

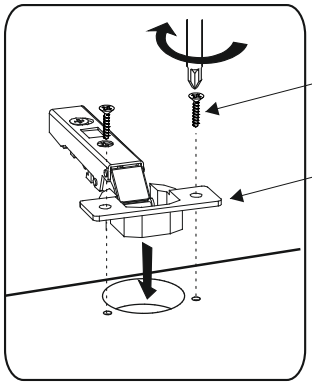

C8	G34
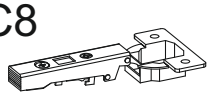 x4	 3,5x16 x8

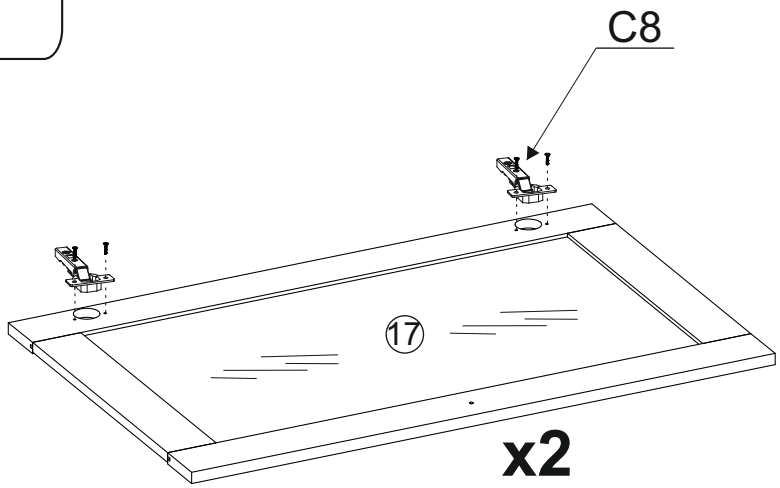

XXIII

!!!

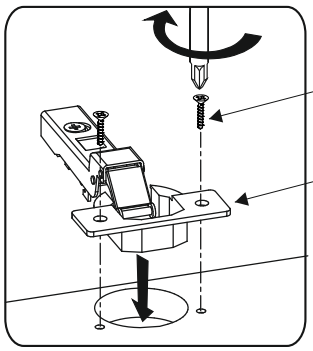

C9	G34
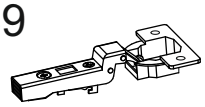 x4	 3,5x16 x8

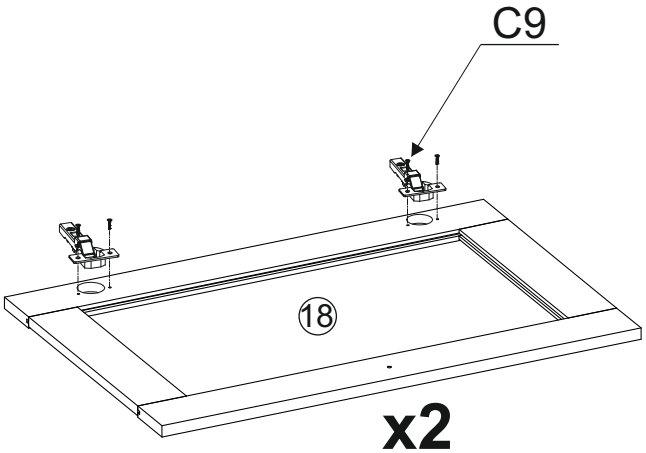

BREST 55

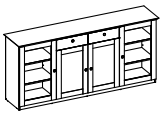

XIV

G51	U8	F2
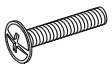 4x20 x4	 x4	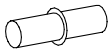 x24

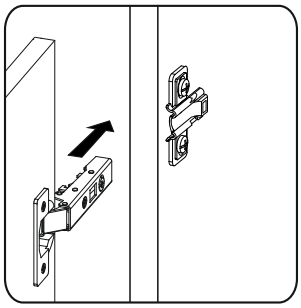

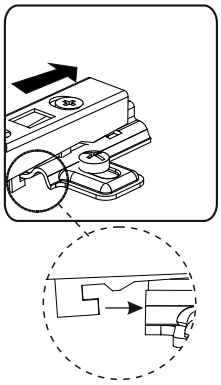

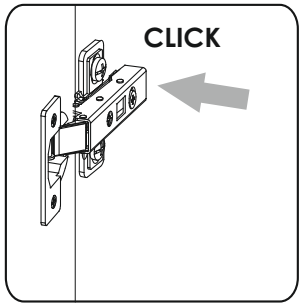

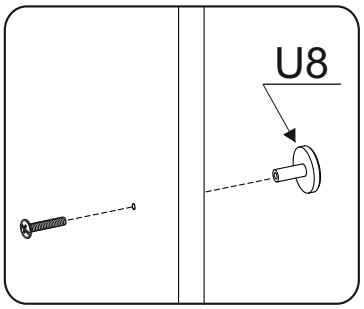

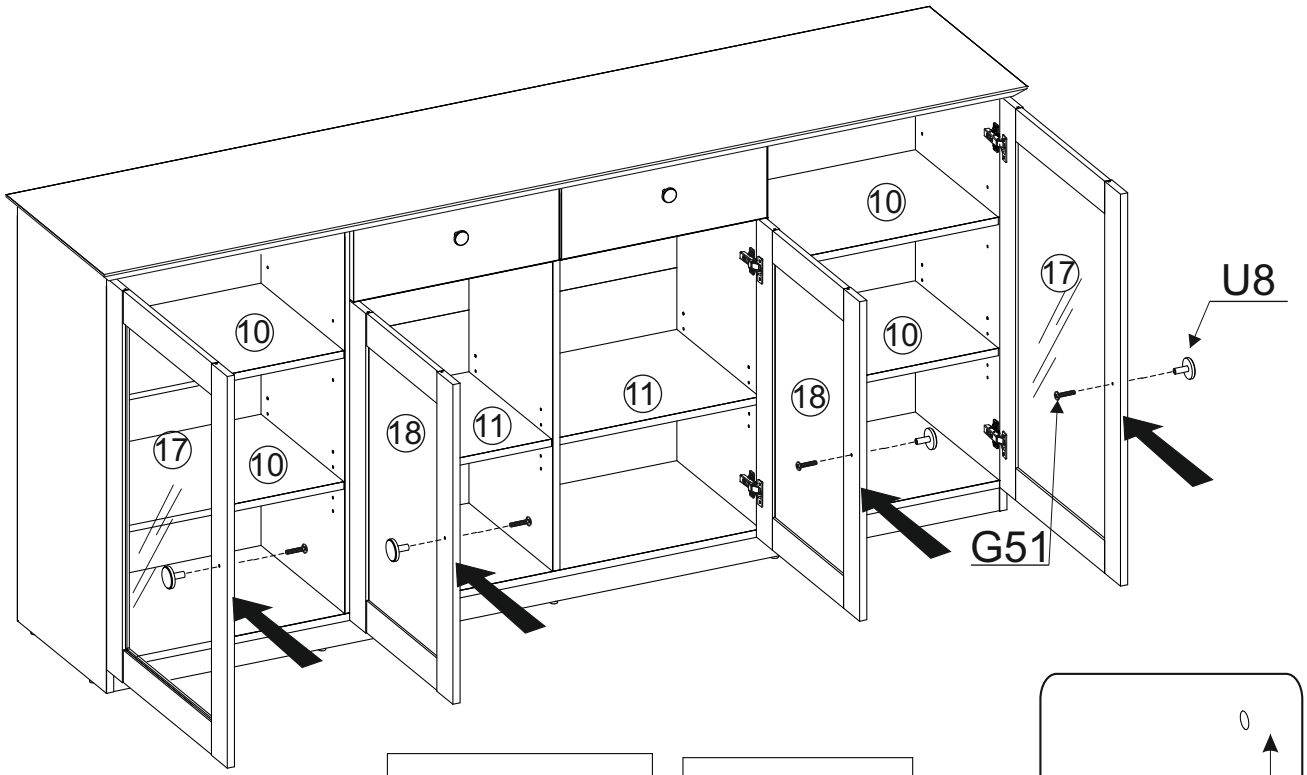

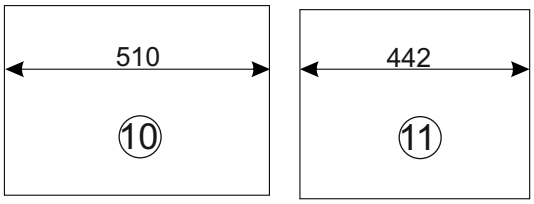

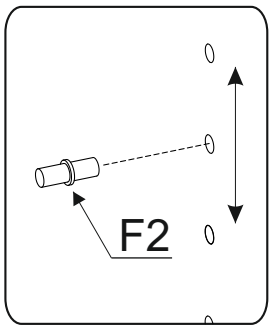

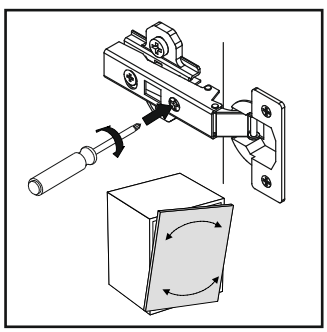

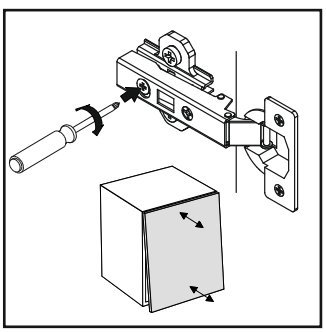

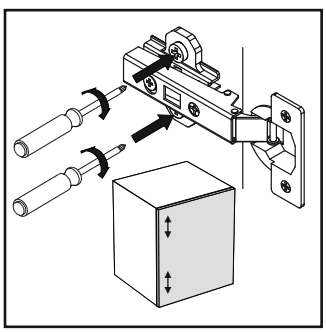

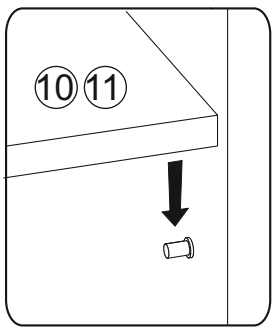

19/20 | Service • Assistenza • Dienstverlening • Serwis • Servis • Szerviz • Сервисная сиужба

Name •Nom •Nome •Naam • Nazwa •Jméno •Názov •Név • Denumire •Isim • Название	Nr •No •N° •Номер •Č •Sz	Typ •Type •Tip •Típus •Tipo •Тип
BREST	— —	55

D

Unser Direktservice für Beschlagteile
Sollte Ihnen ein Beschlagteil fehlen, können Sie diese Servicekarte direkt an die untenstehende Adresse mailen. Wir können allerdings nur Beschlagteile auf diesem Wege verschicken. Sollten Sie eine andere Beanstandung an Ihrem Möbelstück haben, so wenden sie sich bitte direkt an Ihr Möbelhaus.

GB

Our direct order service for fitting
If a fitting part is missing, you can e-mail this service card directly to the address below. However, we can only send fitting parts in this way. If you have any other cause for complaint concerning your item of furniture, please contact your furniture store directly.

CZ

Naše přímé služby pro kování
Chybí-li vám nějaký díl z kování, můžete tuto servisní kartu odeslat e-mailem přímo na níže uvedenou adresu. Touto cestou však můžeme rozesílat jen díly kování. Pokud byste reklamovali jiný díl nábytku, obraťte se přímo na svého prodejce nábytku.

F

Bien etudier la notice de montage
S'il vous manque une ferrure, veuillez envoyer directement la présente carte service ŕ l'adresse e-mail indiquée ci-dessous. Cependant, ceci nous permet uniquement d'envoyer des ferrures. Pour tout autre type de réclamation concernant votre meuble, veuillez contacter directement votre magasin d'ameublement.

I

Il nostro servizio diretto per l' ordine della ferramenta
Qualora Vi dovesse mancare un pezzo di fissaggio, allora Vi preghiamo di inviare questa carta di servizio immediatamente all'indirizzo sottostante. Possiamo inviare i pezzi di fissaggio solamente per mezzo di questo procedimento. Qualora doveste avere qualche altra reclamazione in merito al mobile, allora Vi preghiamo di rivolgerVi direttamente al Vostro Negozio di mobili.

BG

Нашата директна услуга за обков
Ако липсват части от комплекта, попълнете настоящата сервизна карта и ни я изпратете на e-mail адреса, посочен по-долу. По този начин можем да доставяме само липсващи елементи от обкова. Ако установите други дефекти по мебелите, Ви съветваме да се обърнете към мебелната къща/магазин, от който сте закупили стоката.

NL

Onze directservice voor losse onderdelen
Wanneer er een onderdeel ontbreekt, kunt u deze servicekaart direct aan onderstaand e-mailadres sturen. Wij kunnen langs deze weg echter alleen beslagdelen versturen. Mocht u een ander probleem aan uw meubel hebben, verzoeken wij u contact op te nemen met uw meubeldealer.

PL

Nasz bezposredni serwis czesci montazowych
Jeżeli brakuje części koniecznych do montażu, prosimy o przesłanie nam niniejszej karty serwisowej na niżej podany adres e-mailowy. W ten sposób możemy przesłać Państwu tylko brakujące części. W przypadku innych reklamacji dotyczących mebla, prosimy zgłosić się do salonu meblowego, w którym został dokonany zakup.

HR

Servis za okove
U slučaju da nedostaje neki od dijelova molimo vas da na dolje navedenu mail adresu pošaljete ovaj servisni obrazac. Na ovaj način mogu se dostaviti samo okovi. U slučaju da imate dodatne prigovore vezane uz komad namještaja molimo vas da se obratite izravno trgovini namještaja gdjje je isti kupljen.

HU

Direktszolgálatunk vasalatok esetén
Ha hiányzik egy vasalat, ezt a kártyát közvetlenül elküldheti az alább található címre. Azonban csakis vasalatokat tudunk így küldeni. Amennyiben másfajta reklamáció áll fenn bútordarabját illetően, forduljon közvetlenül a bútorházhoz.

SK

Náš priamy servis pre časti kovania
Ak by Vám chýbala nejaká časť kovania, môžete poslať túto servisnú kartu poslať e-mailom na nižšie uvedenú adresu. Diely kovania vieme poslať iba týmto spôsobom. Ak by ste mali inú reklamáciu ohľadom Vášho nábytku, obráťte sa priamo na Vašu predajňu nábytku.

SLO

Naše direktne uslužne storitve za okovje
Če vam manjka kakšno okovje, lahko to servisno kartico pošljete po e-pošti direktno na spodnji naslov. Po tej poti vam lahko pošljemo samo okovje. Če želite reklamirati kakšen drug del pohištva, se obrnite neposredno na vašo trgovino pohištva.

RO

Service-ul nostru direct pentru feronerie
În cazul în care vă lipseşte o piesă de feronerie puteţi să trimiteţi direct acest card de service prin e-mail la adresa de mai jos. Noi nu putem expedia piese de feronerie decât pe această cale. Dacă aveţi o altă reclamaţie referitoare la piesa de mobilier, atunci vă rugăm să vă adresaţi direct la magazinul dvs. de mobilă.

RUS

Наш прямой сервис для поставок фурнитуры
Если окажется, что Вам не хватает того или иного элемента фурнитуры, Вы можете отправить сервисную карту по факсу непосредственно на нижеприведенный адрес электронной почты. Однако, таким образом мы можем пересылать лишь фурнитуру. Если же у Вас возникнут иные претензии относительно приобретенной мебели, пожалуйста, обращайтесь непосредственно в организацию, осуществившую продажу.

S

Vĺr direktservice för beslagsdelar:
Om du saknar en beslagsdel kan du skicka detta servicekort direkt till e-postadressen som anges nedan. Tänk pĺ att detta är den enda möjligheten att skicka beslagsdelar till dig. Om du vill reklamera din möbel av en annan anledning mĺste du kontakta ditt möbelhus direkt.

ES

Nuestro servicio directo para accesorios
Si le falta algún accesorio, puede enviar esta tarjeta de servicio directamente a la siguiente dirección. No obstante, por este método solo podemos enviar accesorios. Si tiene alguna otra objeción sobre su mueble, consulte directamente con su mueblería.

TR

Donatilar için dogrudan servisimiz
Bir donatiniz eksikse bu servis kartini dogrudan aşagida bulunan adrese dogrudan mail yazabilirsiniz. Sadece bu yolla donatilari gönderebiliriz. Mobilyanizda başka şikayetleriniz varsa lütfen dogrudan mobilya saticiniza danişin.

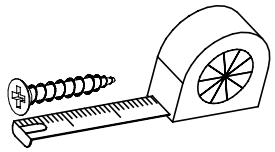

B1 3003605 ø8x35 x...	B2 3005048 ø6x30 x...	B3 3004567 ø8x60 x...
A1 3000534 ø7x50 x...	W2 3000331 x...	K1 3001728 15x12 x...
K2 3002649 15x10 x...	K10 3002942 x...	G34 3000574 3,5x16 x...
G50 3003843 3x20 x...	G47 3019175 6,3x9,5 x...	I7a 3011364 x...
I7b 3011364 x...	M11 3002892 x...	I1 3000344 x...
G49 3005411 4x16 x...	F2 3000545 x...	P4 3000406 x...
C8 3005199 x...	C9 3015878 x...	U8 3029548 x...
H9 3000321 350 mm x...		F13 3005021 x...
P9 3029800 x...	G30 3002656 4x35 x...	G51 3007096 4x20 x6

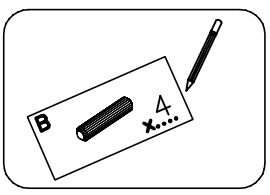

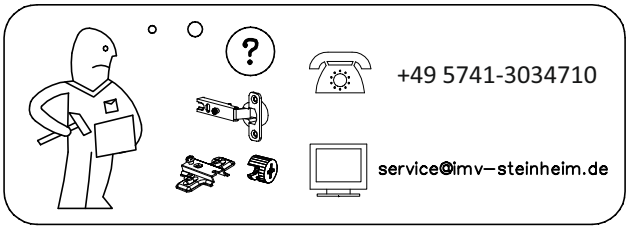

Name • Nom • Nome • Naam • Nazwa • Jméno • Název • Név • Denumire • Isim • Название	Nr • No • N° • Номер • Č • Sz	Typ • Type • Tip • Típus • Tipo • Tun
BREST	— —	55

D

Unser Direktservice für Beschlagteile
Sollte Ihnen ein Beschlagteil fehlen, können Sie diese Servicekarte direkt an die untenstehende Adresse mailen. Wir können allerdings nur Beschlagteile auf diesem Wege verschicken. Sollten Sie eine andere Beanstandung an Ihrem Möbelstück haben, so wenden sie sich bitte direkt an Ihr Möbelhaus.

GB

Our direct order service for fitting
If a fitting part is missing, you can e-mail this service card directly to the address below. However, we can only send fitting parts in this way. If you have any other cause for complaint concerning your item of furniture, please contact your furniture store directly.

CZ

Naše přímé služby pro kování
Chybí-li vám nějaký díl z kování, můžete tuto servisní kartu odeslat e-mailem přímo na níže uvedenou adresu. Touto cestou však můžeme rozesílat jen díly kování. Pokud byste reklamovali jiný díl nábytku, obraťte se přímo na svého prodejce nábytku.

F

Bien etudier la notice de montage
S'il vous manque une ferrure, veuillez envoyer directement la présente carte service ŕ l'adresse e-mail indiquée ci-dessous. Cependant, ceci nous permet uniquement d'envoyer des ferrures. Pour tout autre type de réclamation concernant votre meuble, veuillez contacter directement votre magasin d'ameublement.

I

Il nostro servizio diretto per l' ordine della ferramenta
Qualora Vi dovesse mancare un pezzo di fissaggio, allora Vi preghiamo di inviare questa carta di servizio immediatamente all'indirizzo sottostante. Possiamo inviare i pezzi di fissaggio solamente per mezzo di questo procedimento. Qualora doveste avere qualche altra reclamazione in merito al mobile, allora Vi preghiamo di rivolgerVi direttamente al Vostro Negozio di mobili.

BG

Нашата директна услуга за обков
Ако липсват части от комплекта, попълнете настоящата сервизна карта и ни я изпратете на e-mail адреса, посочен по-долу. По този начин можем да доставяме само липсващи елементи от обкова. Ако установите други дефекти по мебелите, Ви съветваме да се обърнете към мебелната къща/магазин, от който сте закупили стоката.

NL

Onze directservice voor losse onderdelen
Wanneer er een onderdeel ontbreekt, kunt u deze servicekaart direct aan onderstaand e-mailadres sturen. Wij kunnen langs deze weg echter alleen beslagdelen versturen. Mocht u een ander probleem aan uw meubel hebben, verzoeken wij u contact op te nemen met uw meubeldealer.

PL

Nasz bezposredni serwis czesci montazowych
Jeżeli brakuje części koniecznych do montażu, prosimy o przesłanie nam niniejszej karty serwisowej na niżej podany adres e-mailowy. W ten sposób możemy przesłać Państwu tylko brakujące części. W przypadku innych reklamacji dotyczących mebla, prosimy zgłosić się do salonu meblowego, w którym został dokonany zakup.

HR

Servis za okove
U slučaju da nedostaje neki od dijelova molimo vas da na dolje navedenu mail adresu pošaljete ovaj servisni obrazac. Na ovaj način mogu se dostaviti samo okovi. U slučaju da imate dodatne prigovore vezane uz komad namještaja molimo vas da se obratite izravno trgovini namještaja gdjje je isti kupljen.

HU

Direktszolgálatunk vasalatok esetén
Ha hiányzik egy vasalat, ezt a kártyát közvetlenül elküldheti az alább található címre. Azonban csakis vasalatokat tudunk így küldeni. Amennyiben másfajta reklamáció áll fenn bútordarabját illetően, forduljon közvetlenül a bútorházhoz.

SK

Náš priamy servis pre časti kovania
Ak by Vám chýbala nejaká časť kovania, môžete poslať túto servisnú kartu poslať e-mailom na nižšie uvedenú adresu. Diely kovania vieme poslať iba týmto spôsobom. Ak by ste mali inú reklamáciu ohľadom Vášho nábytku, obráťte sa priamo na Vašu predajňu nábytku.

SLO

Naše direktne uslužne storitve za okovje
Če vam manjka kakšno okovje, lahko to servisno kartico pošljete po e-pošti direktno na spodnji naslov. Po tej poti vam lahko pošljemo samo okovje. Če želite reklamirati kakšen drug del pohištva, se obrnite neposredno na vašo trgovino pohištva.

RO

Service-ul nostru direct pentru feronerie
În cazul în care vă lipseşte o piesă de feronerie puteţi să trimiteţi direct acest card de service prin e-mail la adresa de mai jos. Noi nu putem expedia piese de feronerie decât pe această cale. Dacă aveţi o altă reclamaţie referitoare la piesa de mobilier, atunci vă rugăm să vă adresaţi direct la magazinul dvs. de mobilă.

RUS

Наш прямой сервис для поставок фурнитуры
Если окажется, что Вам не хватает того или иного элемента фурнитуры, Вы можете отправить сервисную карту по факсу непосредственно на нижеприведенный адрес электронной почты. Однако, таким образом мы можем пересылать лишь фурнитуру. Если же у Вас возникнут иные претензии относительно приобретенной мебели, пожалуйста, обращайтесь непосредственно в организацию, осуществившую продажу.

S

VÍr direktservice för beslagsdelar:
Om du saknar en beslagsdel kan du skicka detta servicekort direkt till e-postadressen som anges nedan. Tänk pĺ att detta är den enda möjligheten att skicka beslagsdelar till dig. Om du vill reklamera din möbel av en annan anledning mĺste du kontakta ditt möbelhus direkt.

ES

Nuestro servicio directo para accesorios
Si le falta algún accesorio, puede enviar esta tarjeta de servicio directamente a la siguiente dirección. No obstante, por este método solo podemos enviar accesorios. Si tiene alguna otra objeción sobre su mueble, consulte directamente con su mueblería.

TR

Donatilar için dogrudan servisimiz
Bir donatiniz eksikse bu servis kartini dogrudan aşagida bulunan adrese dogrudan mail yazabilirsiniz. Sadece bu yolla donatilari gönderebiliriz. Mobilyanizda başka şikayetleriniz varsa lütfen dogrudan mobilya saticiniza danişin.

nr	L[mm]	B[mm]	T[mm]	Menge	Colli
1	900	392	16	1	2/3
2	900	392	16	1	2/3
3	834	369	16	1	2/3
4	834	369	16	1	2/3
5	834	369	16	1	1/3
6	2034	432	25	1	3/3
7	1952	391	16	1	3/3
8	442	65	16	2	3/3
9	1952	50	16	1	3/3
10	510	350	16	4	1/3

nr	L[mm]	B[mm]	T[mm]	Menge	Colli
11	442	364	16	2	3/3
12	454	153	16	2	3/3
13	350	120	12	2	1/3
14	350	120	12	2	1/3
15	402	105	12	2	1/3
16	412	358	2,5	2	3/3
17	846	532	16	2	2/3
18	690	454	16	2	2/3
19	844	1961	2,5	1	3/3

