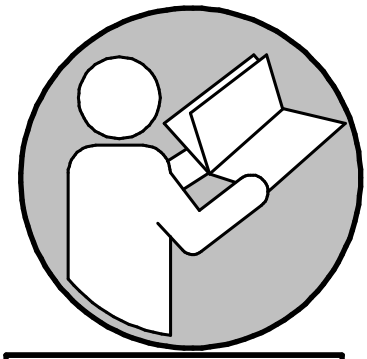



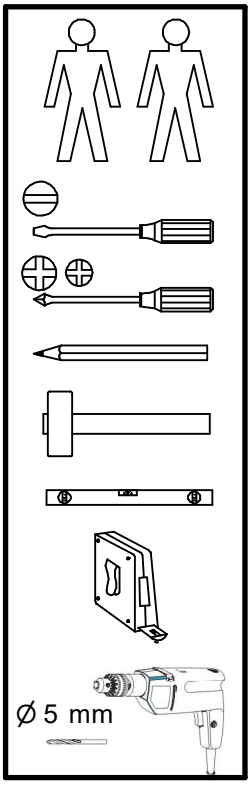
Ø 5 mm

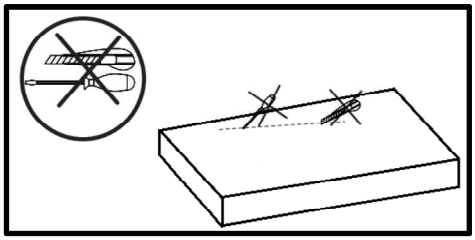

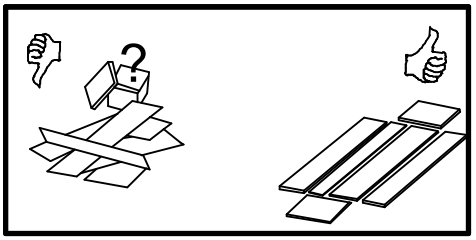

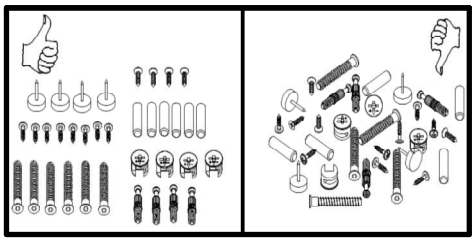

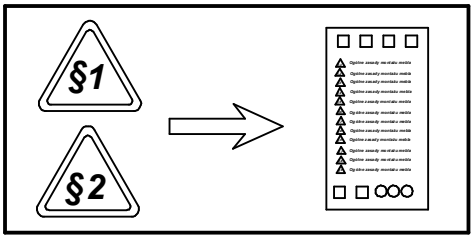
§1
§2

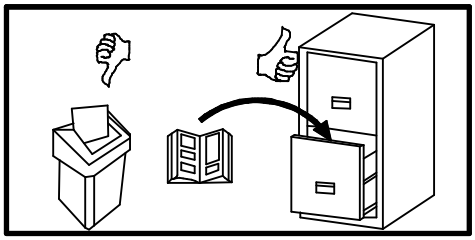

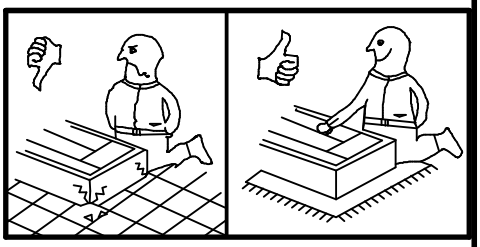

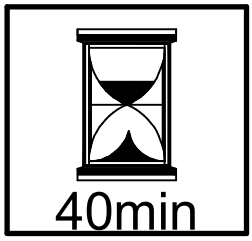
40min

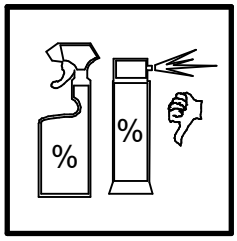
%
%

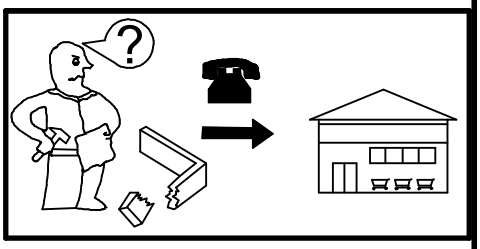

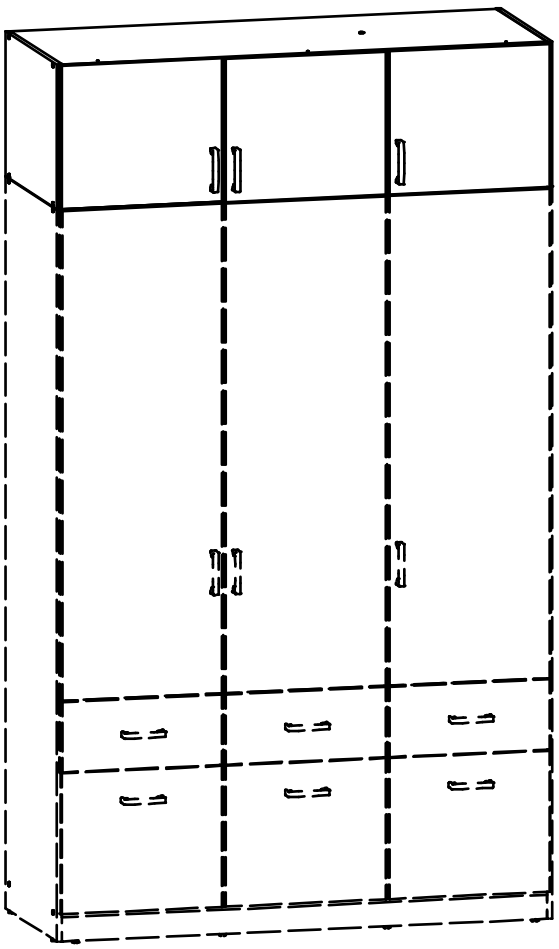

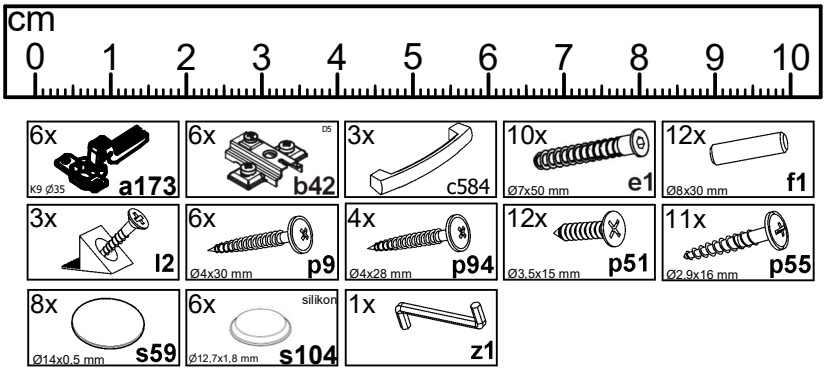

A	B1	B2	C1	C2	C3	D
1	F80-0005	-.8	385	445	15	1/1
2	F80-1004	-.12	390	523	15	1/1
3	F80-1006	-.3	359	503	15	1/1
4	F80-3007	-.6	1329	523	15	1/1
5	F80-3008	-.9	1329	503	15	1/1
6	F80-9002	-.1	1339	377	2,5	1/1

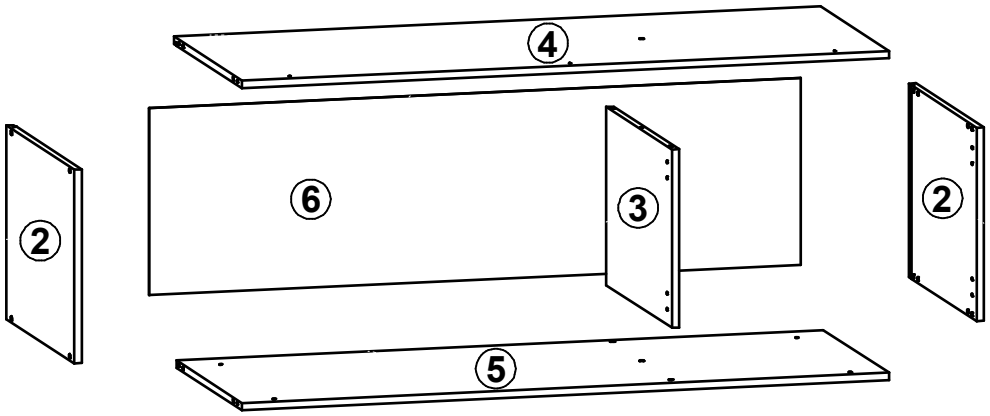

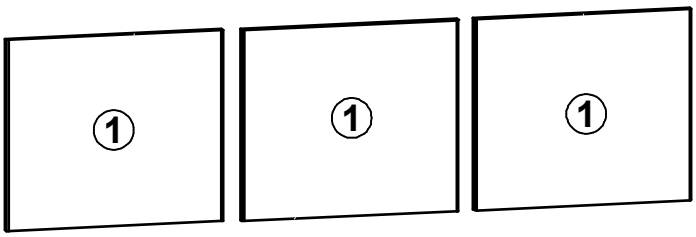

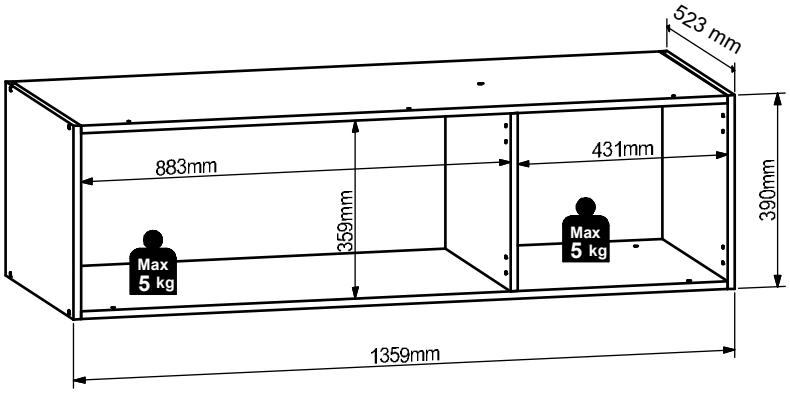

§2

1

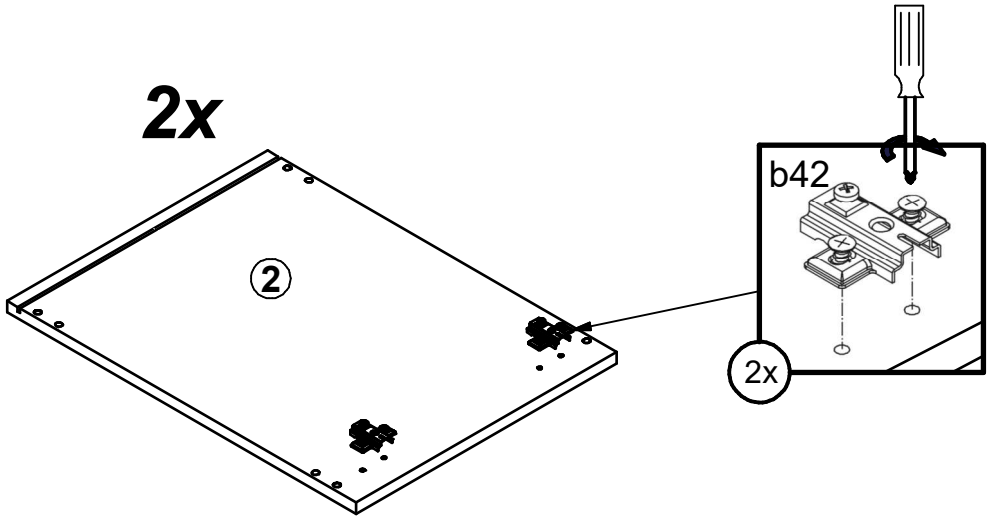

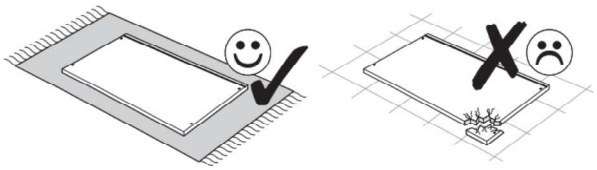

2

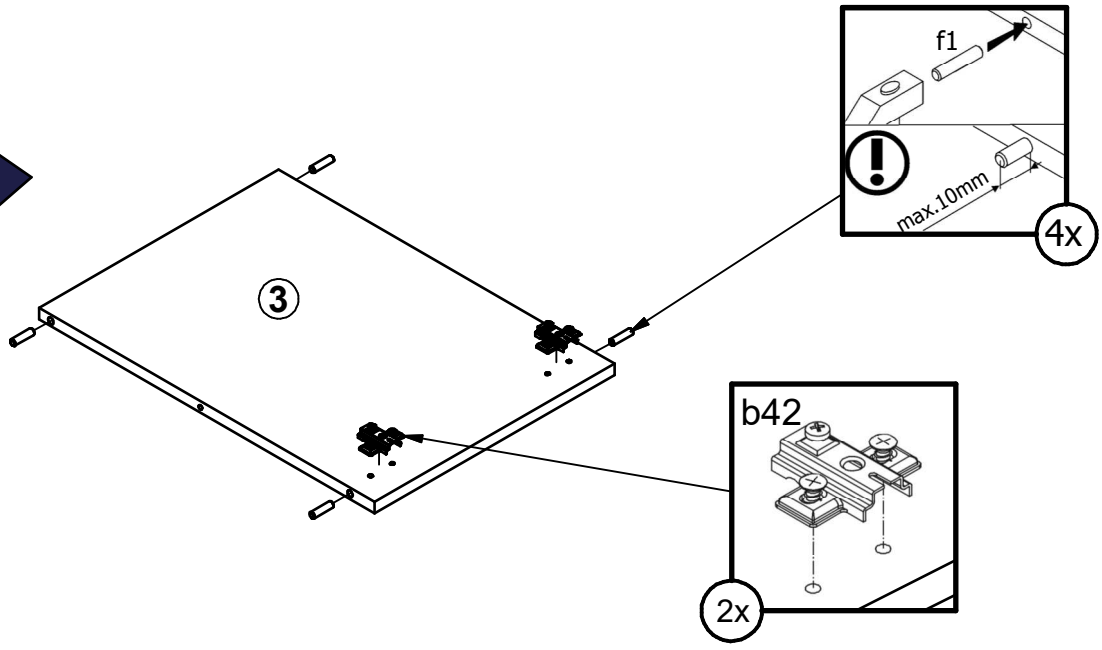

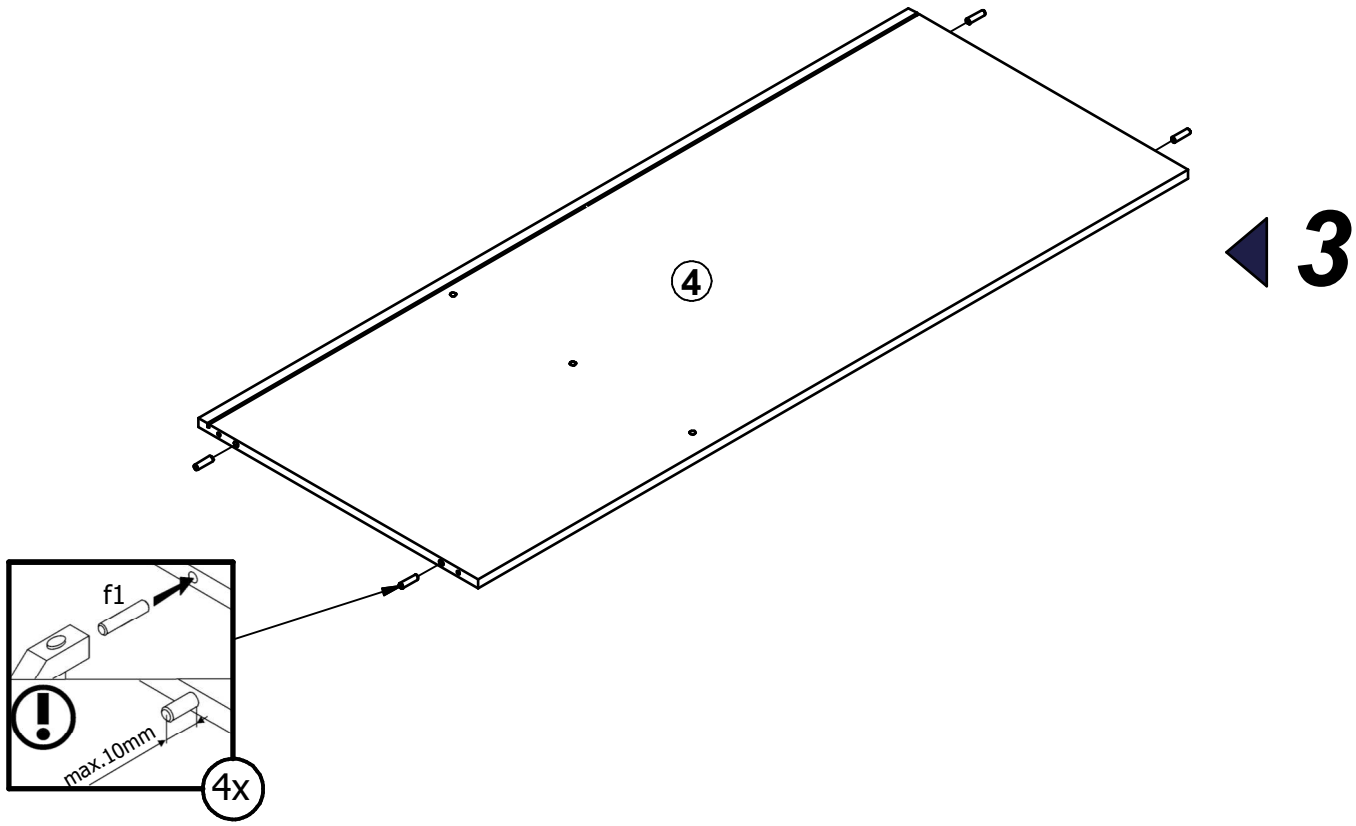

3

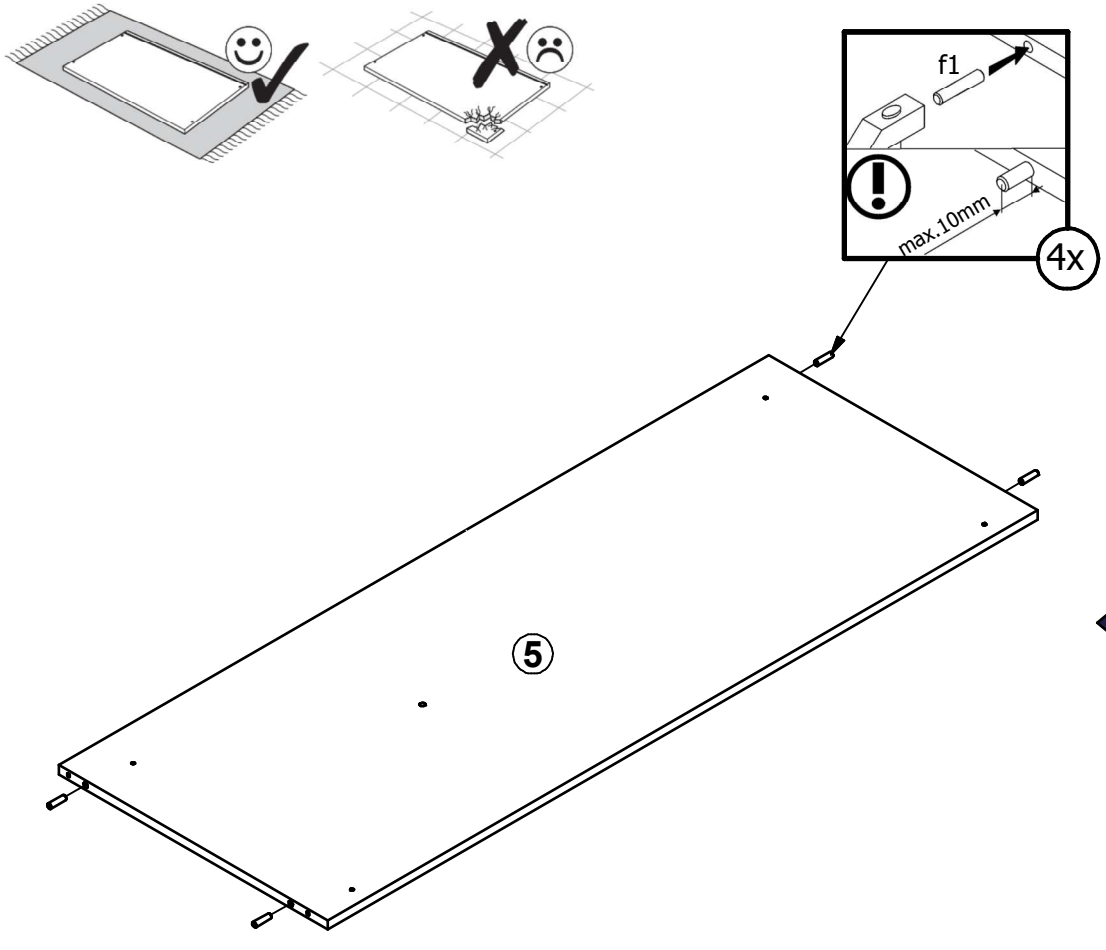

4

5

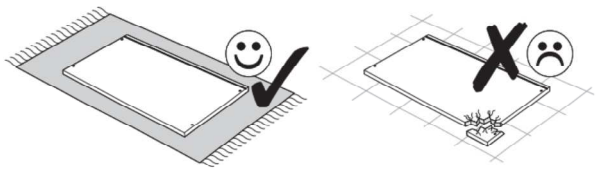

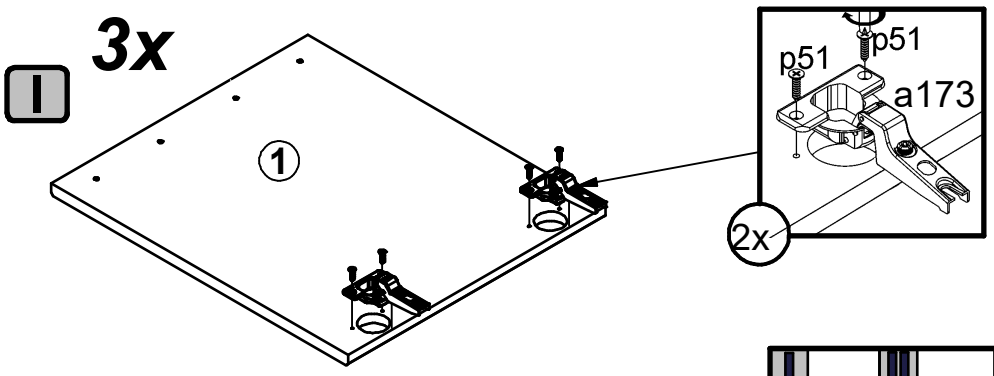
3x
I
1
p51
p51
a173
2x

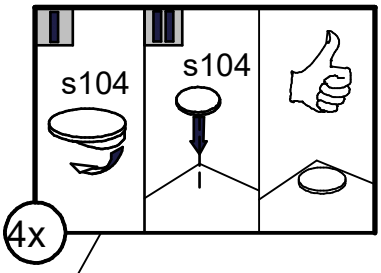
s104
s104
4x

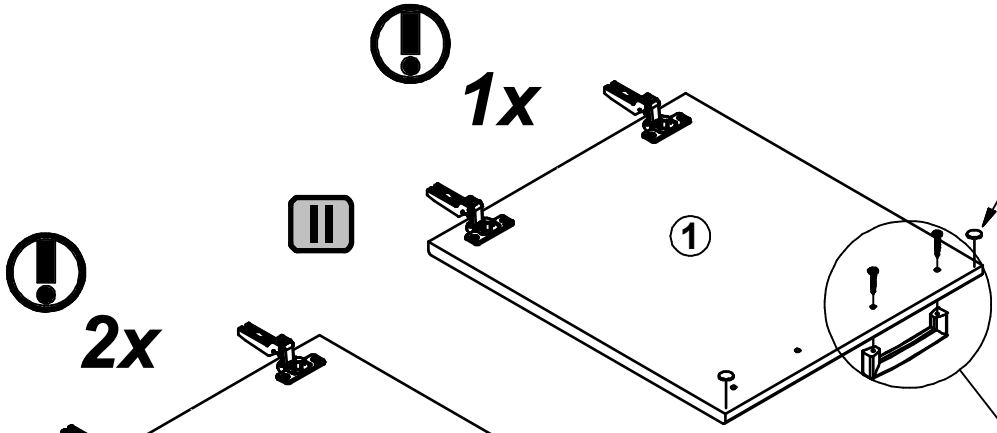
1x
II
1

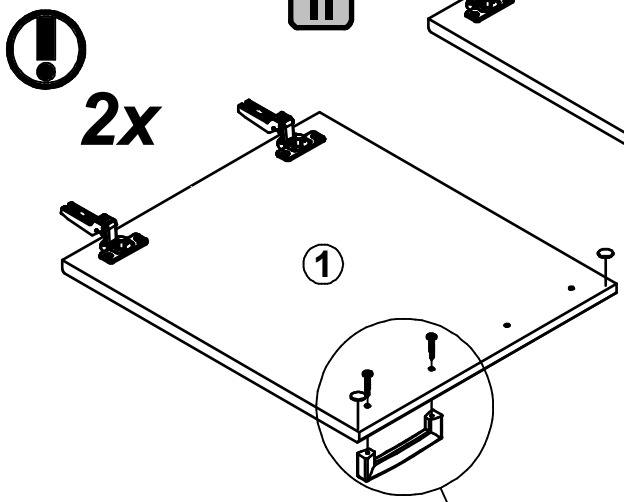
2x
1

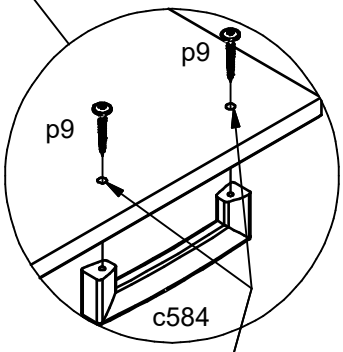
p9
p9
c584

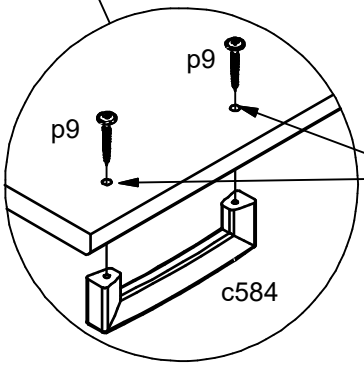
p9
p9
c584

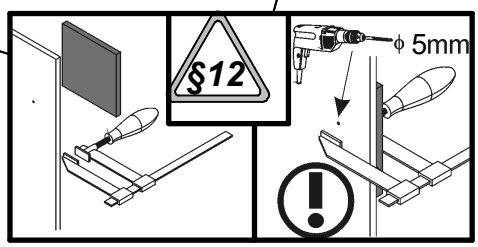
§12
ϕ 5mm

6

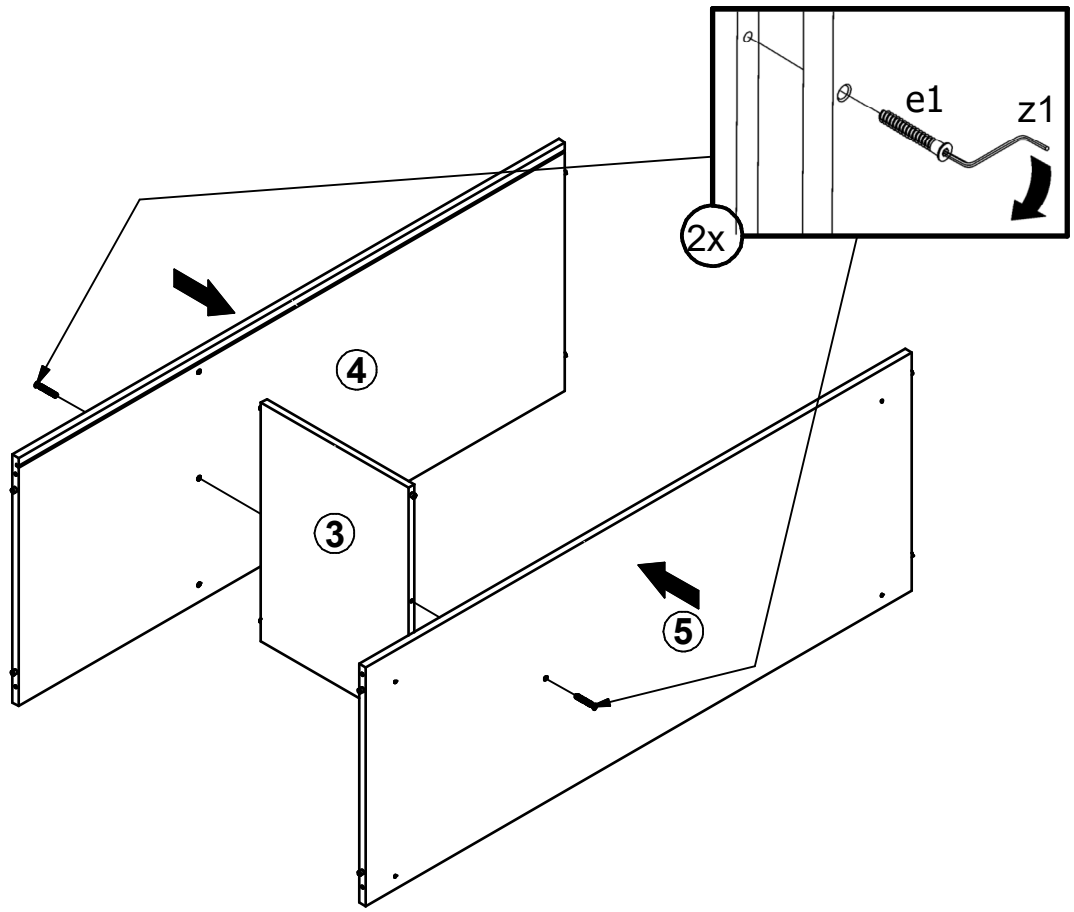

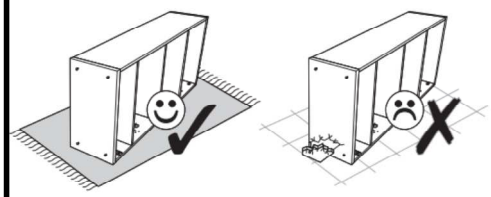

7

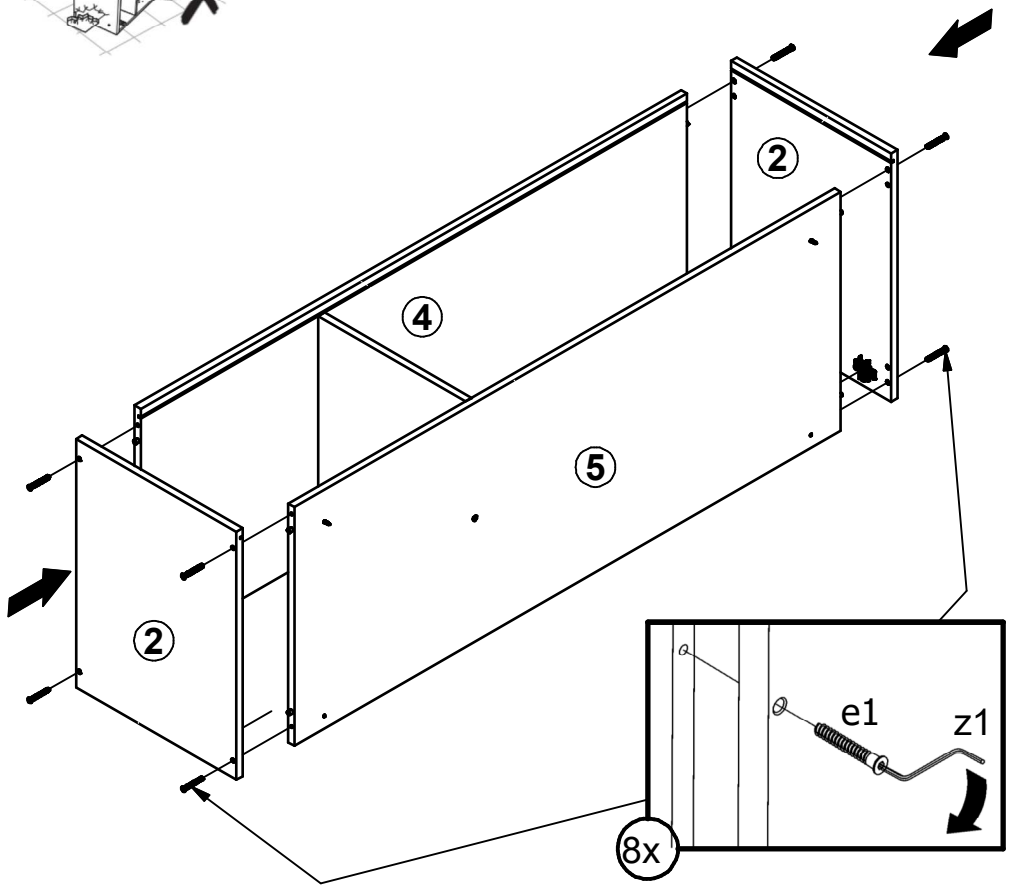

8

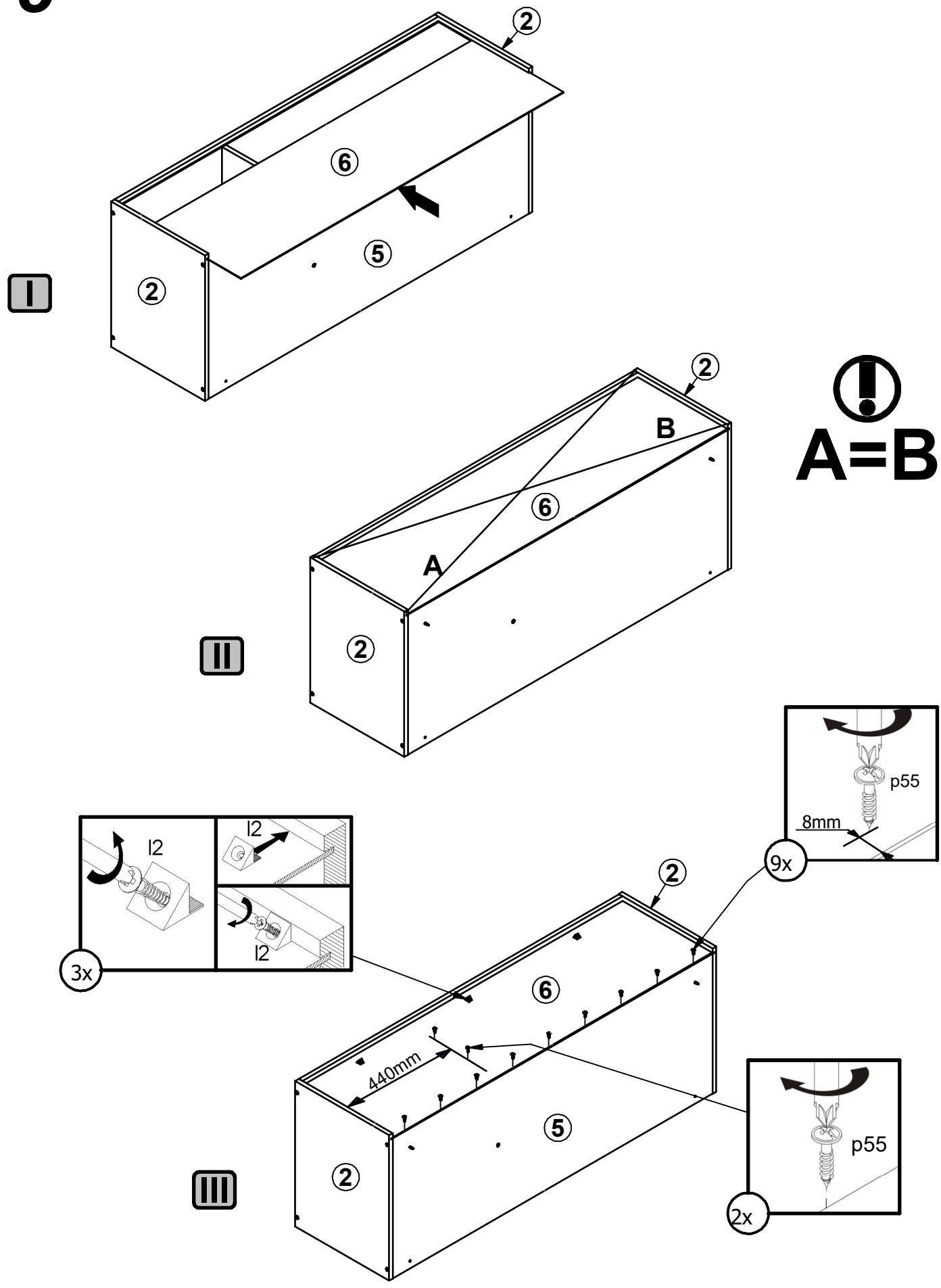

9

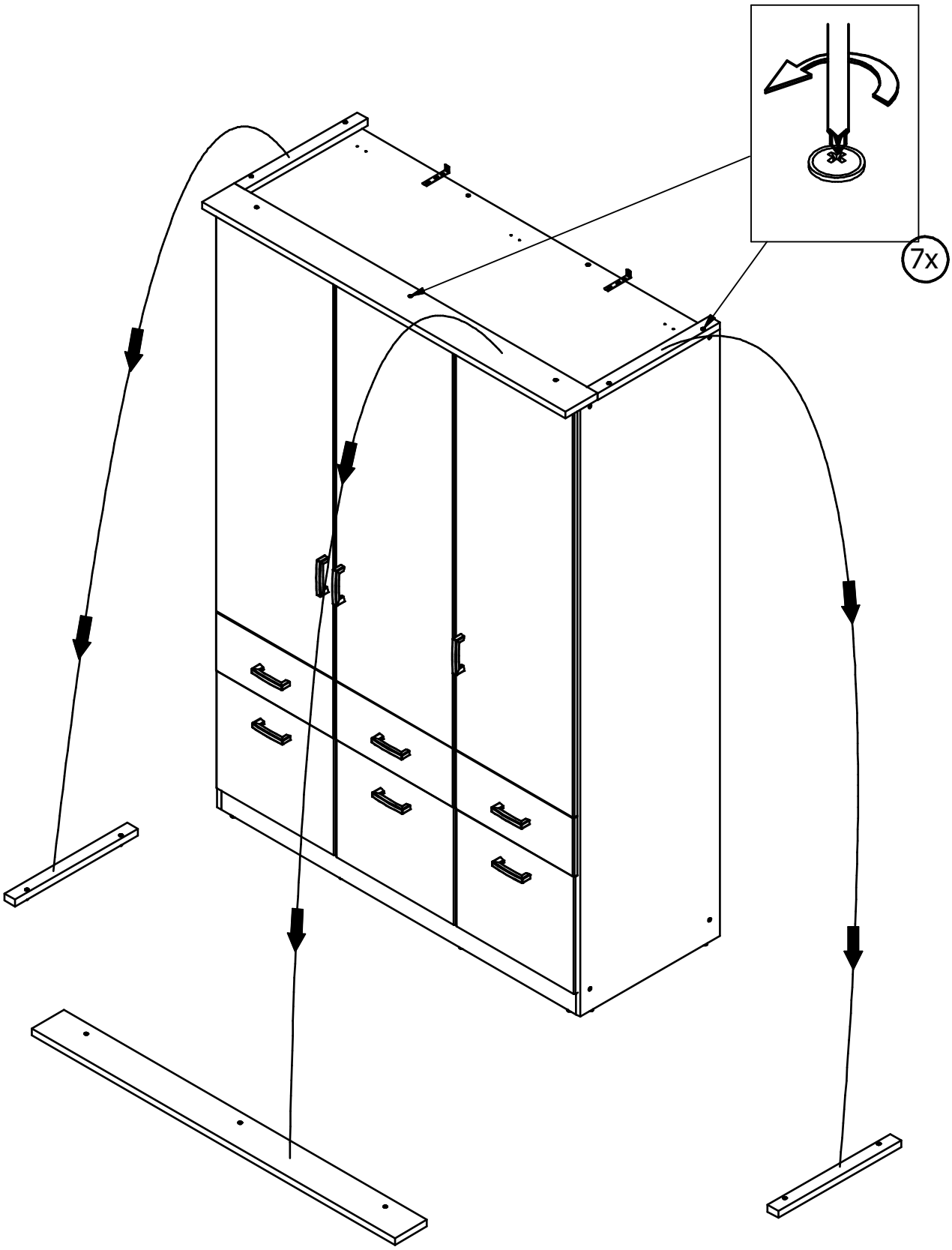

10

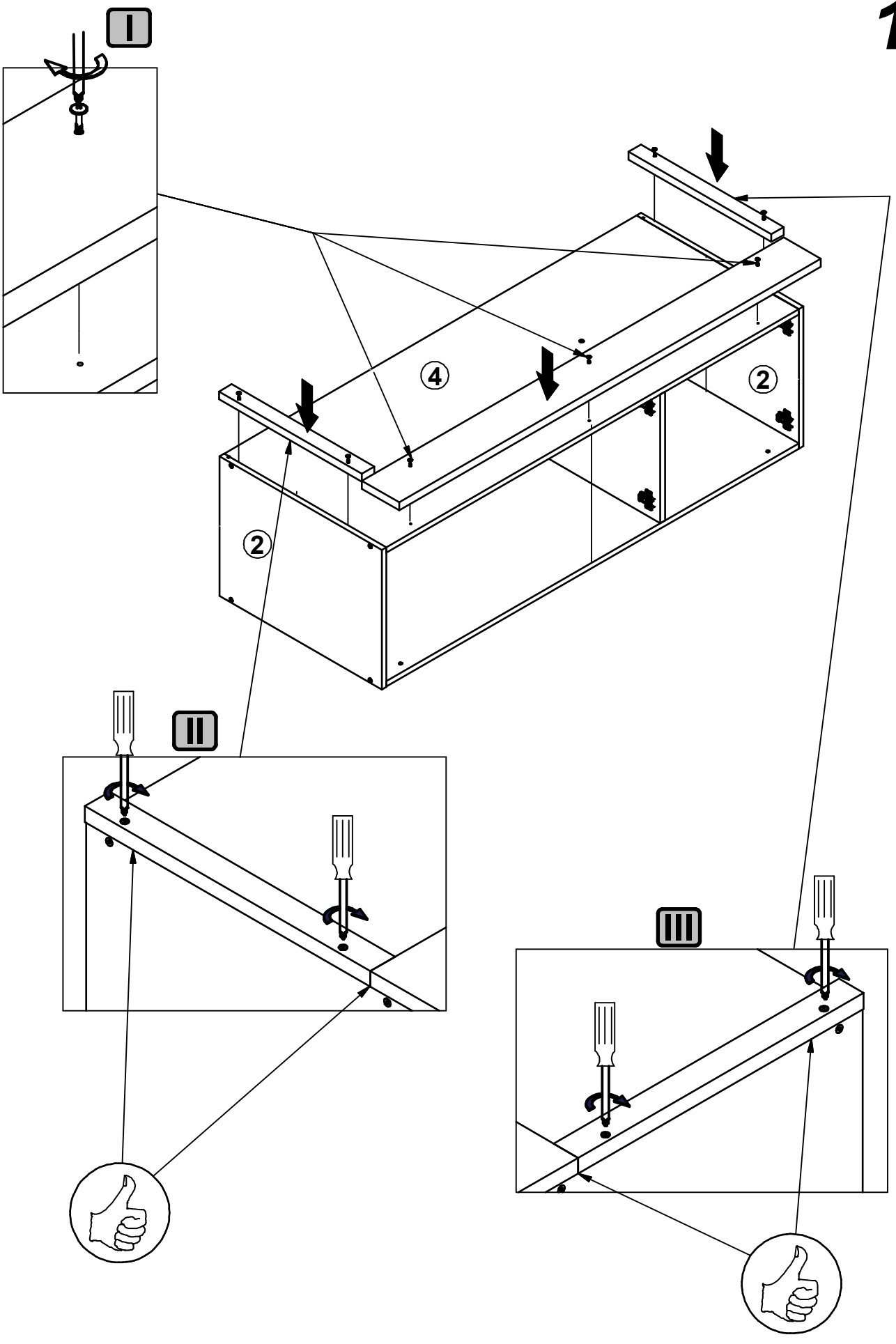

11

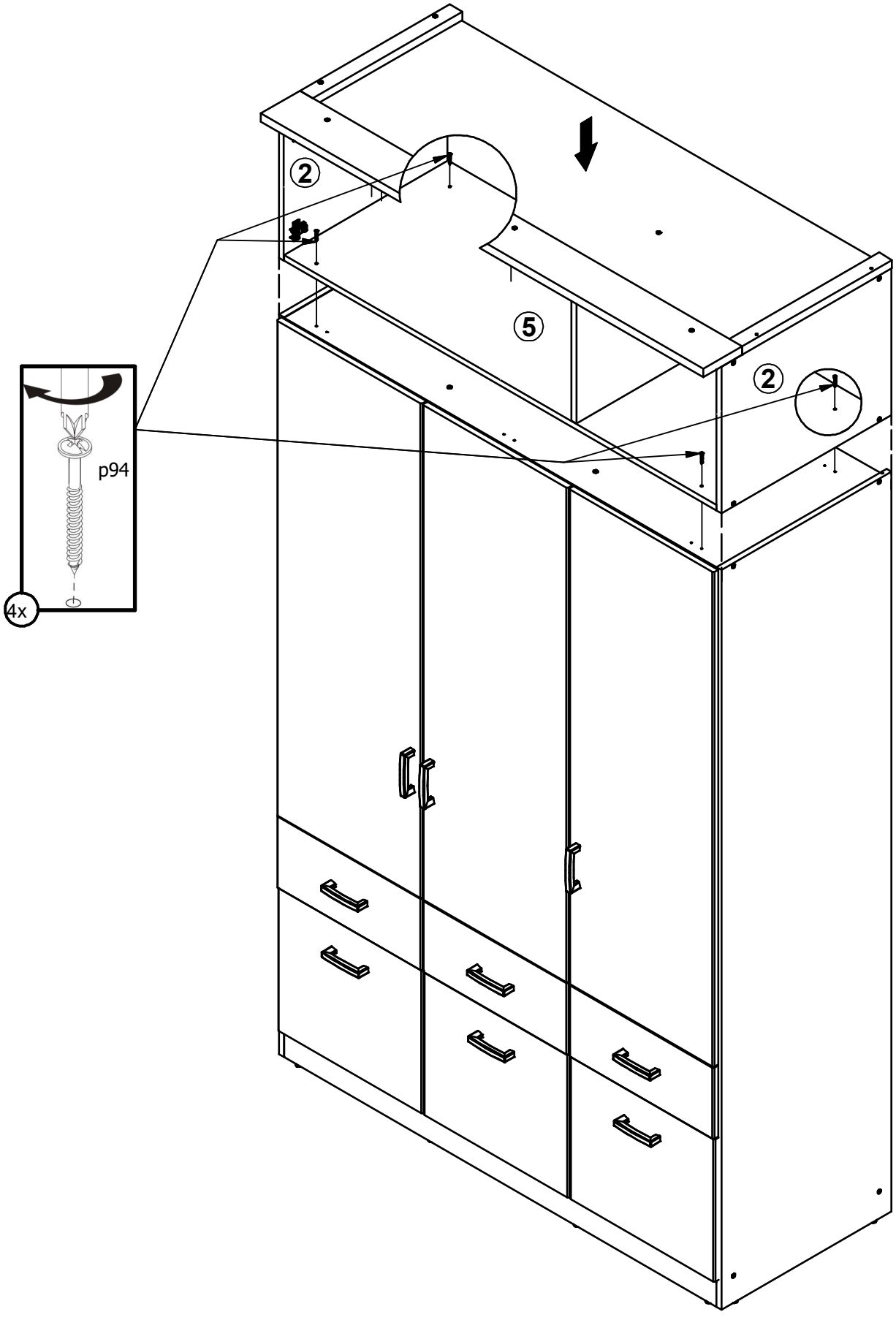

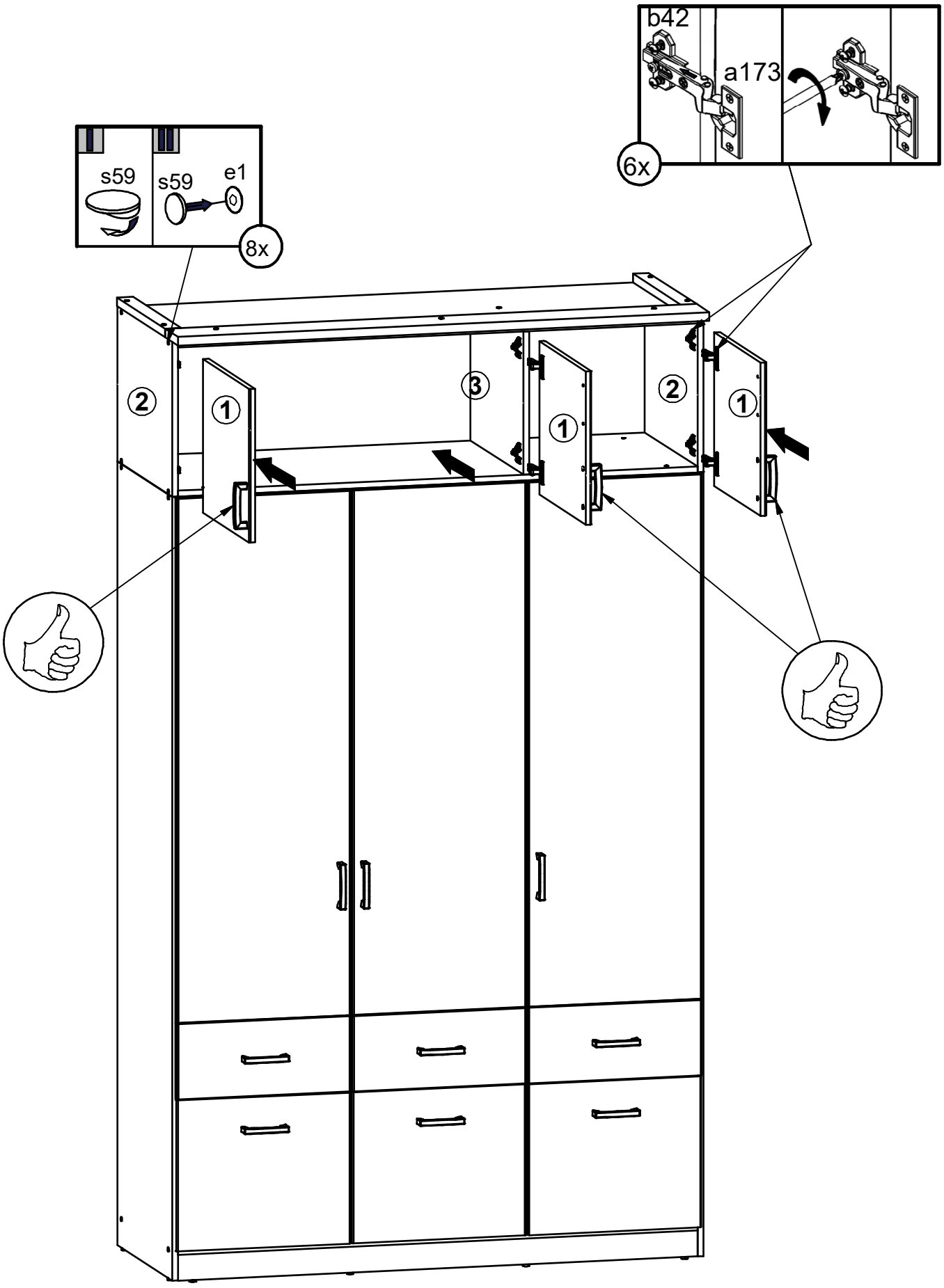
b42
a173
6x
s59
s59
e1
8x
2
1
3
1
2
1